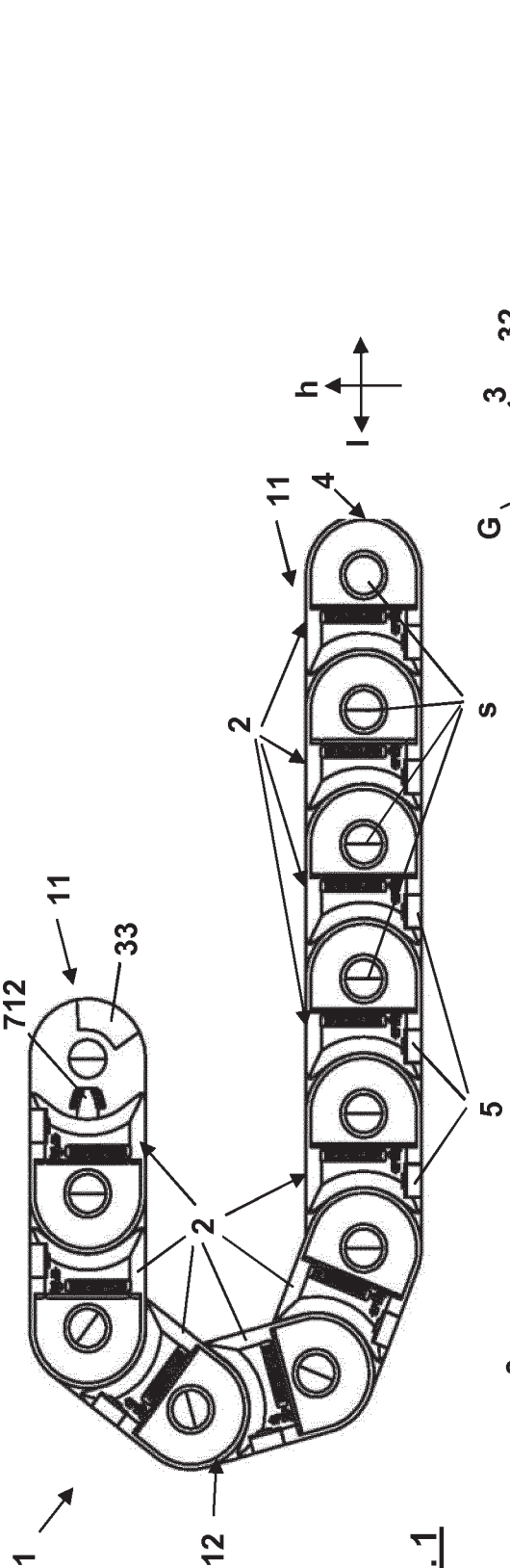

Fig. 1

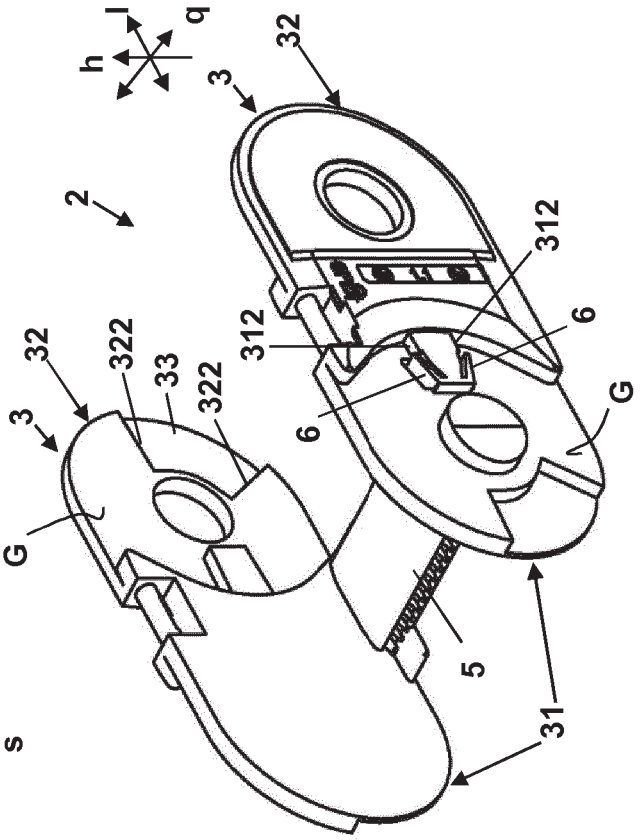

Fig. 2b

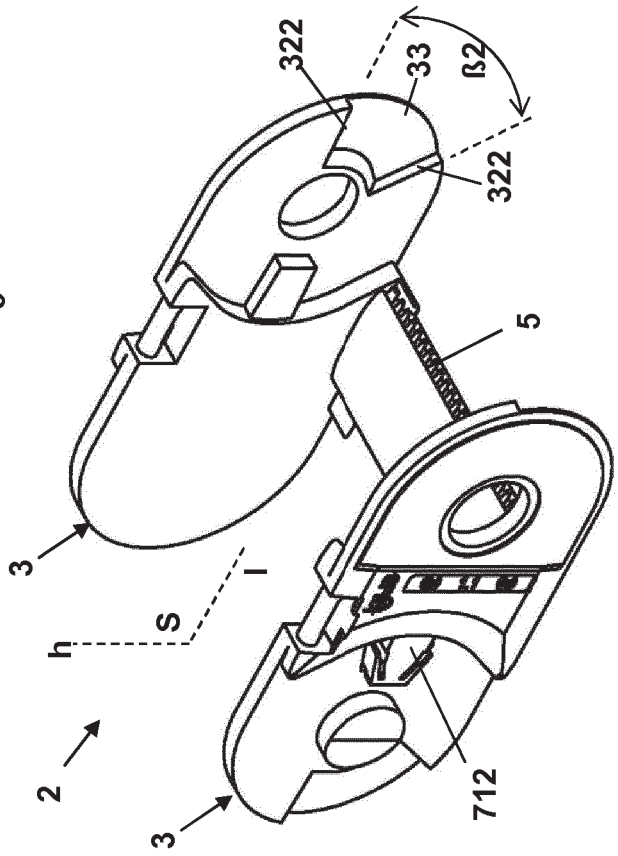

Fig. 2a

Fig. 3

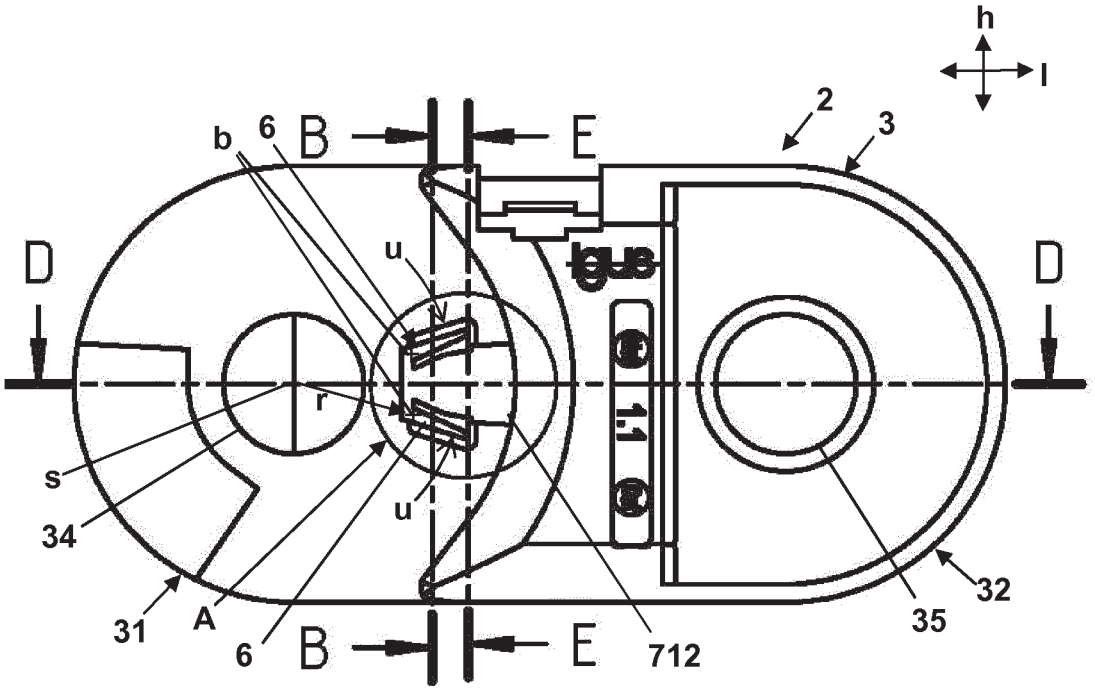

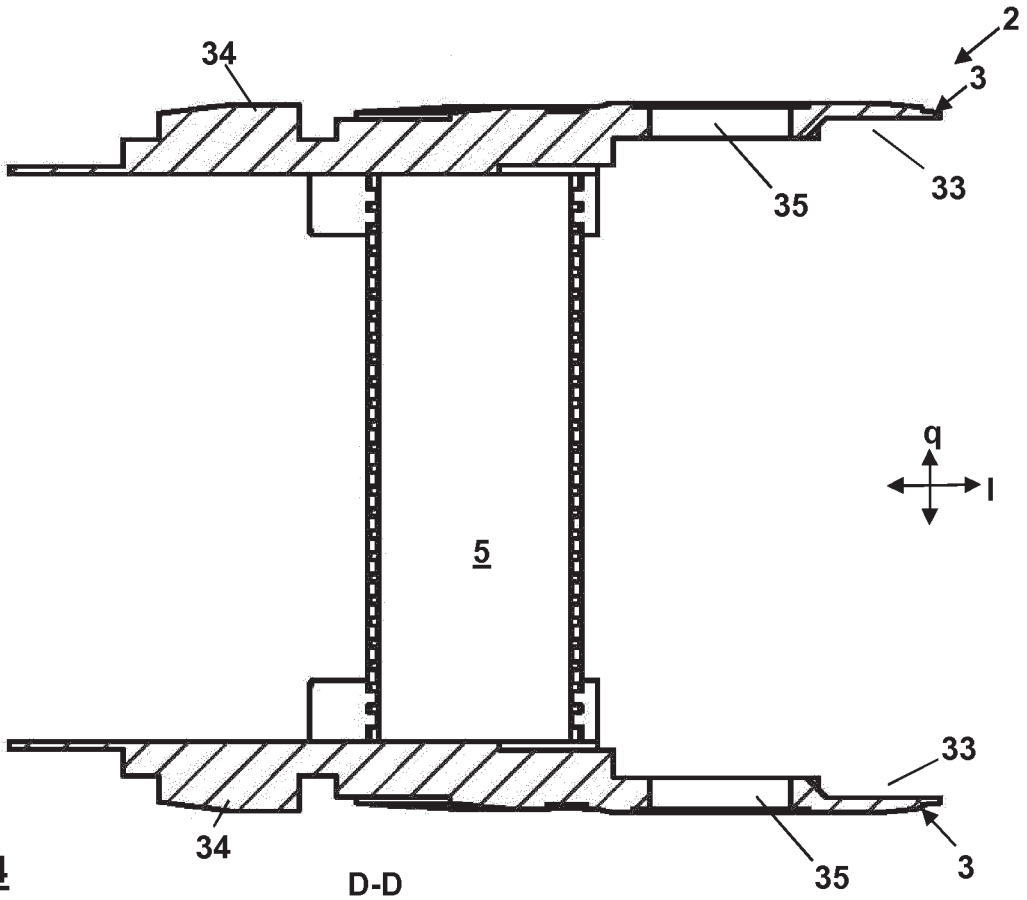

Fig. 4

Fig. 5

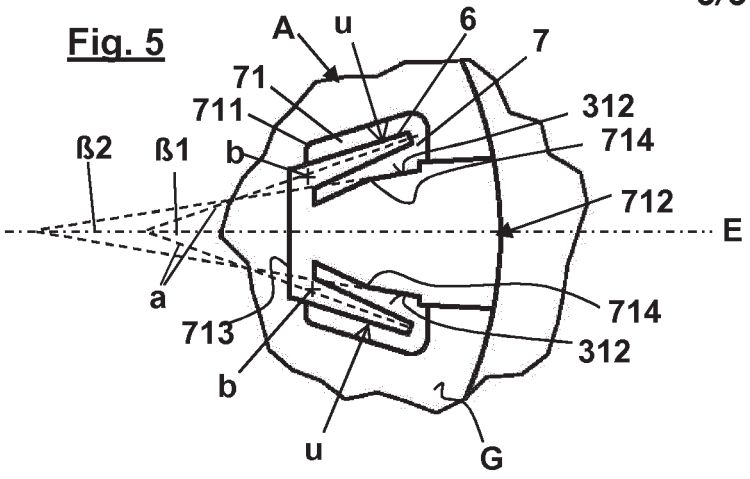

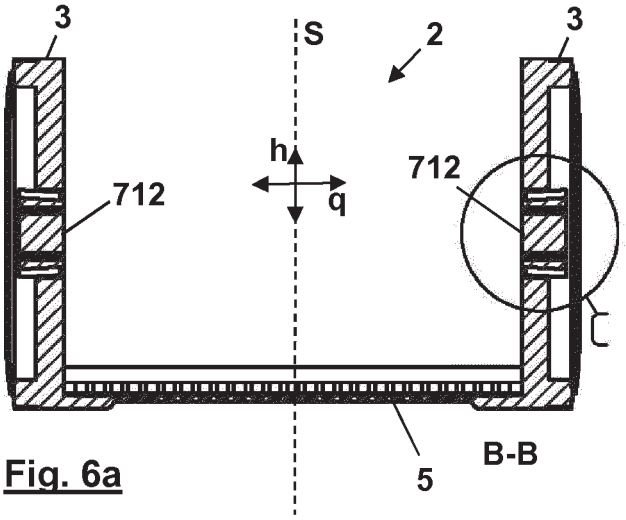

Fig. 6a

Fig. 6b

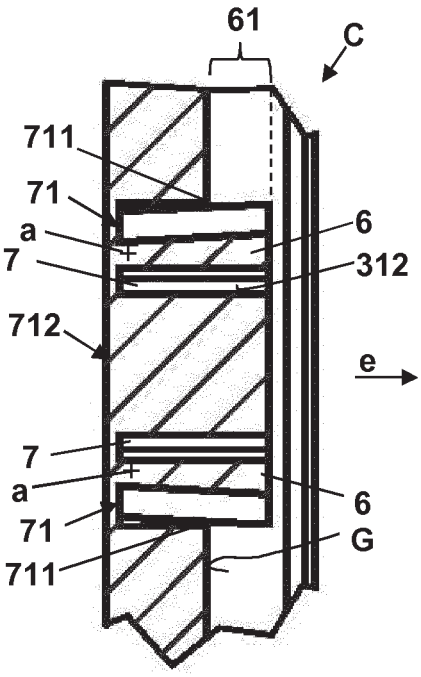

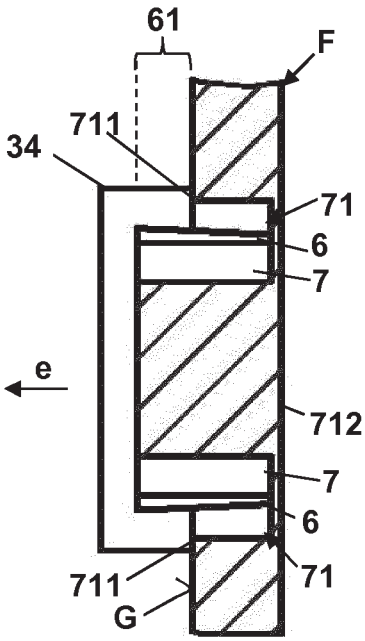

Fig. 7b

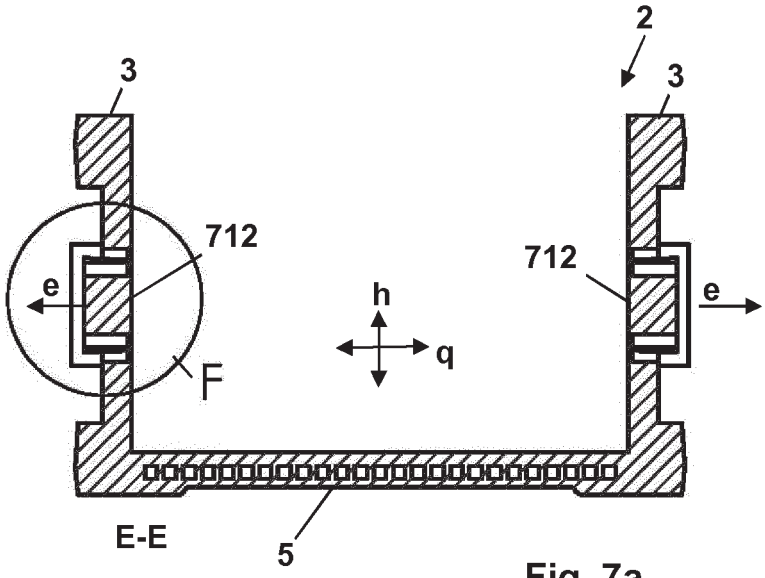

Fig. 7a