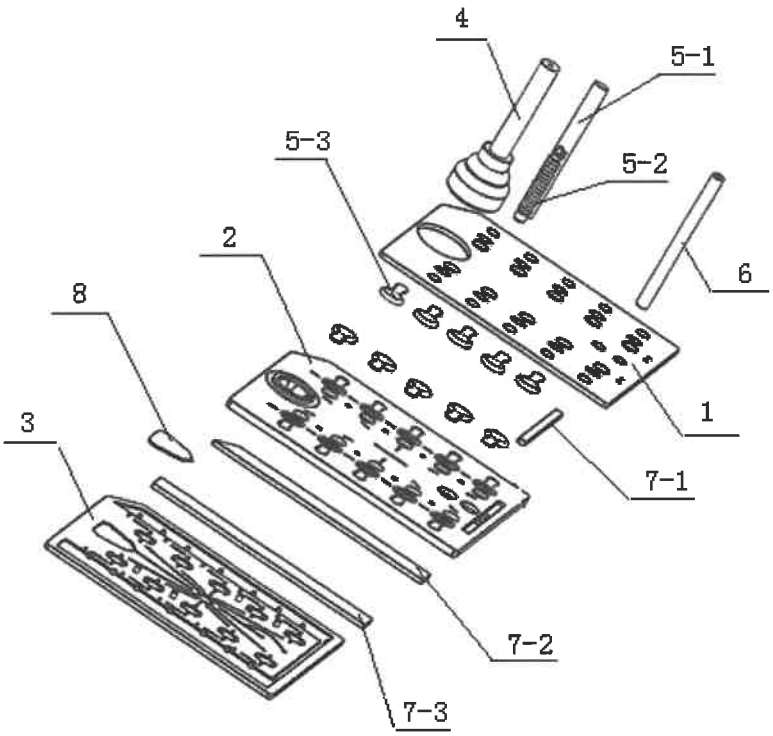

FIG.1

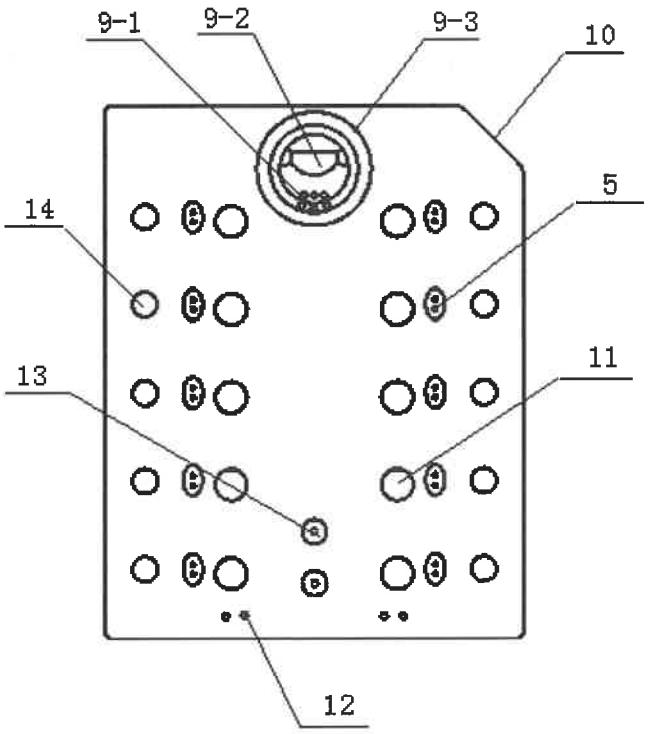

FIG.2

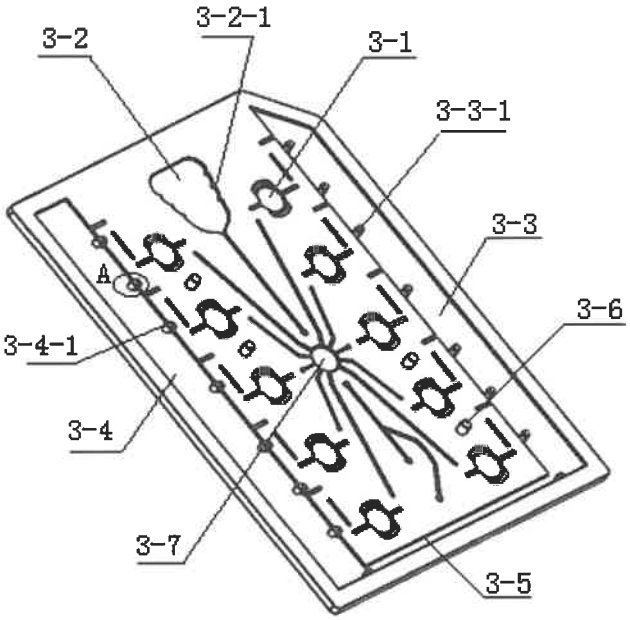

FIG.3

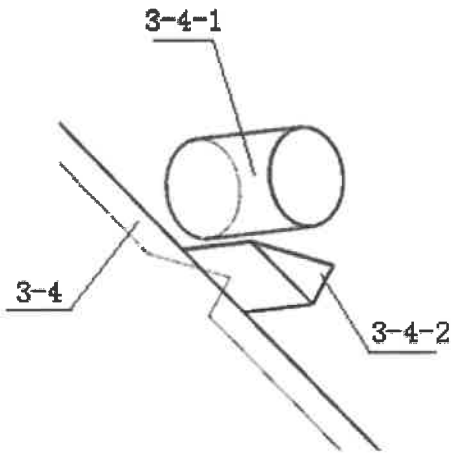

FIG.4a

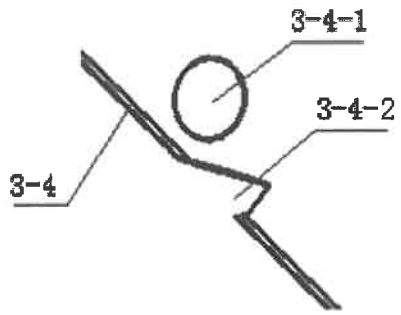

FIG.4b

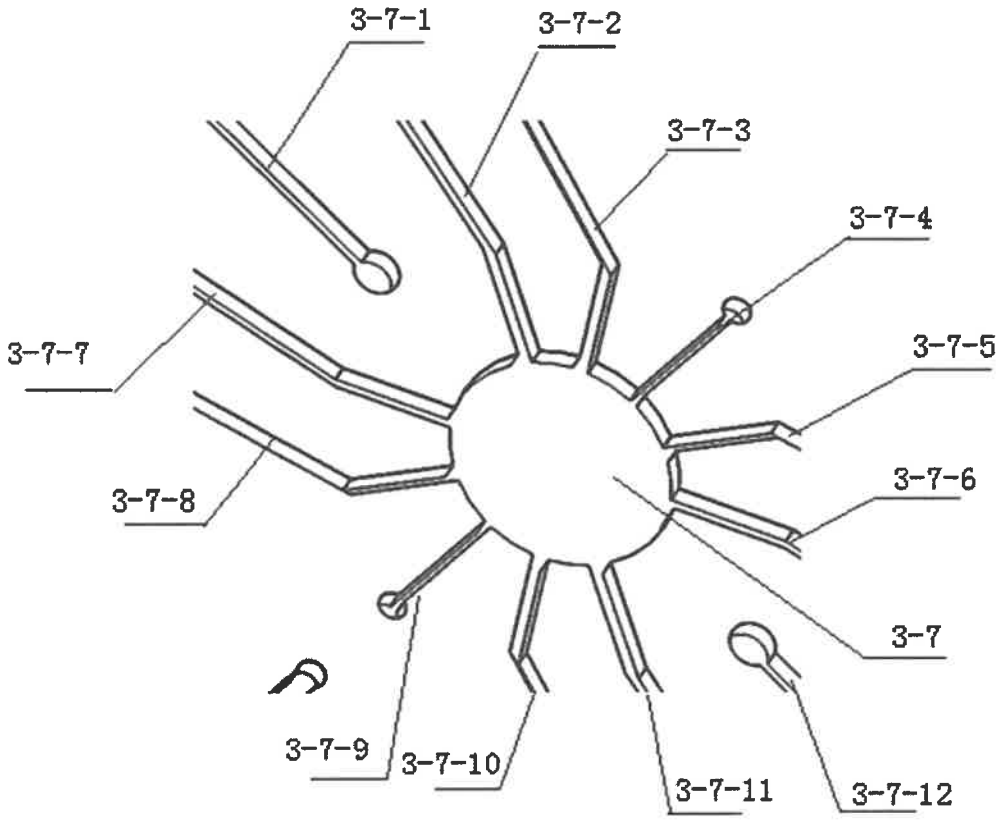

FIG.5

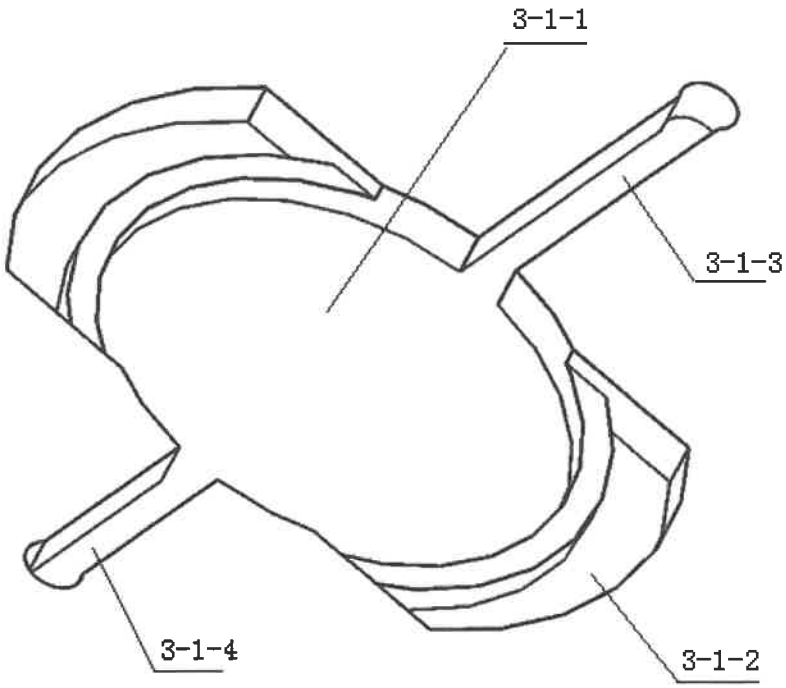

FIG.6

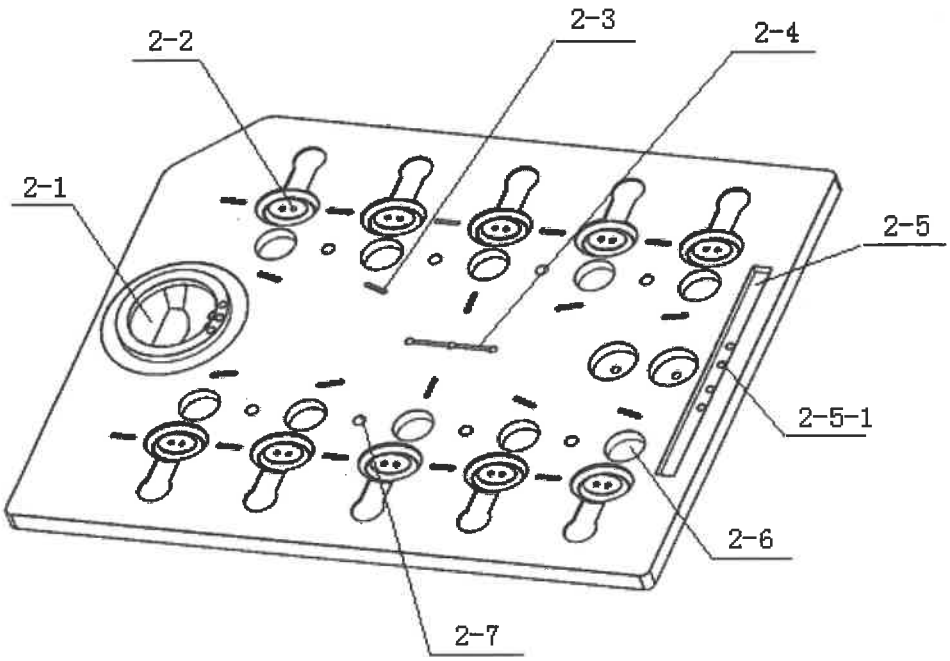

FIG.7

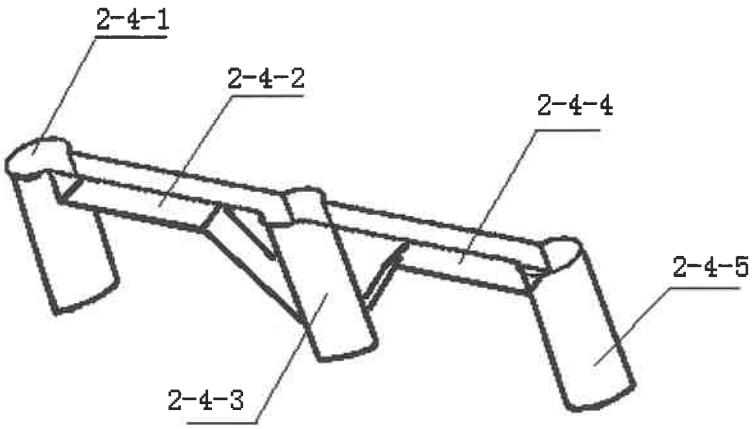

FIG.8

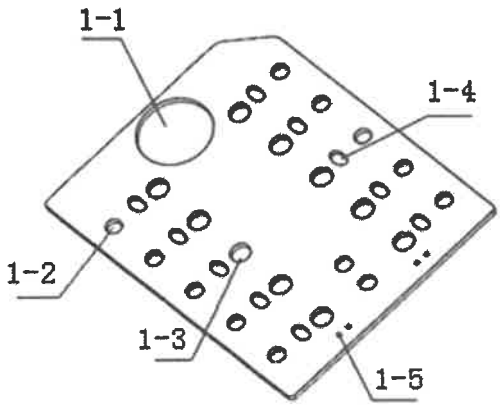

FIG.9a

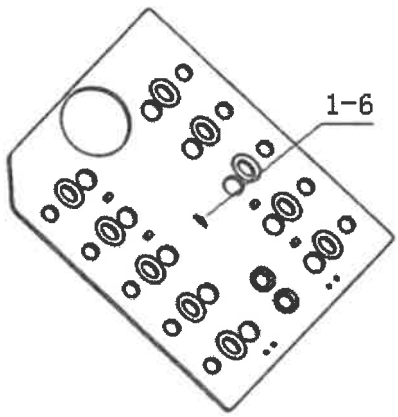

FIG.9b

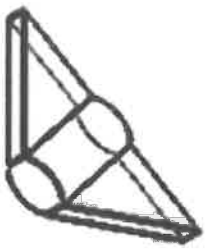

FIG.9c

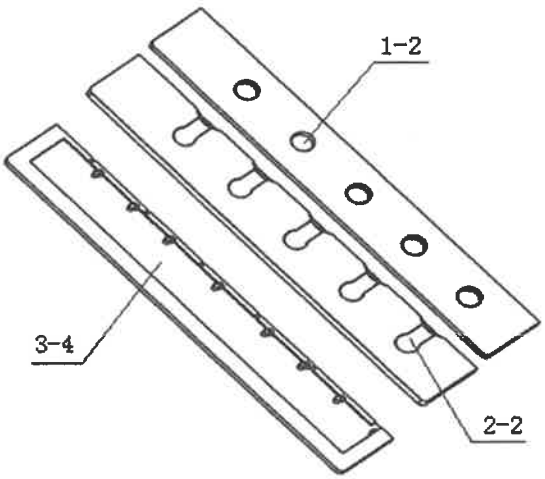

FIG.10a

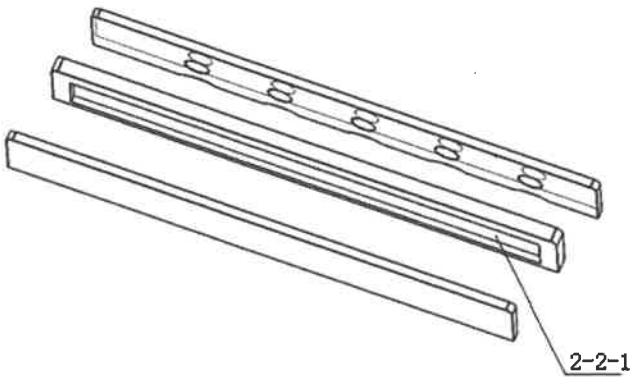

FIG.10b

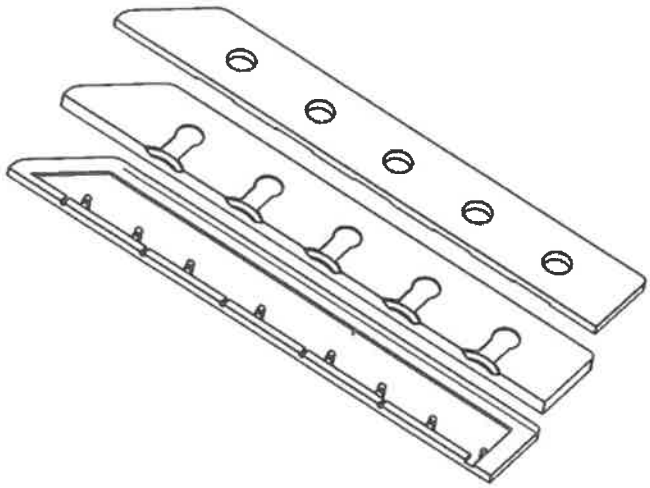

FIG.11a

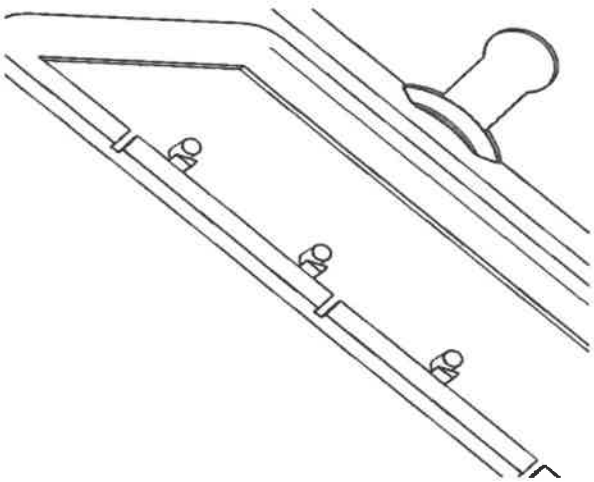

FIG.11b



FIG.11c

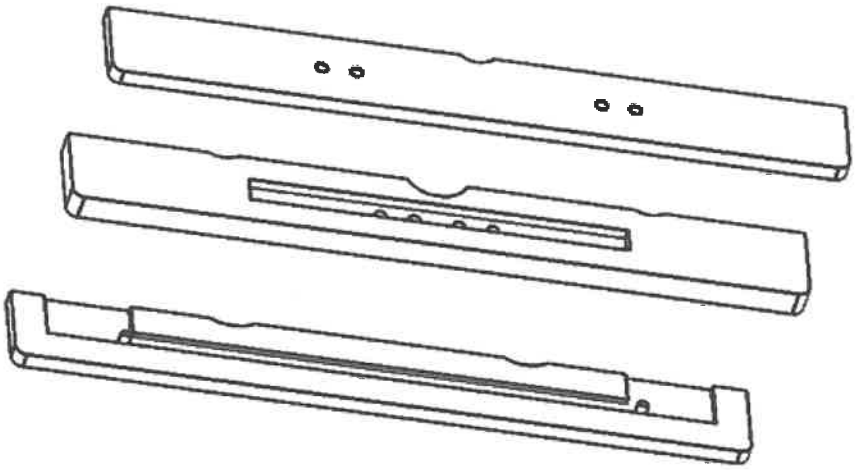

FIG.12