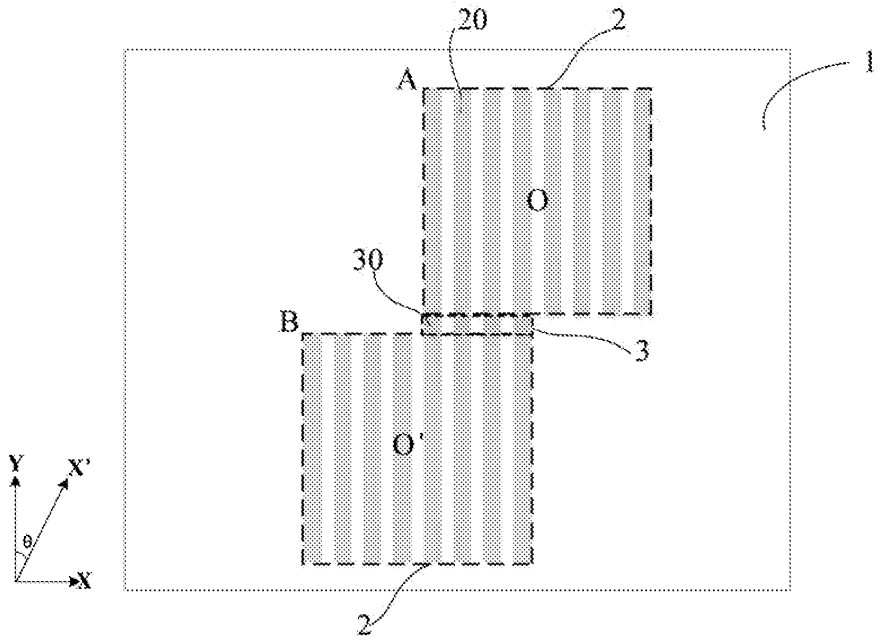

图 1A

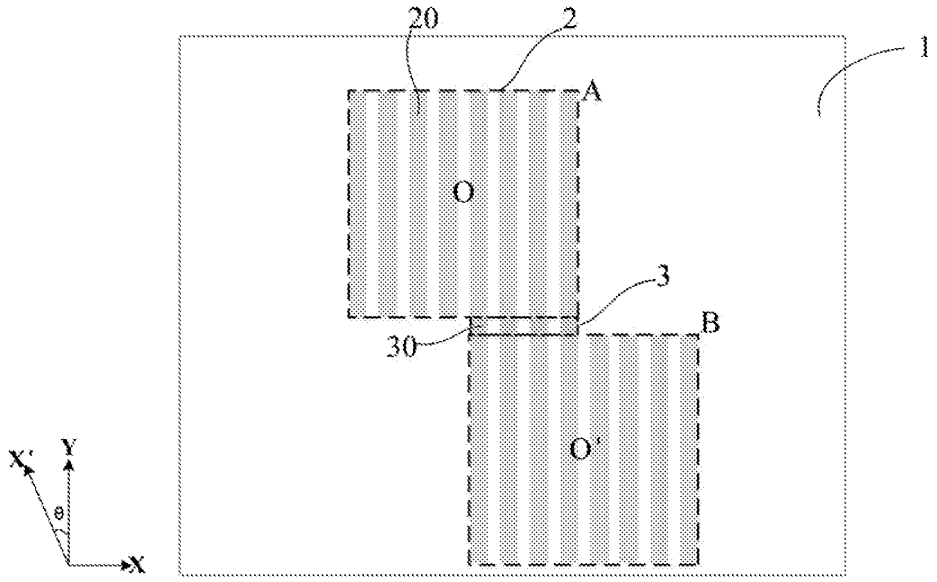

图 1B

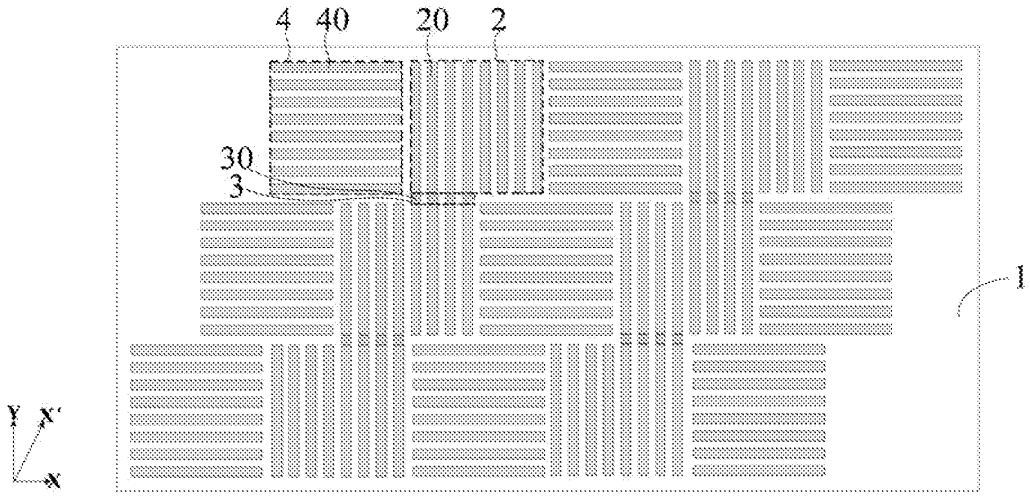

图 2

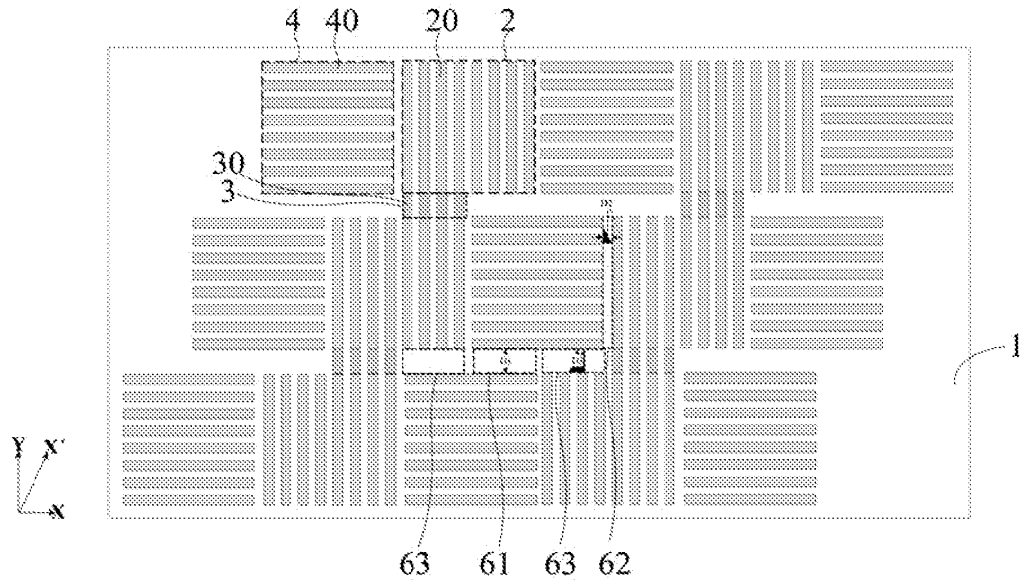

图 3

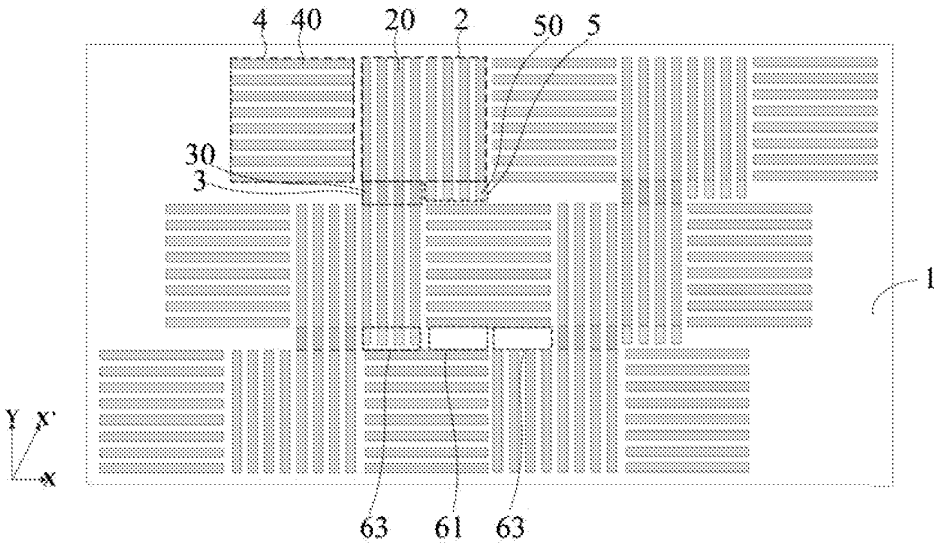
4
40
20
2
50
5
30
3
1
Y
X'
X
63
61
63

图 4

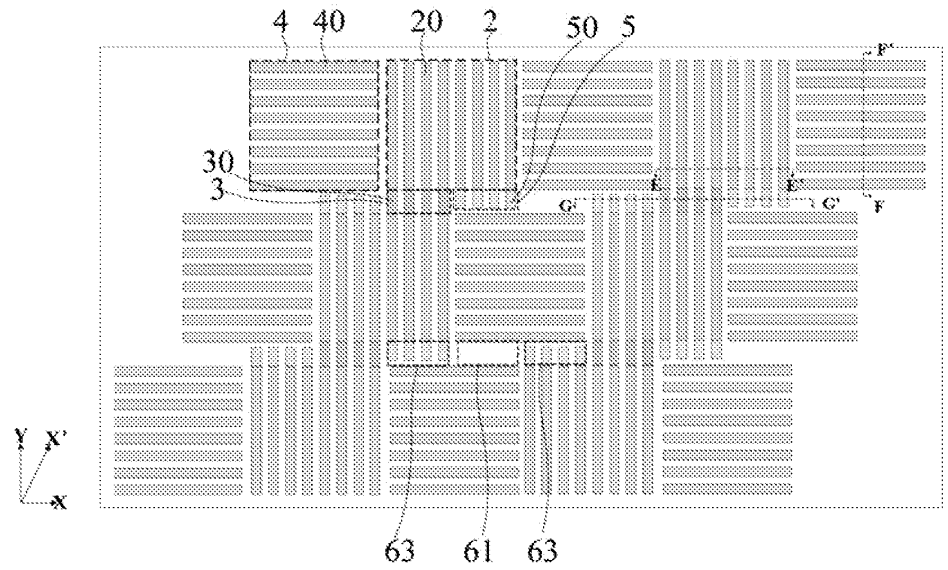
4
40
20
2
50
5
30
3
F'
E
E'
G
G'
F
Y
X'
X
63
61
63

图 5

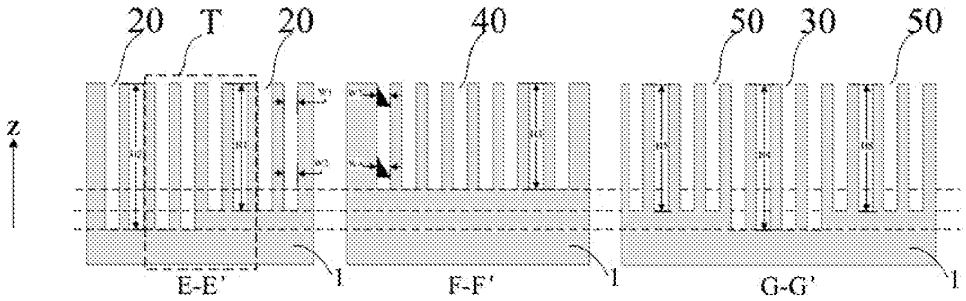
20
T
20
40
50
30
50
Z
E-E'
F-F'
G-G'
1
1
1

图 6

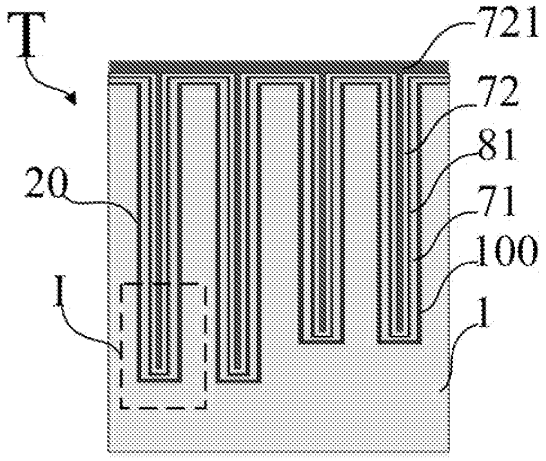
T
721
72
81
20
71
100
I
1

图 7

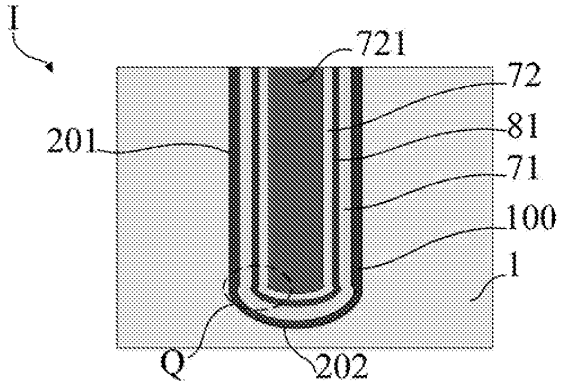
I
721
72
201
81
71
100
1
Q
202

图 8

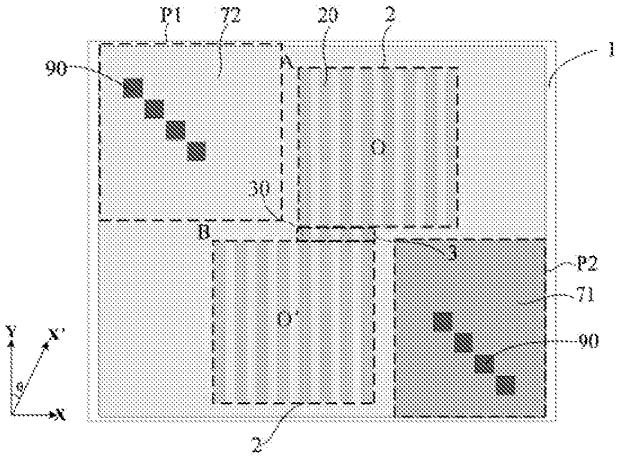
P1
72
20
2
1
90
A
O
30
B
3
P2
71
O'
90
Y
X'
θ
X
2

图 9A

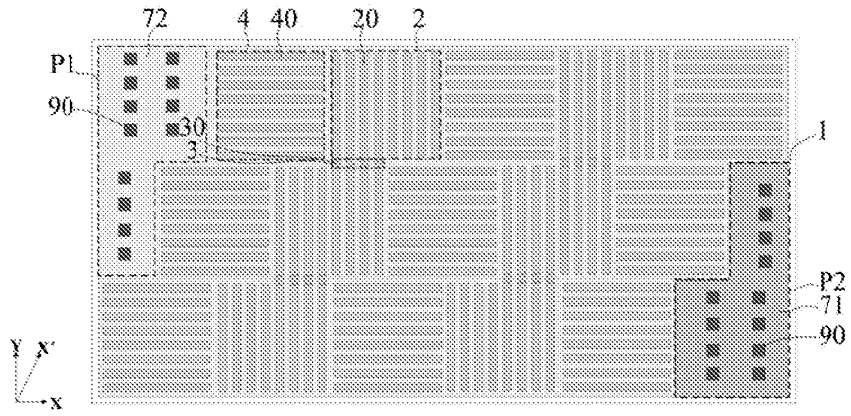
72
4
40
20
2
P1
90
30
3
1
P2
71
90
Y
X'
x

图 9B

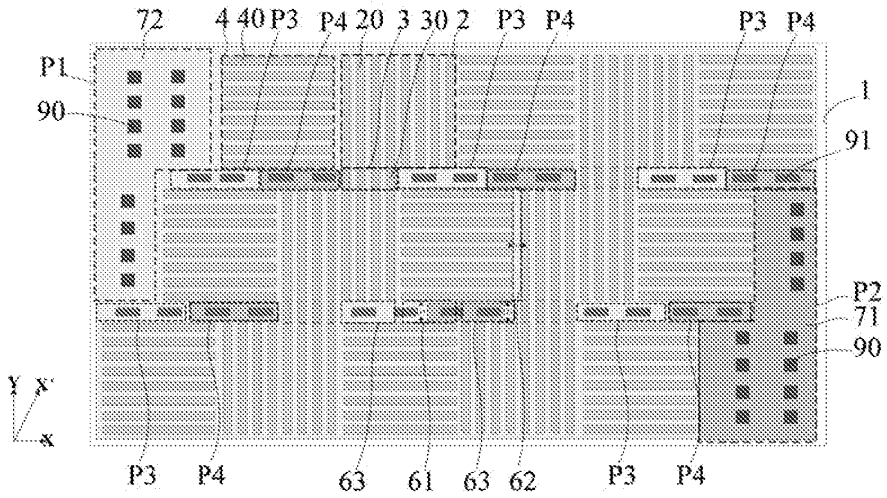
72
4
40
P3
P4
20
3
30
2
P3
P4
P3
P4
P1
90
1
91
P2
71
90
Y
X'
x
P3
P4
63
61
63
62
P3
P4

图 9C

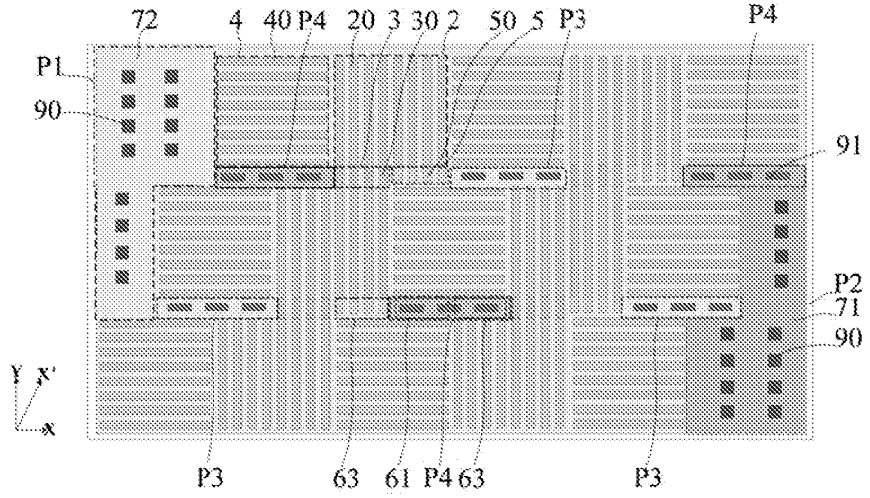
72
4
40
P4
20
3
30
2
50
5
P3
P4
P1
90
91
P2
71
90
Y
X'
x
P3
63
61
P4
63
P3

图 9D

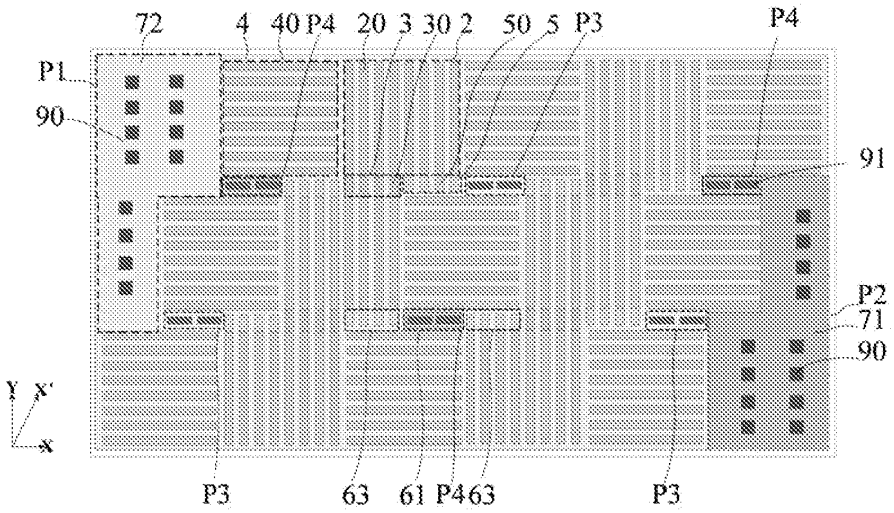

图 9E

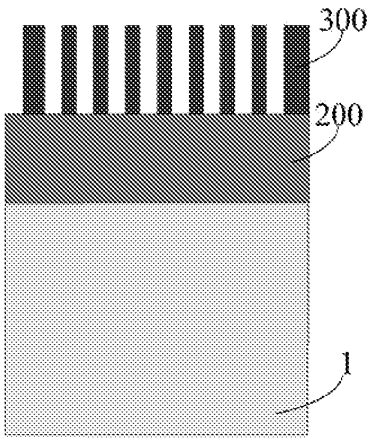

图 10A

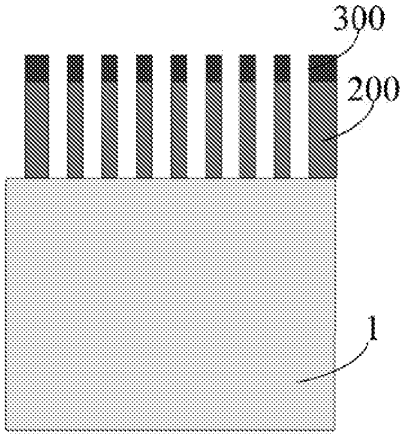

图 10B

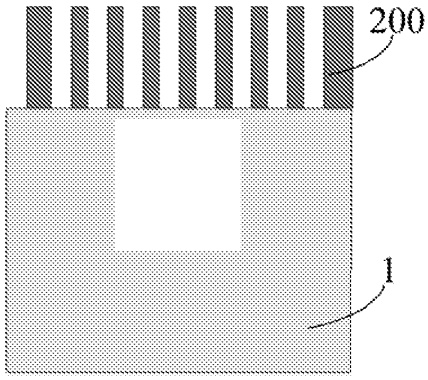

图 10C

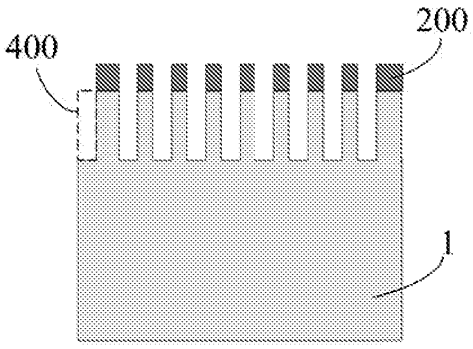

图 10D