FIG. 1

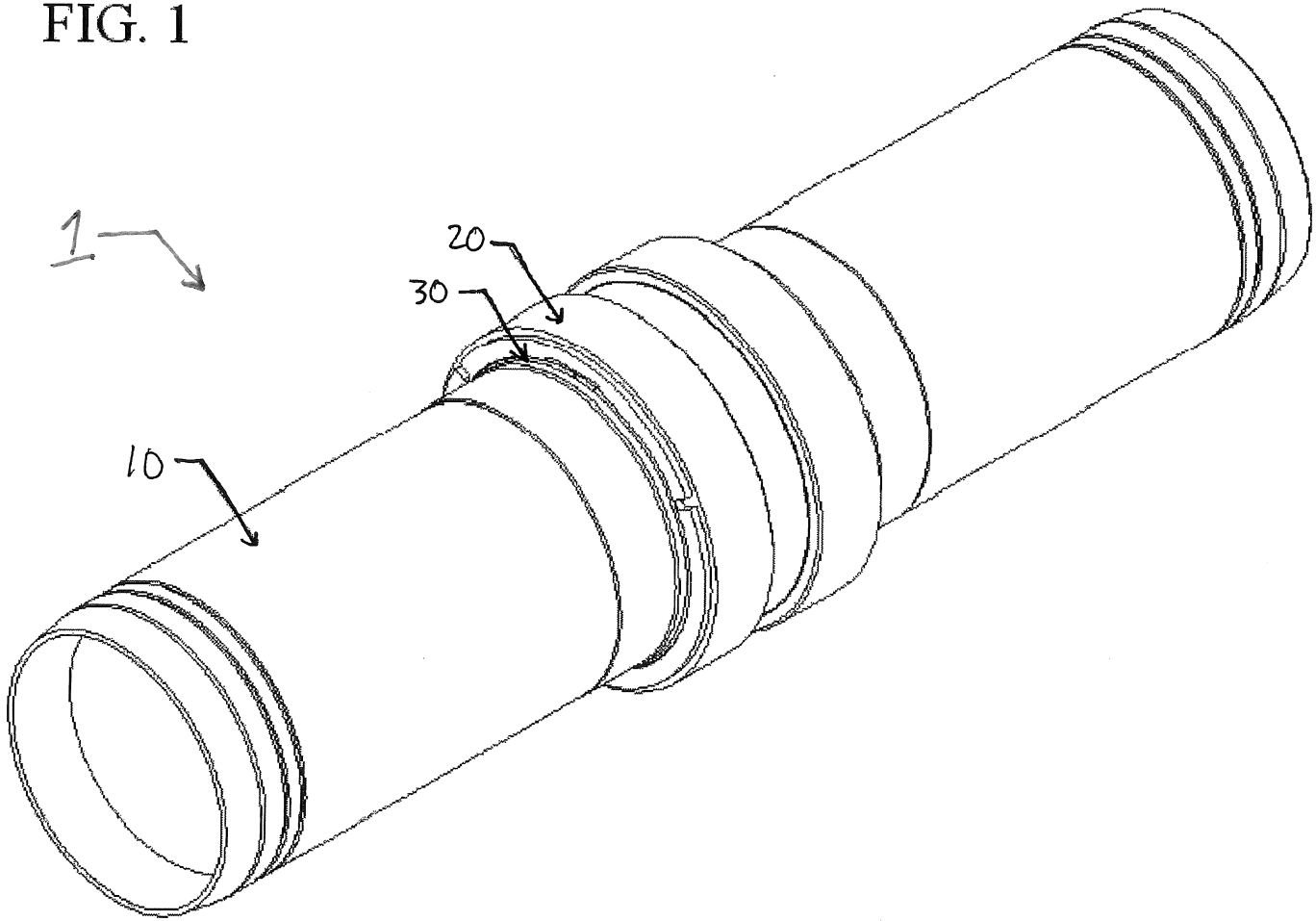

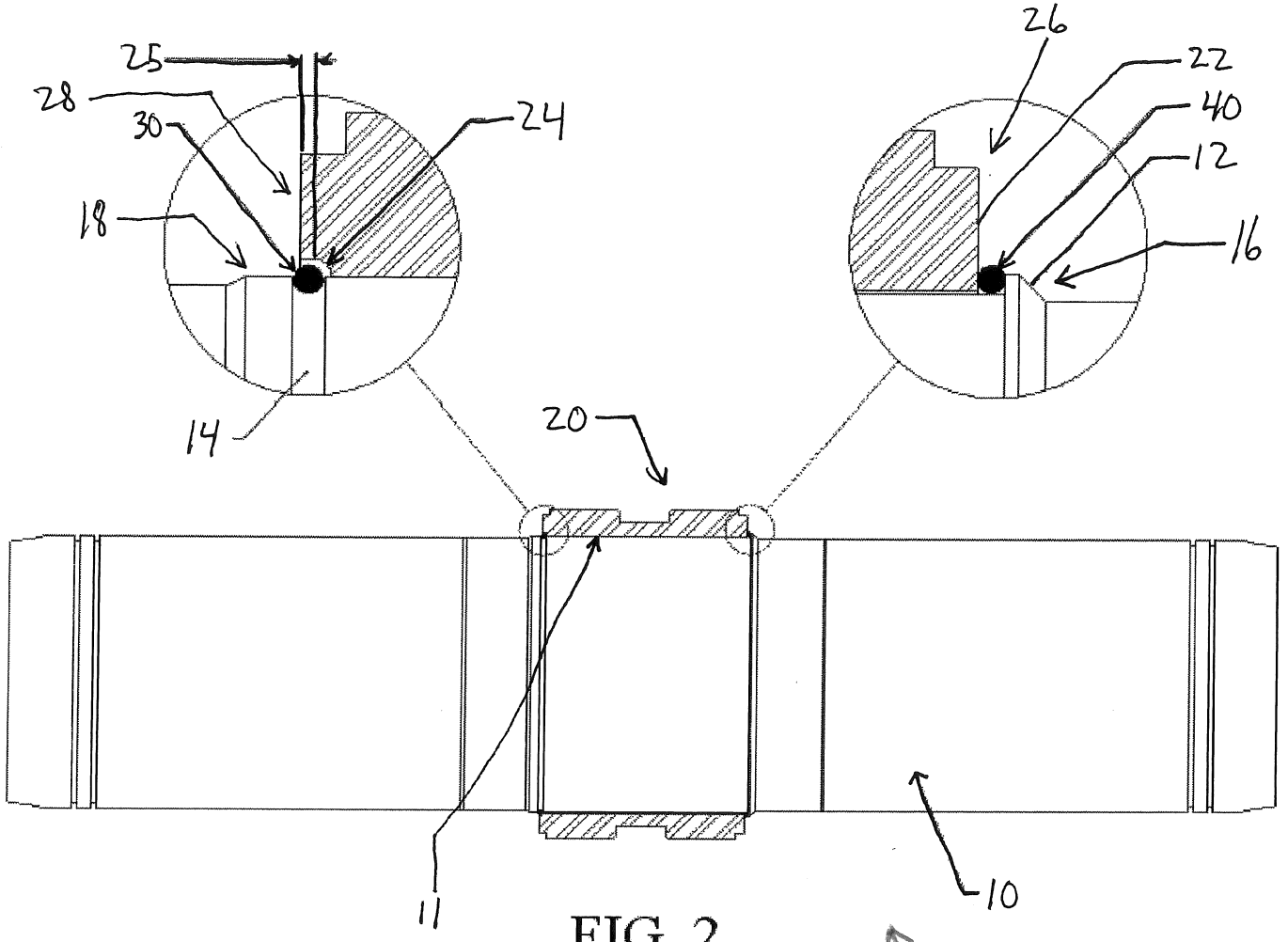

FIG. 2

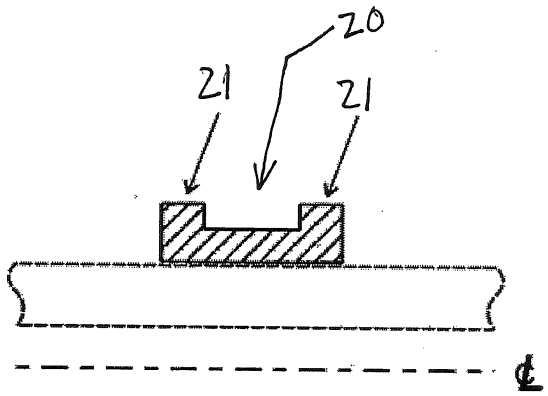

FIG. 3A

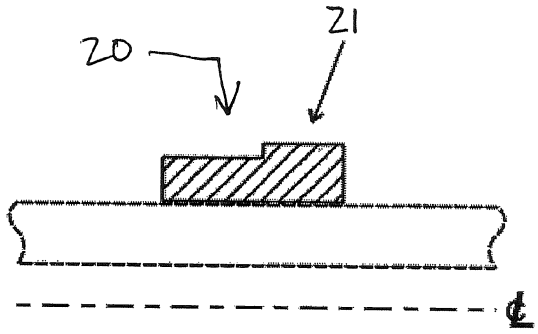

FIG. 3B

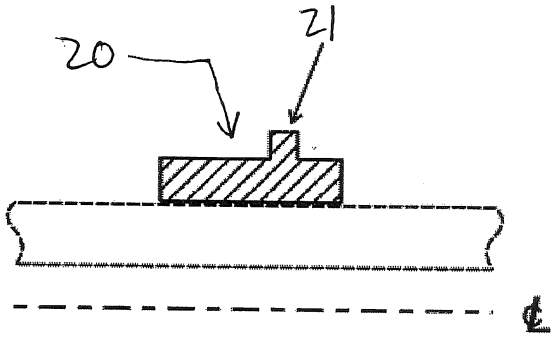

FIG. 3C

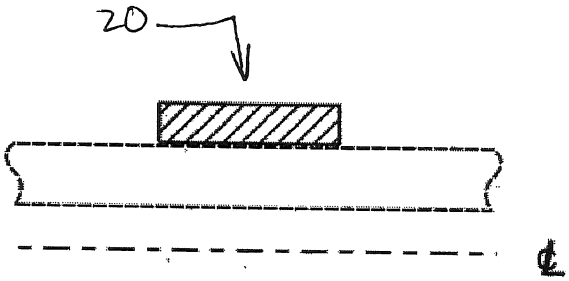

FIG. 3D

FIG. 4

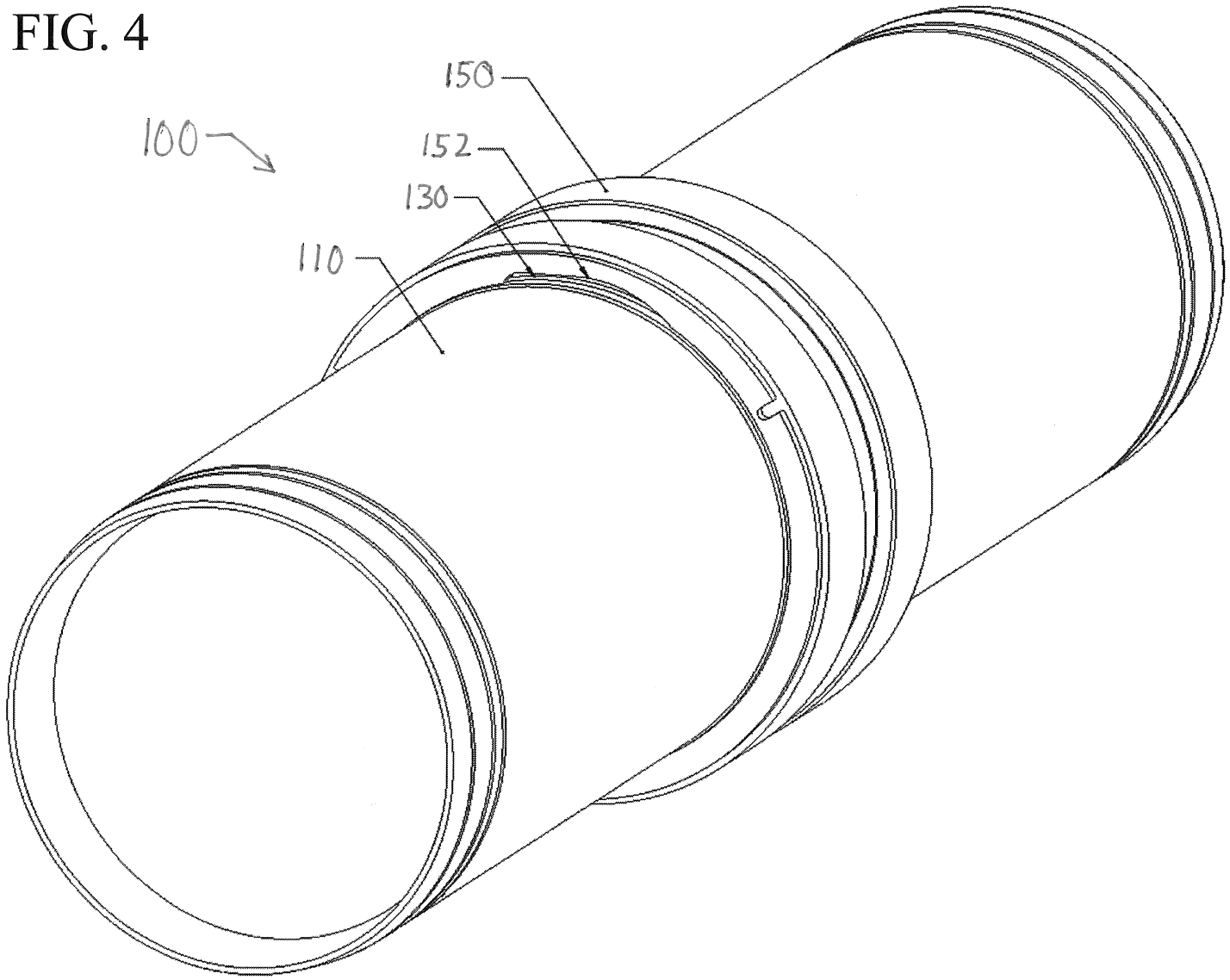

FIG. 5A

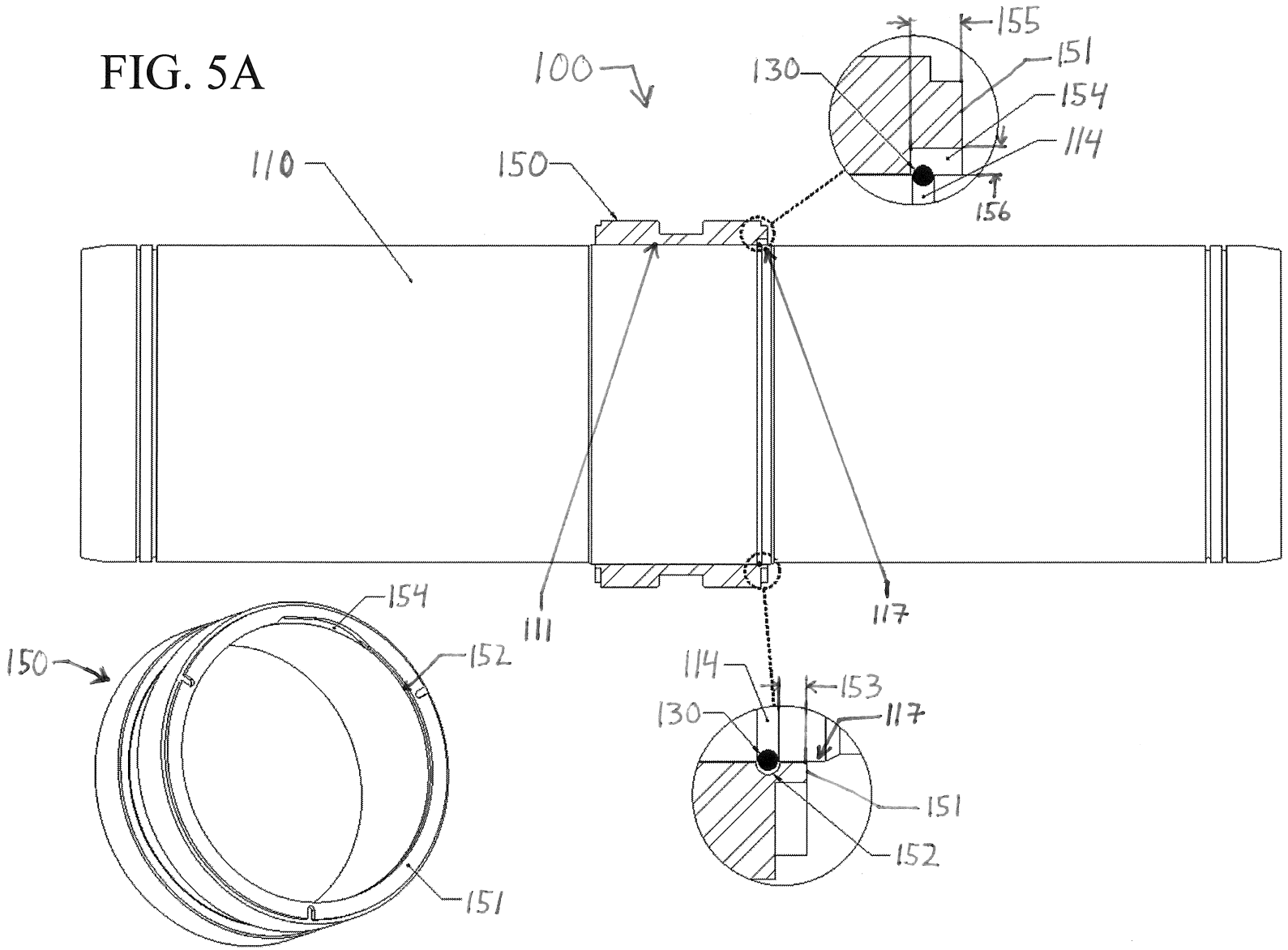

FIG. 5B