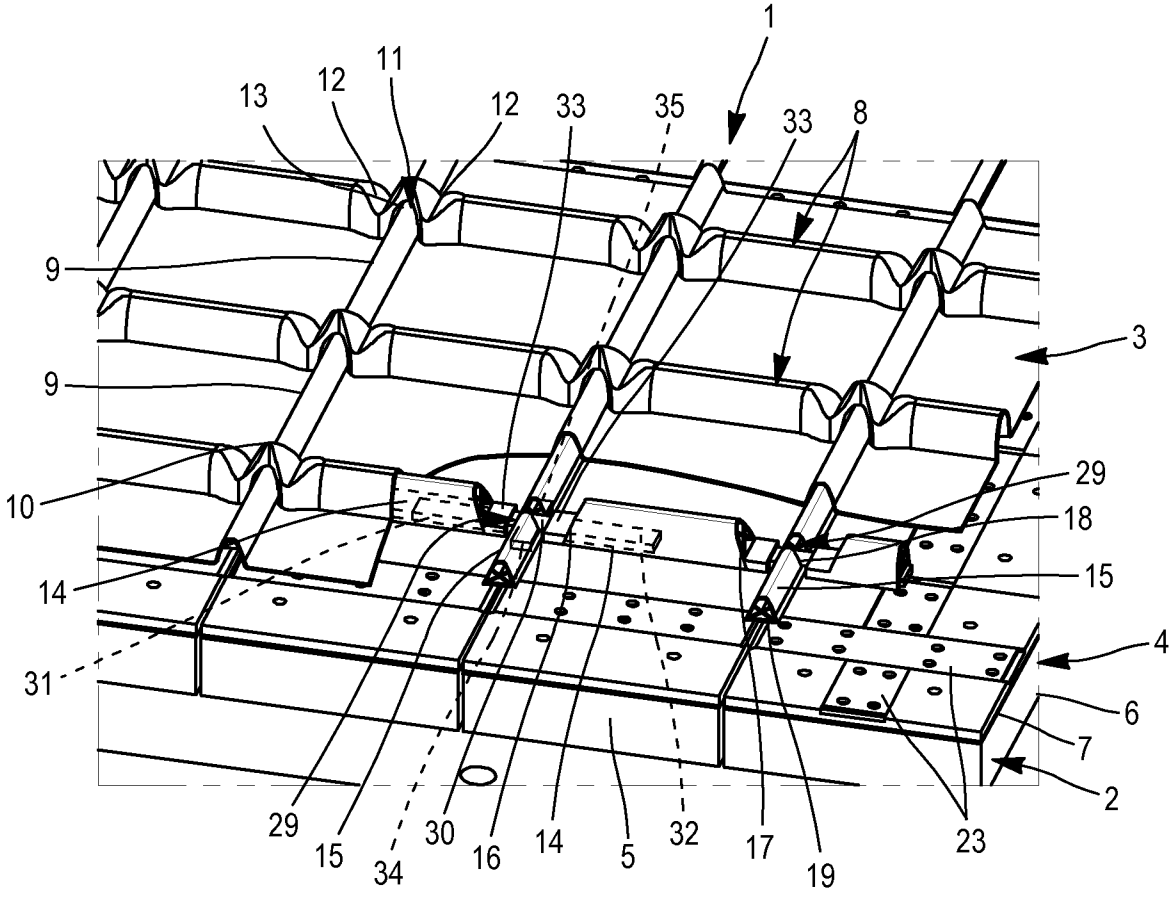
1
13
12
11
12
33
35
33
8
9
9
3
10
29
18
14
15
4
31
6
7
2
29
15
34
30
16
14
5
32
17
19
23

FIG. 1

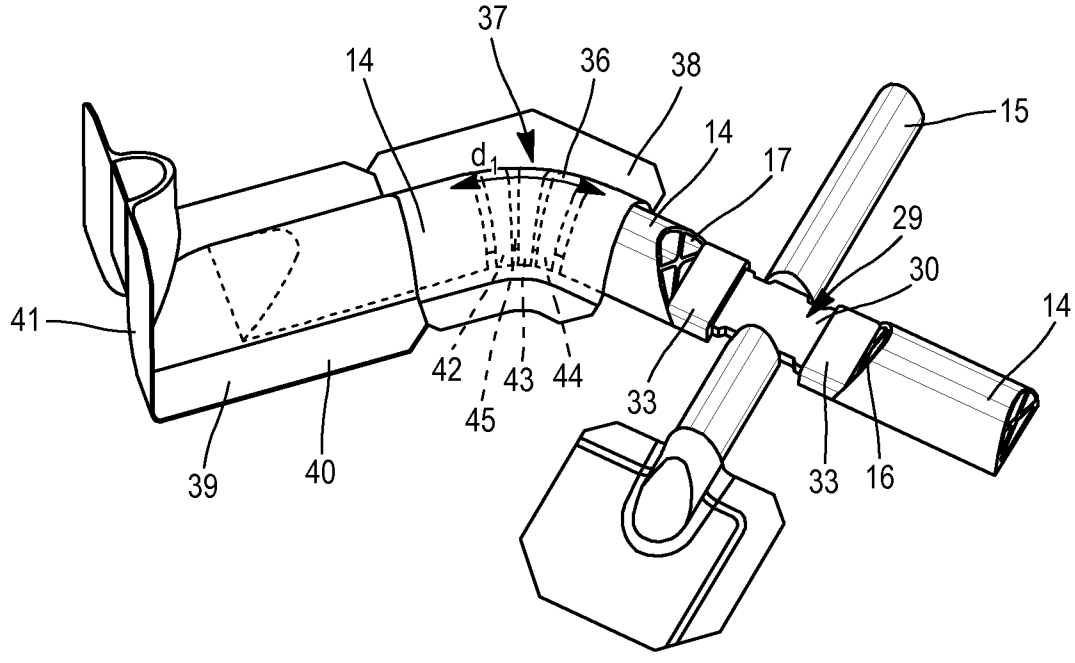
37
14
36
38
15
14
17
d_1
29
30
14
41
42
43
44
45
33
39
40
33
16

FIG. 2

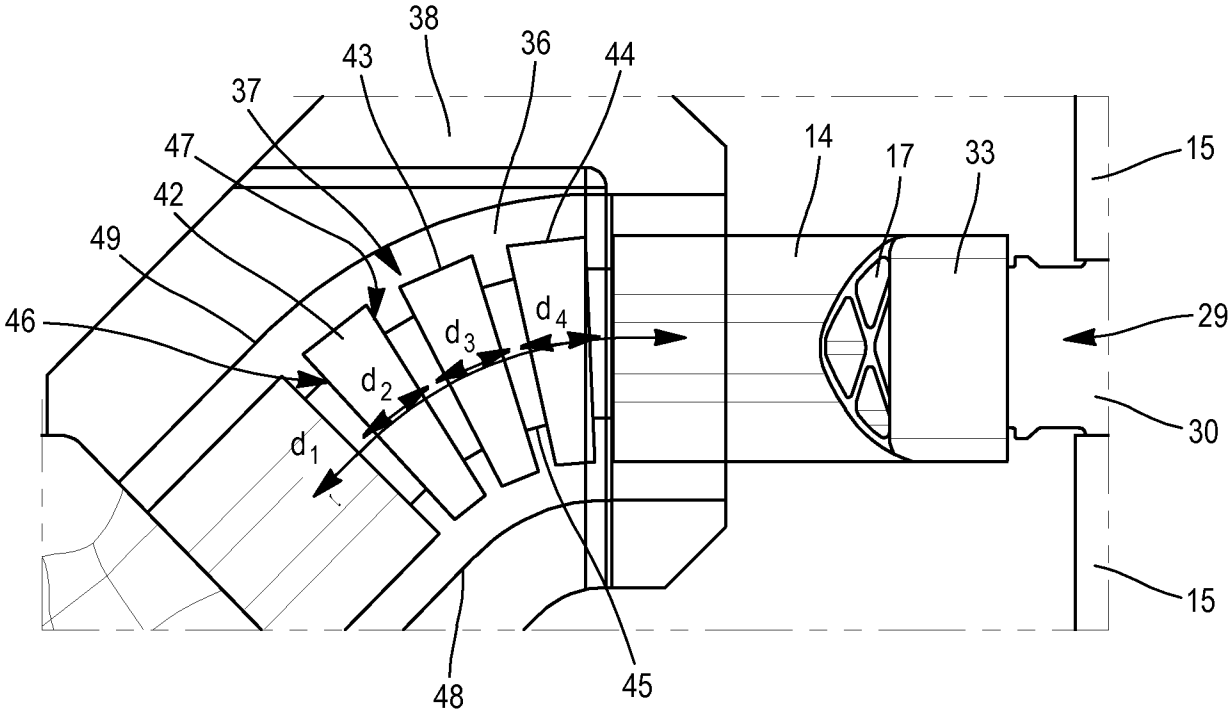
38
43
36
44
37
47
42
49
46
14
17
33
15
29
30
15
d_1
d_2
d_3
d_4
48
45

FIG. 3

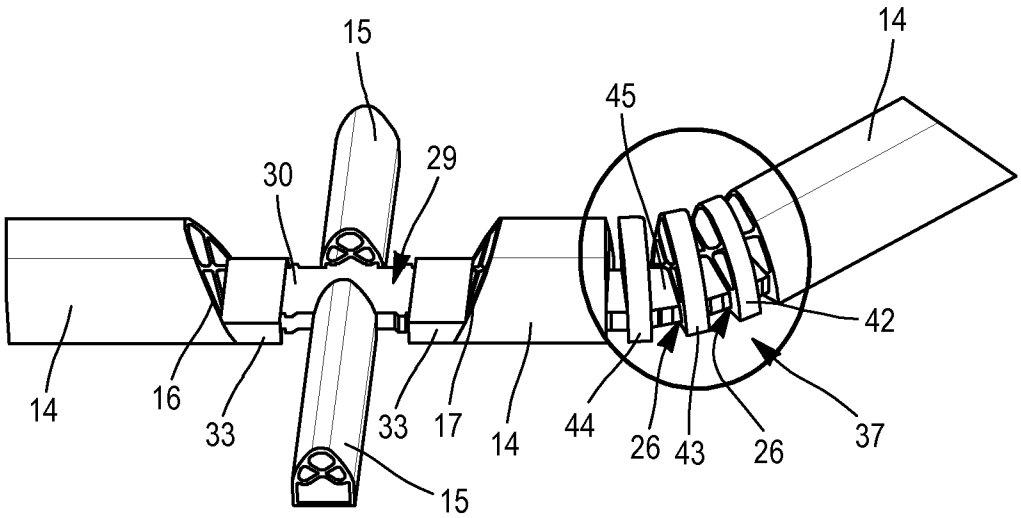
15
14
45
30
29
42
14
16
33
33
17
14
44
26
43
26
37
15

FIG. 4

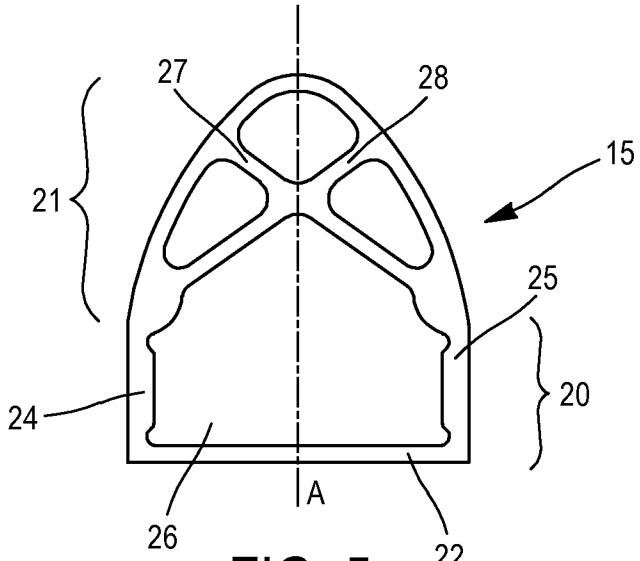

FIG. 5

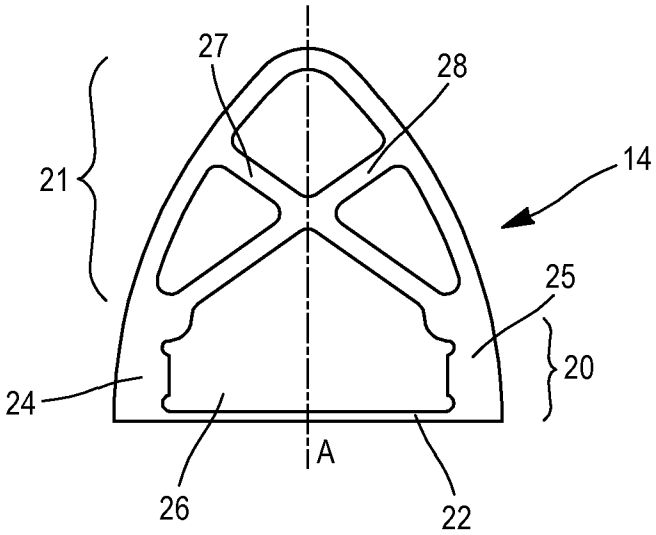

FIG. 6

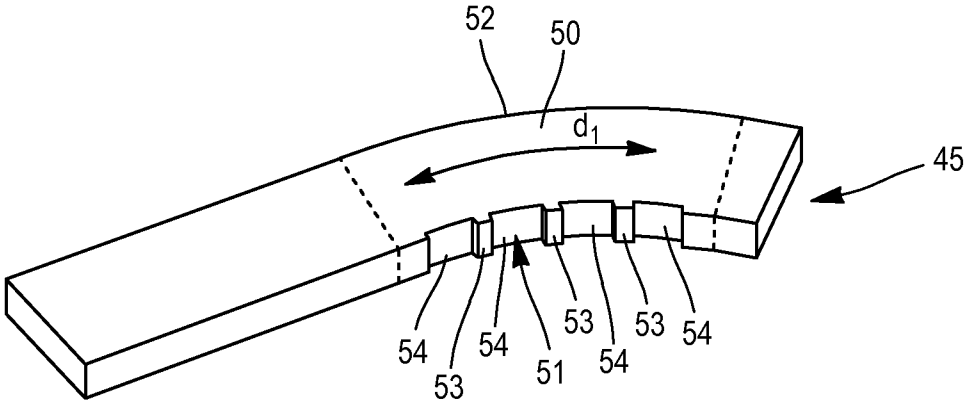

FIG. 7

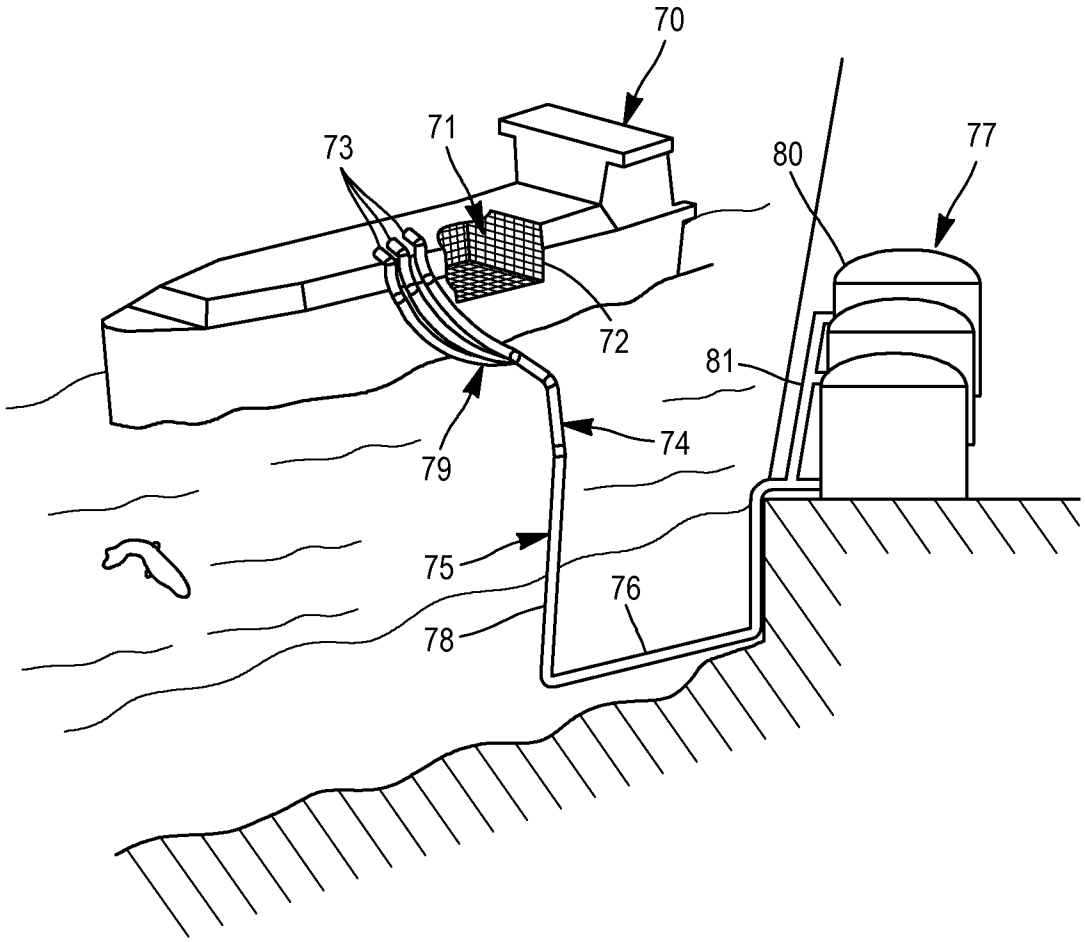

FIG. 8