FIG 1

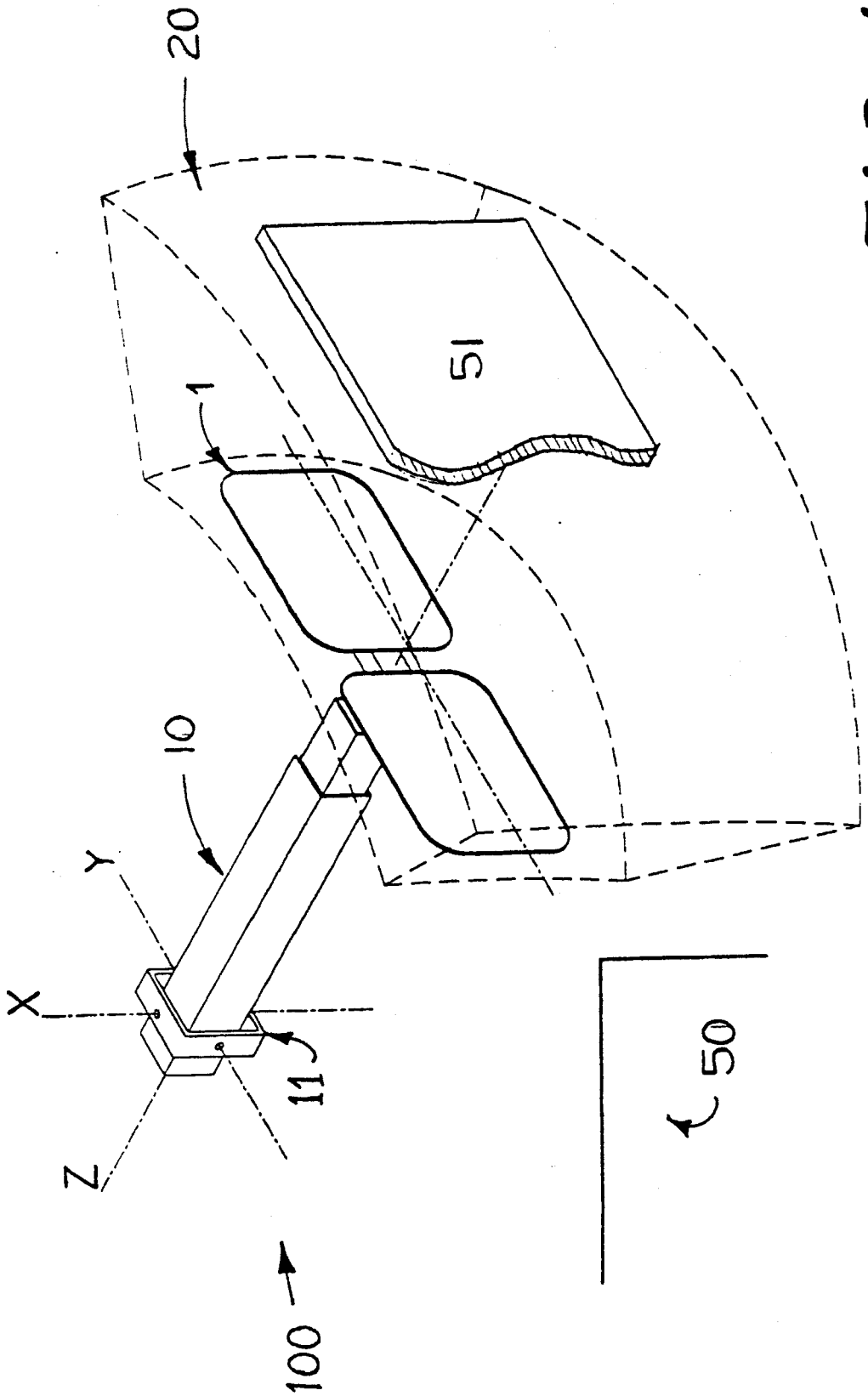

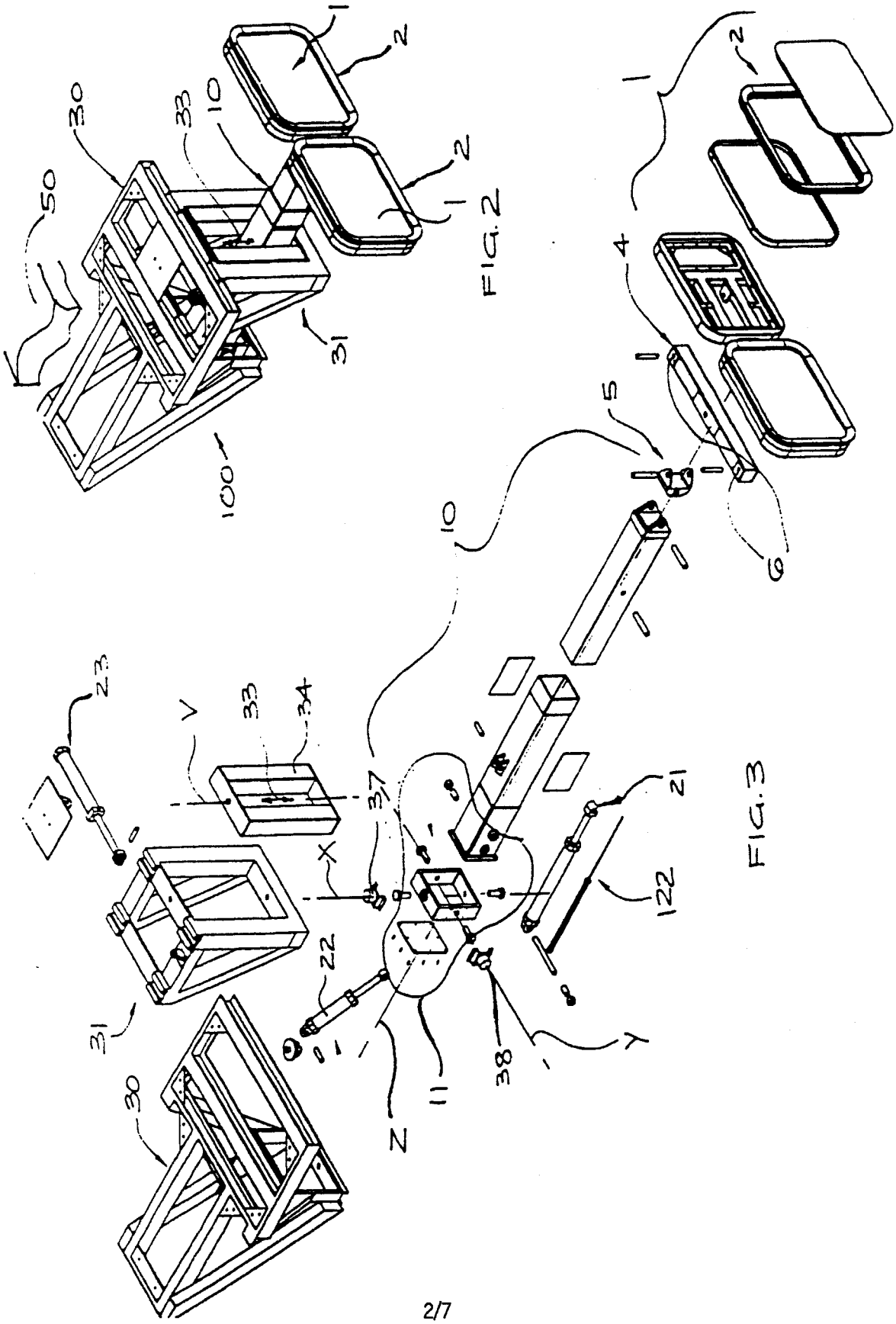

FIG. 2

FIG. 3

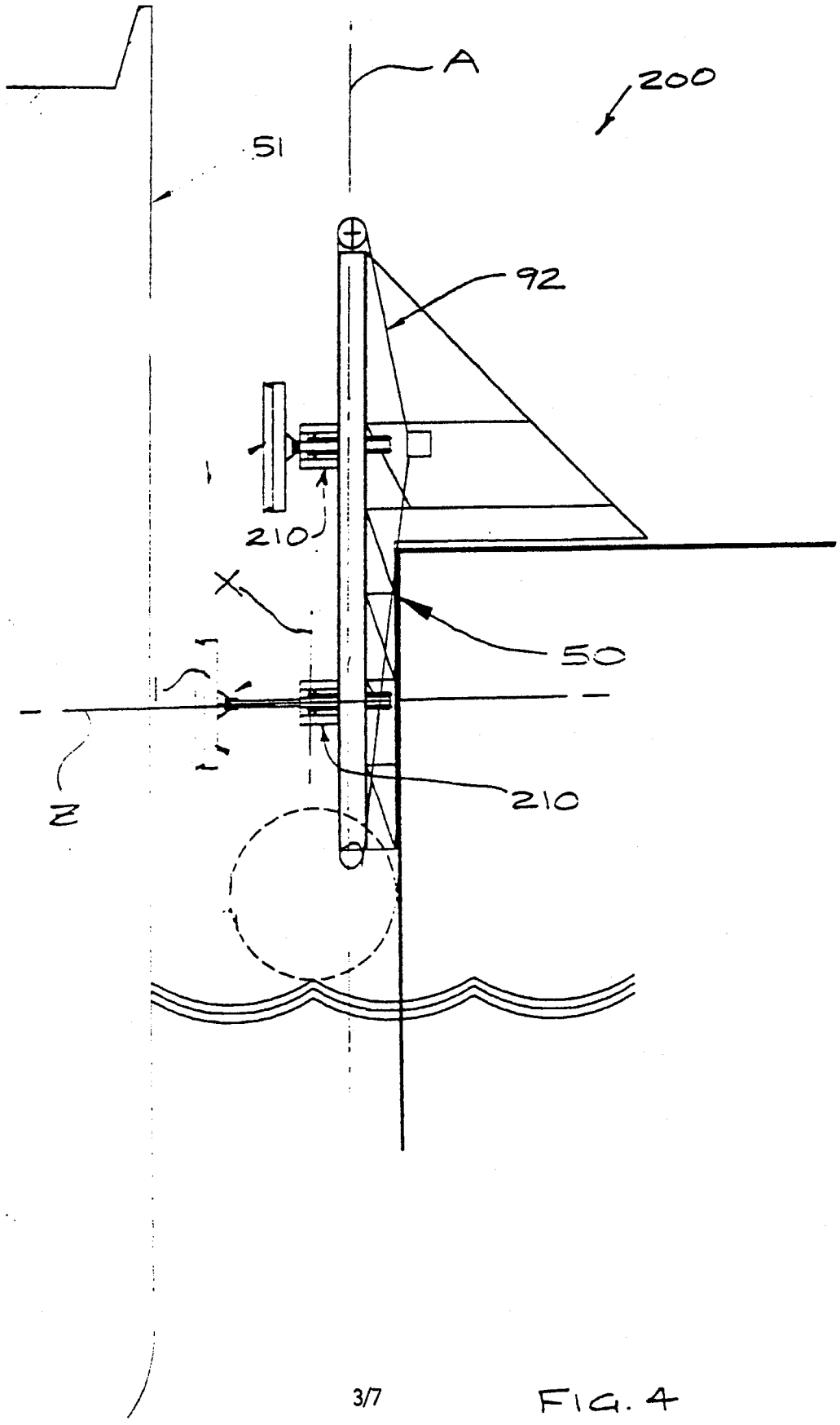

3/7

FIG. 4

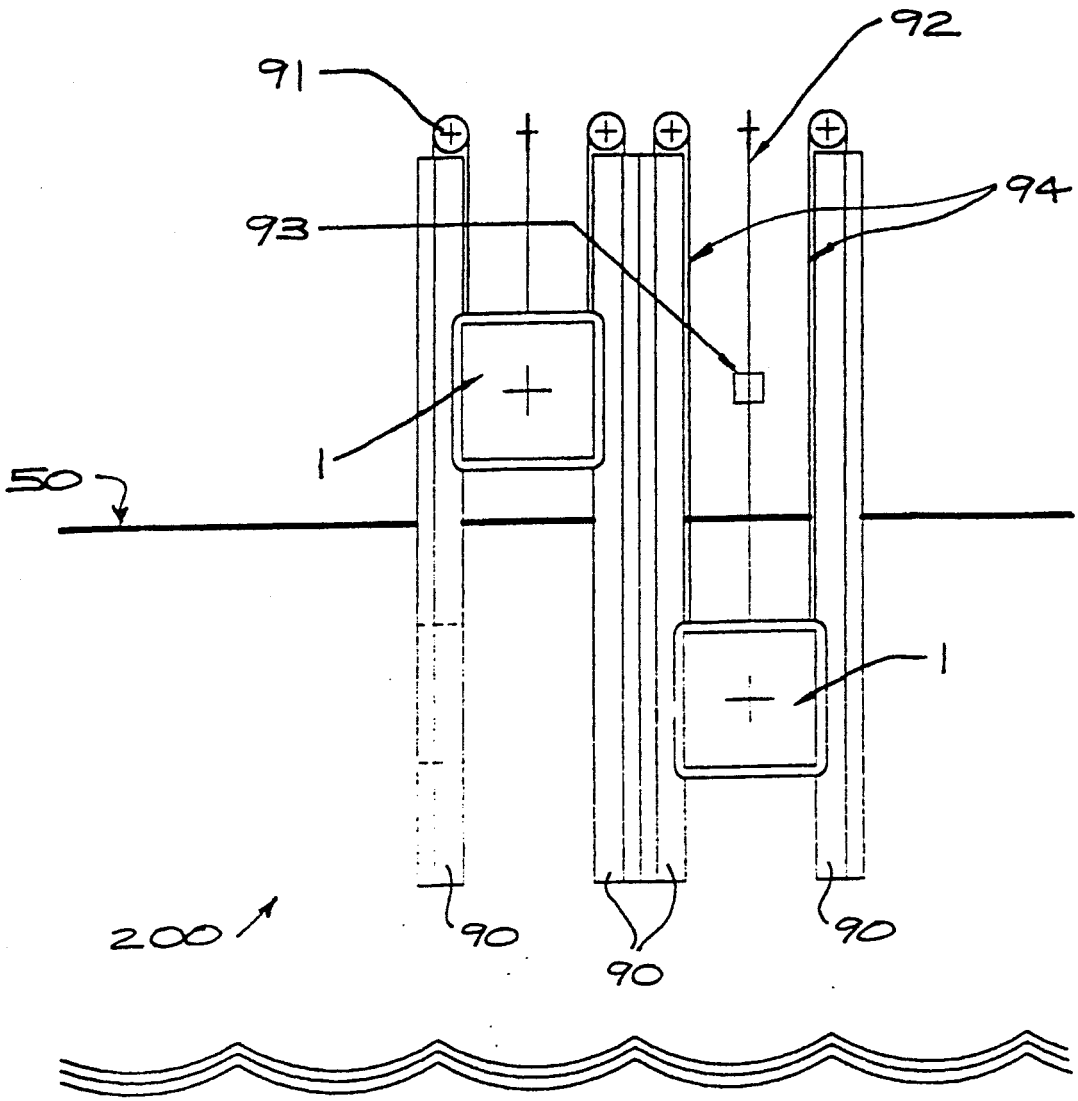

FIG.5

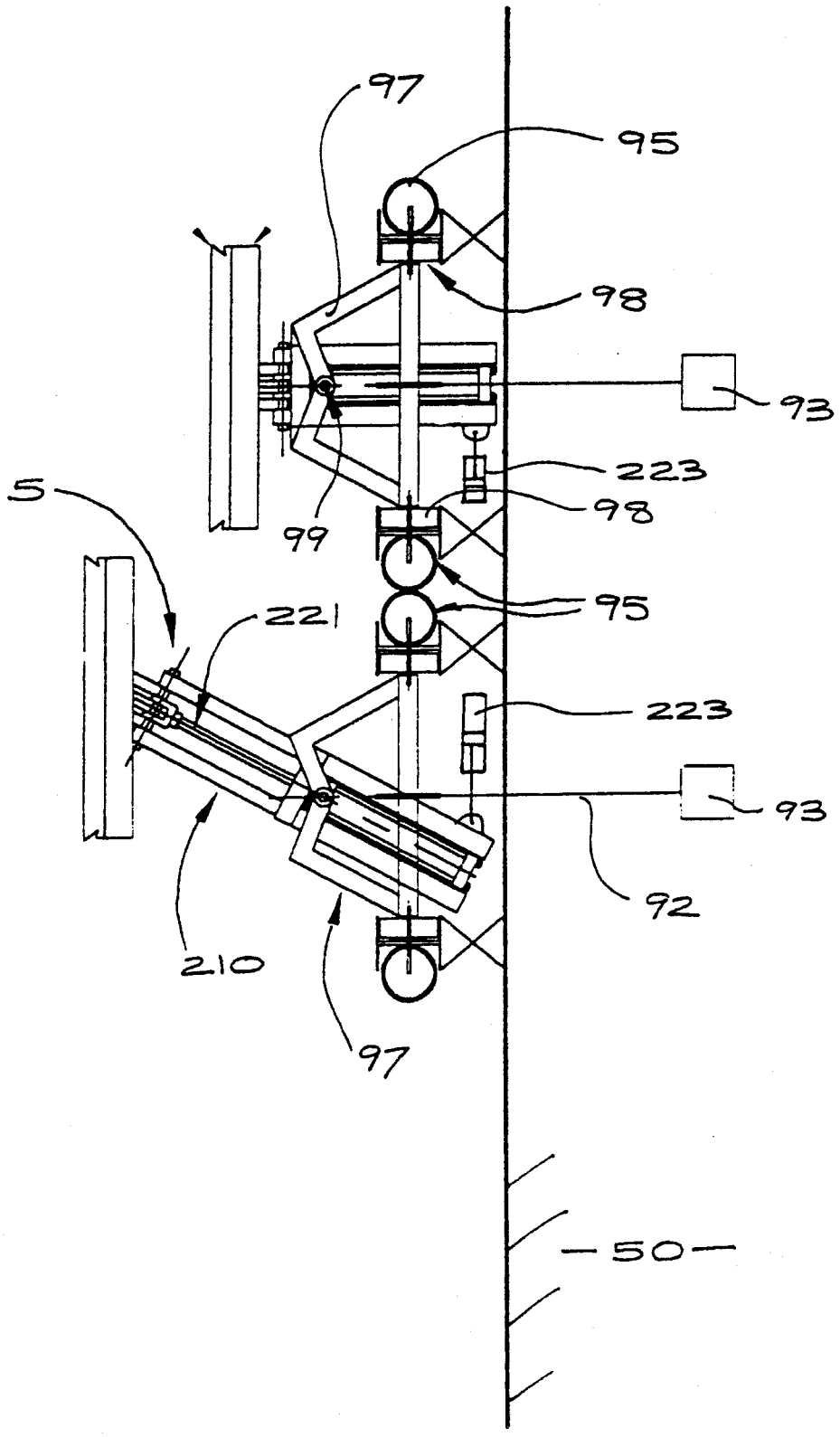

FIG. 6

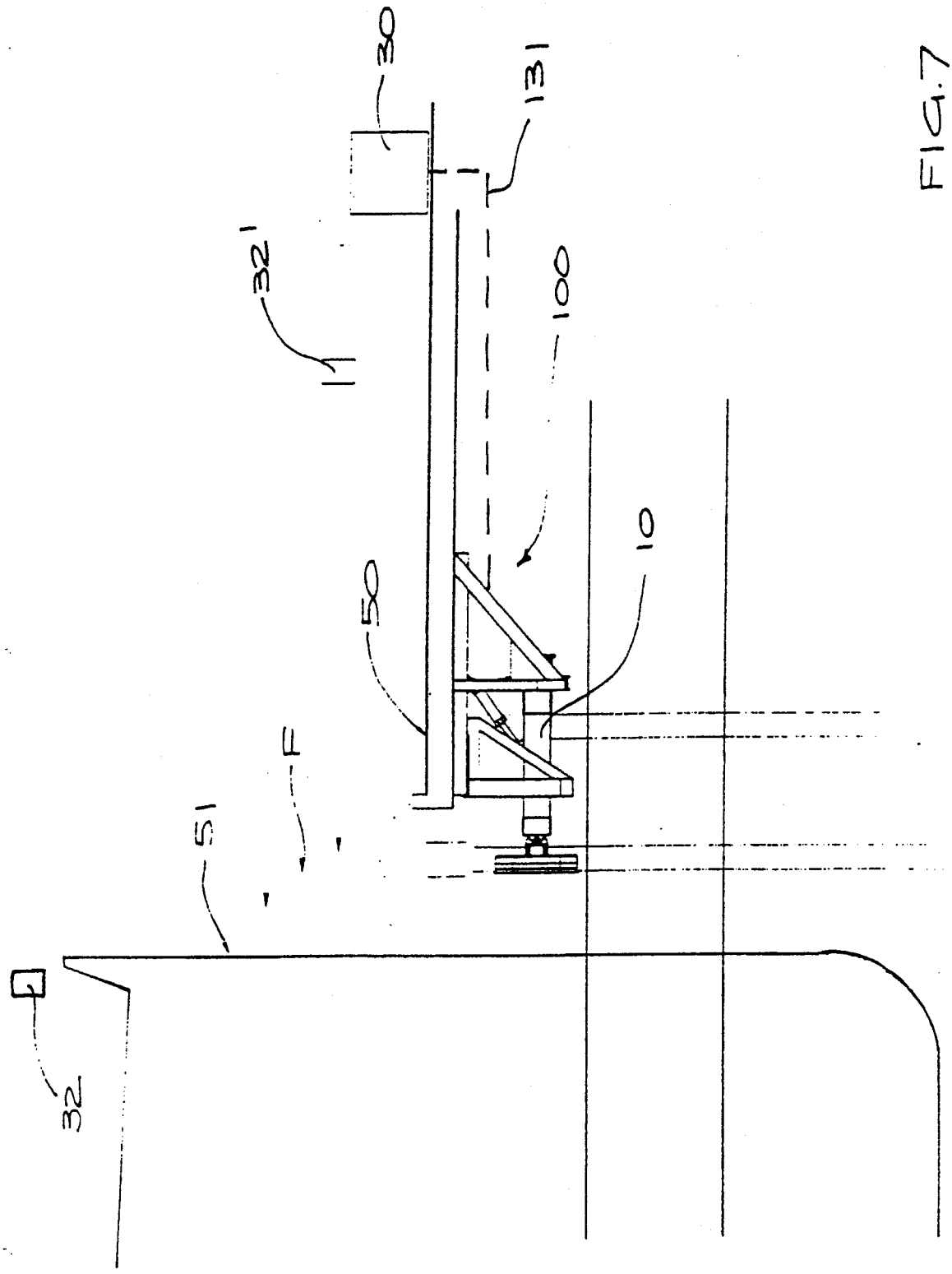

FIG.7

FIG. 8

