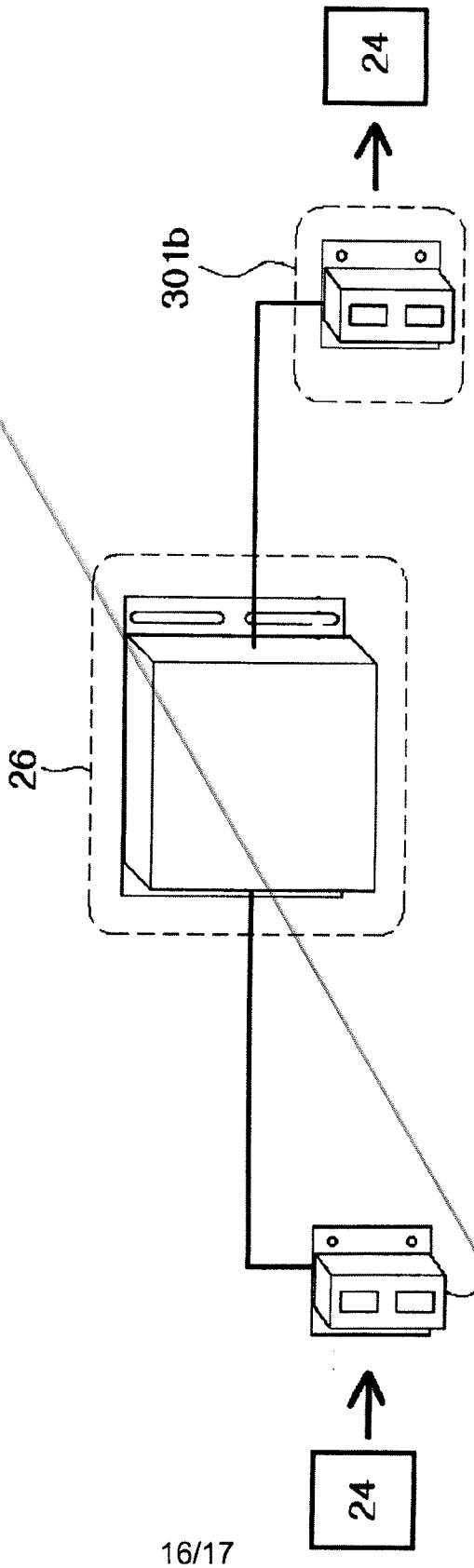

FIG. 13

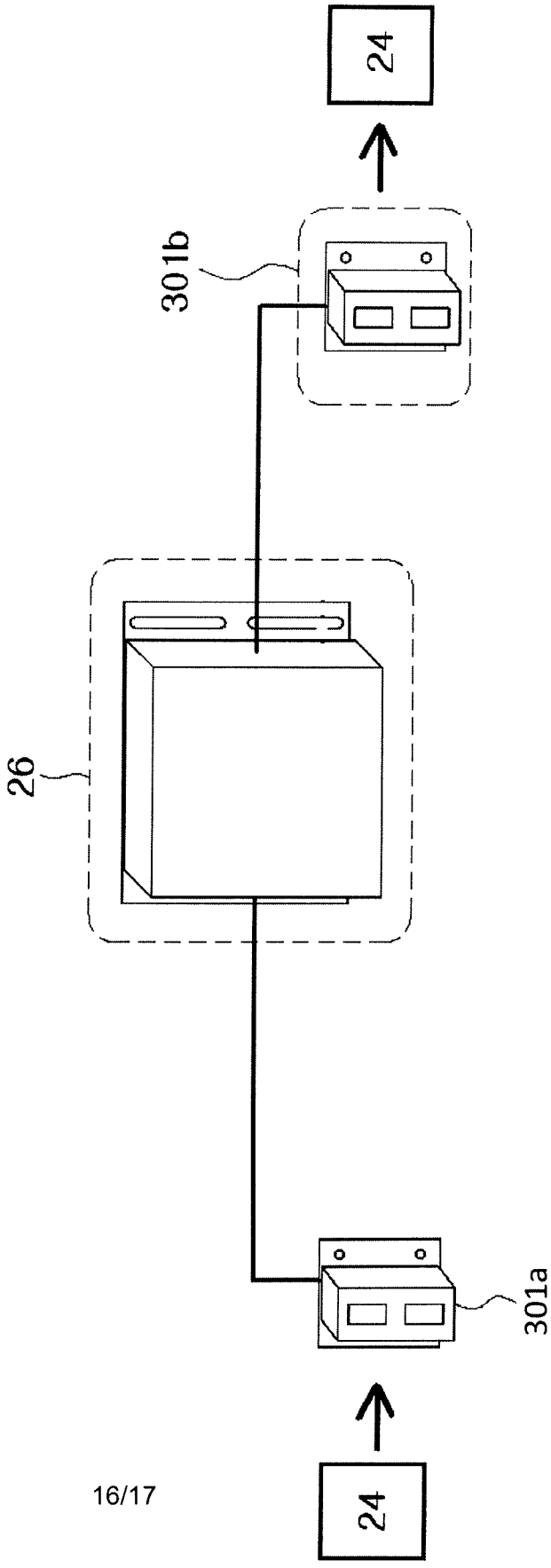

FIG. 13