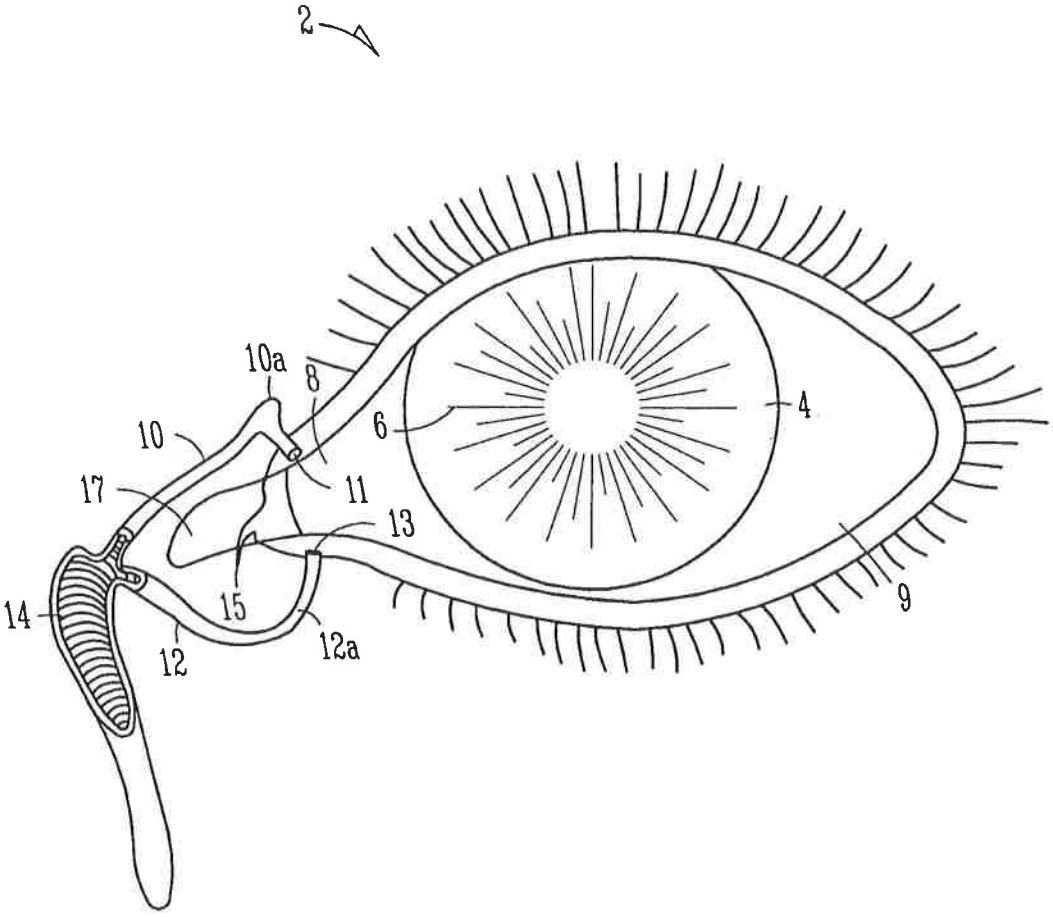

FIG. 1A

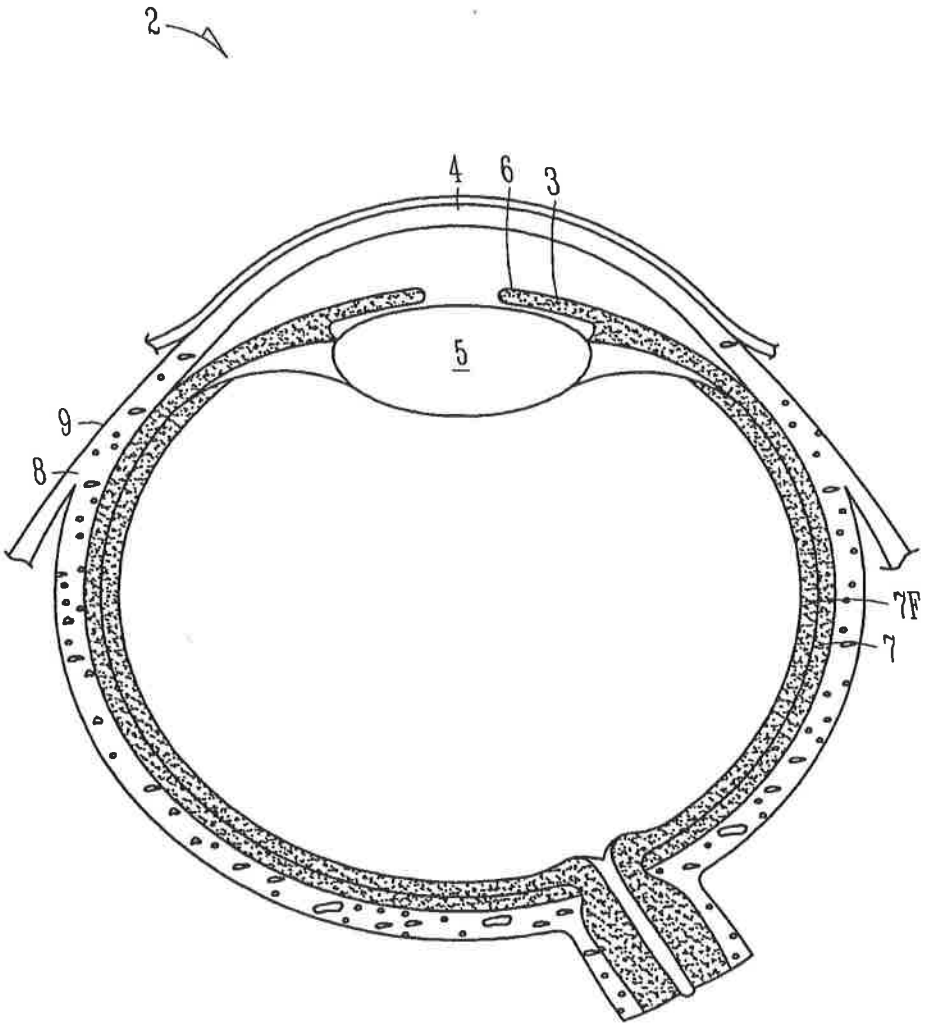

FIG. 1B

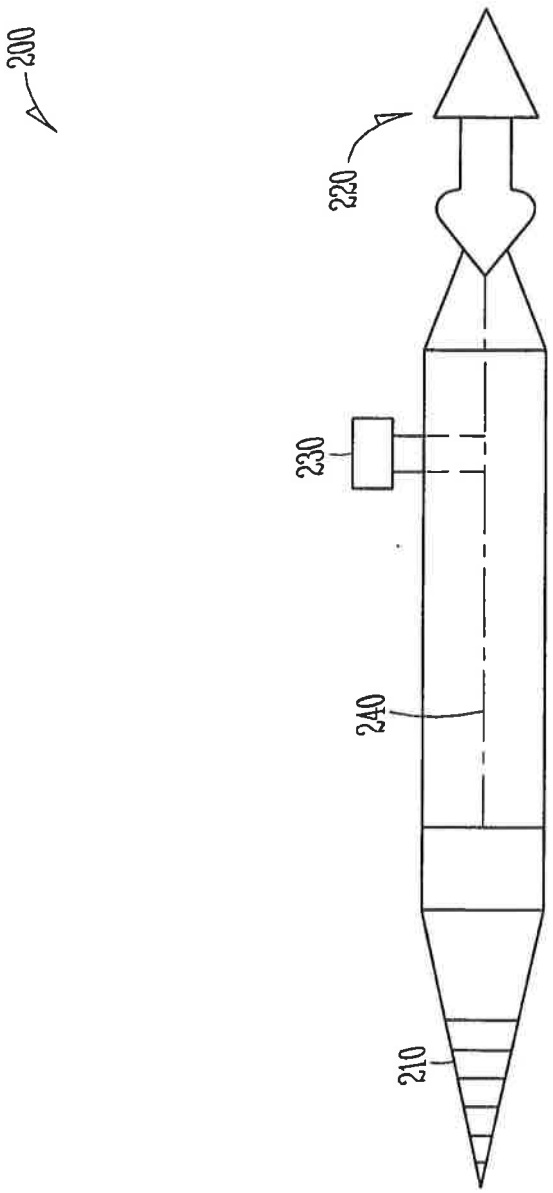

FIG. 2

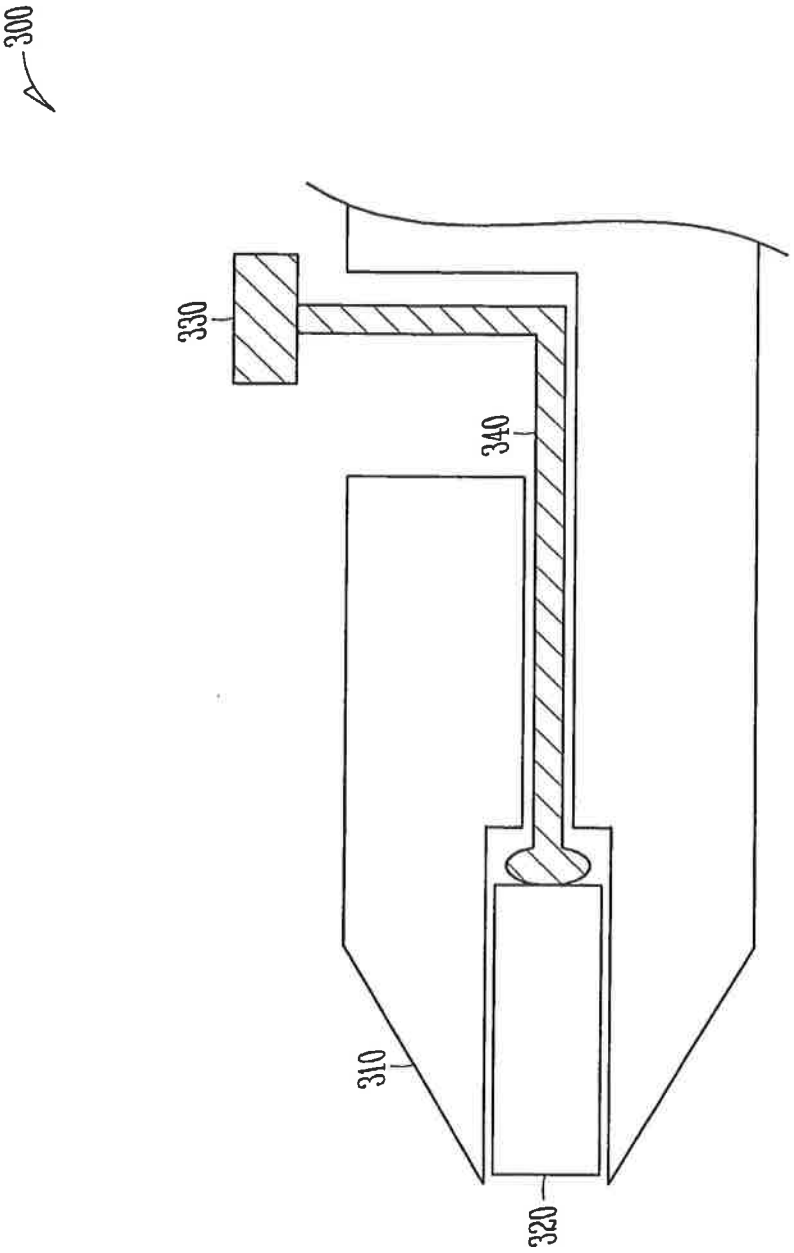

FIG. 3

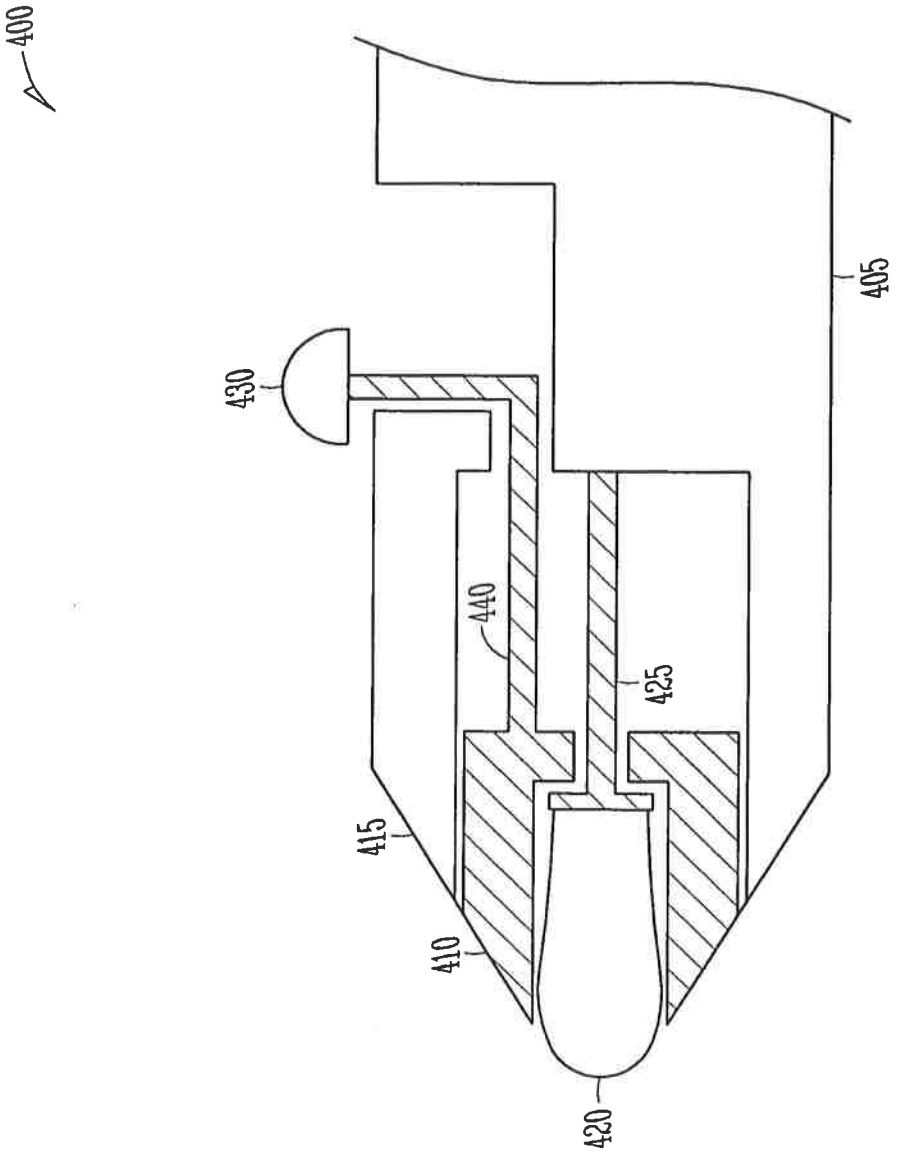

FIG. 4

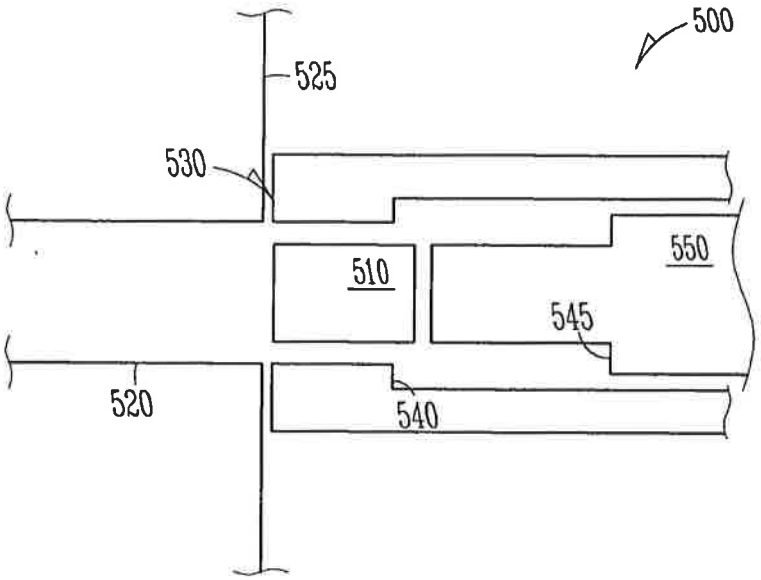
500
525
530
550
510
545
520
540

FIG. 5A

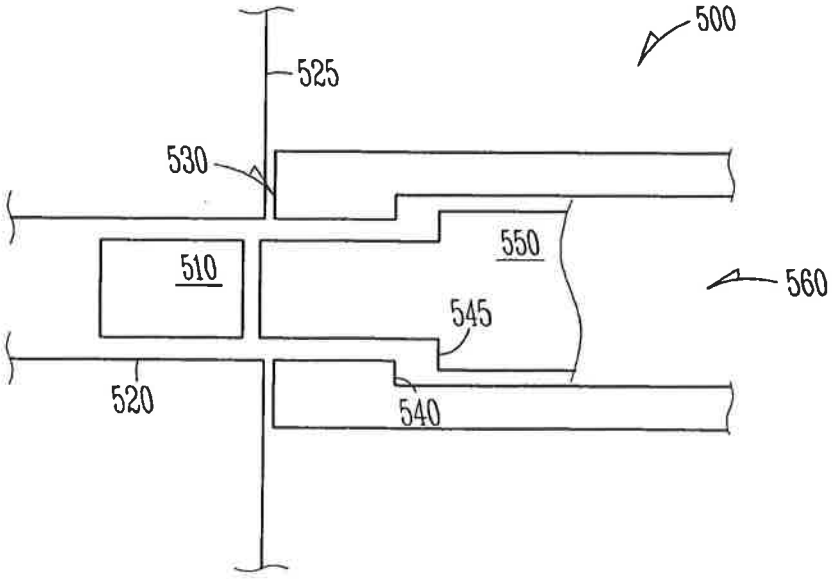
500
525
530
550
510
560
545
520
540

FIG. 5B

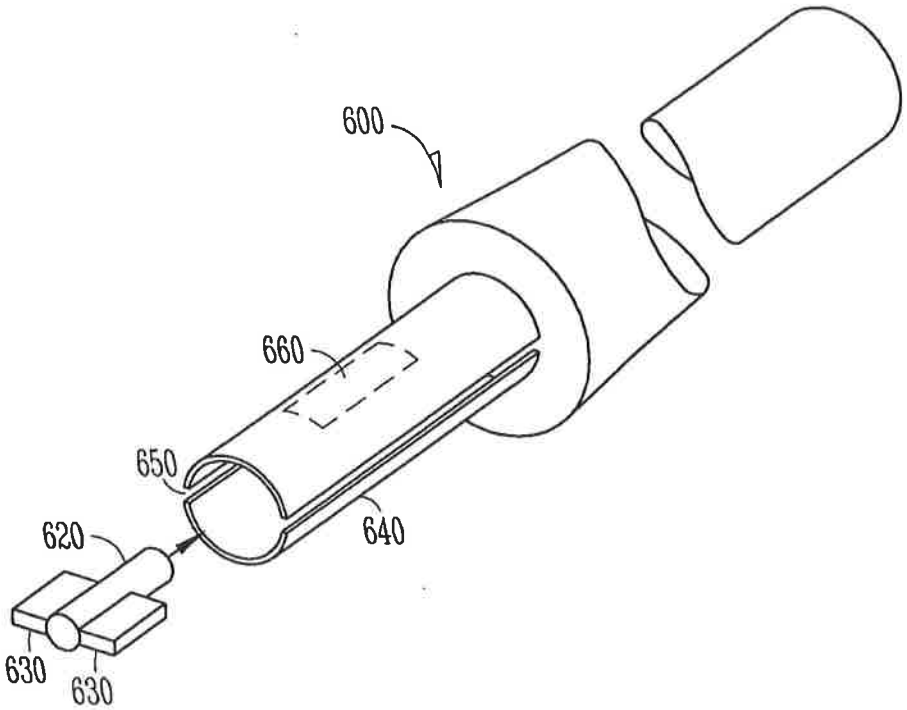
600
660
650
640
620
630
630

FIG. 6

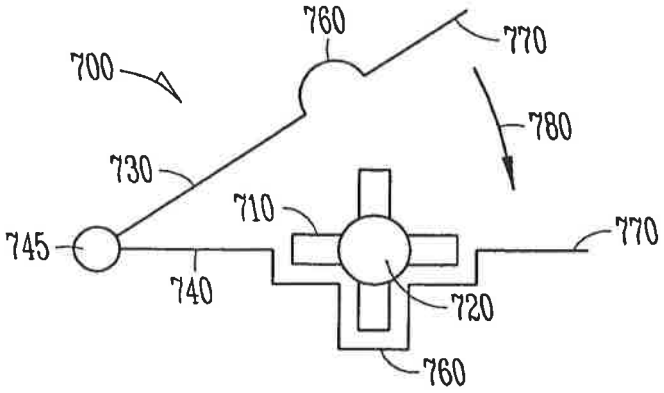
760
770
700
780
730
710
745
770
740
720
760

FIG. 7A

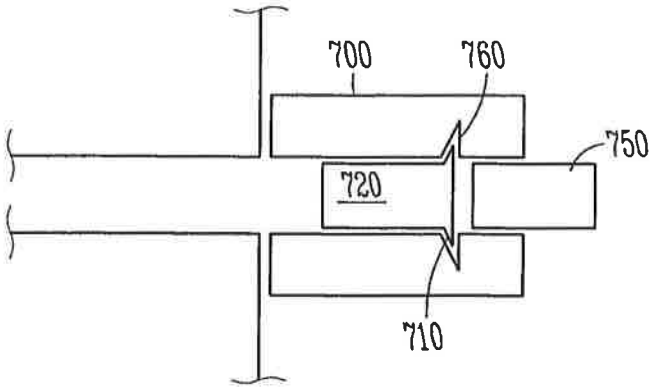

FIG. 7B

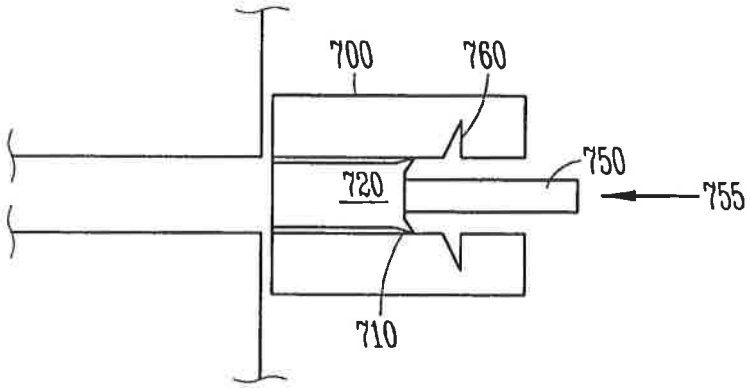

FIG. 7C

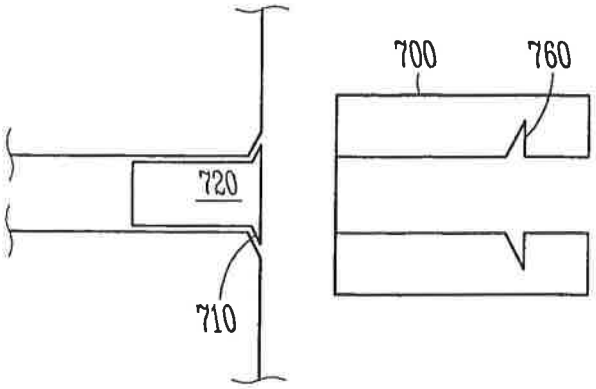

FIG. 7D

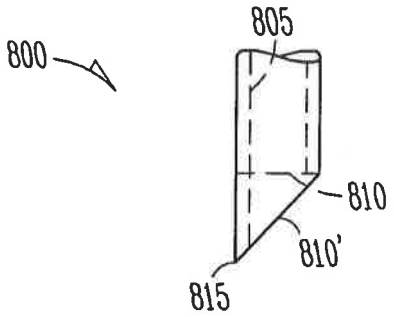

FIG. 8A

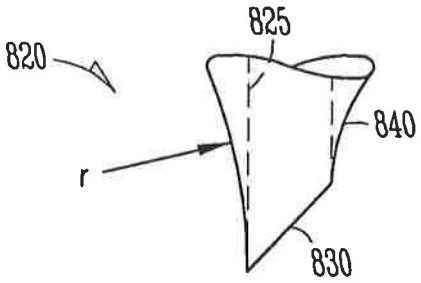

FIG. 8B

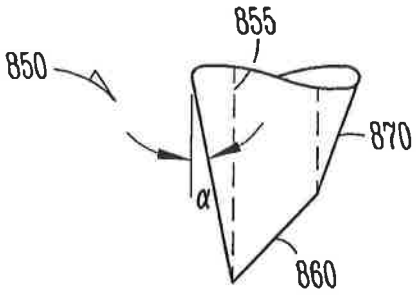

FIG. 8C

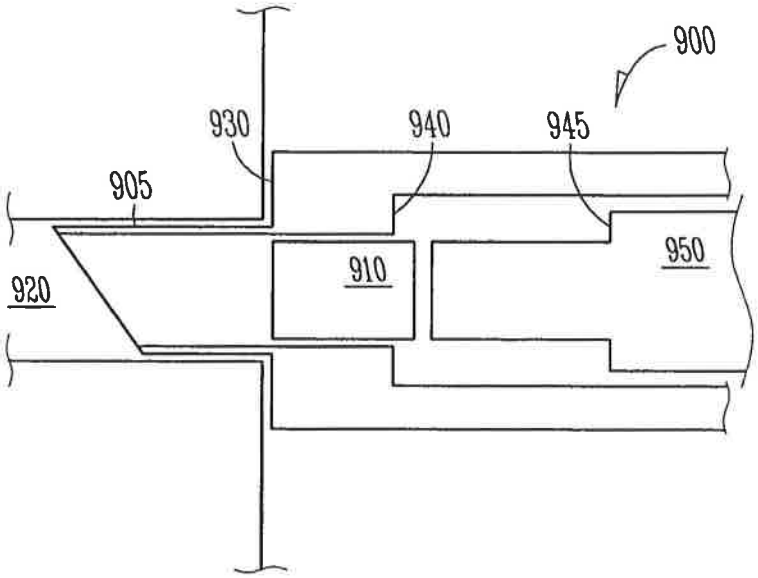

FIG. 9A

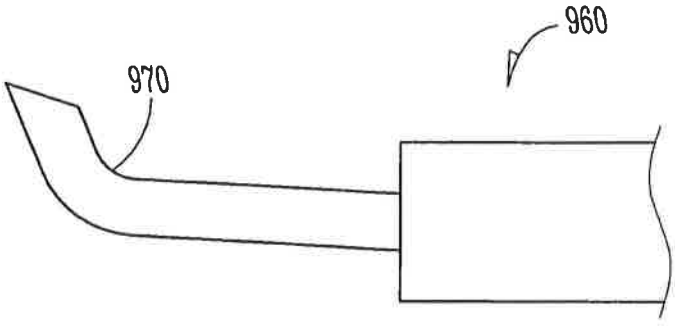

FIG. 9B

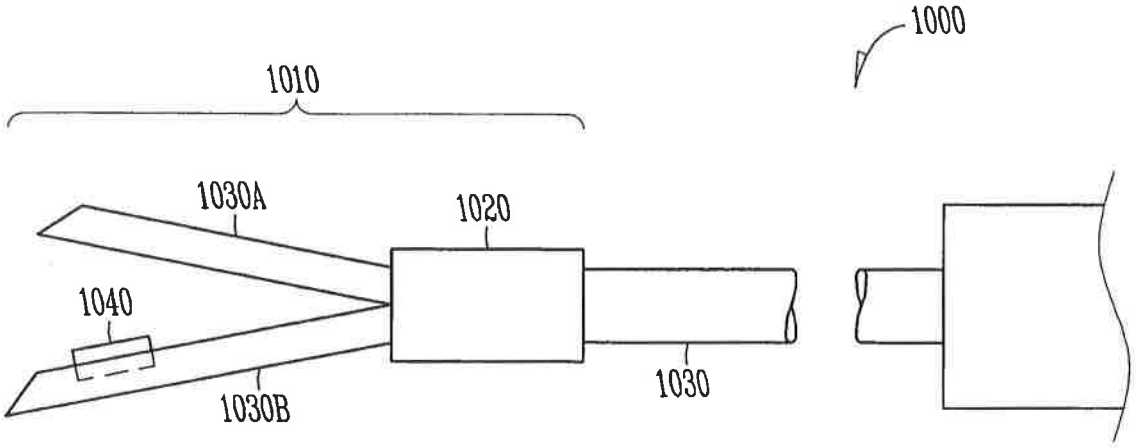

FIG. 10A

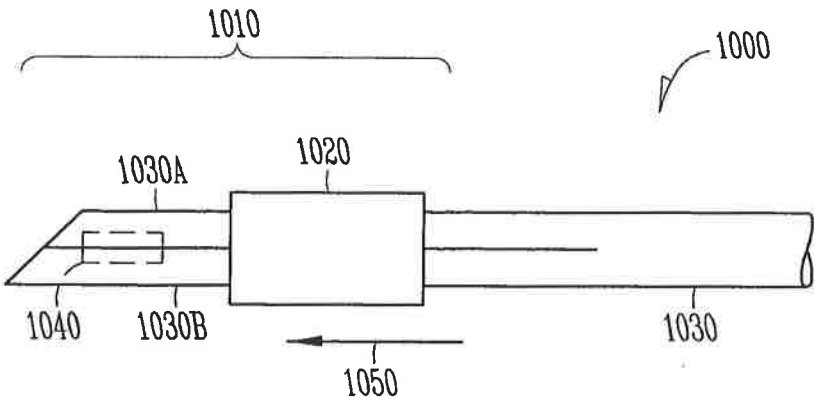

FIG. 10B

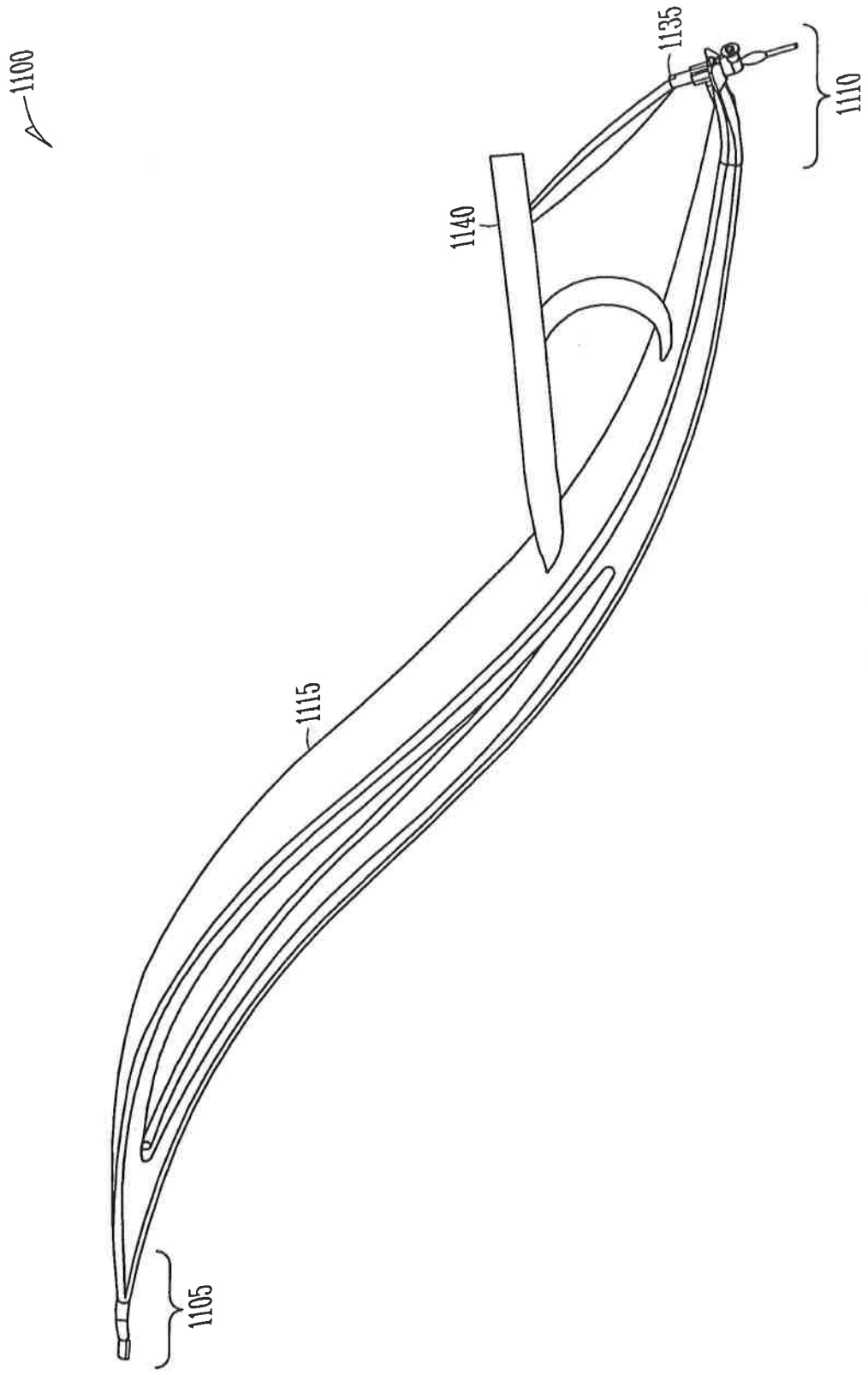

FIG. 11

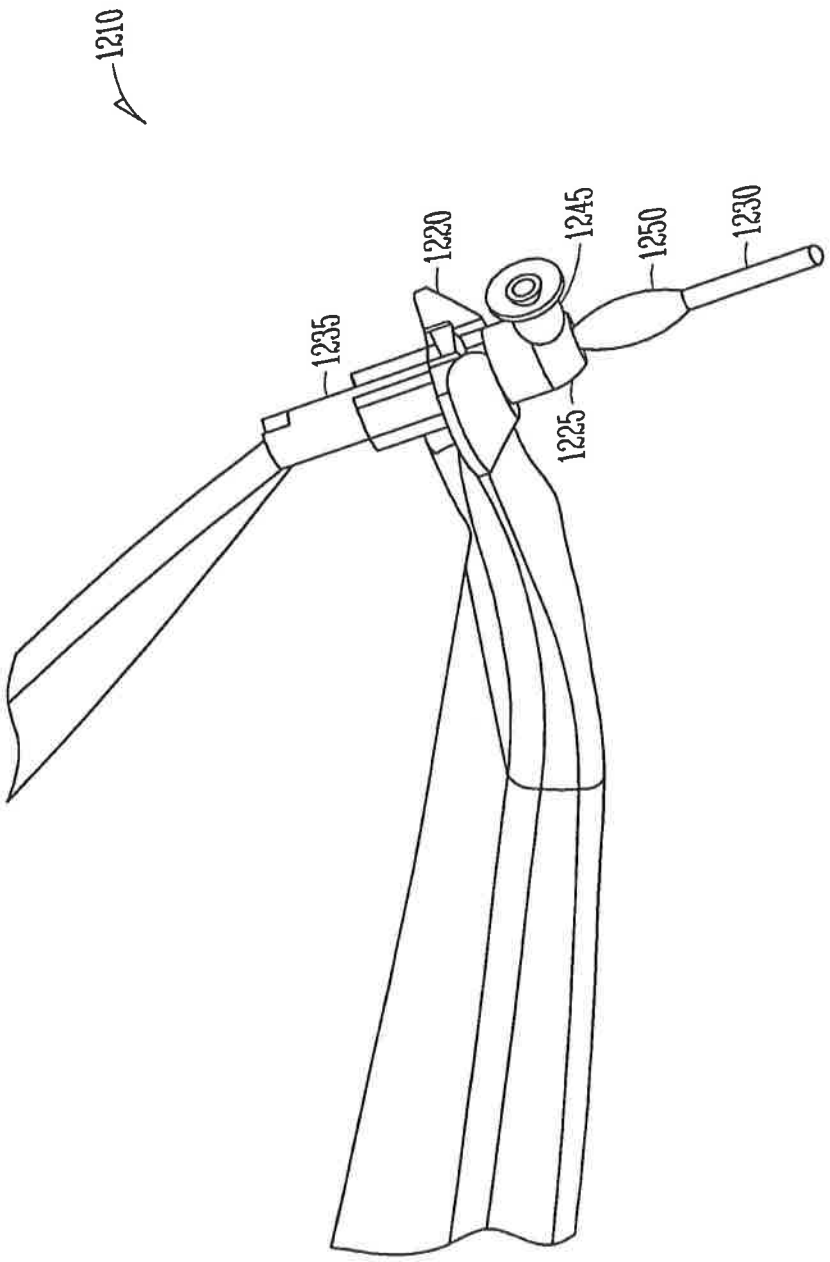

FIG. 12

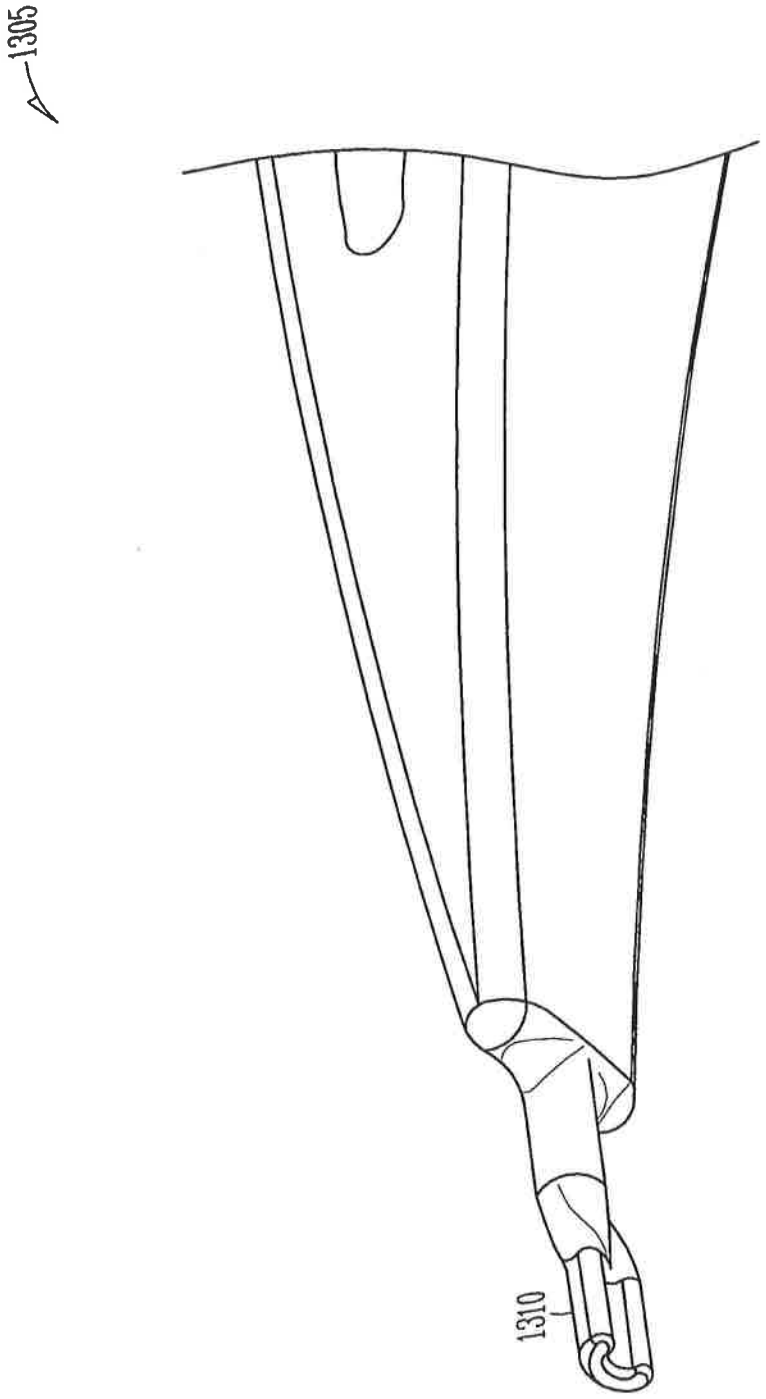

FIG. 13

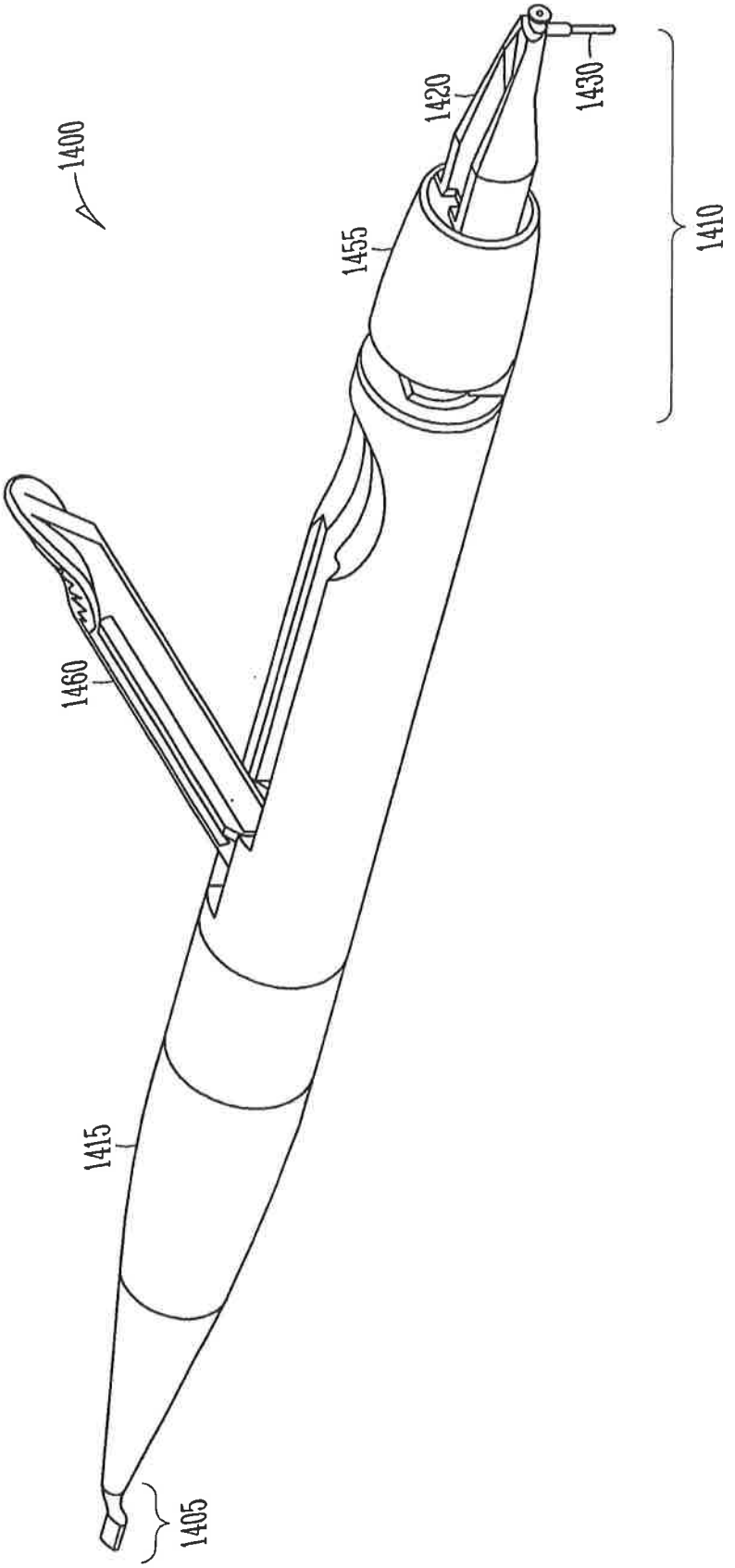

FIG. 14

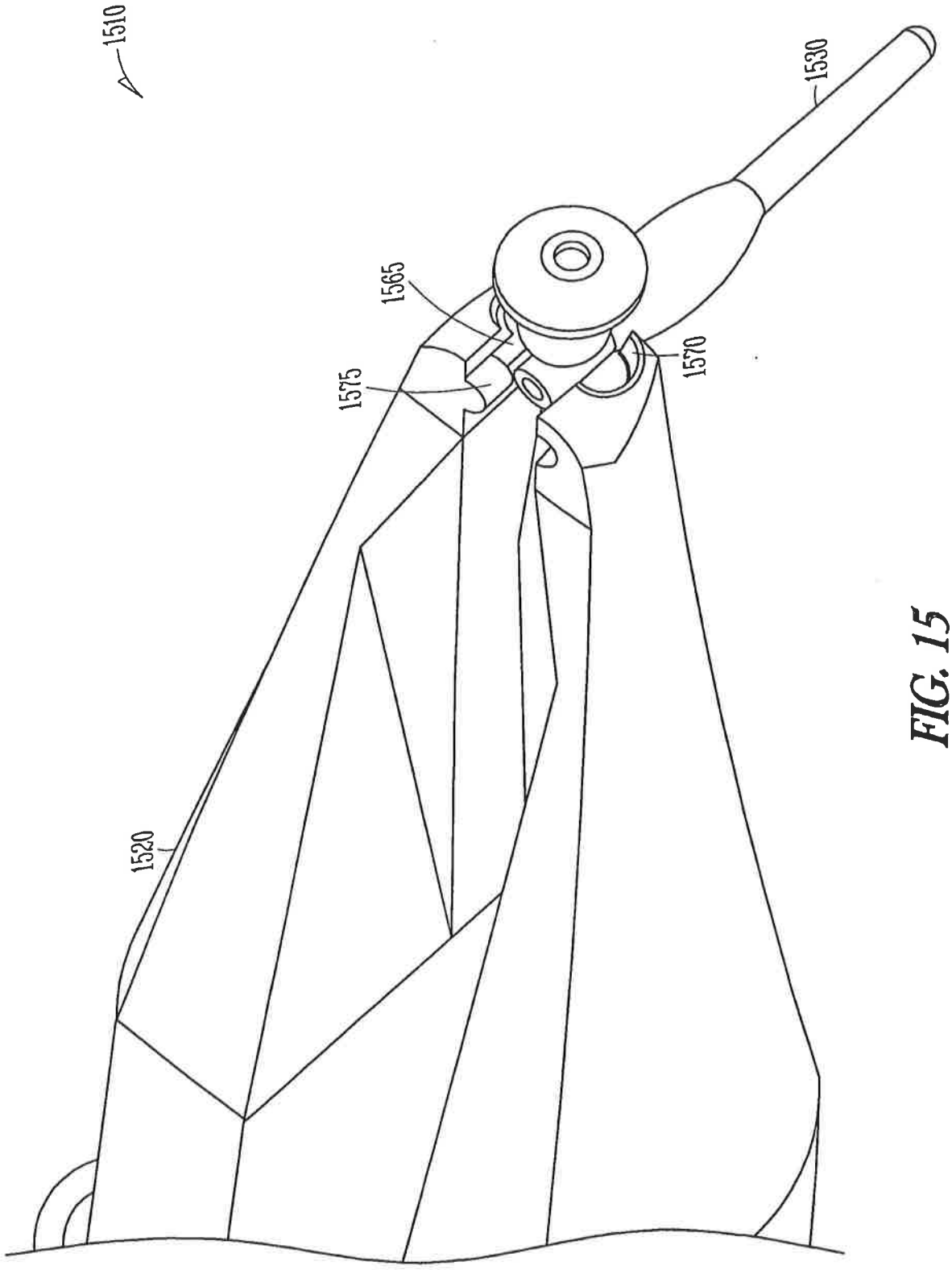

FIG. 15

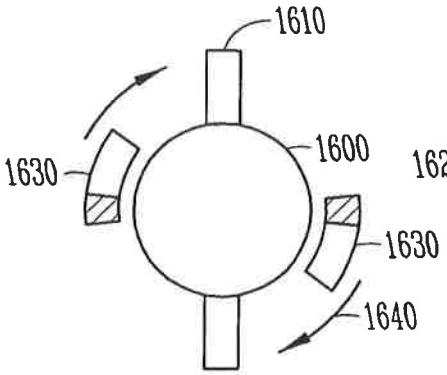

FIG. 16A

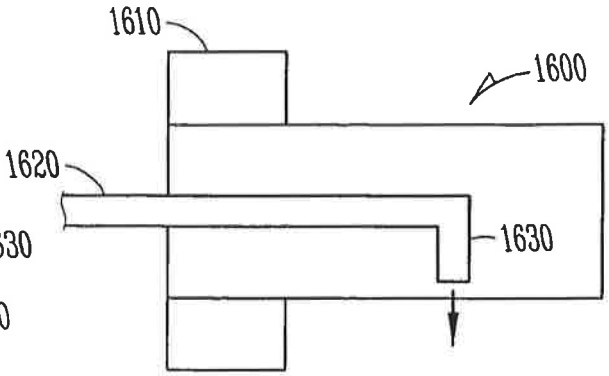

FIG. 16B

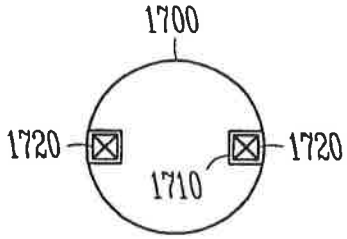

FIG. 17A

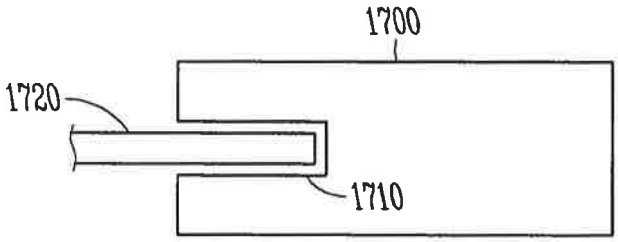

FIG. 17B

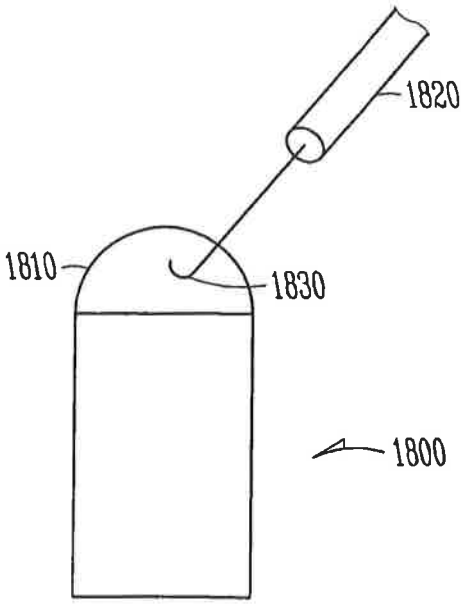

FIG. 18

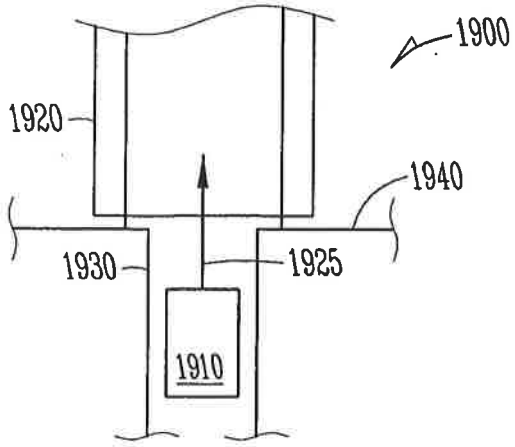

FIG. 19A

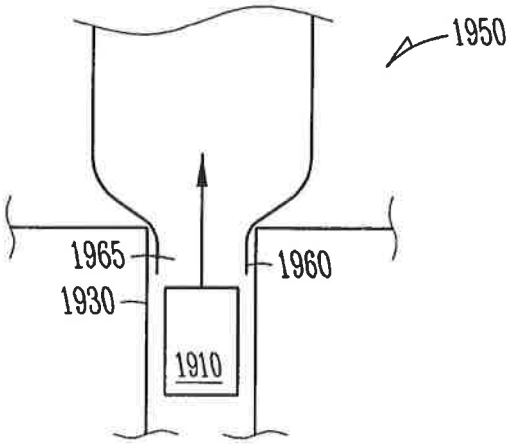

FIG. 19B

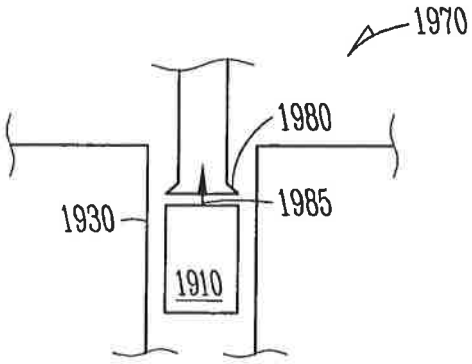

FIG. 19C

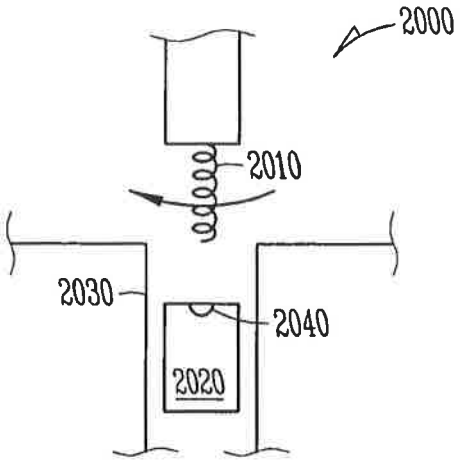

FIG. 20

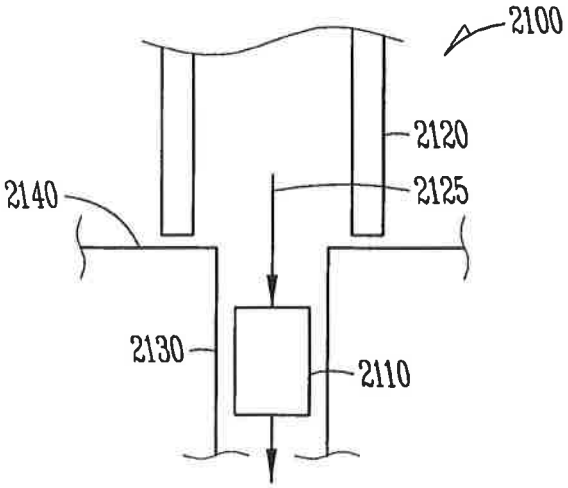

FIG. 21

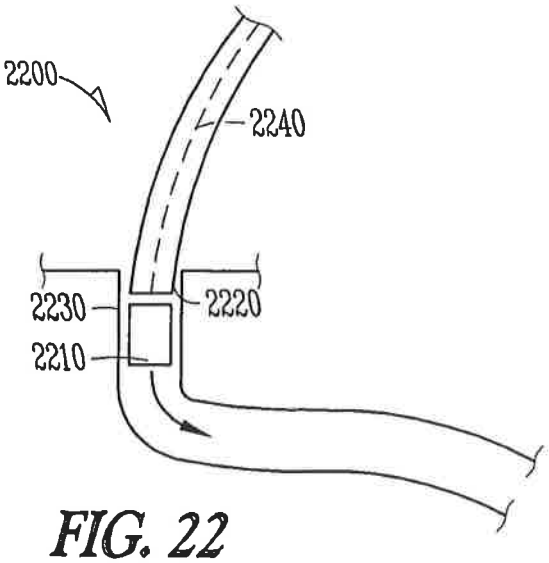

FIG. 22