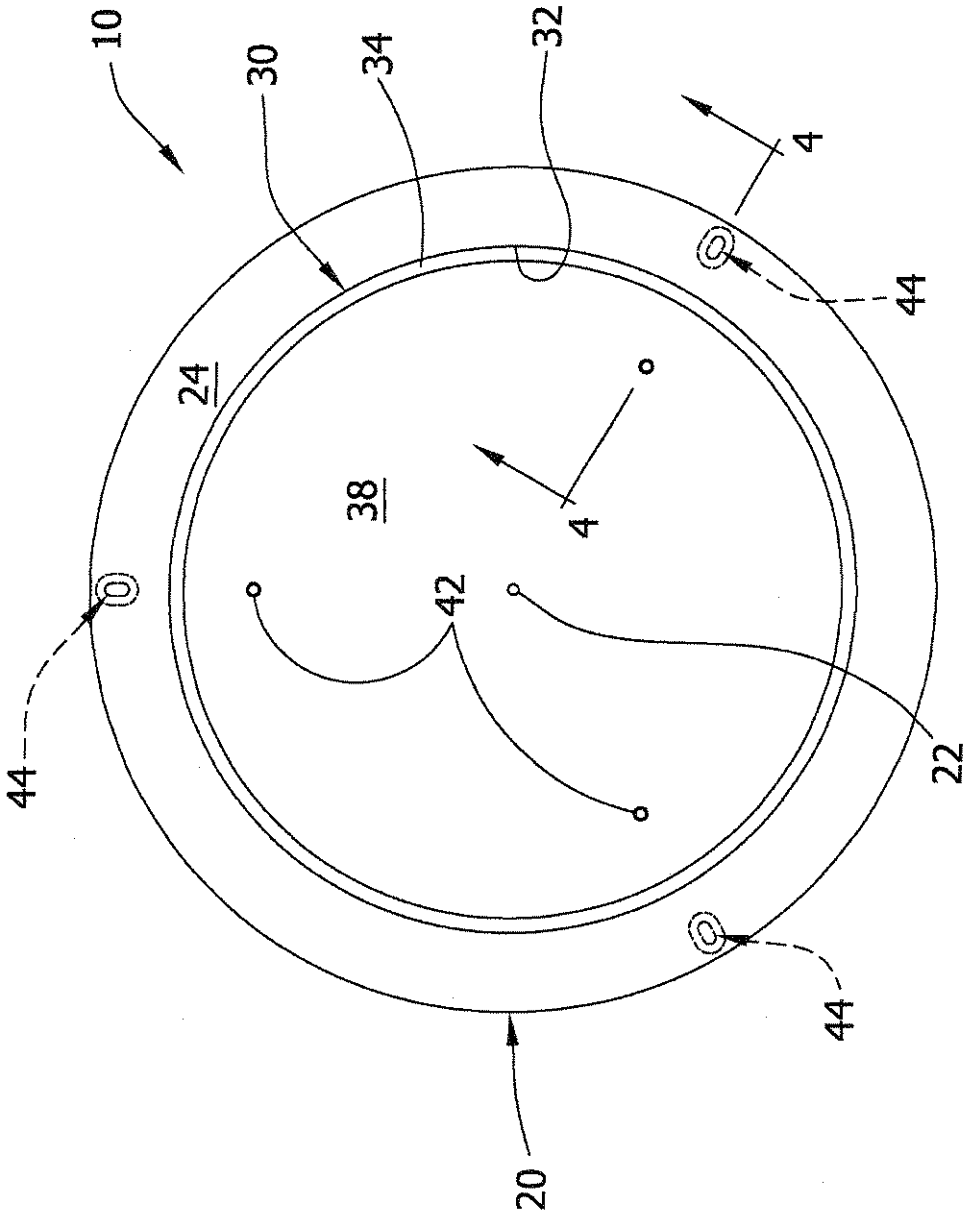

FIG. 1

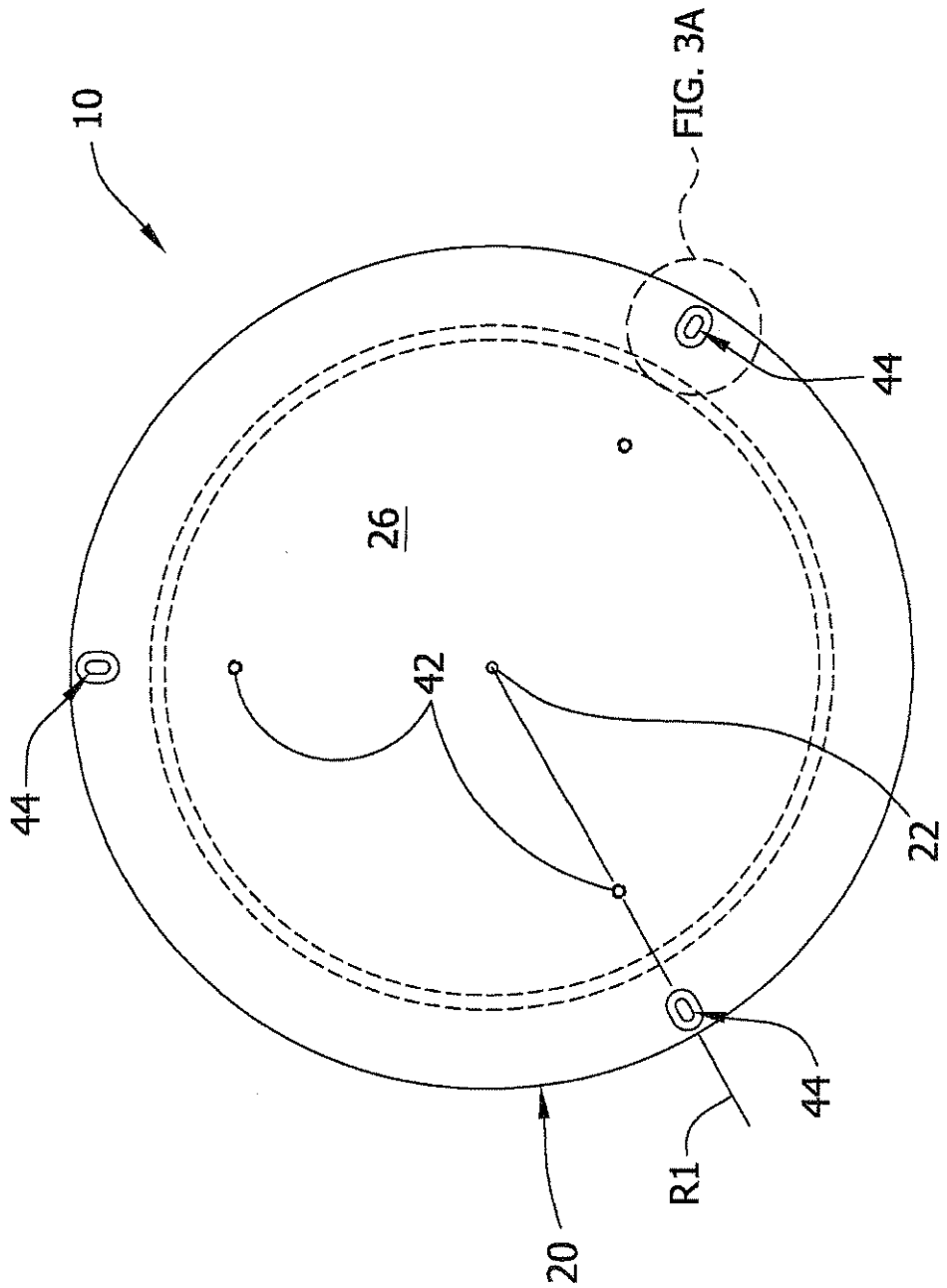

FIG. 2

FIG. 3A

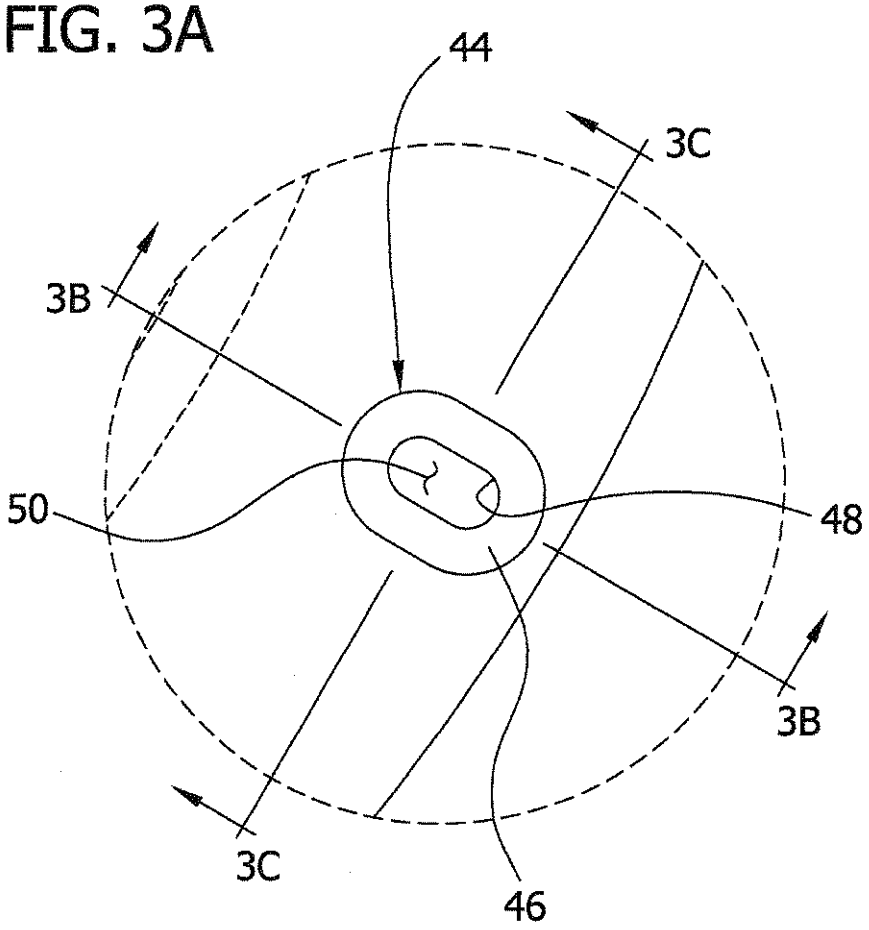

FIG. 3B

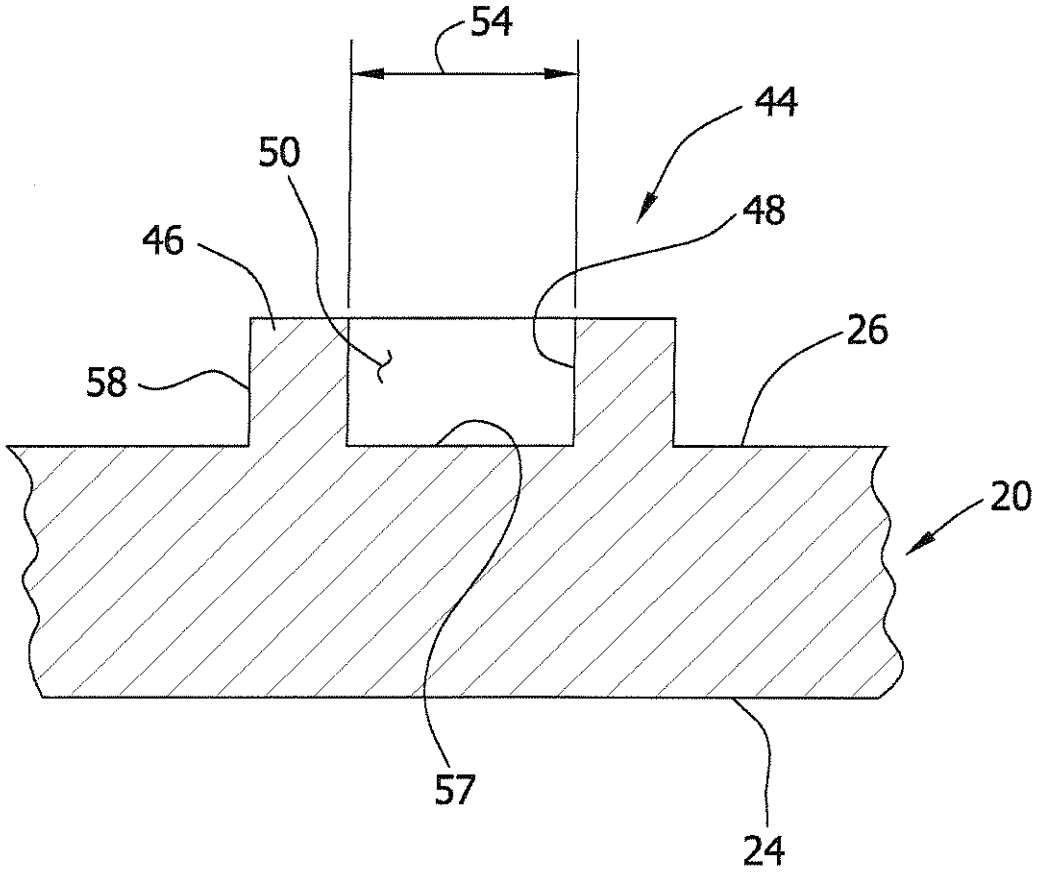

FIG. 3C

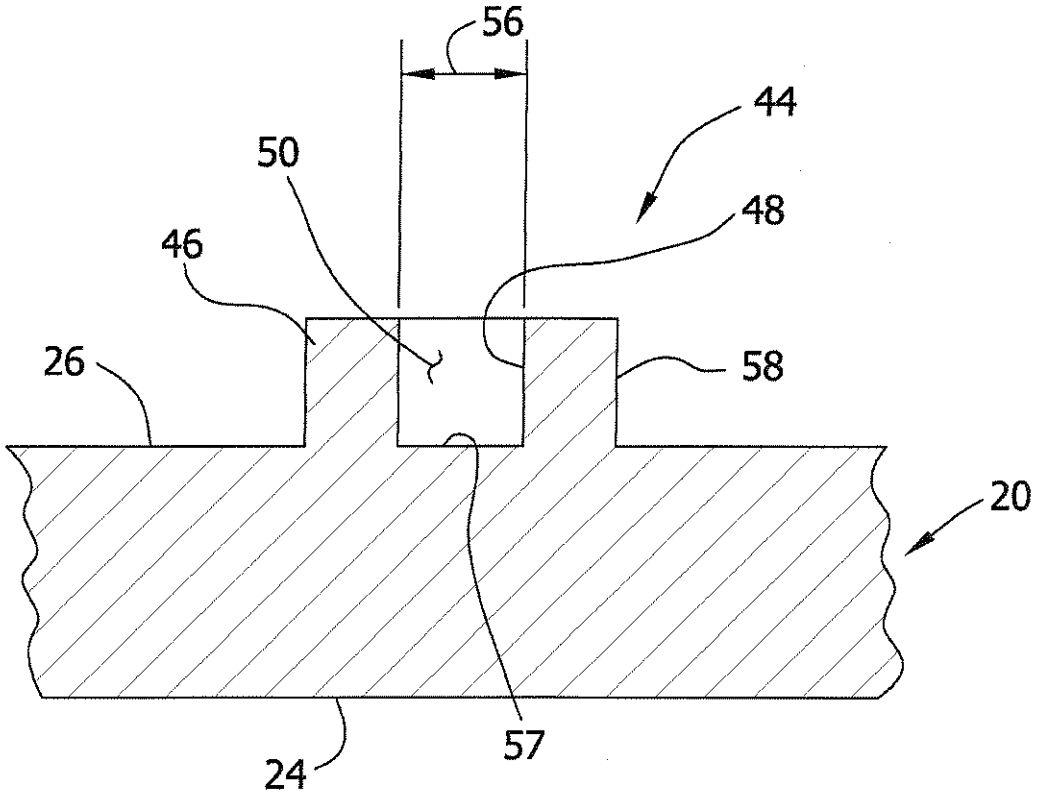

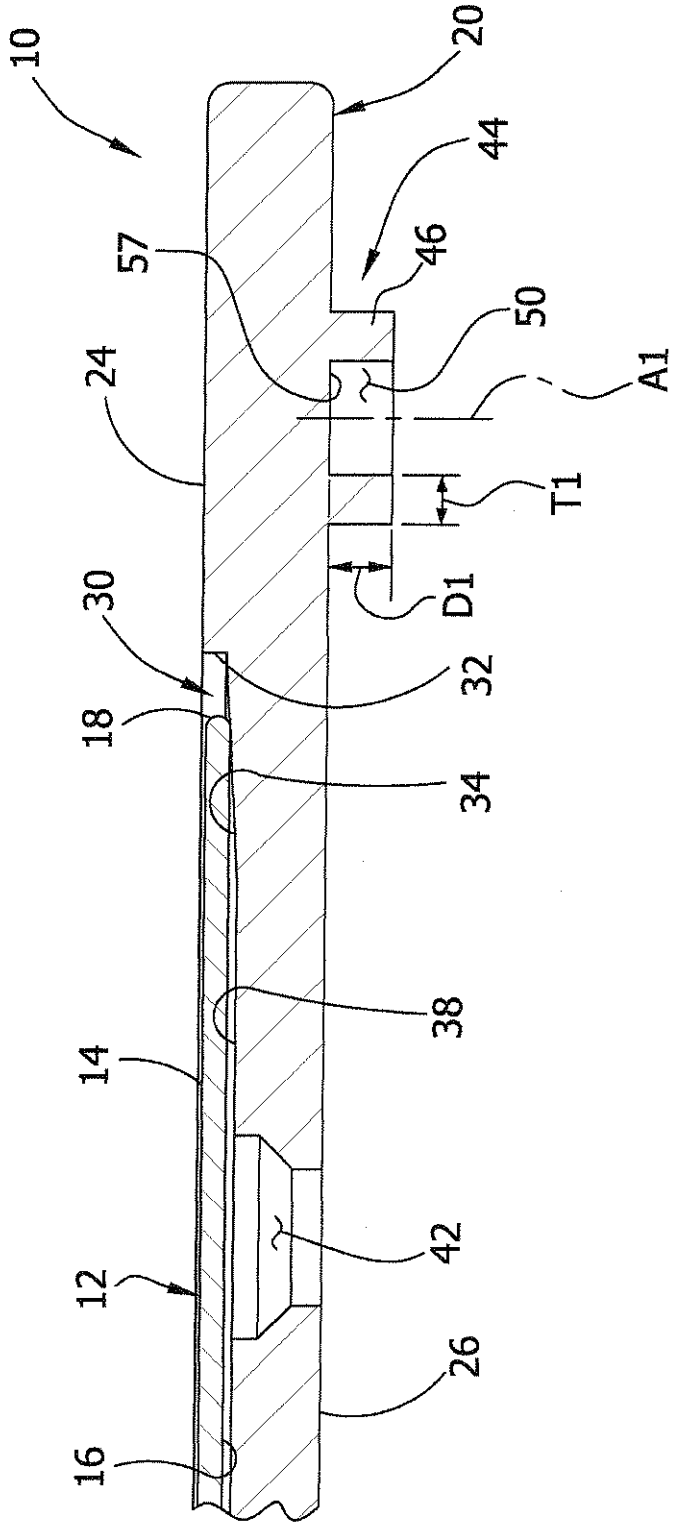

FIG. 4

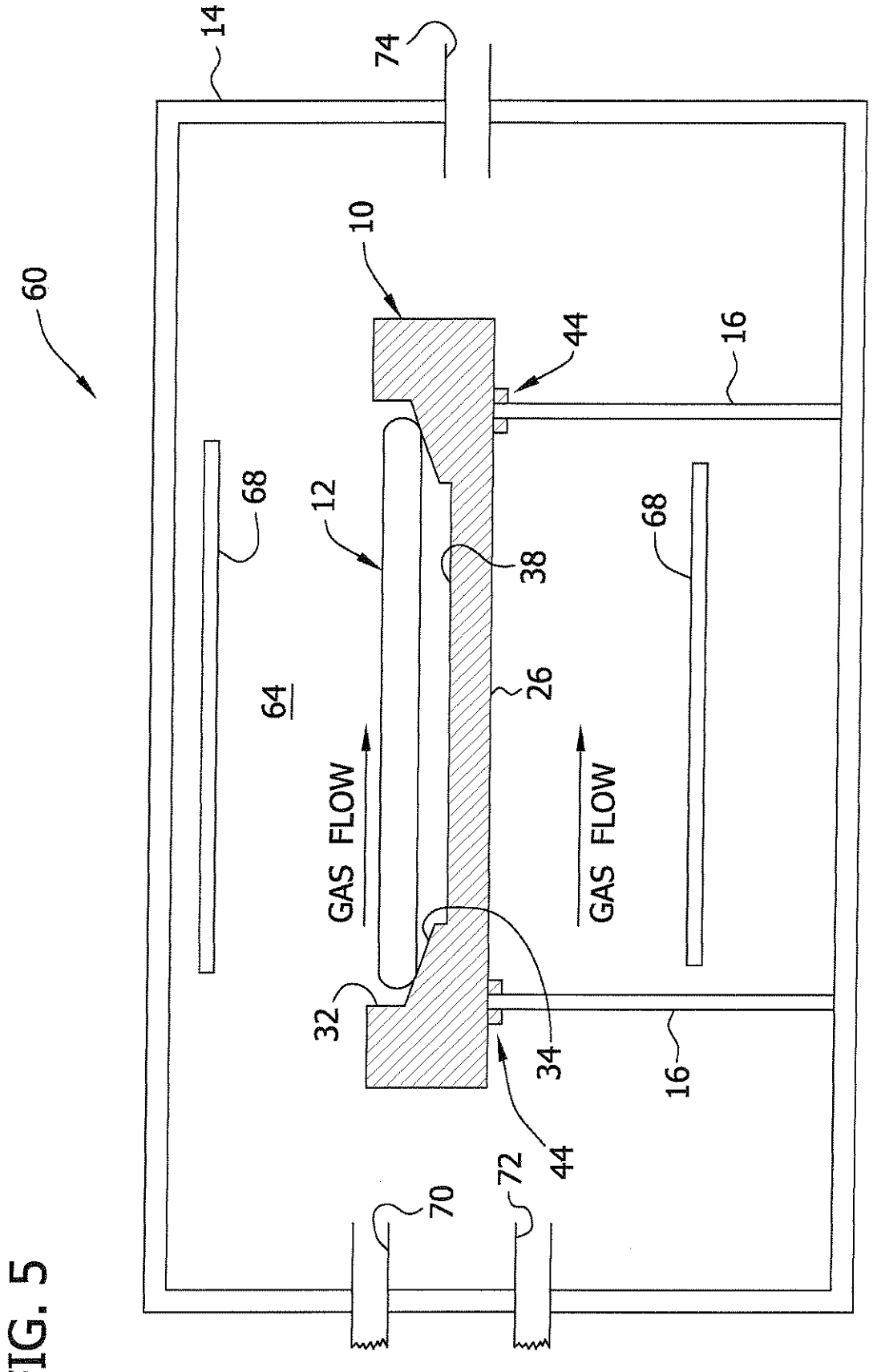
60
14
74
10
44
16
68
12
38
68
64
26
GAS FLOW
GAS FLOW
32
34
16
44
72
70

FIG. 5