FIG. 1

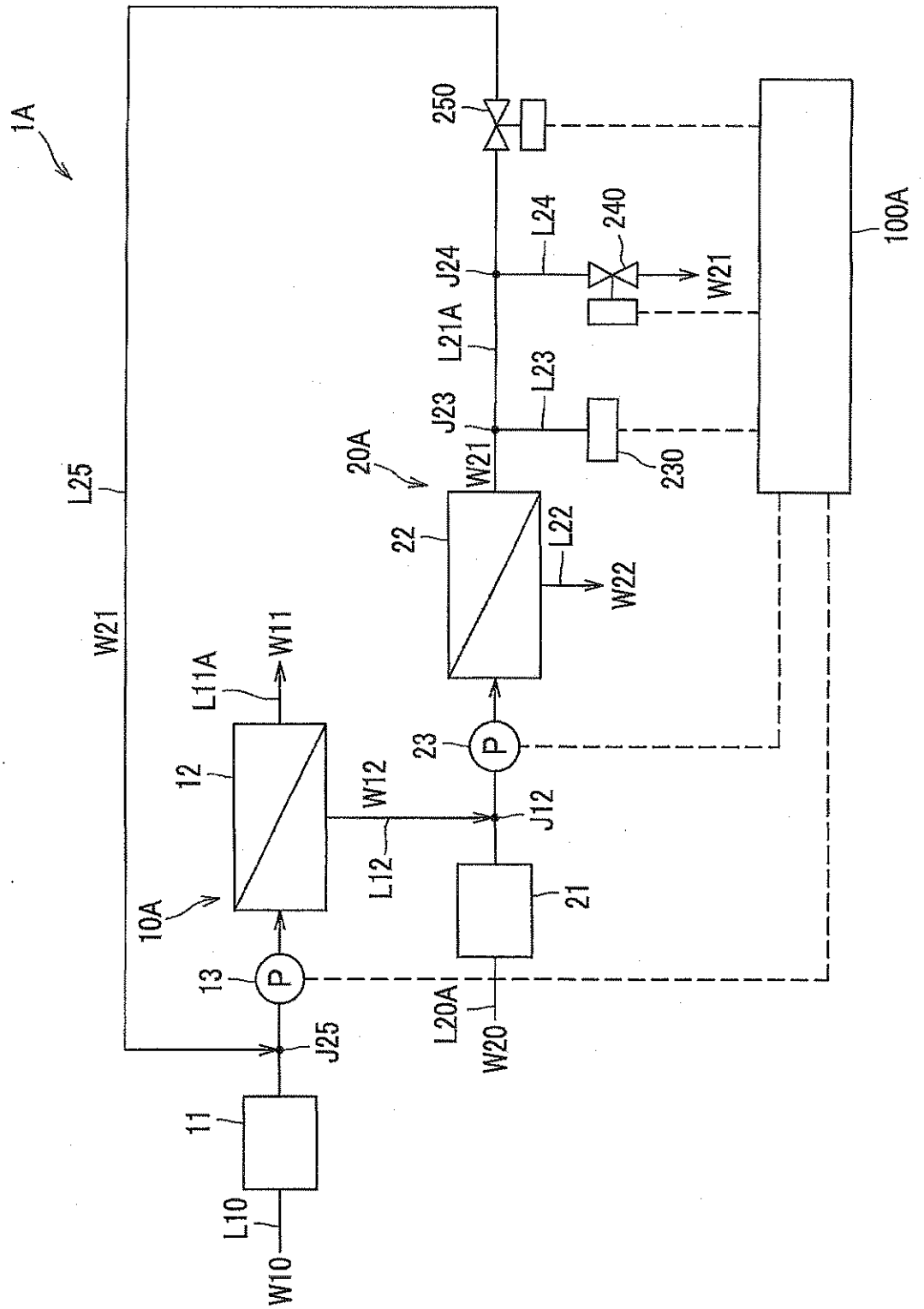
1A
250
100A
L24
240
J24
W21
L21A
L23
J23
W21
230
20A
L25
22
L22
W22
W21
L11A
W11
12
23
P
W12
J12
L12
21
10A
13
P
L20A
W20
J25
11
L10
W10

FIG. 2

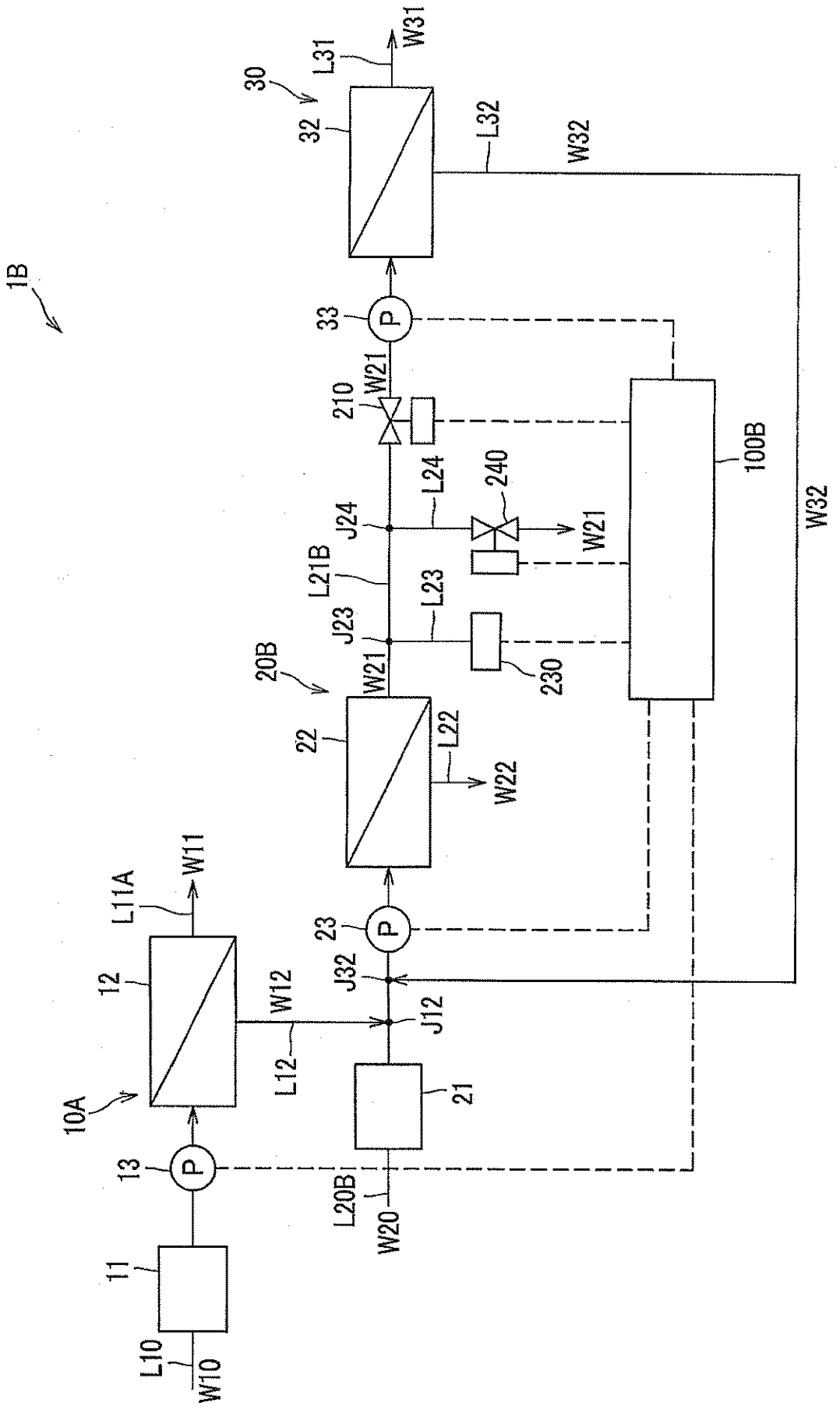
1B
10A
11
12
13
20B
21
22
23
30
32
33
100B
210
240
230
L10
W10
L11A
W11
L12
W12
L20B
W20
L21B
W21
L22
W22
L23
L24
L31
W31
L32
W32
J12
J23
J24
J32
P

FIG. 3

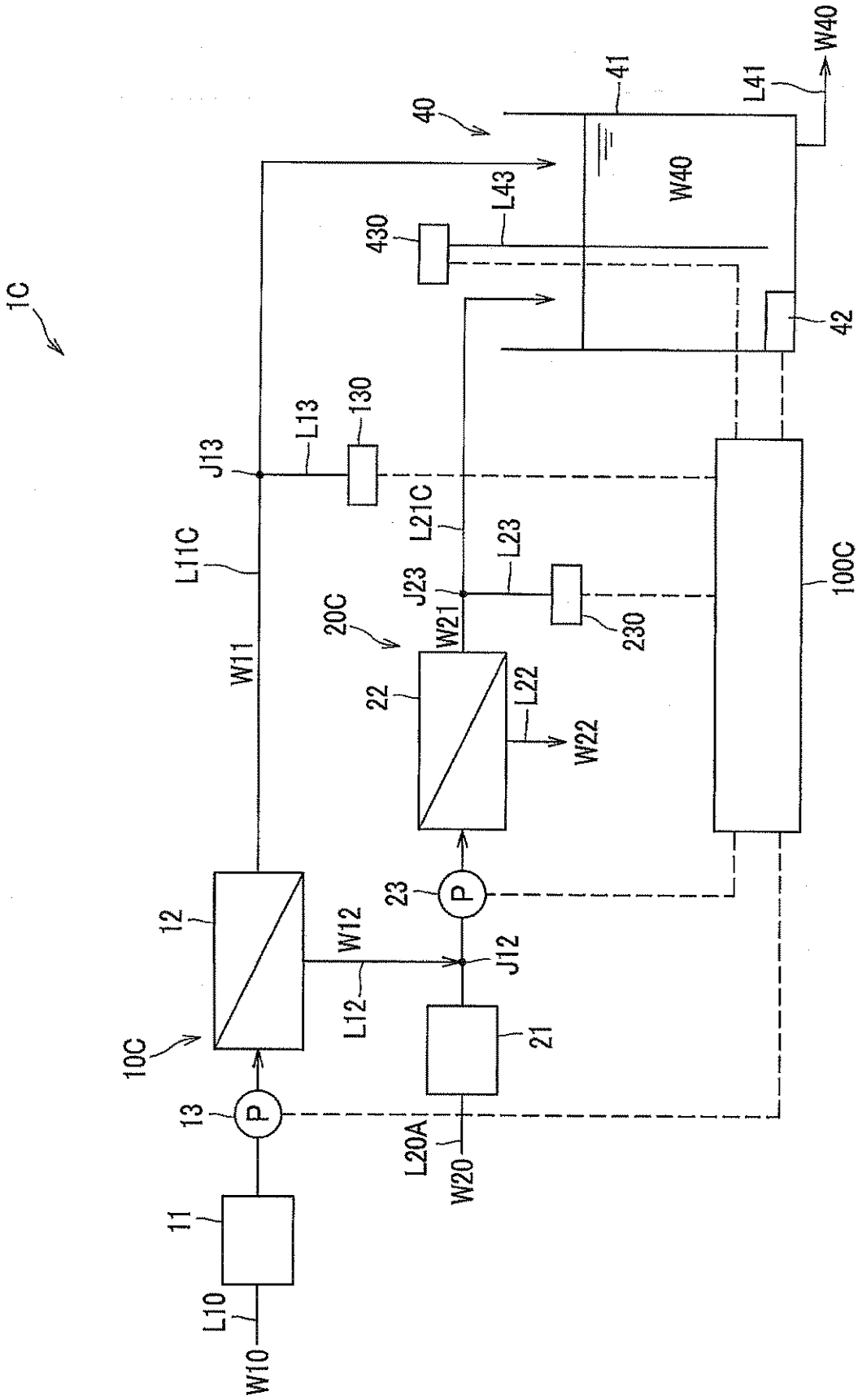
1C
W10
L10
11
13
P
10C
12
W12
L12
J12
23
P
21
L20A
W20
22
L22
W22
20C
W21
J23
L23
230
L21C
100C
L11C
W11
J13
L13
130
430
L43
40
41
W40
L41
W40
42