(12) SOLICITUD INTERNACIONAL PUBLICADA EN VIRTUD DEL TRATADO DE COOPERACIÓN EN MATERIA DE PATENTES (PCT)

(19) Organización Mundial de la Propiedad Intelectual
Oficina internacional

(43) Fecha de publicación internacional
17 de marzo de 2011 (17.03.2011)

PCT

(10) Número de Publicación Internacional
WO 2011/029210 A1

(51) Clasificación Internacional de Patentes:
B27N 3/04 (2006.01)

(21) Número de la solicitud internacional:
PCT/CL2009/000017

(22) Fecha de presentación internacional:
21 de octubre de 2009 (21.10.2009)

(25) Idioma de presentación: español

(26) Idioma de publicación: español

(30) Datos relativos a la prioridad:
1830-2009
9 de septiembre de 2009 (09.09.2009) CL

(72) Inventores; e
(71) Solicitantes : **ZUÑIGA BRAVO, Ignacio Patricio** [CL/CL]; Camino Otoñal Nro.1452, 7591296 Las Condes, Santiago (CL). **GARCIA CASTELBLANCO, Roberto** [CL/CL]; Parcela 1, 2 y 3 Sector Los Copihue, Duqueco, Los Angeles (CL).

(74) Mandatarios: **MONSALVE MANRIQUEZ, José Pablo** et al.; Cruz del Sur 615, 7580306 Las Condes, Santiago (CL).

(81) Estados designados *(a menos que se indique otra cosa, para toda clase de protección nacional admisible)*: AE, AG, AL, AM, AO, AT, AU, AZ, BA, BB, BG, BH, BR, BW, BY, BZ, CA, CH, CL, CN, CO, CR, CU, CZ, DE, DK, DM, DO, DZ, EC, EE, EG, ES, FI, GB, GD, GE, GH, GM, GT, HN, HR, HU, ID, IL, IN, IS, JP, KE, KG, KM, KN, KP, KR, KZ, LA, LC, LK, LR, LS, LT, LU, LY, MA, MD, ME, MG, MK, MN, MW, MX, MY, MZ, NA, NG, NI, NO, NZ, OM, PE, PG, PH, PL, PT, RO, RS, RU, SC, SD, SE, SG, SK, SL, SM, ST, SV, SY, TJ, TM, TN, TR, TT, TZ, UA, UG, US, UZ, VC, VN, ZA, ZM, ZW.

(84) Estados designados *(a menos que se indique otra cosa, para toda clase de protección regional admisible)*: ARIPO (BW, GH, GM, KE, LS, MW, MZ, NA, SD, SL, SZ, TZ, UG, ZM, ZW), euroasiática (AM, AZ, BY, KG, KZ, MD, RU, TJ, TM), europea (AT, BE, BG, CH, CY, CZ, DE, DK, EE, ES, FI, FR, GB, GR, HR, HU, IE, IS, IT, LT, LU, LV, MC, MK, MT, NL, NO, PL, PT, RO, SE, SI, SK, SM, TR), OAPI (BF, BJ, CF, CG, CI, CM, GA, GN, GQ, GW, ML, MR, NE, SN, TD, TG).

Declaraciónes según la Regla 4.17:

[Continúa en la página siguiente]

(54) **Title**: PRESSED LAMINAR SHEET COMPRISING A RETICULAR ROOT MAT AND ADHESIVE, METHOD THEREOF AND WOOD-LIKE PANEL MADE USING SAID LAMINAR SHEET

(54) **Título** : LÁMINA PRENSADA, EN BASE A UN COLCHÓN RETICULAR DE RAÍCES Y ADHESIVO, SU PROCESO DE OBTENCIÓN Y PANEL SIMILAR A LA MADERA HECHO CON LA LÁMINA

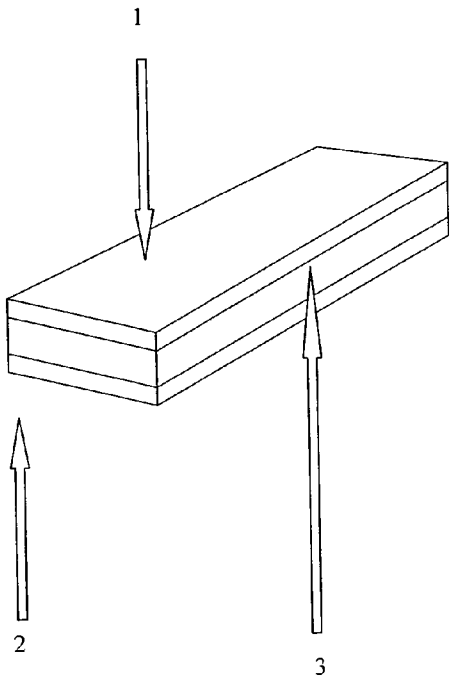

Figura 2

(57) **Abstract**: The invention relates to a pressed laminar radicle sheet comprising an extended layer of a reticular mat, originating from a hydroponic seed culture, and sufficient adhesive to form the laminar sheet. The method for the production of said laminar sheet comprises: a) selecting, disinfecting, steeping, airing, sowing and germinating the seeds; b) producing a reticular component formed by a root mat and a low percentage of ungerminated seeds, as well as a leaf component; c) cutting back the leaf growth, leaving only 1 to 1.5 cm height; d) allowing further leaf growth; e) cutting the leaf growth back again, leaving only 1 to 1.5 cm; f) draining, drying and weighing and measuring the reticular mat; g) forming the unpressed laminar sheet, adding the adhesive to the reticular mat and pressing said mat with adhesive in a cold press; and h) pressing the unpressed laminar sheet with a hot press and leaving said laminar sheet to rest in the cold press. In addition, the invention relates to: the use of the laminar sheet as a substitute for wood in the production of panels, boards, laminar sheets or similar wood-based products; a panel similar to a chipboard panel and the method for the production thereof, said panel comprising the laminar sheet, at least a second layer of said laminar sheet and at least one layer of adhesive between the layers of laminar sheet; and a pressed plywood laminar radicle sheet comprising at least one layer of a pressed laminar radicle sheet, at least two layers of some other material and at least one layer of adhesive between the layers.

(57) **Resumen**:

[Continúa en la página siguiente]

WO 2011/029210 A1