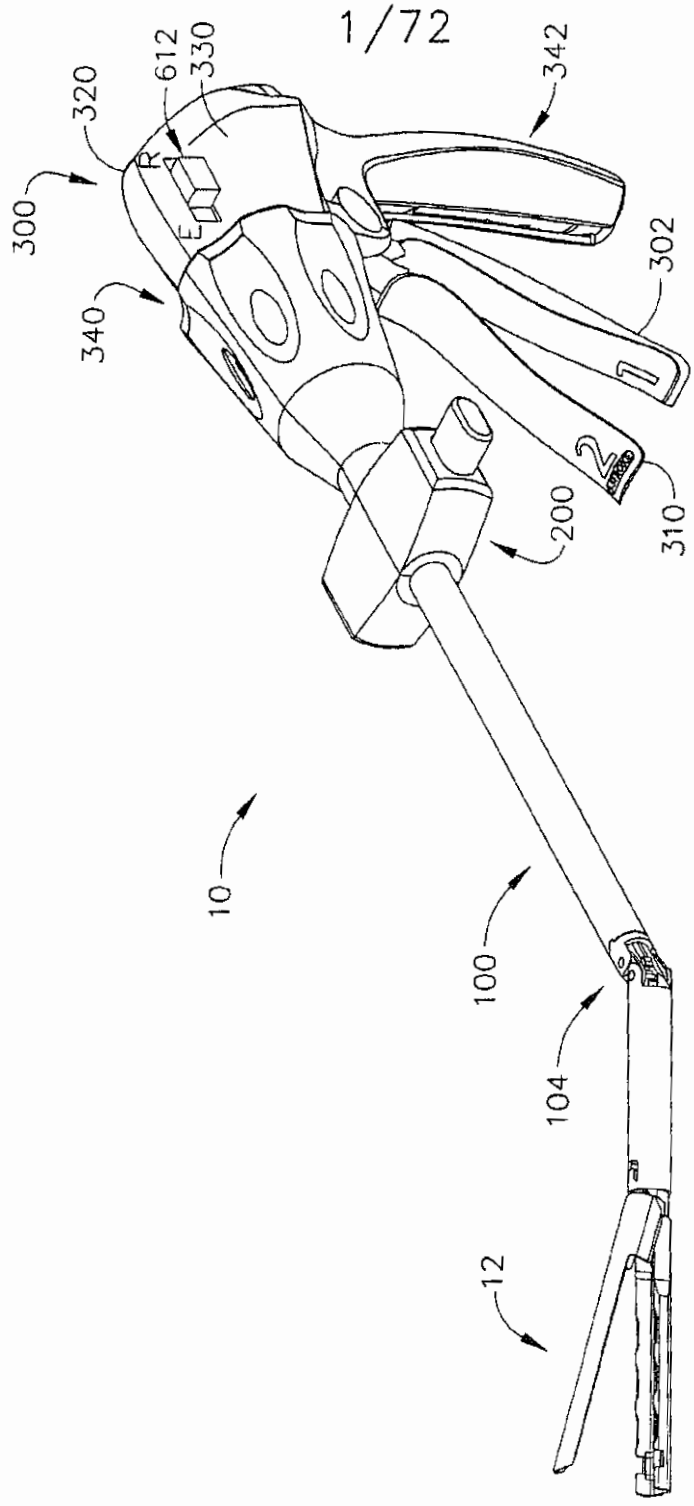

FIG. 1

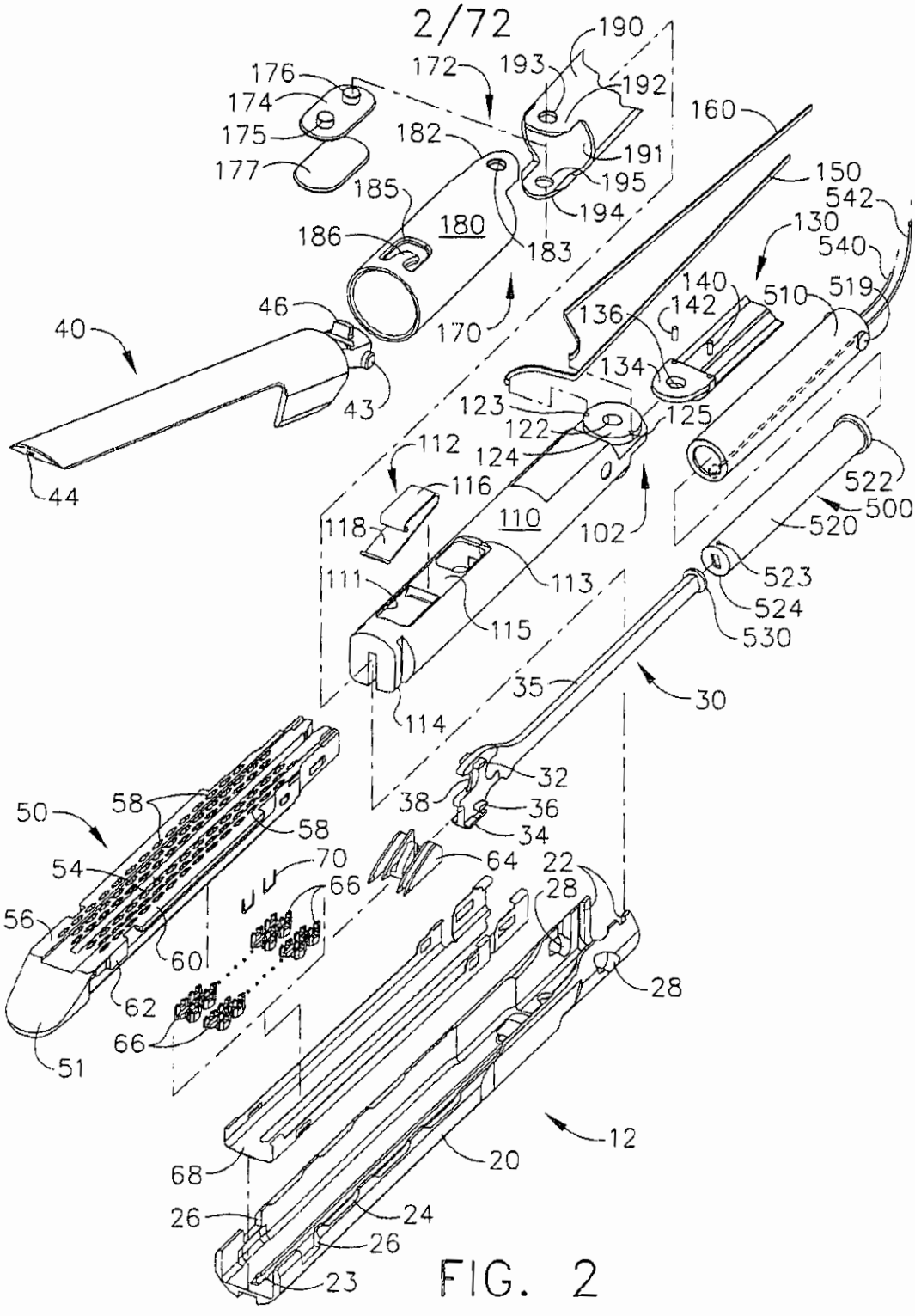
190
172
193
192
176
174
175
177
182
191
195
194
185
180
186
183
160
150
542
130
540
140
142
510
519
136
170
46
40
134
43
123
125
122
124
112
116
44
110
102
522
500
520
118
113
111
115
523
524
530
114
35
30
32
38
36
34
50
58
58
54
70
64
22
66
28
56
60
62
28
66
51
12
68
20
26
24
26
23

FIG. 2

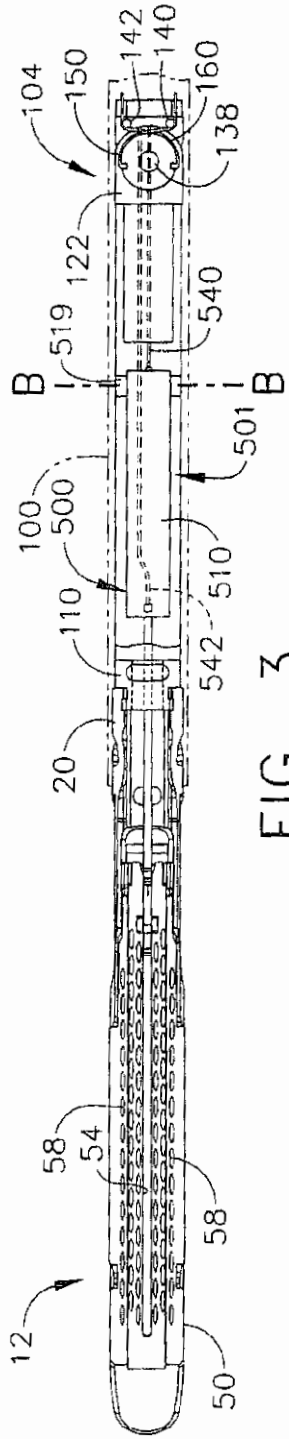
104
150
142
140
160
138
122
519
540
B
B
501
100
500
110
510
542
20
58
54
58
12
50

FIG. 3

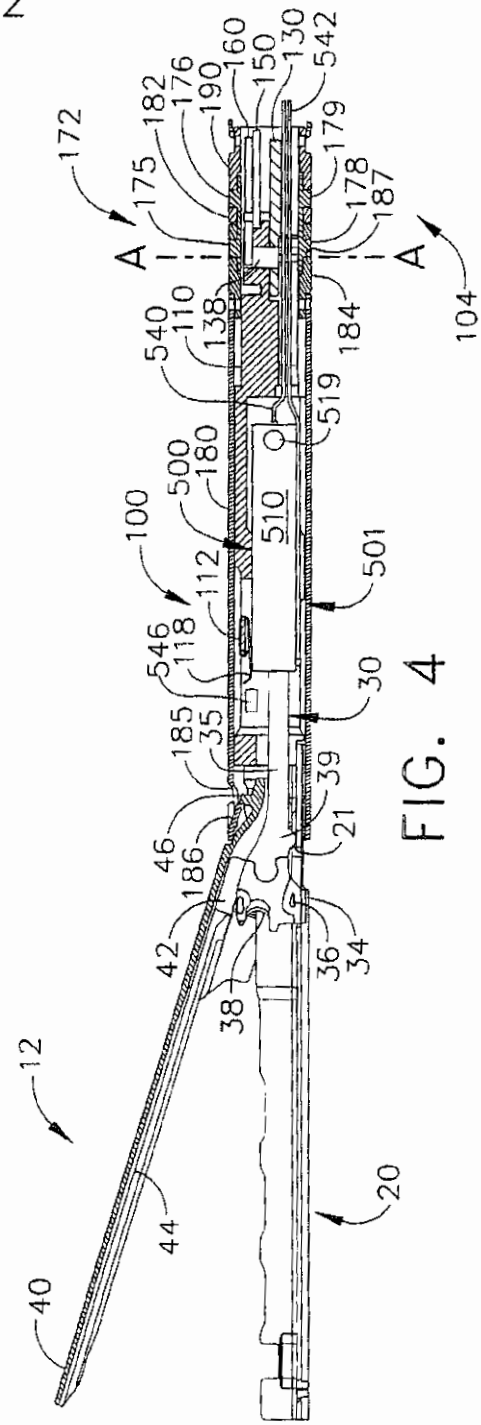
172
175
182
176
190
160
150
130
542
179
178
187
A
A
104
540
110
138
184
519
500
180
100
510
501
112
546
118
30
185
35
39
21
46
186
42
36
34
38
12
44
20
40

FIG. 4

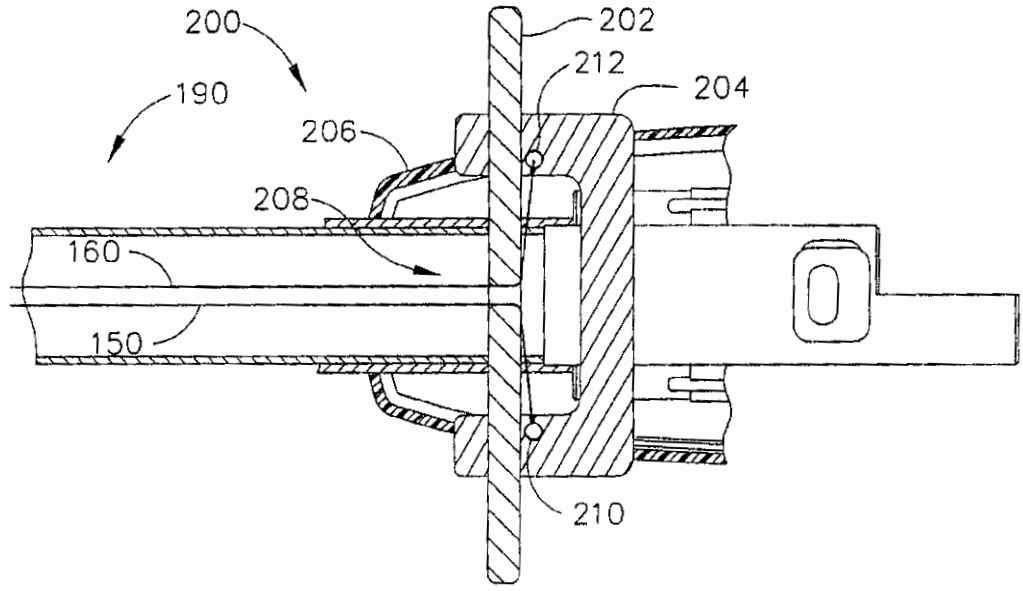
200
190
202
212
204
206
208
160
150
210

FIG. 5

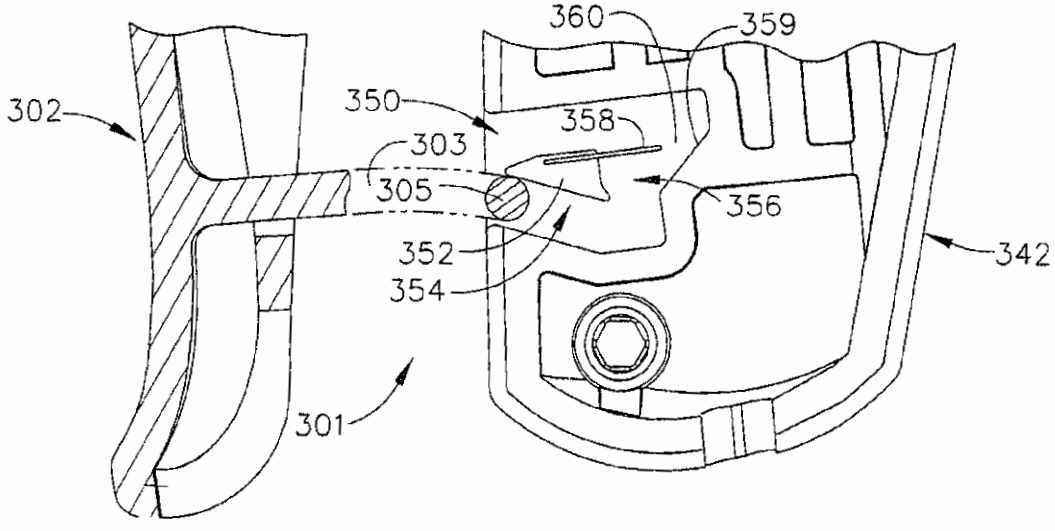
360
359
302
350
358
303
305
356
342
352
354
301

FIG. 8A

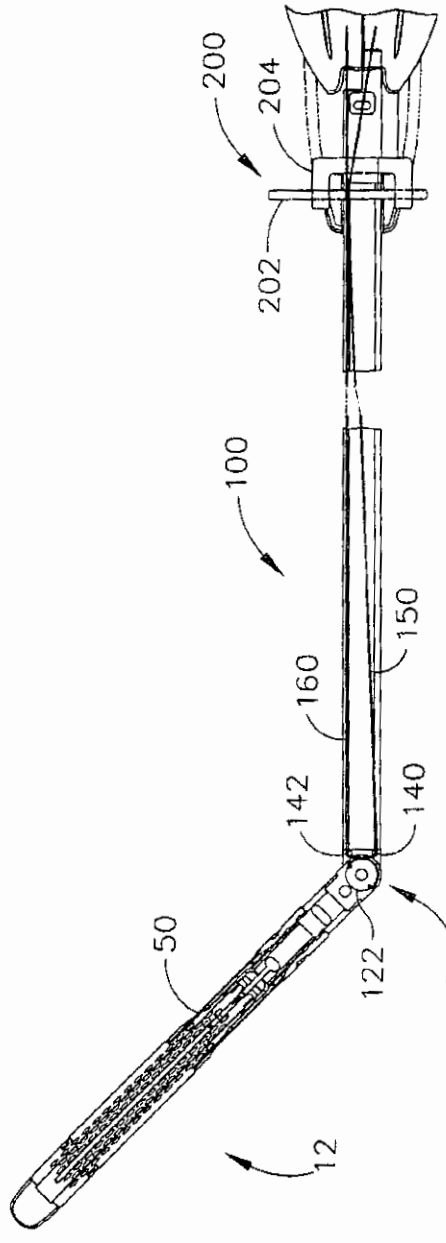

FIG. 6

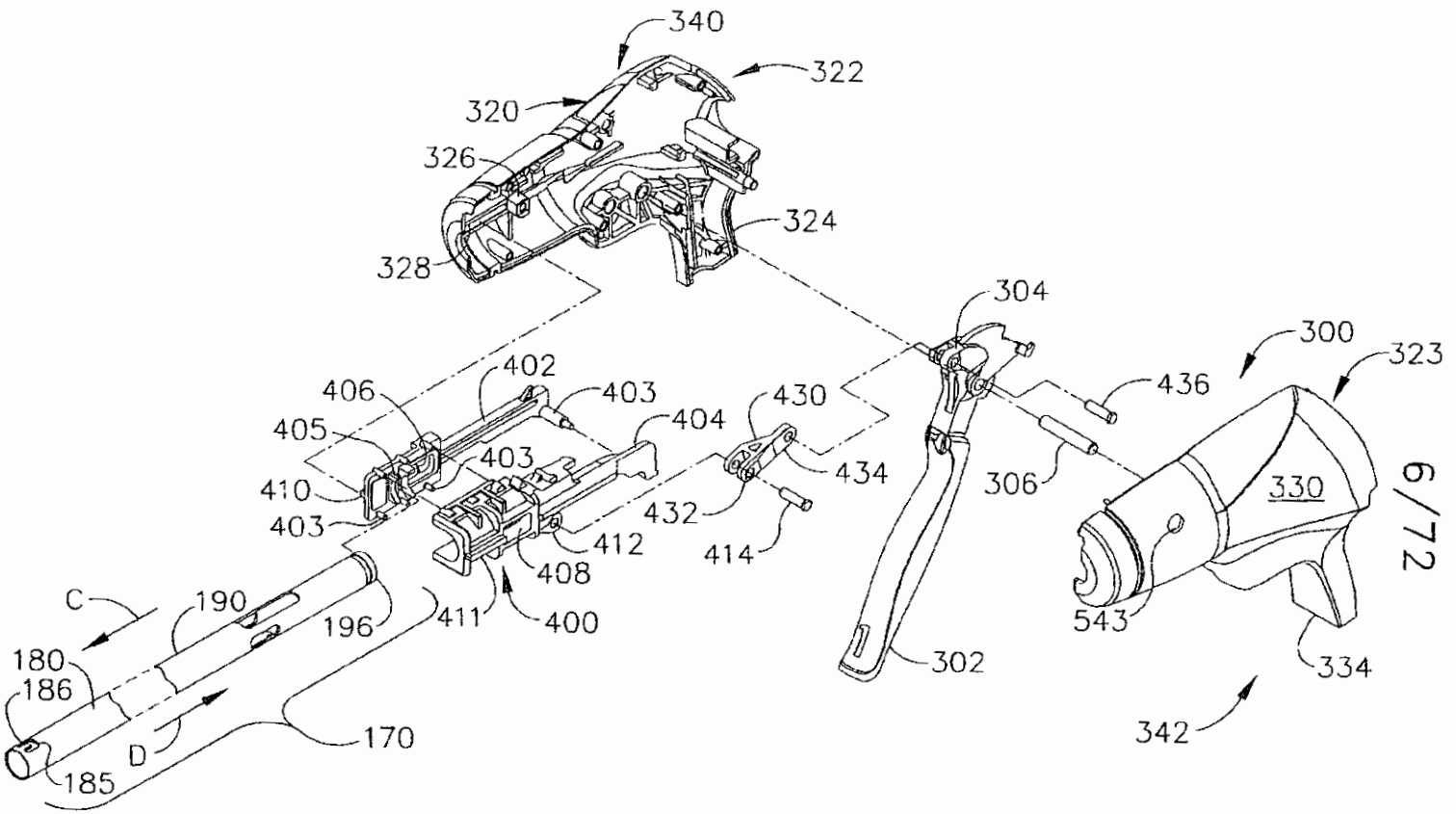
340
322
320
326
324
328
304
300
323
436
402
406
403
430
405
404
403
434
410
306
330
403
432
412
414
408
C
190
196
411
400
543
180
186
302
334
D
170
342
185

FIG. 7

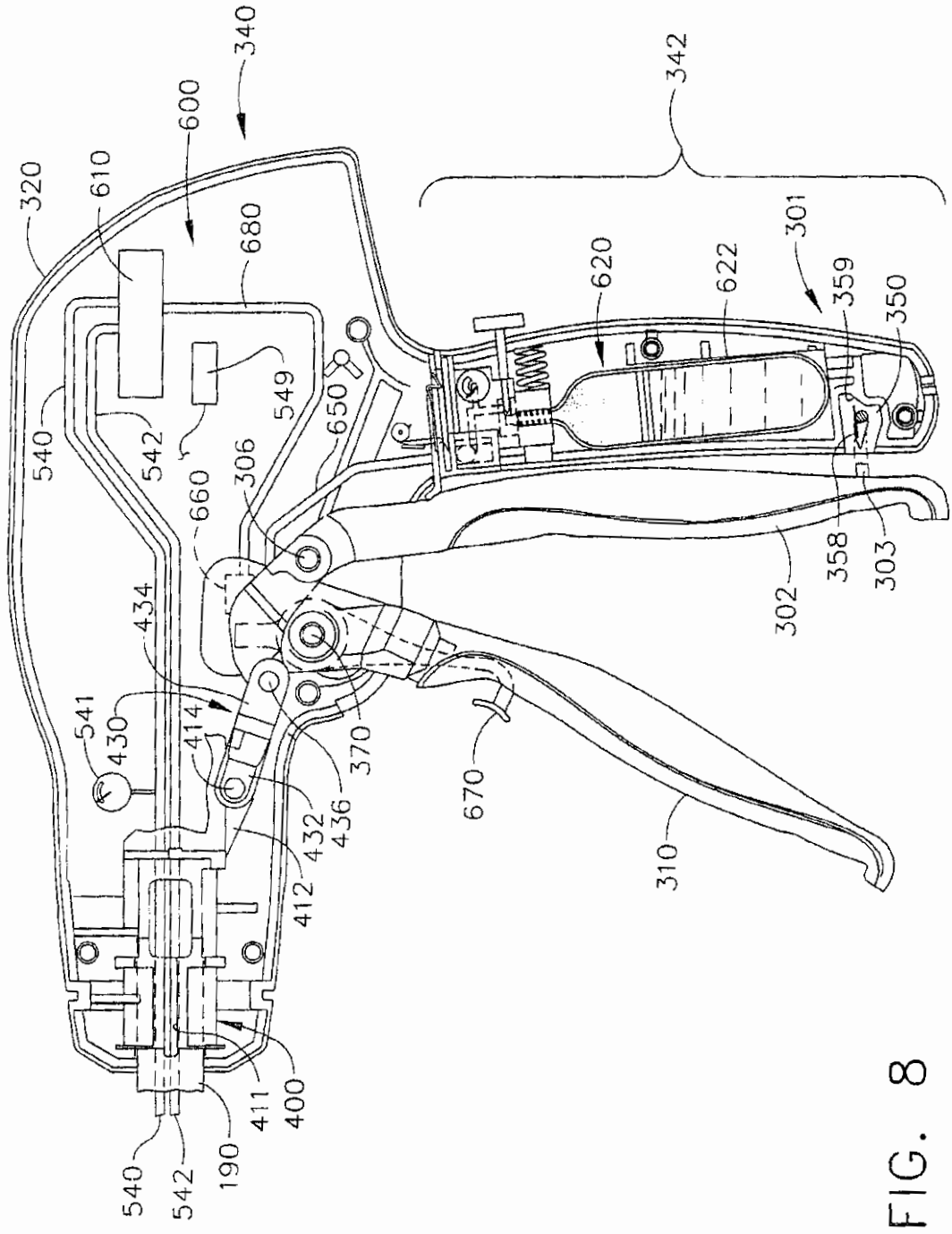
340
342
600
320
610
680
620
622
301
359
350
540
542
549
650
306
660
358
303
302
434
541
430
414
370
670
310
432
436
412
411
400
190
540
542

FIG. 8

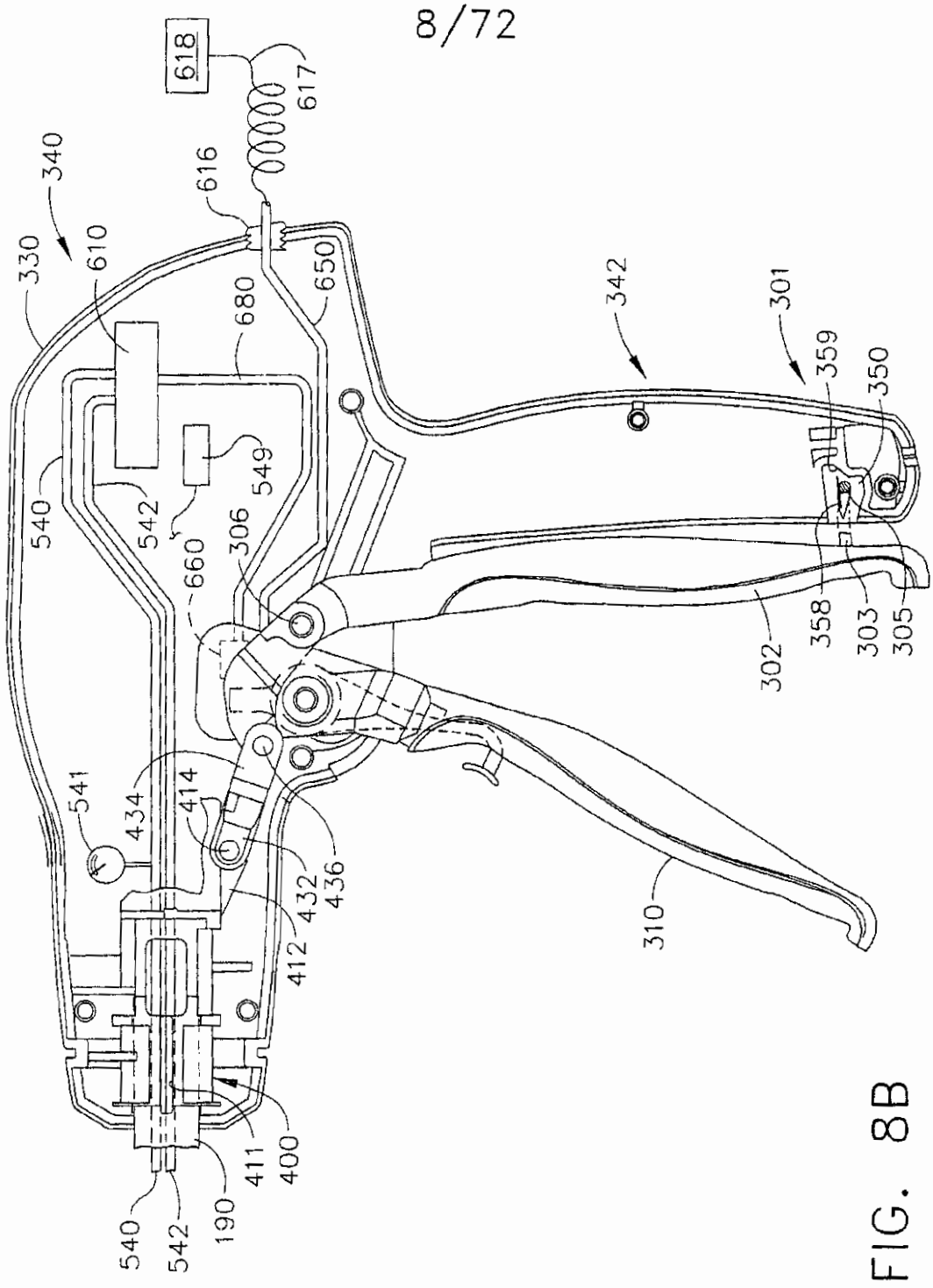
618
617
340
616
330
610
650
680
342
301
359
350
540
549
542
306
660
358
303
305
302
541
434
414
436
432
310
412
411
400
540
542
190

FIG. 8B

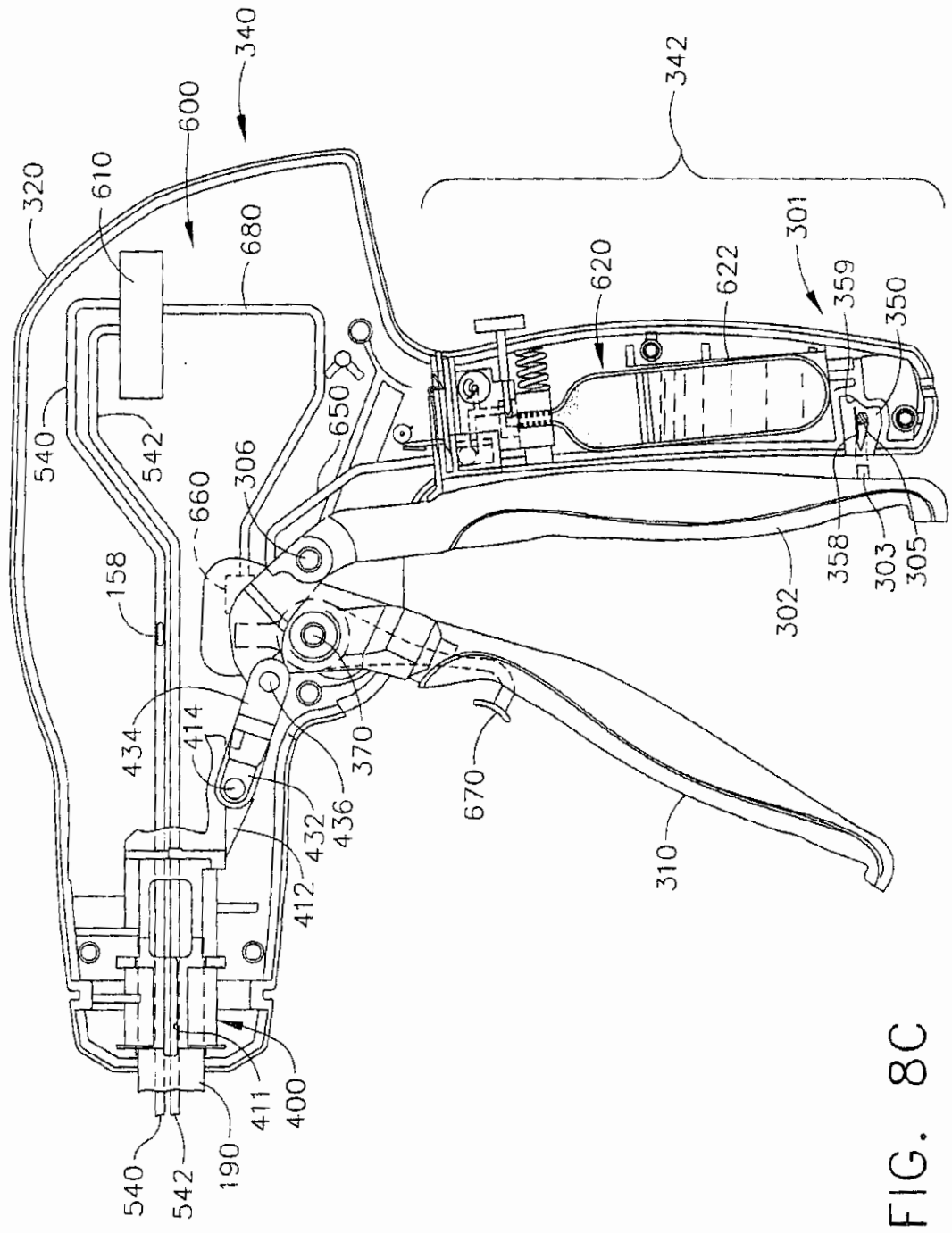
340
342
600
320
610
680
620
622
301
359
350
540
542
650
306
660
158
302
358
303
305
434
414
370
432
436
412
670
310
411
400
190
540
542

FIG. 8C

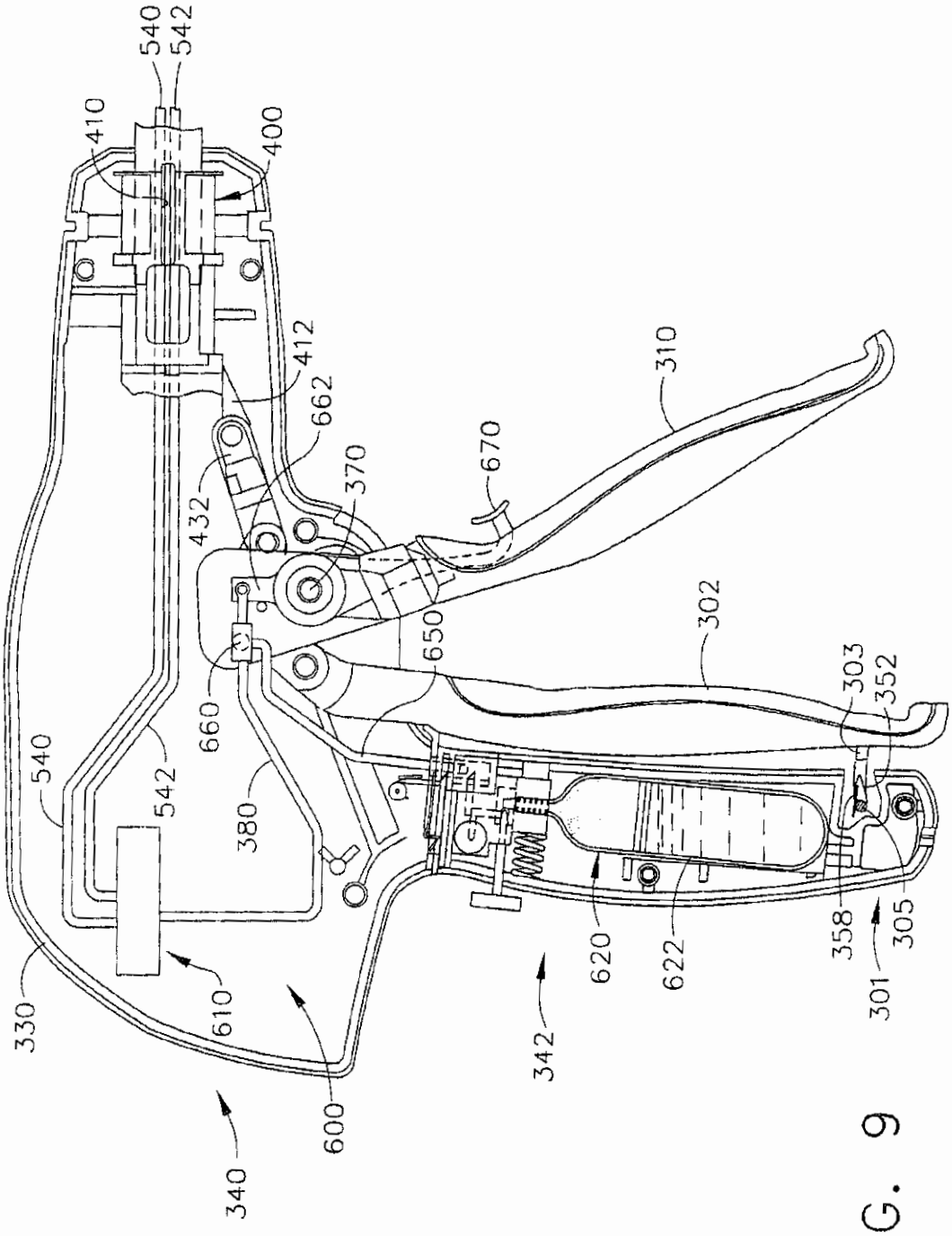
540
542
410
400
412
662
432
370
670
310
302
650
660
303
352
540
542
380
330
610
600
340
342
620
622
358
305
301

FIG. 9

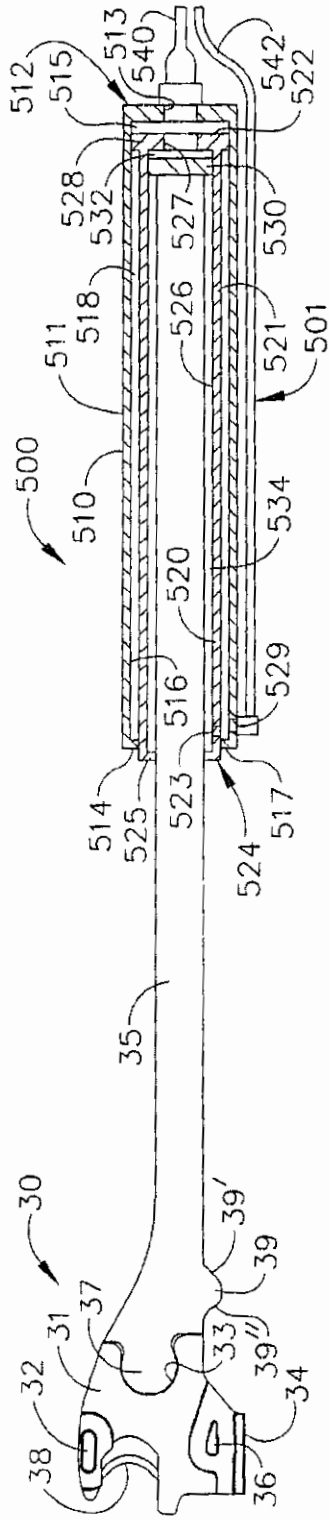
512
515
513
540
542
522
528
532
527
530
518
526
521
501
511
500
510
534
520
516
529
514
525
523
524
517
35
30
39'
39
37
31
33
39''
32
34
38
36

FIG. 10

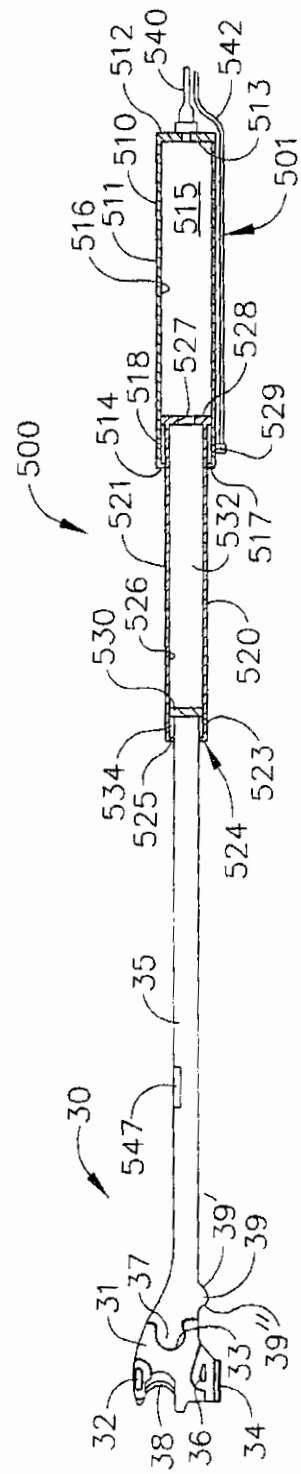
512
540
542
513
510
501
516
511
515
527
528
518
514
529
500
521
532
517
526
530
520
534
525
523
524
35
30
547
39'
39
37
31
33
39''
32
38
36
34

FIG. 11

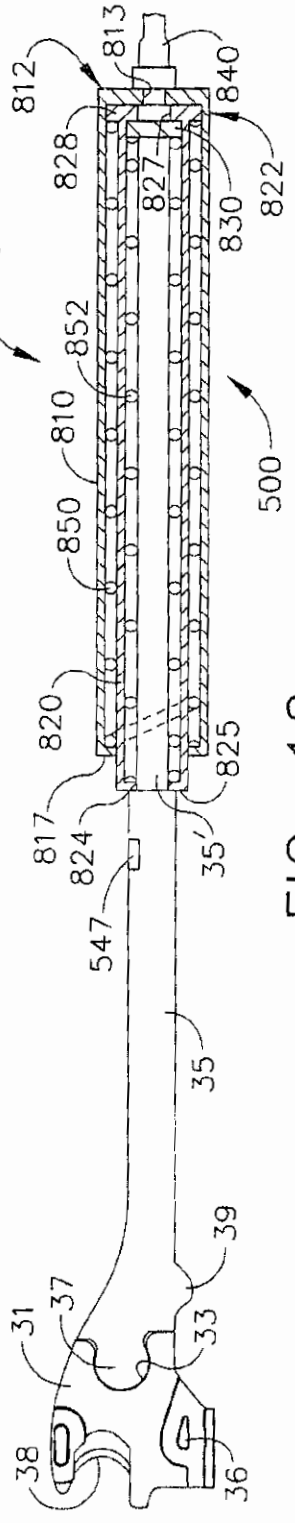
800
812
813
840
828
827
822
830
852
810
850
500
820
825
817
824
35'
547
35
39
31
37
33
38
36

FIG. 12

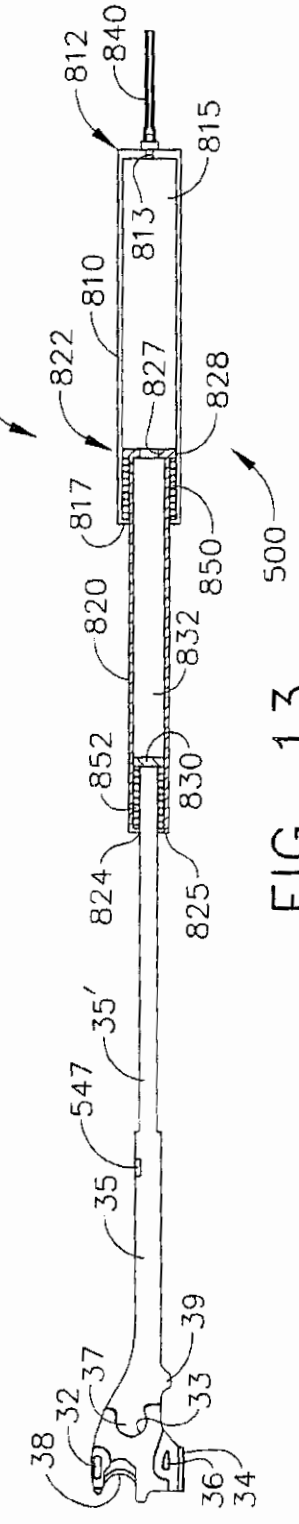
800
812
840
815
813
822
810
827
828
817
850
500
820
832
852
830
824
825
35'
547
35
39
37
33
38
32
36
34

FIG. 13

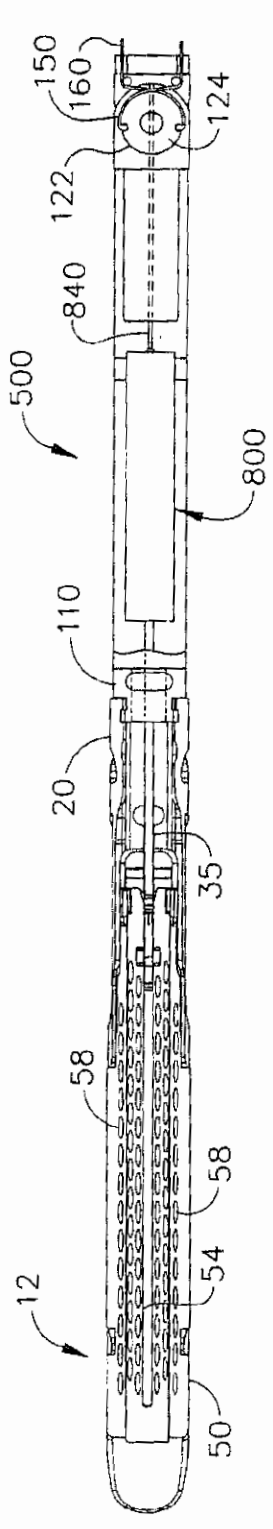
150
160
124
122
840
500
800
110
20
35
58
58
54
12
50

FIG. 14

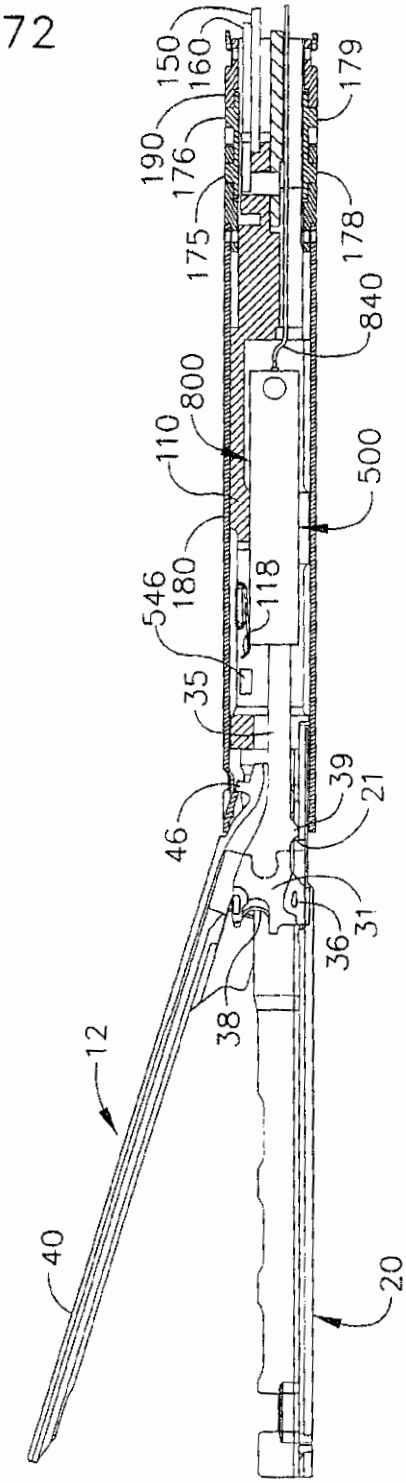
150
160
179
190
176
175
178
840
800
110
500
546
180
118
35
39
21
46
31
36
38
12
40
20

FIG. 15

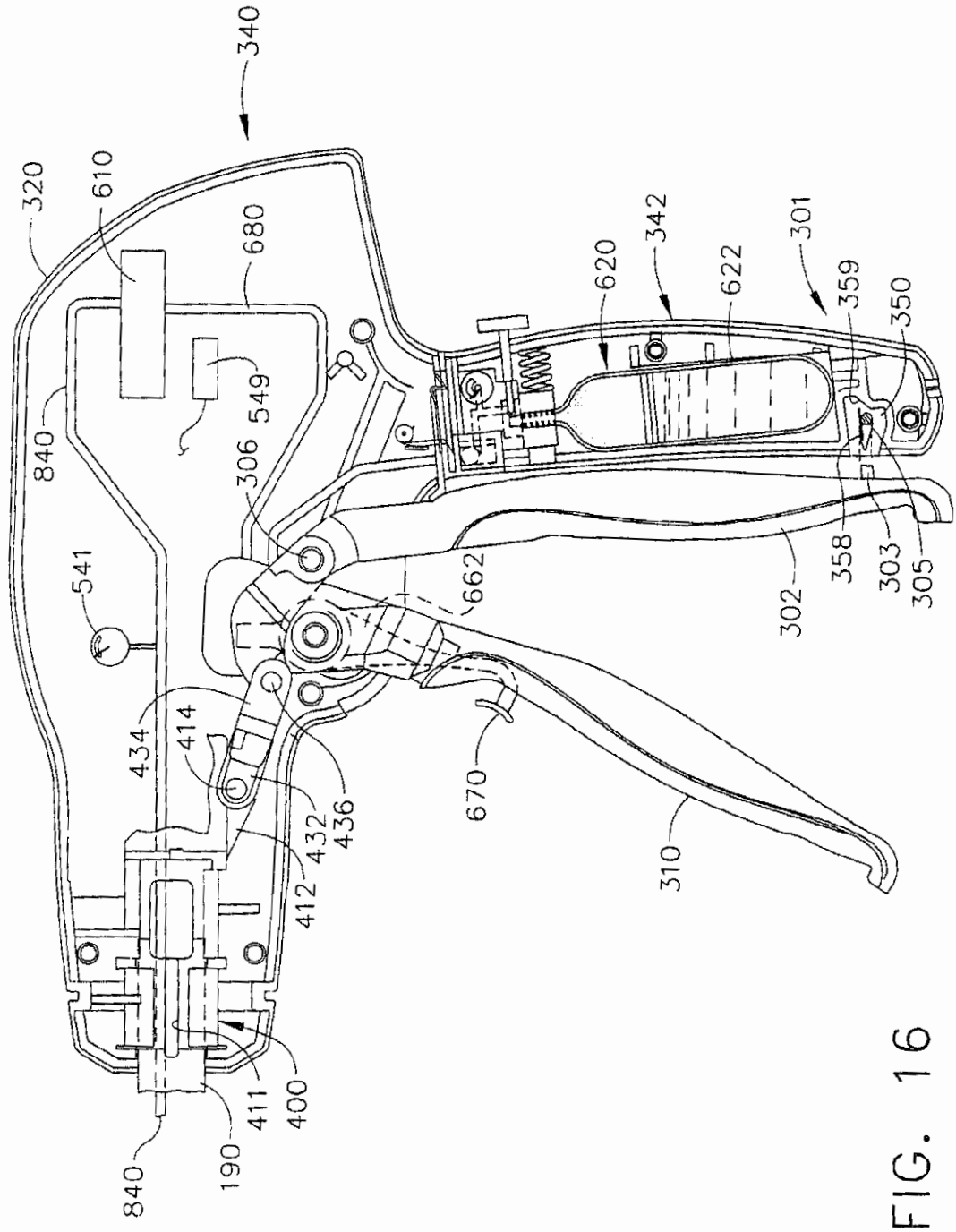
340
320
610
680
840
549
306
541
620
342
622
301
359
350
662
358
303
305
302
434
414
436
432
412
670
310
411
400
190
840

FIG. 16

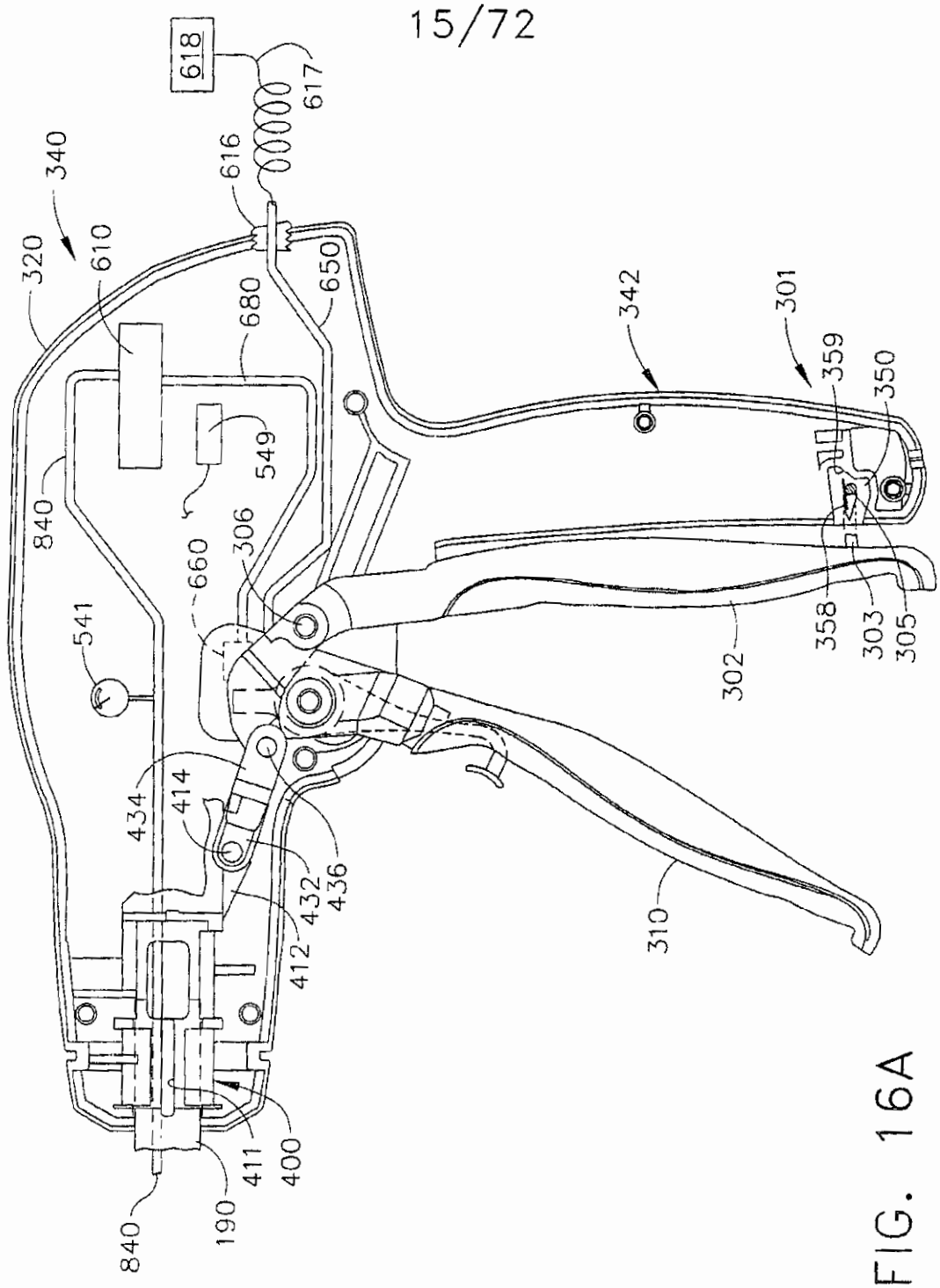
618
617
616
340
320
610
650
680
342
301
359
350
549
840
306
660
358
303
305
541
302
434
414
436
432
310
412
411
400
190
840

FIG. 16A

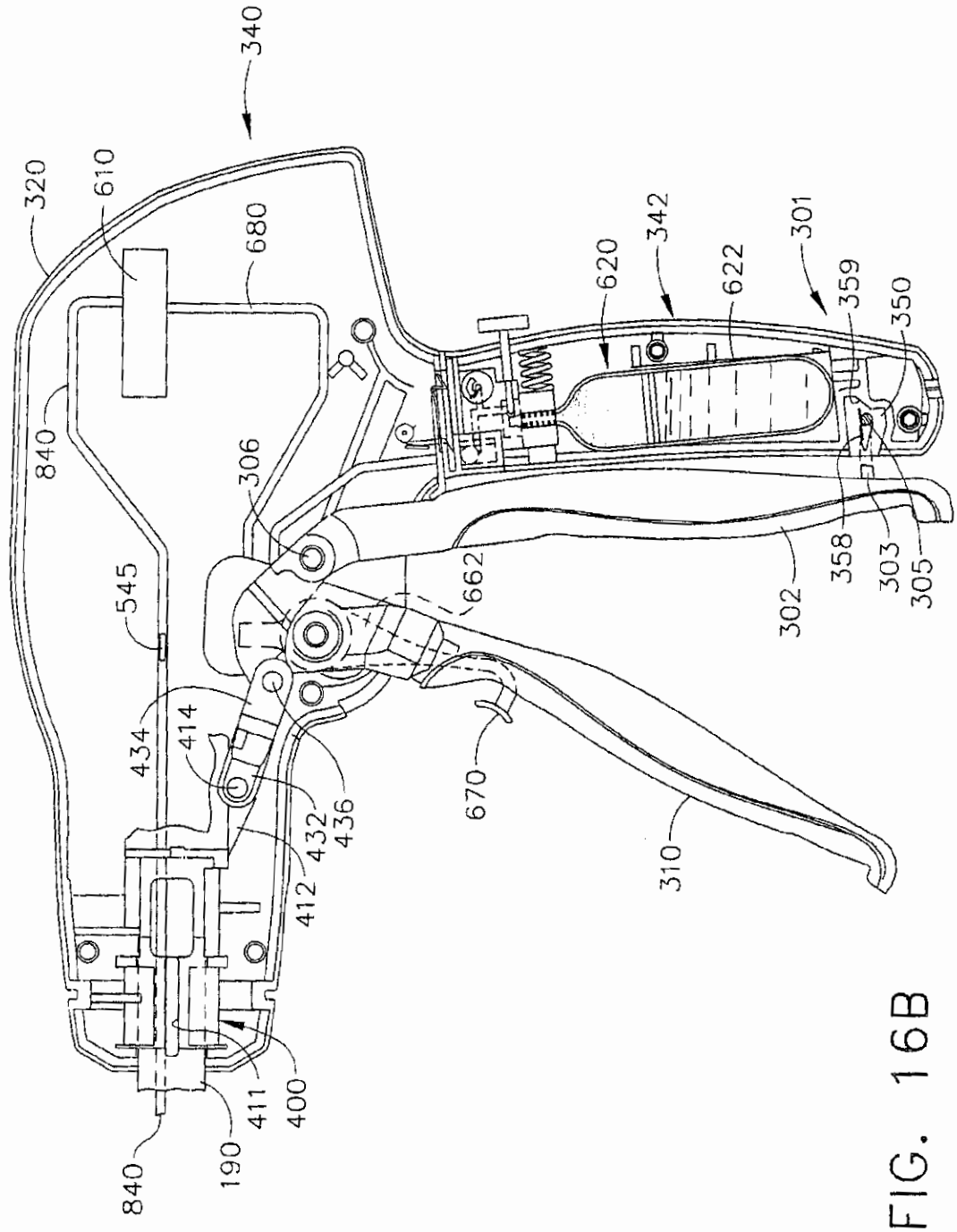
340
320
610
680
840
306
545
434
414
436
432
412
411
400
190
840
620
342
622
301
359
350
358
303
305
302
662
670
310

FIG. 16B

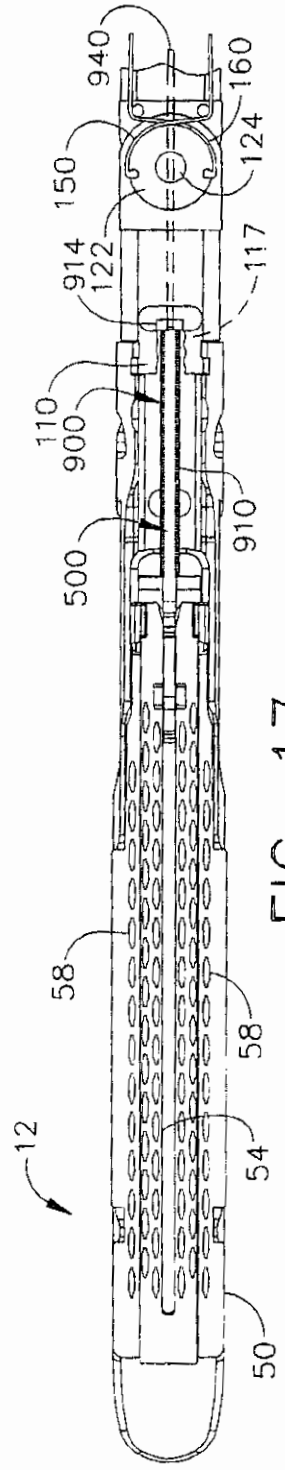
940
160
150
124
914
122
117
110
900
910
500
58
58
54
50
12

FIG. 17

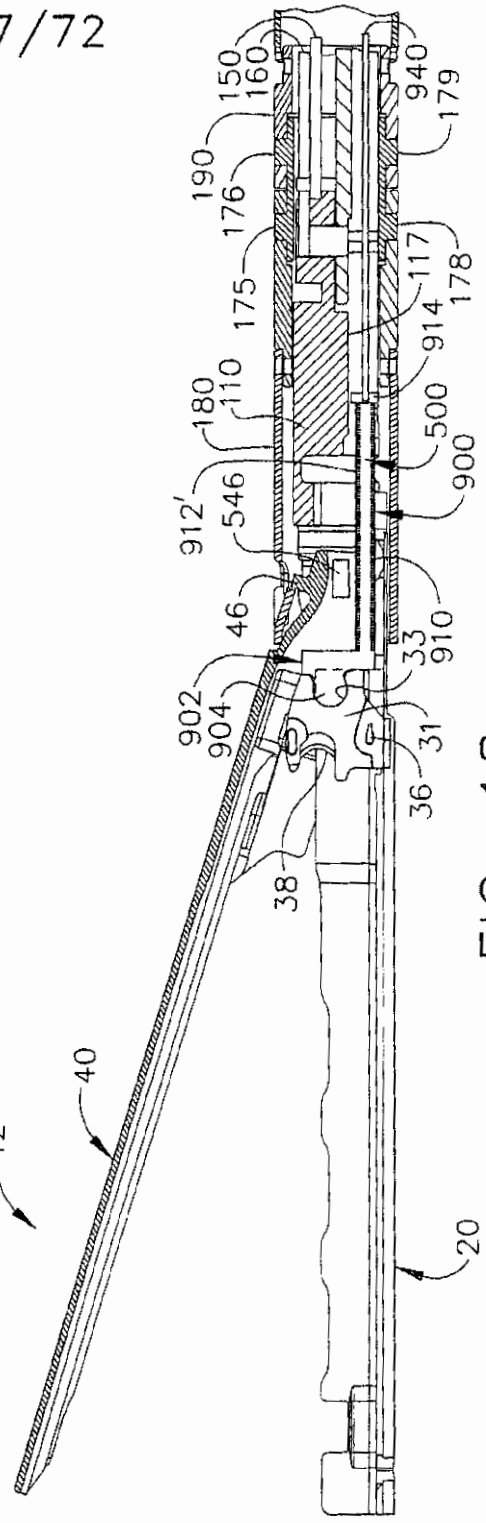
150
160
940
179
190
176
175
117
178
914
180
110
500
900
912'
546
46
902
904
33
910
31
36
38
40
12
20

FIG. 18

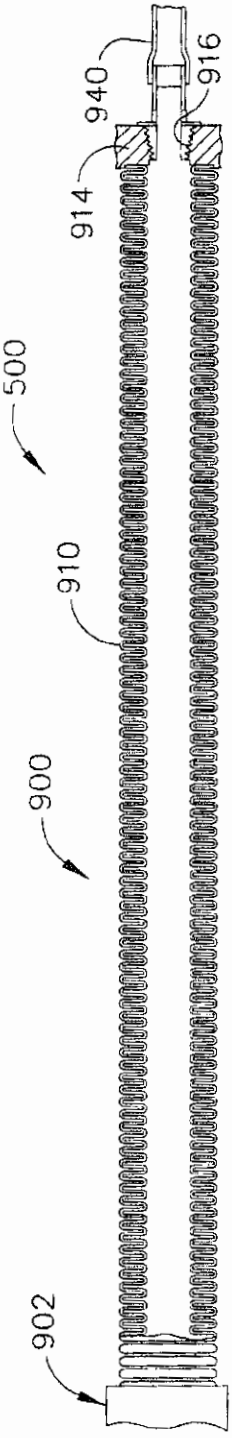
500
914
940
916
910
900
902

FIG. 19

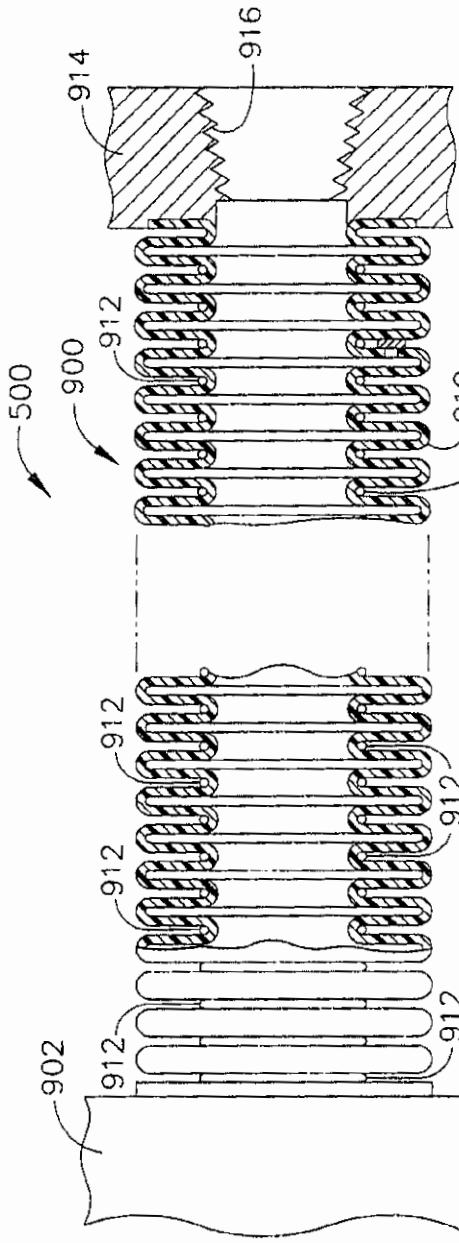
500
914
916
900
912
910
912'
912
912
912
912
912
902

FIG. 20

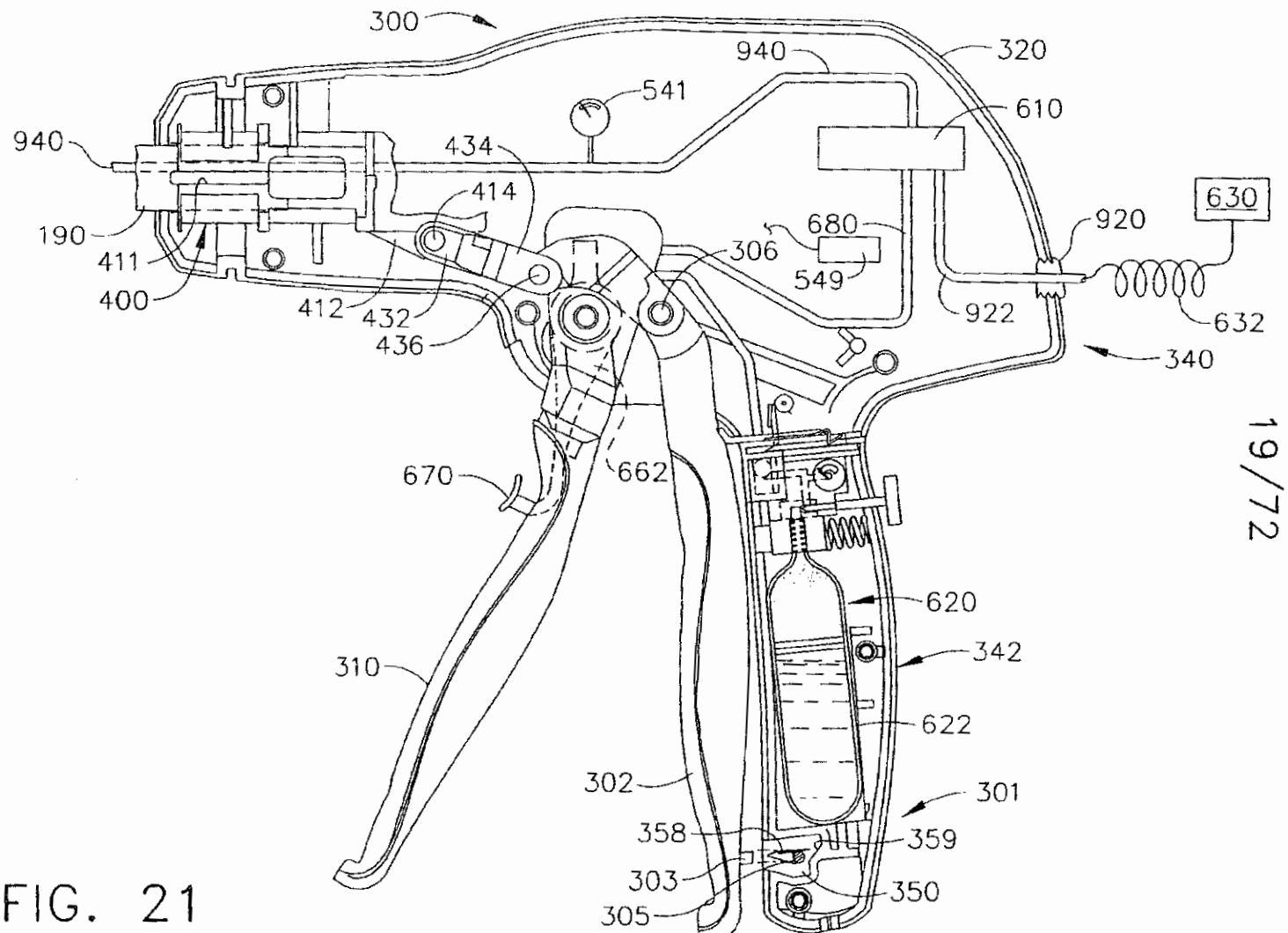
300
940
320
541
610
940
434
414
630
190
680
920
411
306
549
400
412
432
922
632
436
340
670
662
620
342
310
622
302
301
358
359
303
350
305

FIG. 21

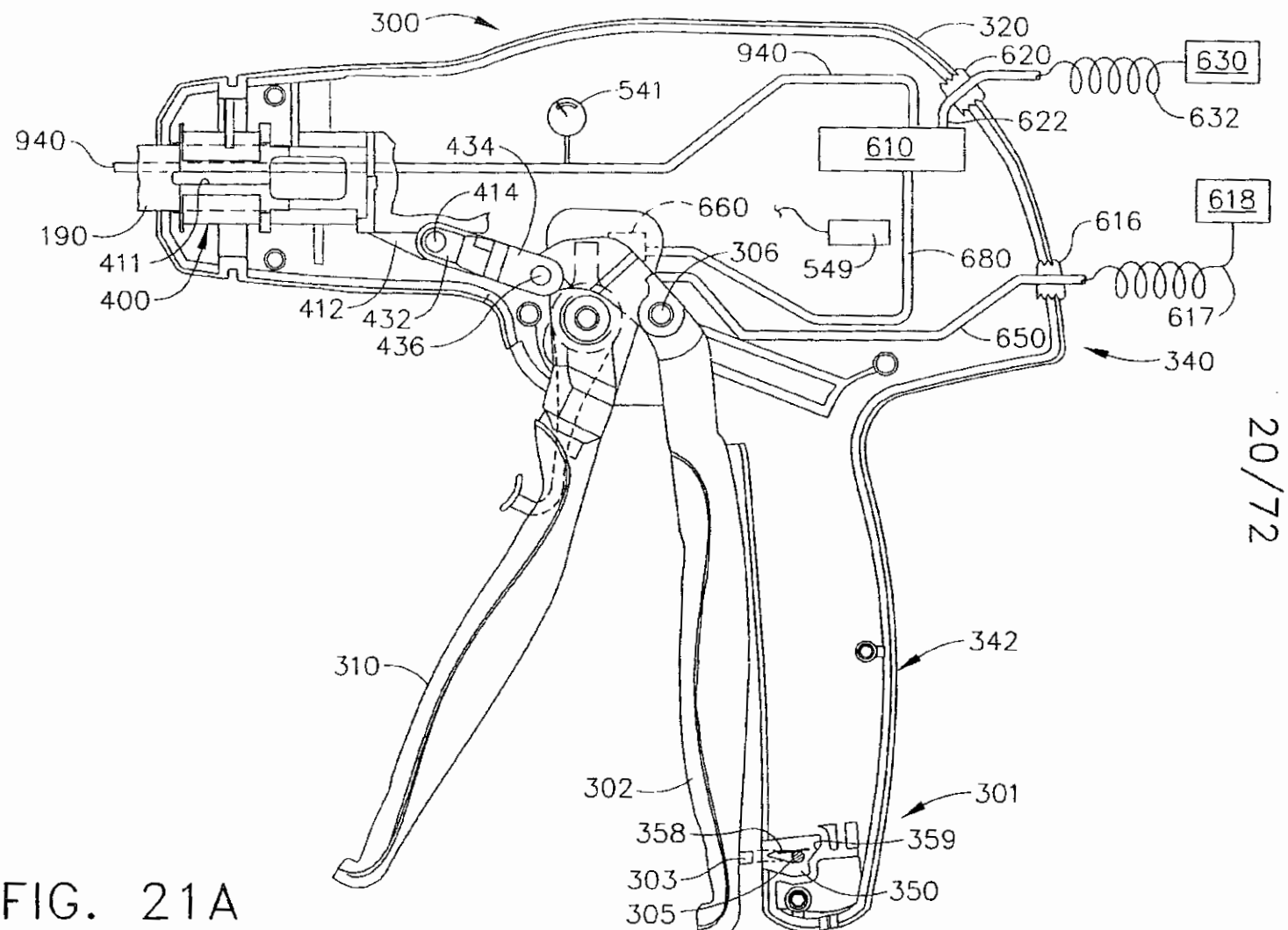
300
320
940
620
630
541
622
632
940
434
610
414
660
618
190
306
616
411
549
680
400
412
432
617
436
650
340
342
310
302
301
358
359
303
350
305

FIG. 21A

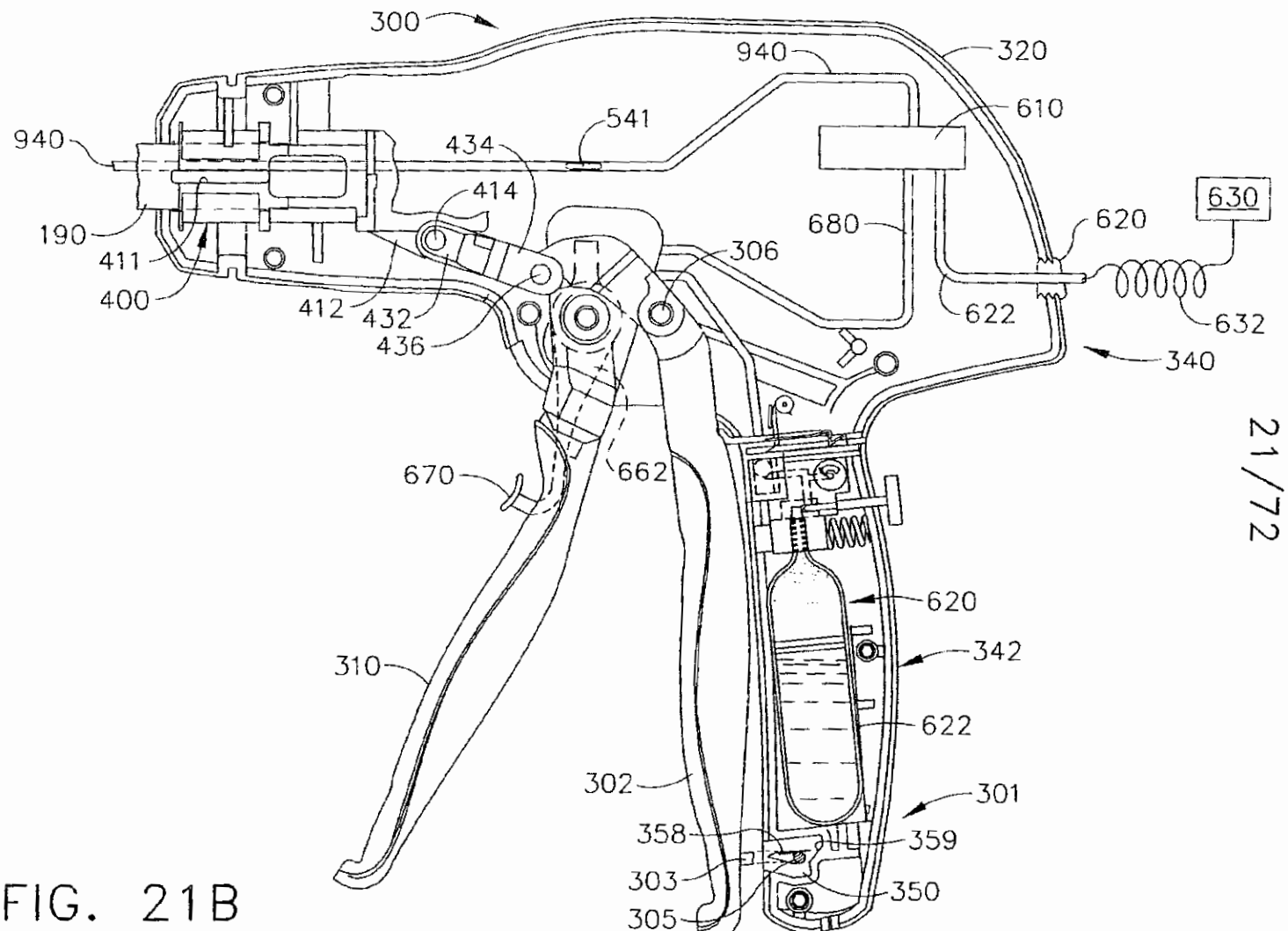
300
940
320
610
541
434
414
630
620
680
306
190
411
400
412
432
436
622
632
340
670
662
620
342
310
622
302
301
358
359
303
350
305

FIG. 21B

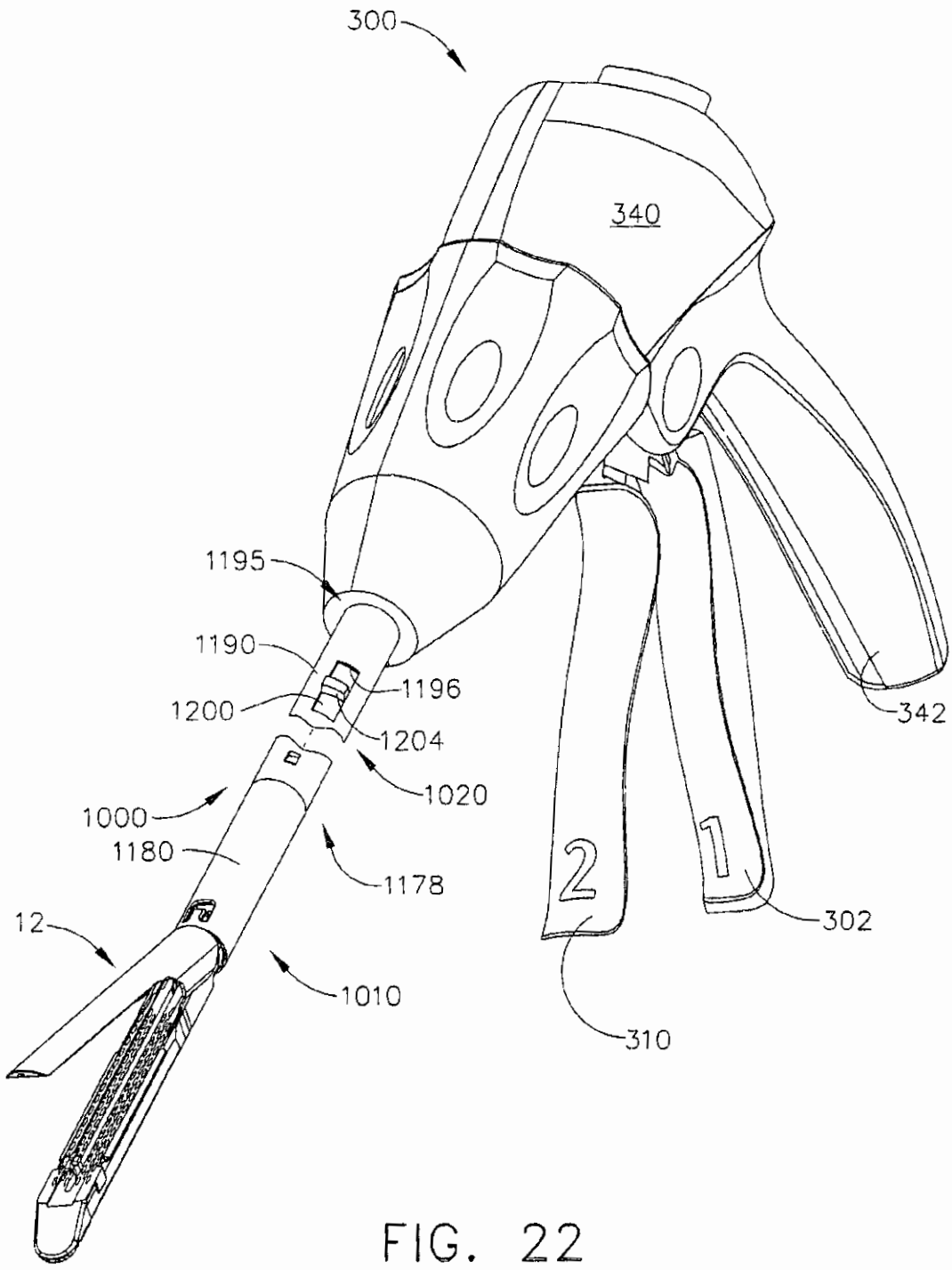
300
340
1195
1190
1196
1200
1204
1020
1000
1180
1178
12
1010
2
1
302
342
310

FIG. 22

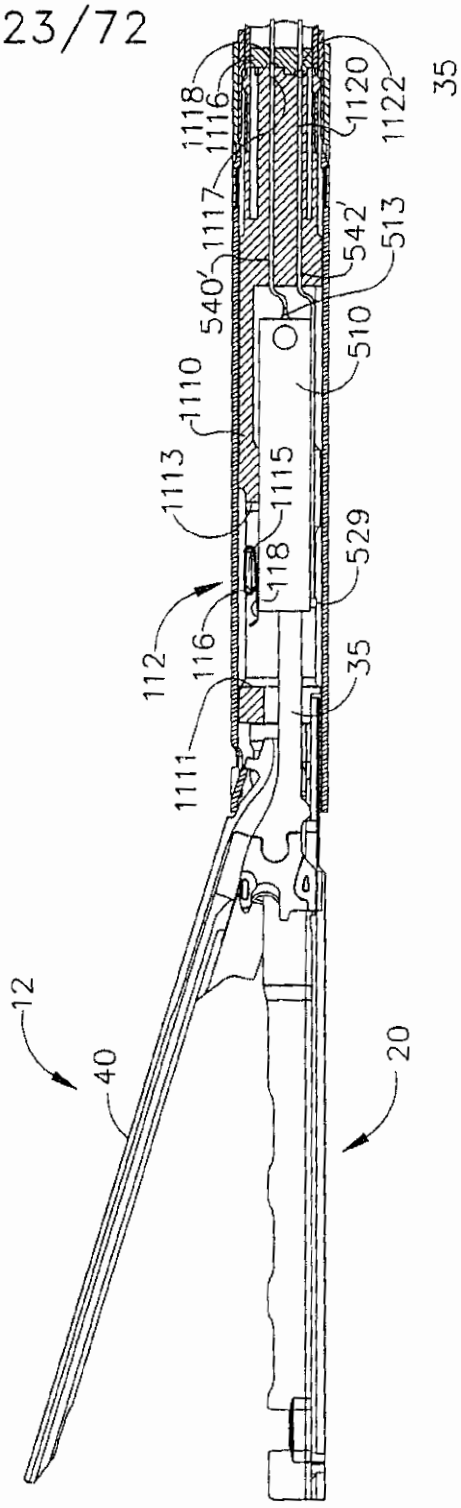
1118
1116
1120
1122
35
1117
542'
513
540'
510
1110
1113
1115
118
529
112
116
35
1111
12
40
20

FIG. 23

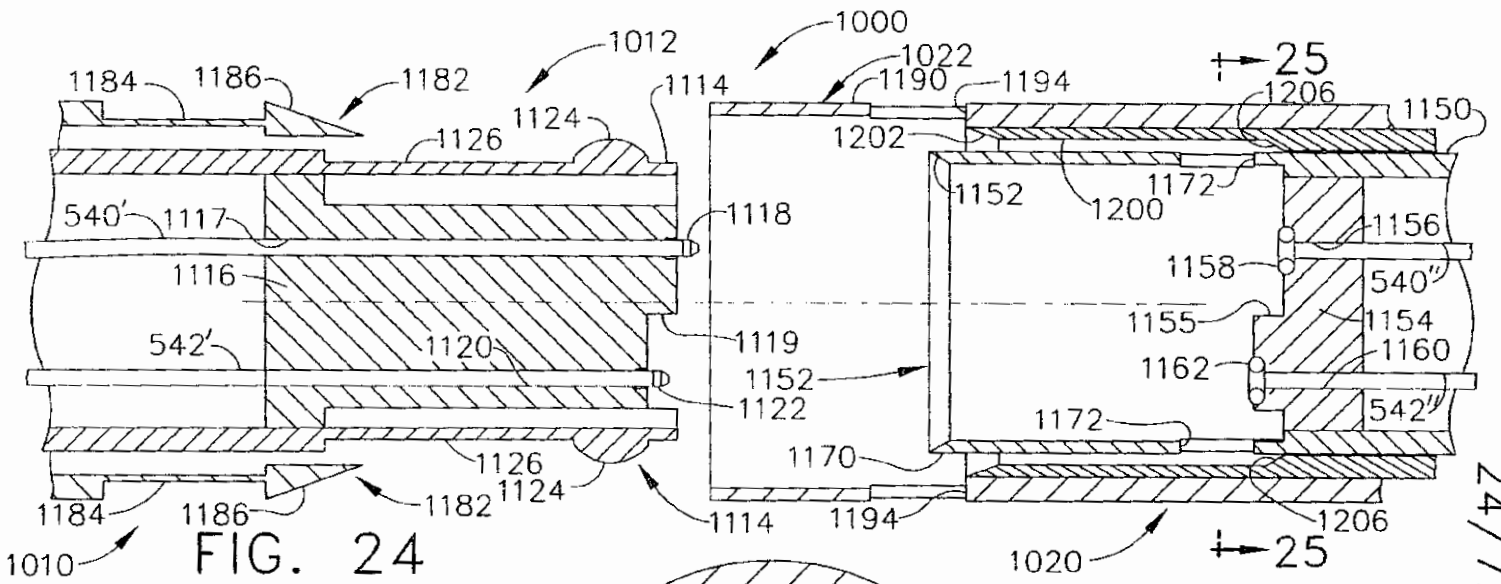
1000
1012
1022
25
1184
1186
1182
1114
1190
1194
1206
1150
1124
1126
1202
1152
1200
1172
1156
540'
1117
1118
1158
540"
1116
1155
1154
1119
542'
1120
1152
1160
1162
1122
542"
1172
1126
1170
1124
1184
1186
1182
1114
1194
1206
1010
1020
25

FIG. 24

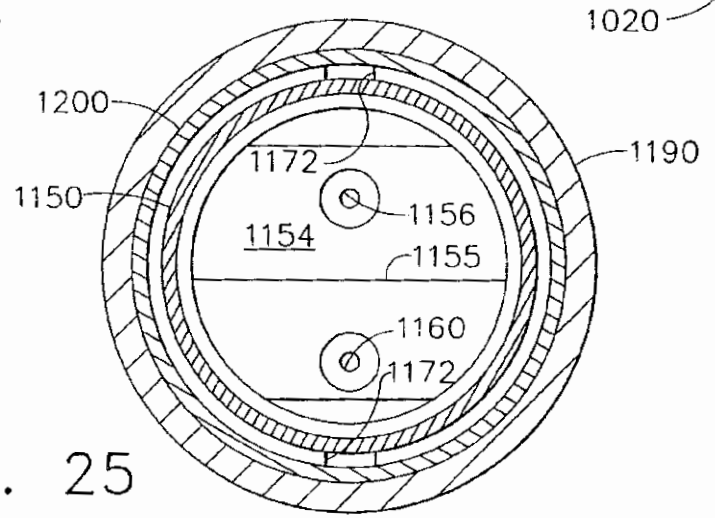
1200
1190
1172
1150
1156
1154
1155
1160
1172

FIG. 25

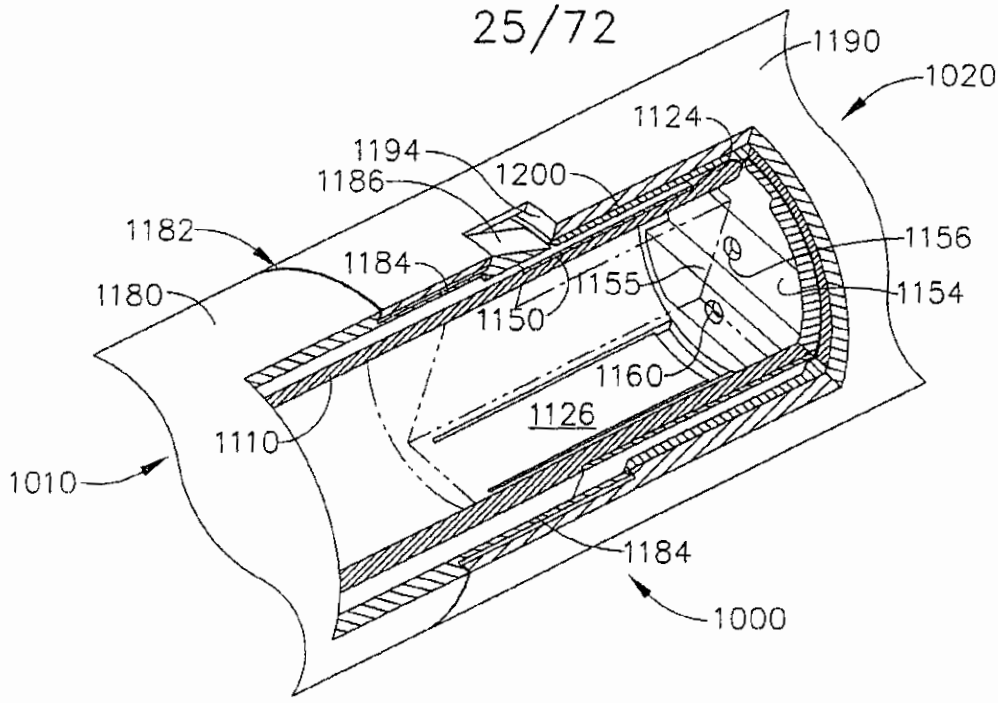
1190
1020
1124
1194
1186
1200
1182
1156
1184
1155
1180
1154
1150
1160
1126
1110
1010
1184
1000

FIG. 26

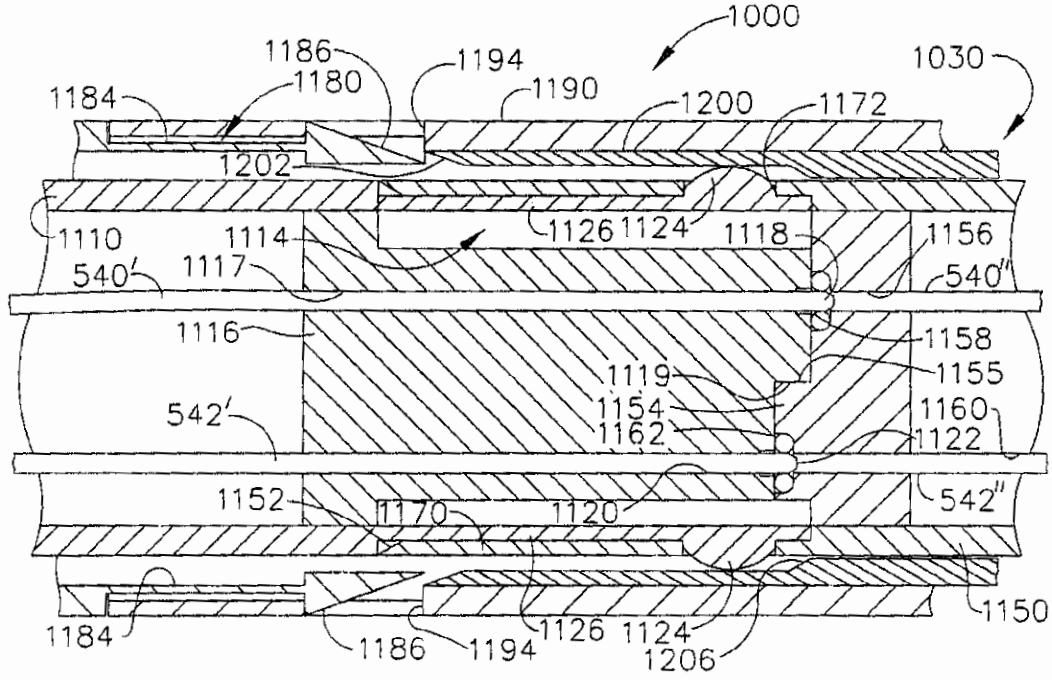
1000
1186
1194
1030
1180
1184
1190
1200
1172
1202
1110
1114
1126
1124
1118
1156
540'
1117
540''
1116
1158
1119
1155
542'
1154
1160
1162
1122
1152
1170
1120
542''
1184
1186
1194
1126
1124
1150
1206

FIG. 27

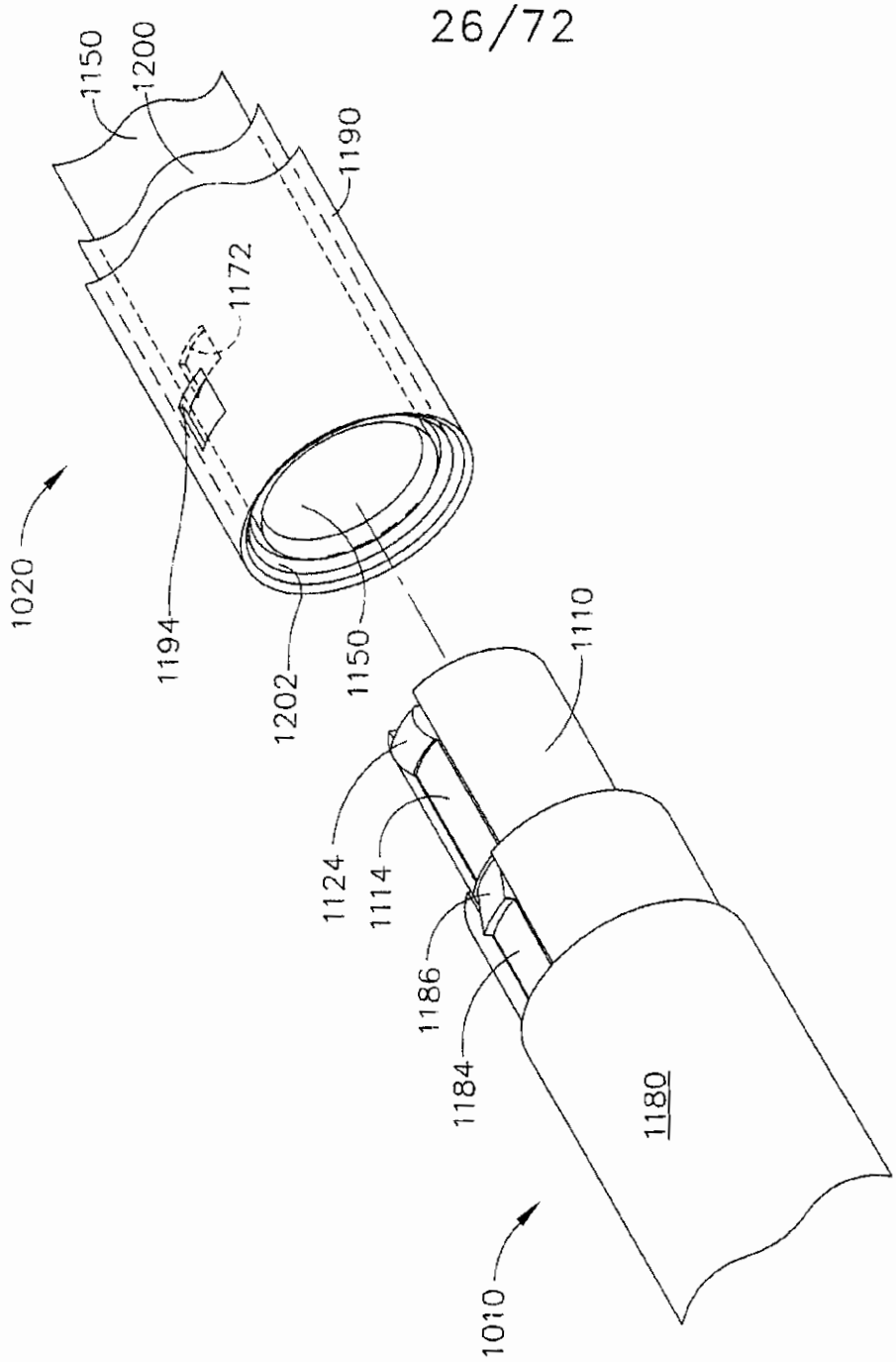
1150
1200
1190
1172
1020
1194
1202
1150
1110
1124
1114
1186
1184
1180
1010

FIG. 28

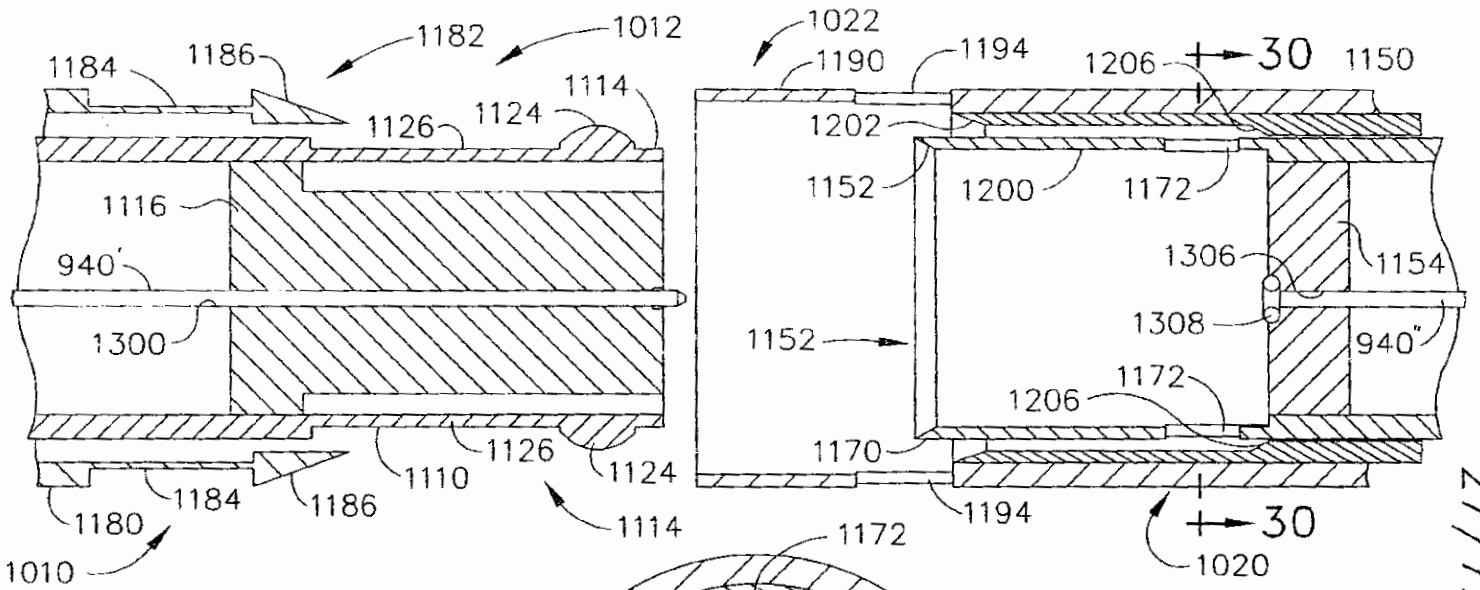
1182
1012
1022
1184
1186
1190
1194
1206
30
1150
1114
1126
1124
1202
1116
1152
1200
1172
940'
1306
1154
1300
1308
1152
940"
1206
1172
1170
1126
1110
1124
1184
1186
1194
1180
1114
30
1010
1020

FIG. 29

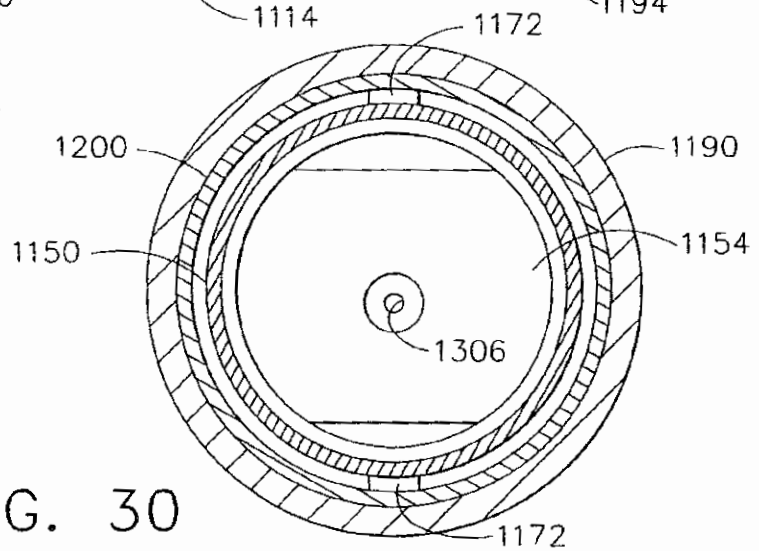
1172
1200
1190
1150
1154
1306
1172

FIG. 30

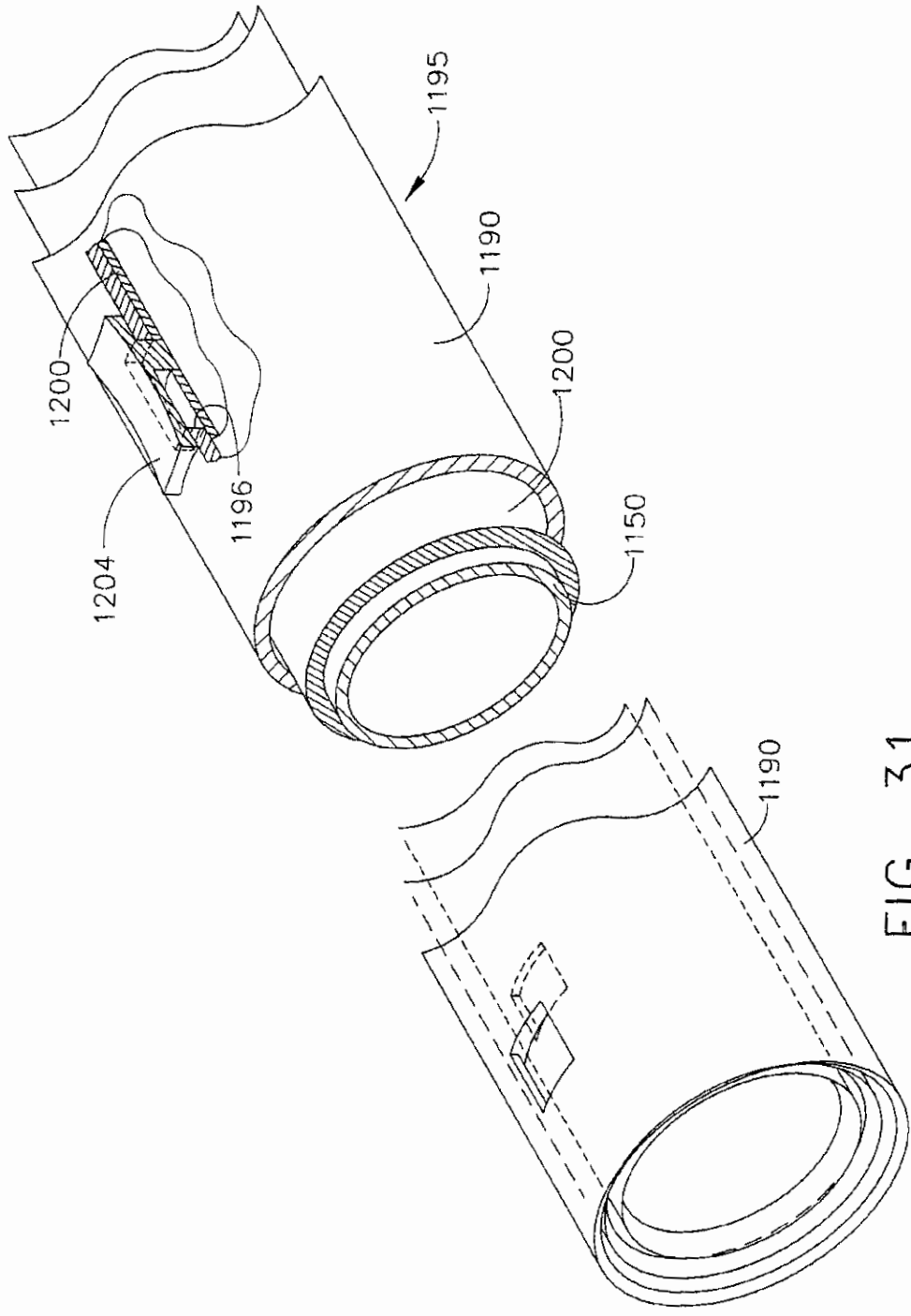

FIG. 31

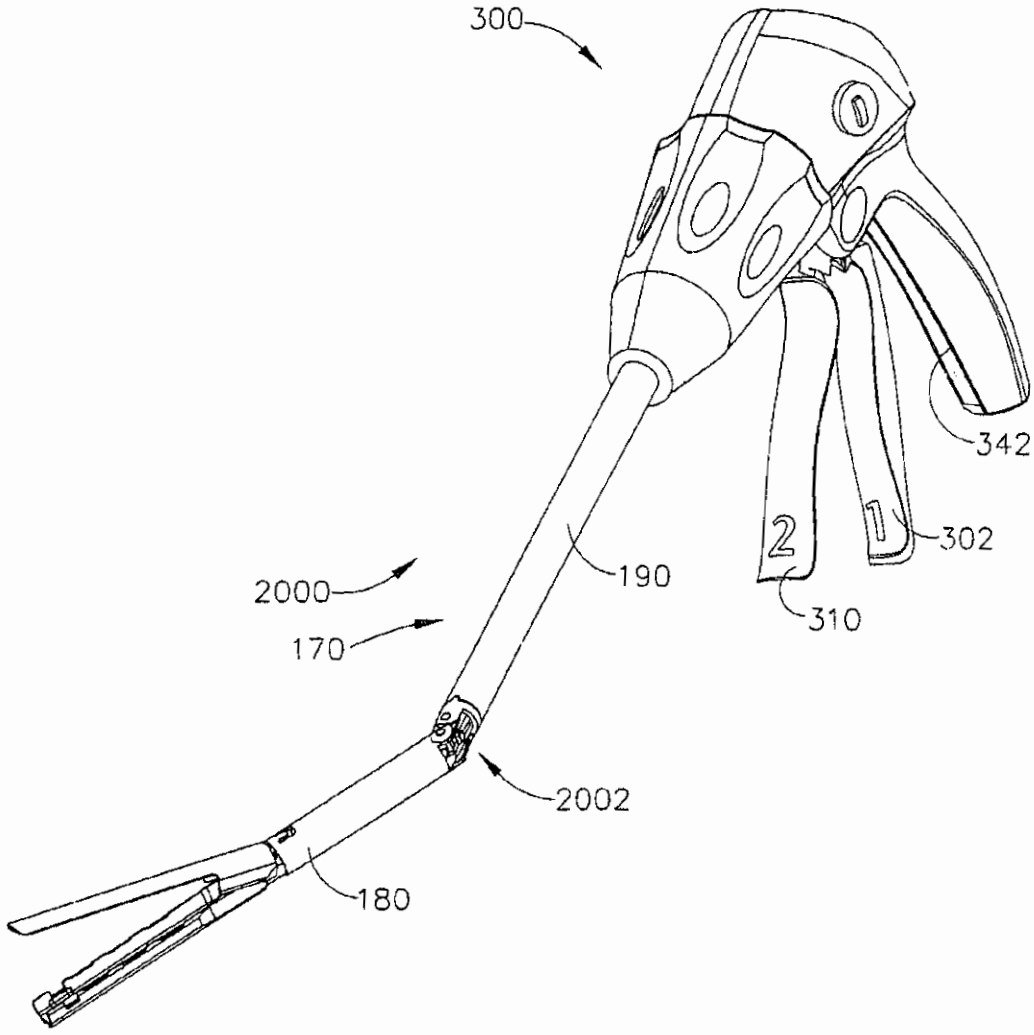

FIG. 32

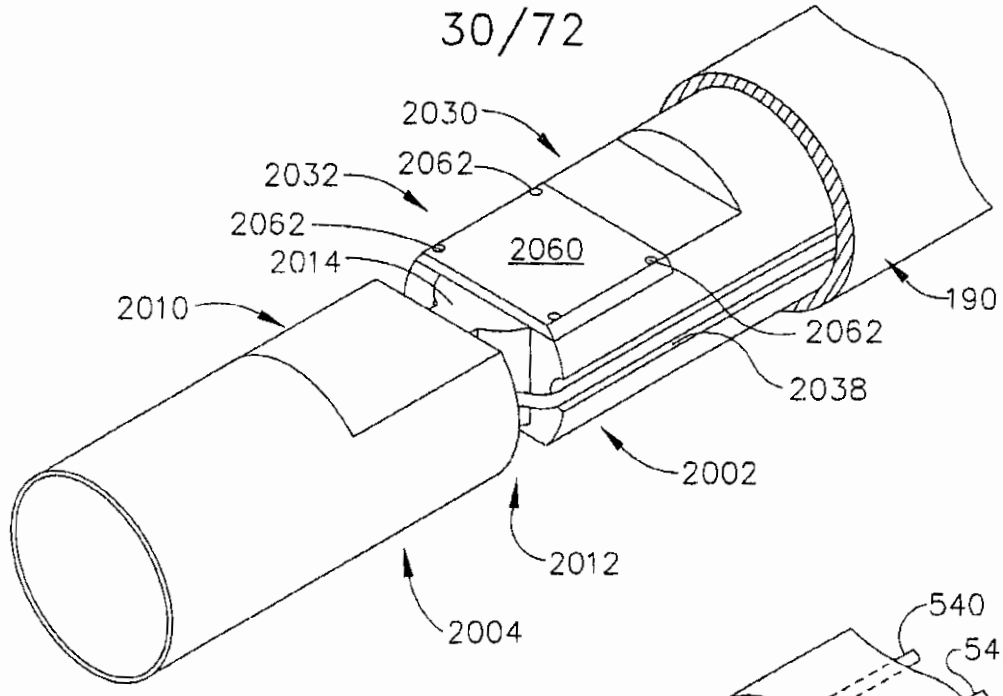
2030
2062
2032
2062
2014
2060
2010
190
2062
2038
2002
2012
2004

FIG. 33

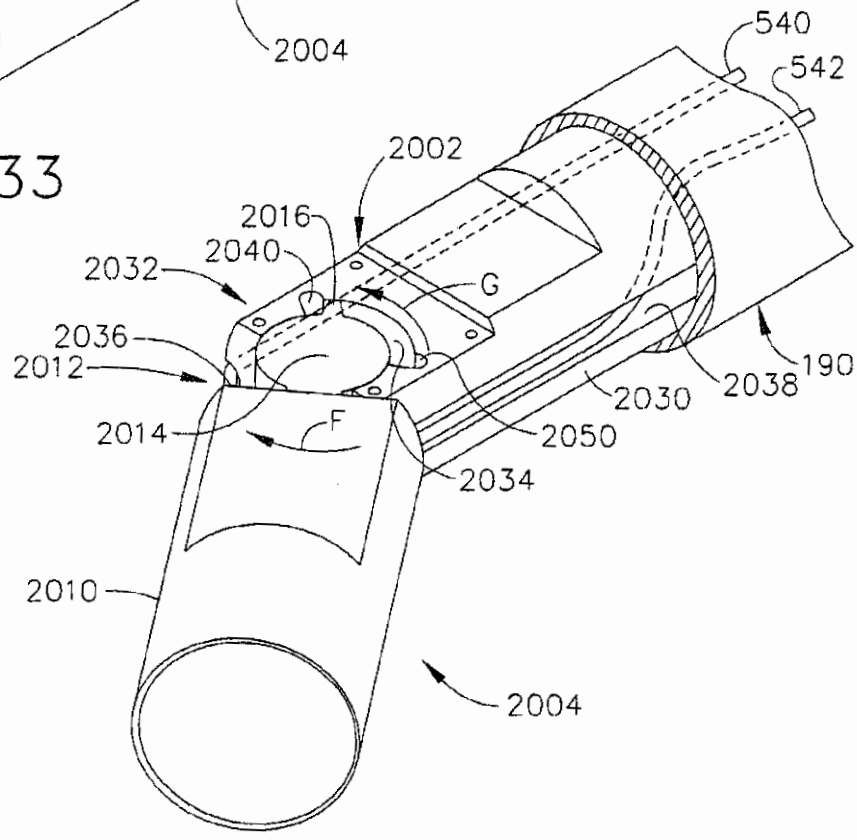
540
542
2002
2016
2040
2032
G
2036
2012
2038
190
2030
2014
F
2050
2034
2010
2004

FIG. 34

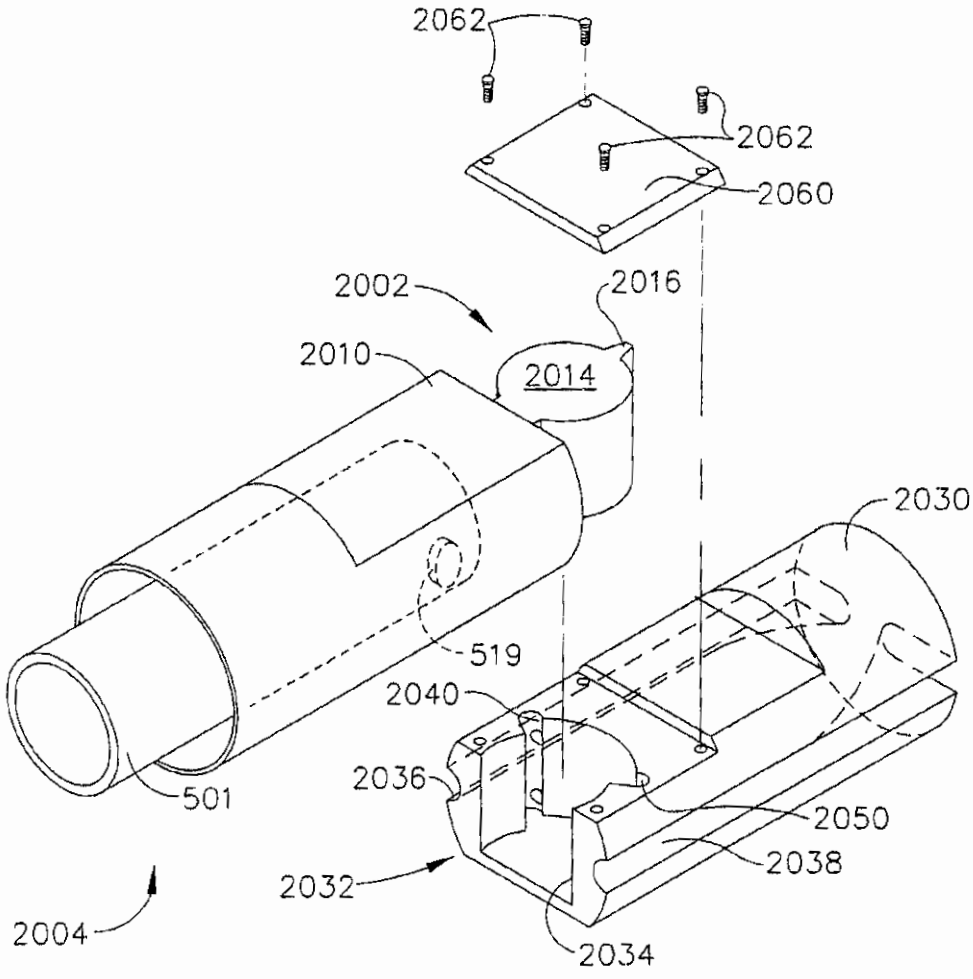
2062
2062
2060
2002
2016
2010
2014
2030
519
2040
2036
501
2050
2038
2032
2004
2034

FIG. 35

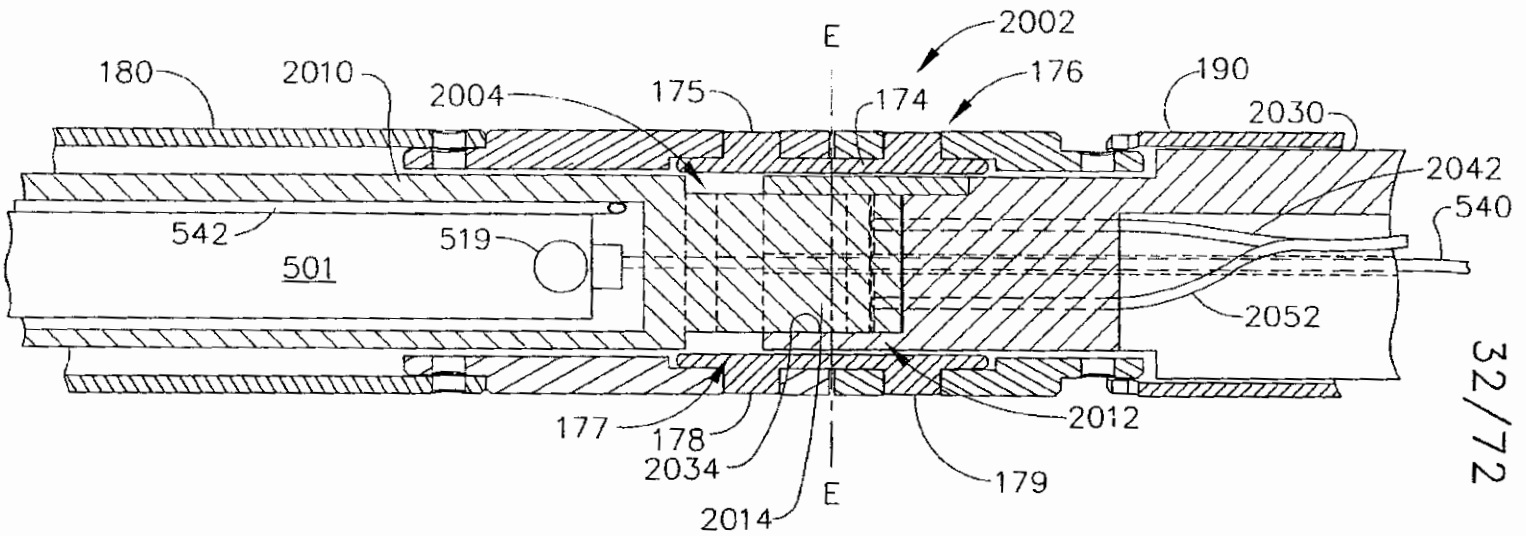
E
2002
180
2010
2004
175
174
176
190
2030
2042
540
542
519
501
2052
177
178
2034
2014
E
2012
179

FIG. 36

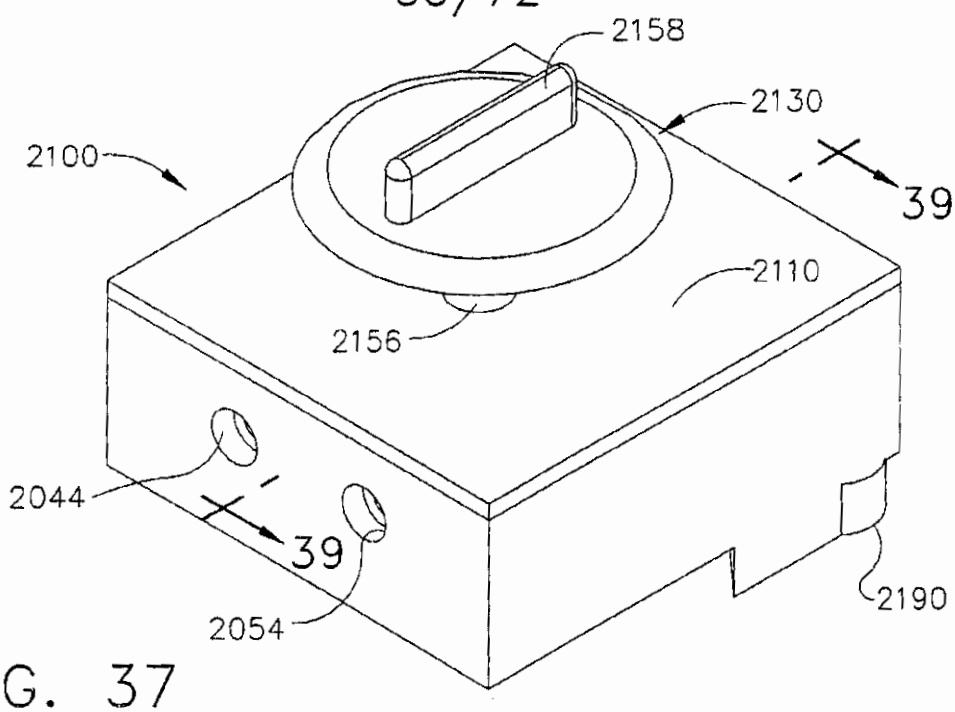
2158
2130
2100
39
2110
2156
2044
39
2054
2190

FIG. 37

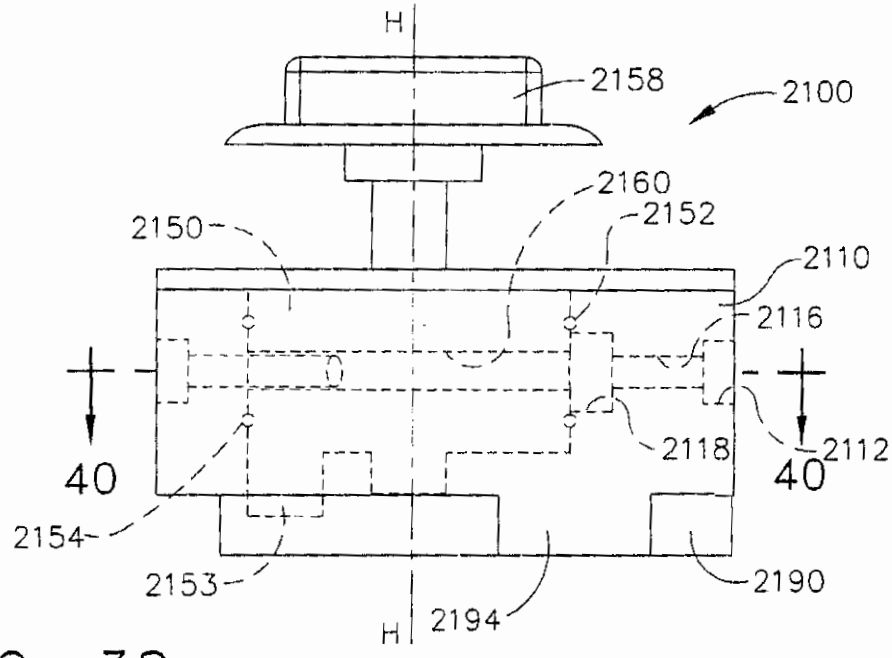
H
2158
2100
2160
2150
2152
2110
2116
40
2118
2112
40
2154
2153
2190
H
2194

FIG. 38

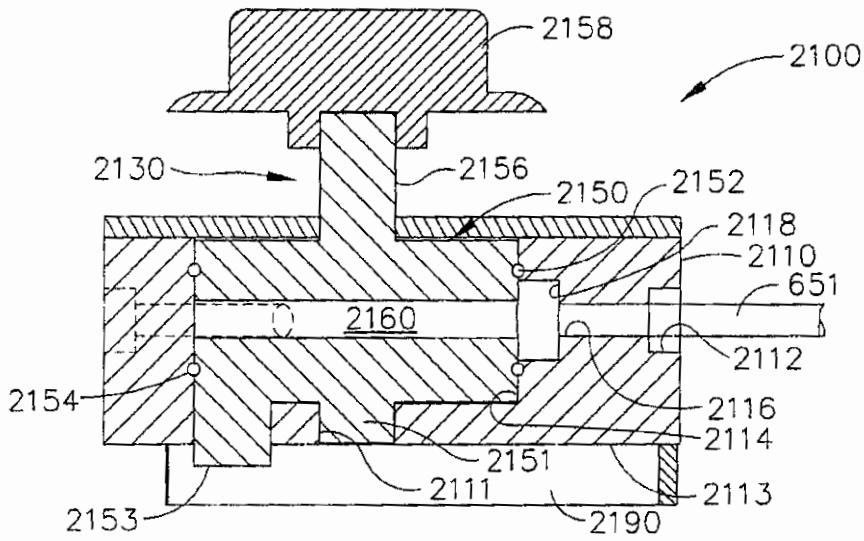
2158
2100
2130
2156
2150
2152
2118
2110
651
2160
2112
2154
2116
2114
2151
2111
2113
2153
2190

FIG. 39

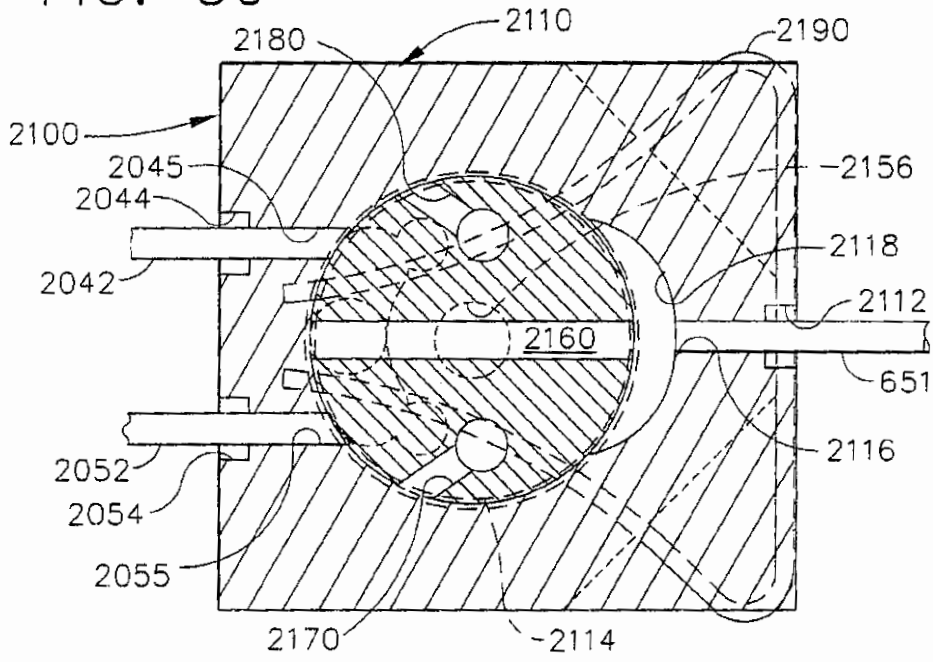
2180
2110
2190
2100
2045
2156
2044
2118
2042
2112
2160
651
2116
2052
2054
2055
2170
2114

FIG. 40

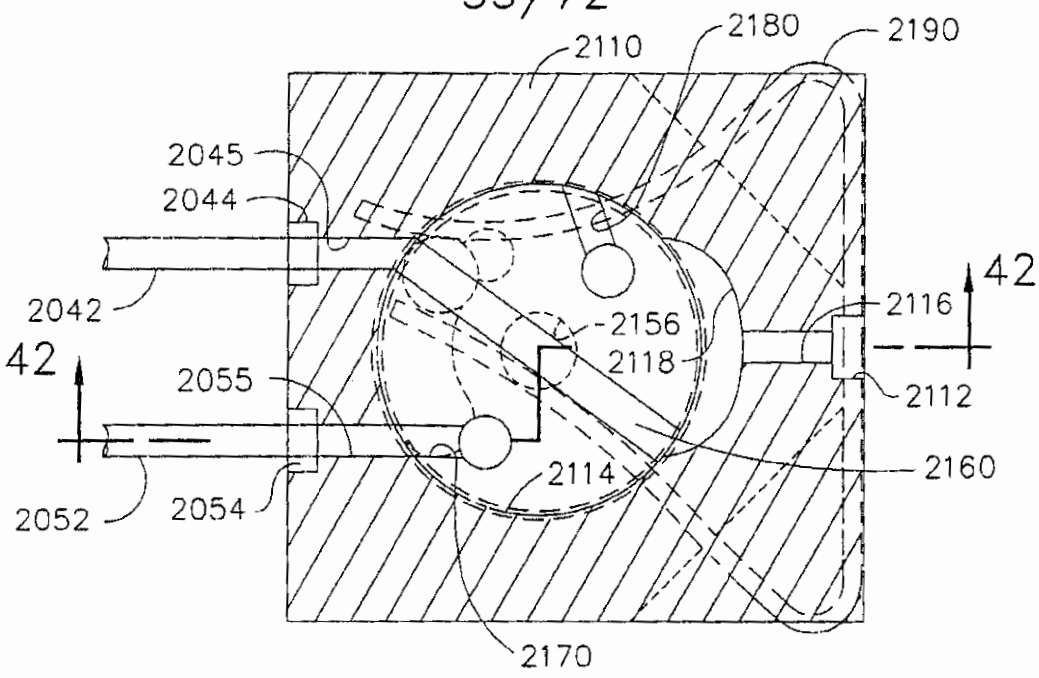
2110
2180
2190
2045
2044
2042
42
2156
2118
2116
42
2055
2112
2160
2114
2052
2054
2170

FIG. 41

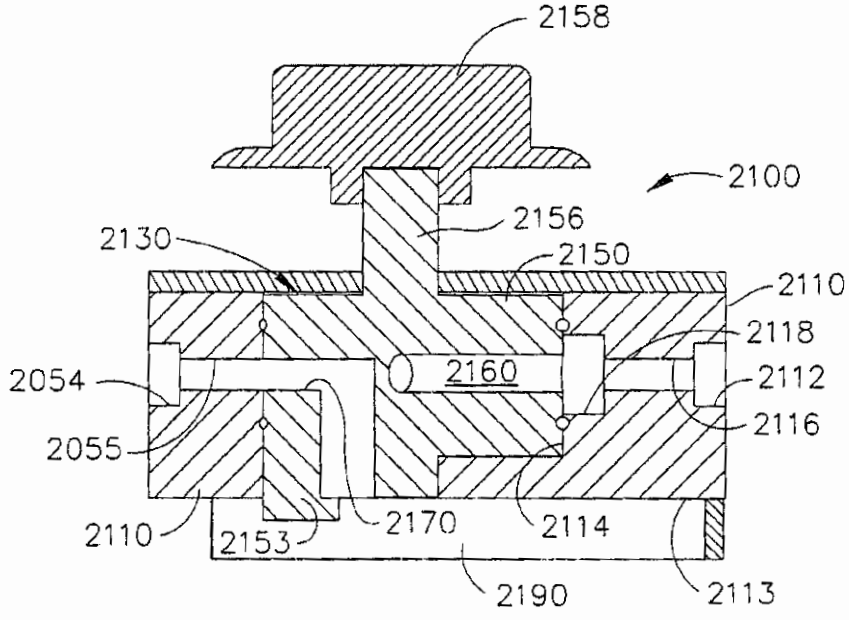
2158
2100
2156
2130
2150
2110
2118
2160
2054
2112
2116
2055
2110
2153
2170
2114
2190
2113

FIG. 42

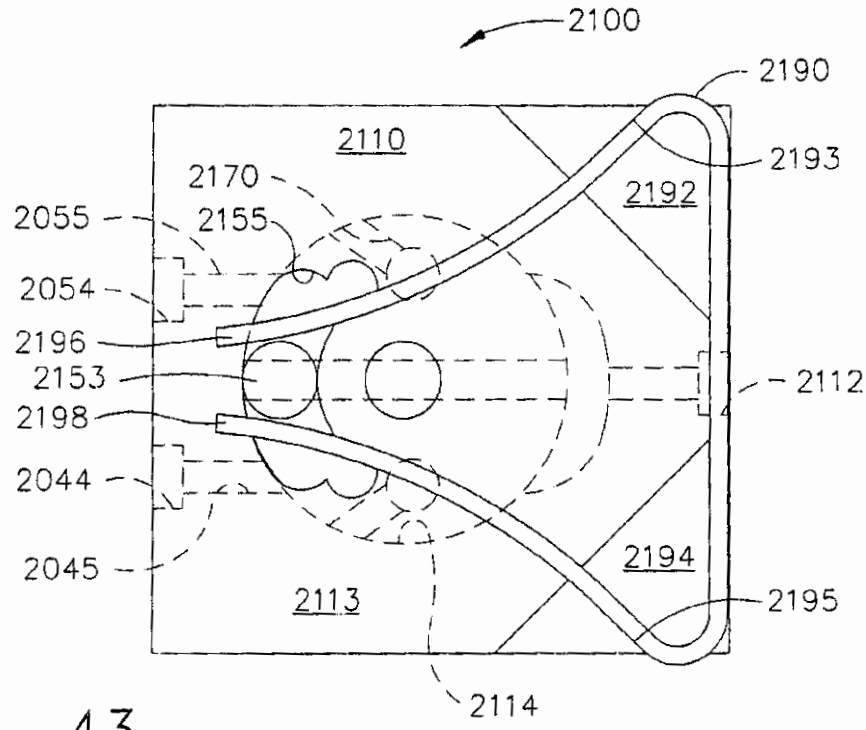
2100
2190
2110
2193
2170
2192
2055
2155
2054
2196
2153
2112
2198
2044
2045
2194
2113
2195
2114

FIG. 43

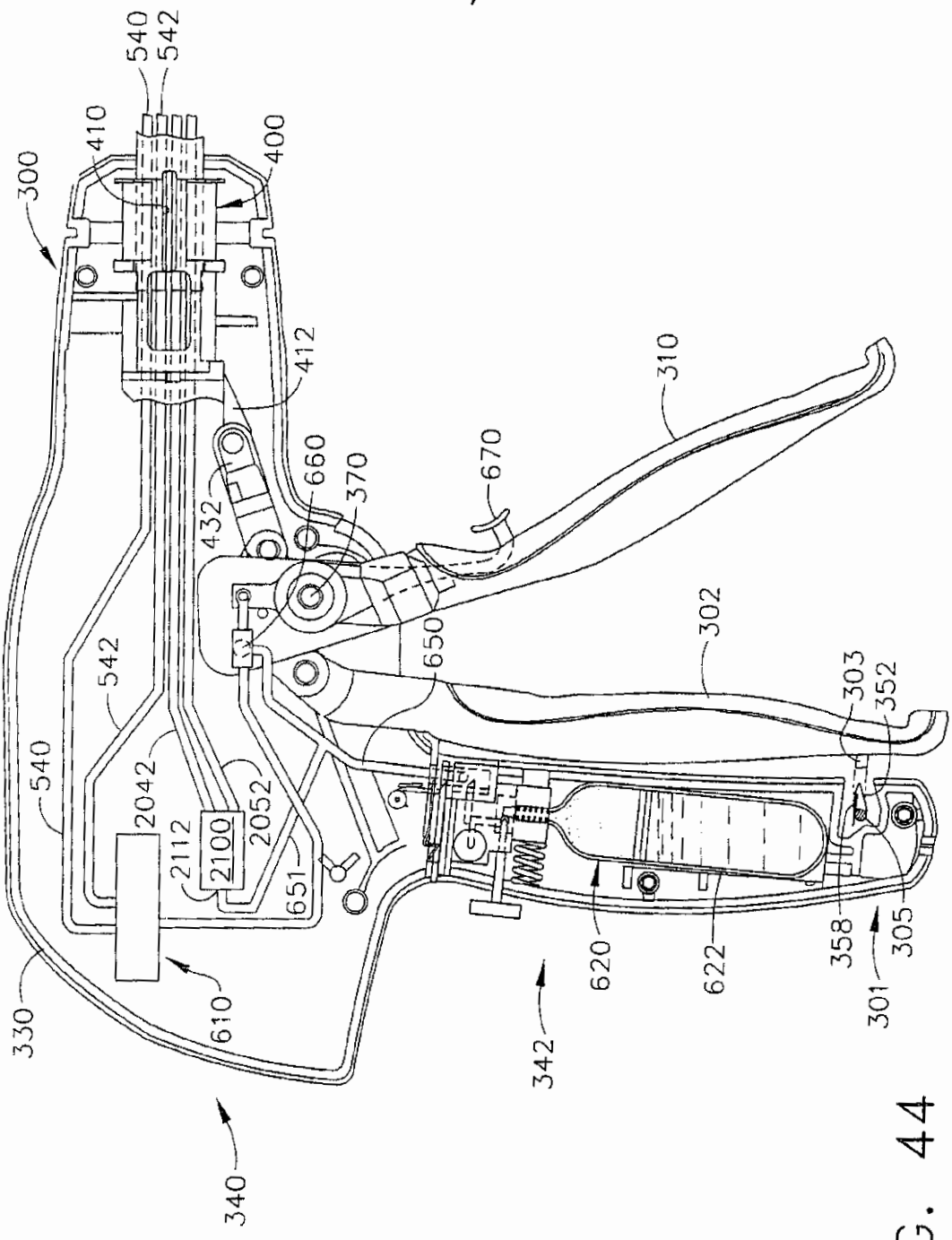
300
410
540
542
400
412
660
370
432
670
310
650
302
303
352
542
540
2042
2112
2100
2052
651
330
610
340
342
620
622
358
305
301

FIG. 44

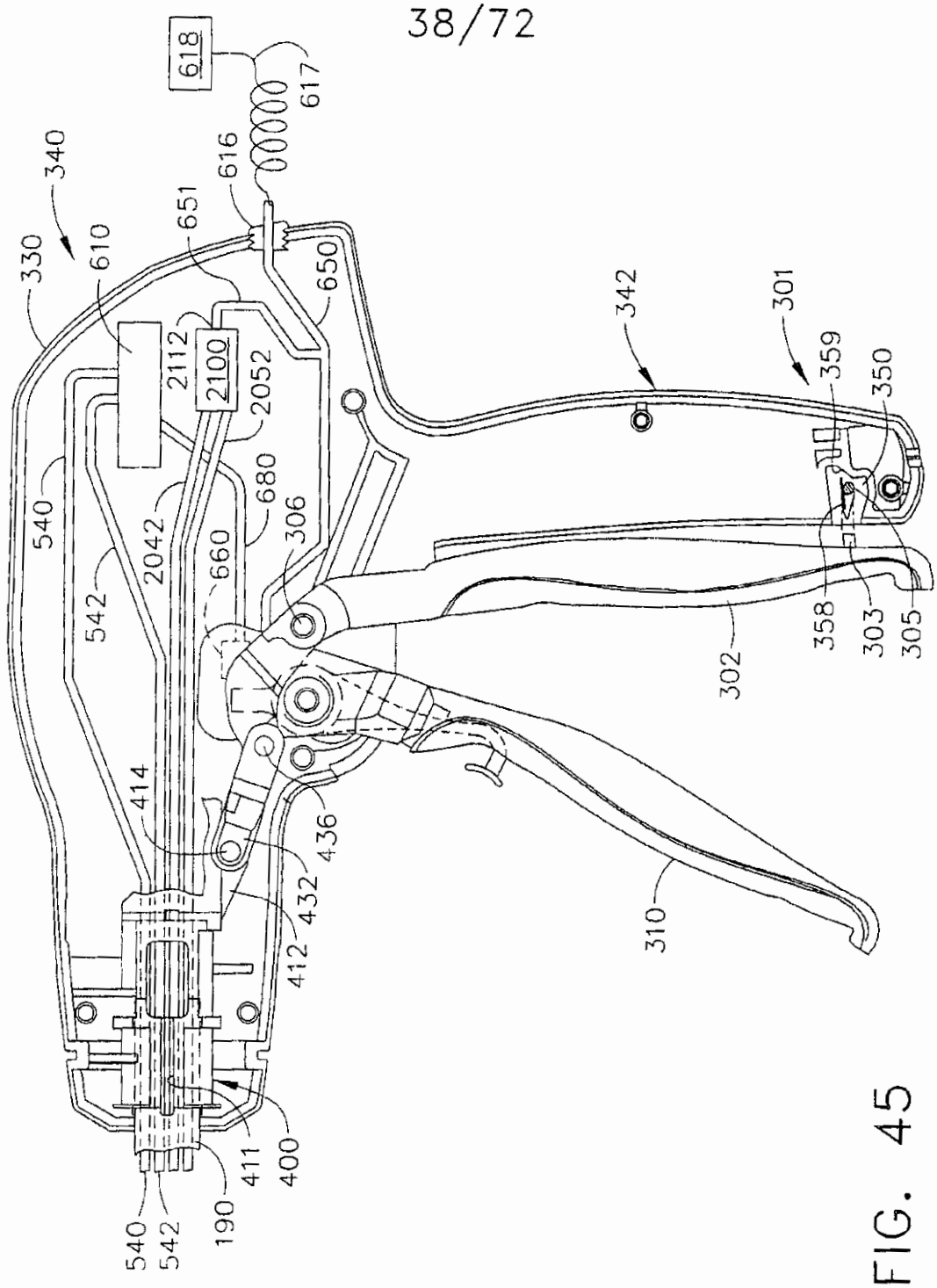
618
617
616
651
650
340
330
610
2112
2100
2052
680
306
660
2042
540
542
414
436
432
412
411
400
190
540
542
342
301
359
350
358
303
305
302
310

FIG. 45

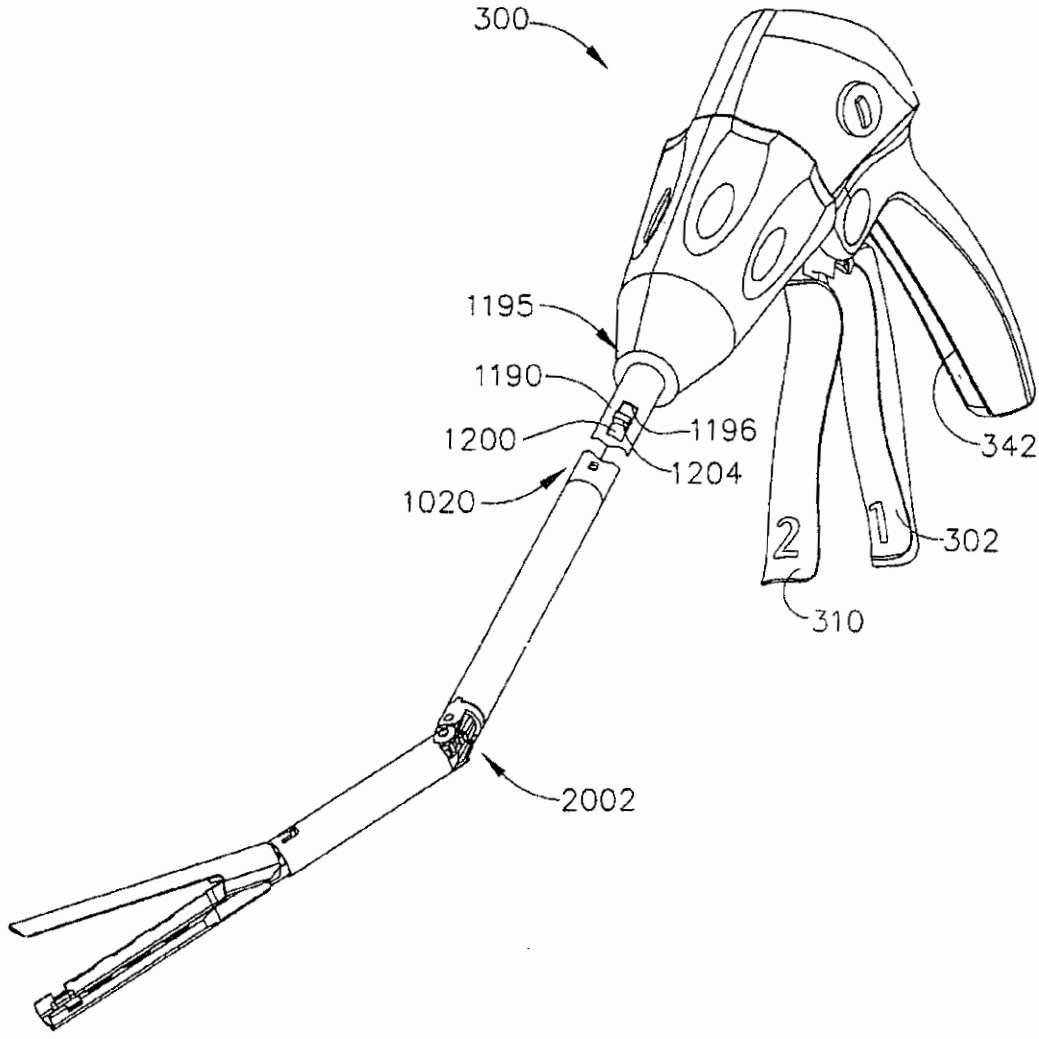

FIG. 46

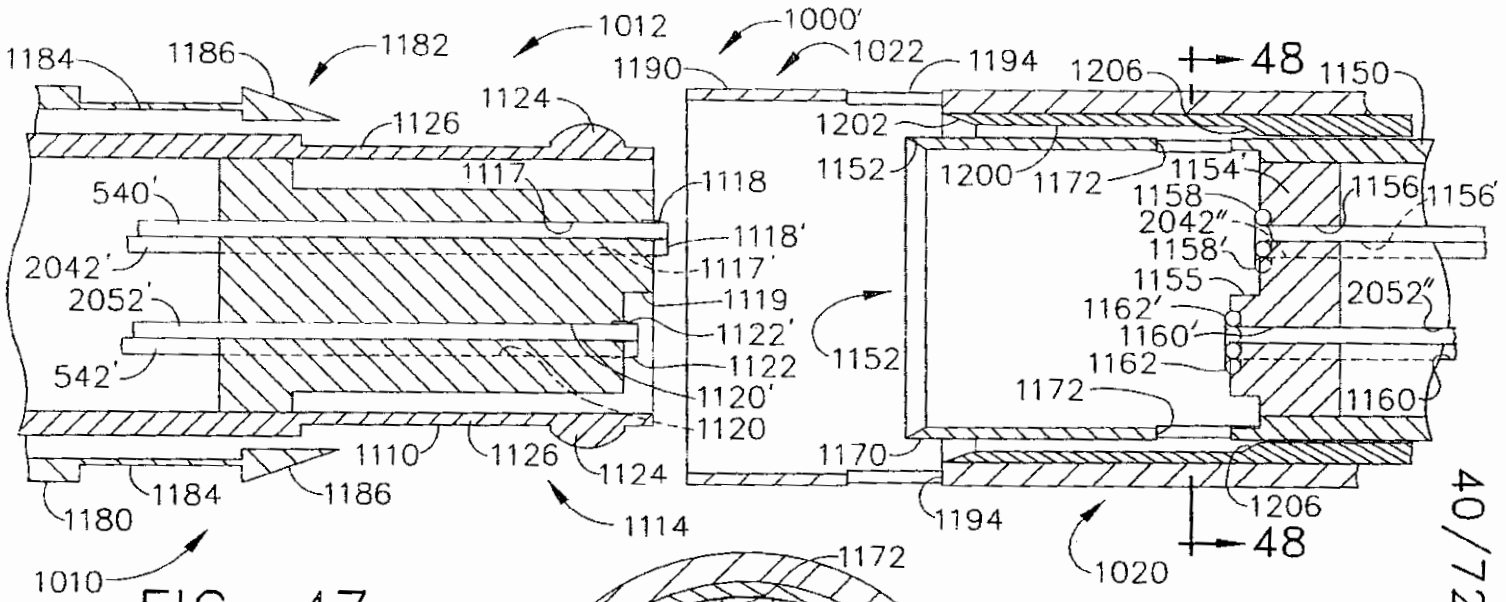
1184
1186
1182
1012
1000'
1190
1022
1194
1206
48
1150
1124
1126
1202
1152
1200
1172
1154'
1156
1156'
1117
1118
540'
1158
2042"
1118'
1158'
2042'
1117'
1155
2052'
1119
1162'
2052"
1122'
1160'
1152
542'
1122
1162
1120'
1172
1160
1120
1110
1126
1124
1170
1184
1186
1180
1114
1194
1206
1010
1020
48

FIG. 47

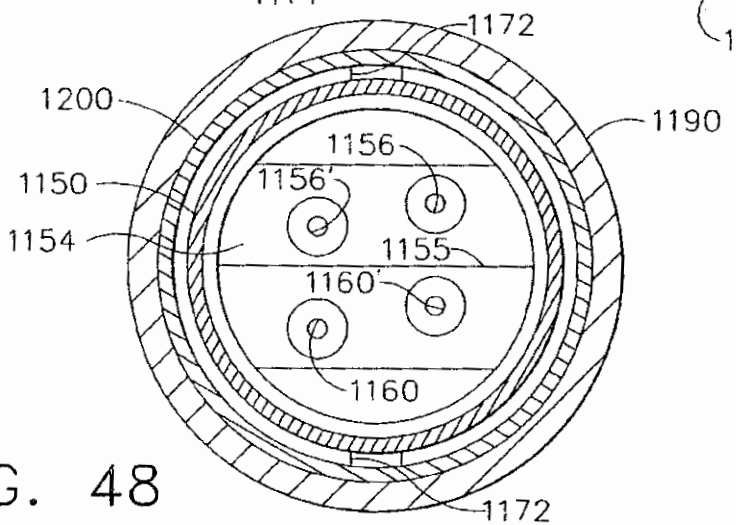
1172
1200
1190
1156
1150
1156'
1154
1155
1160'
1160
1172

FIG. 48

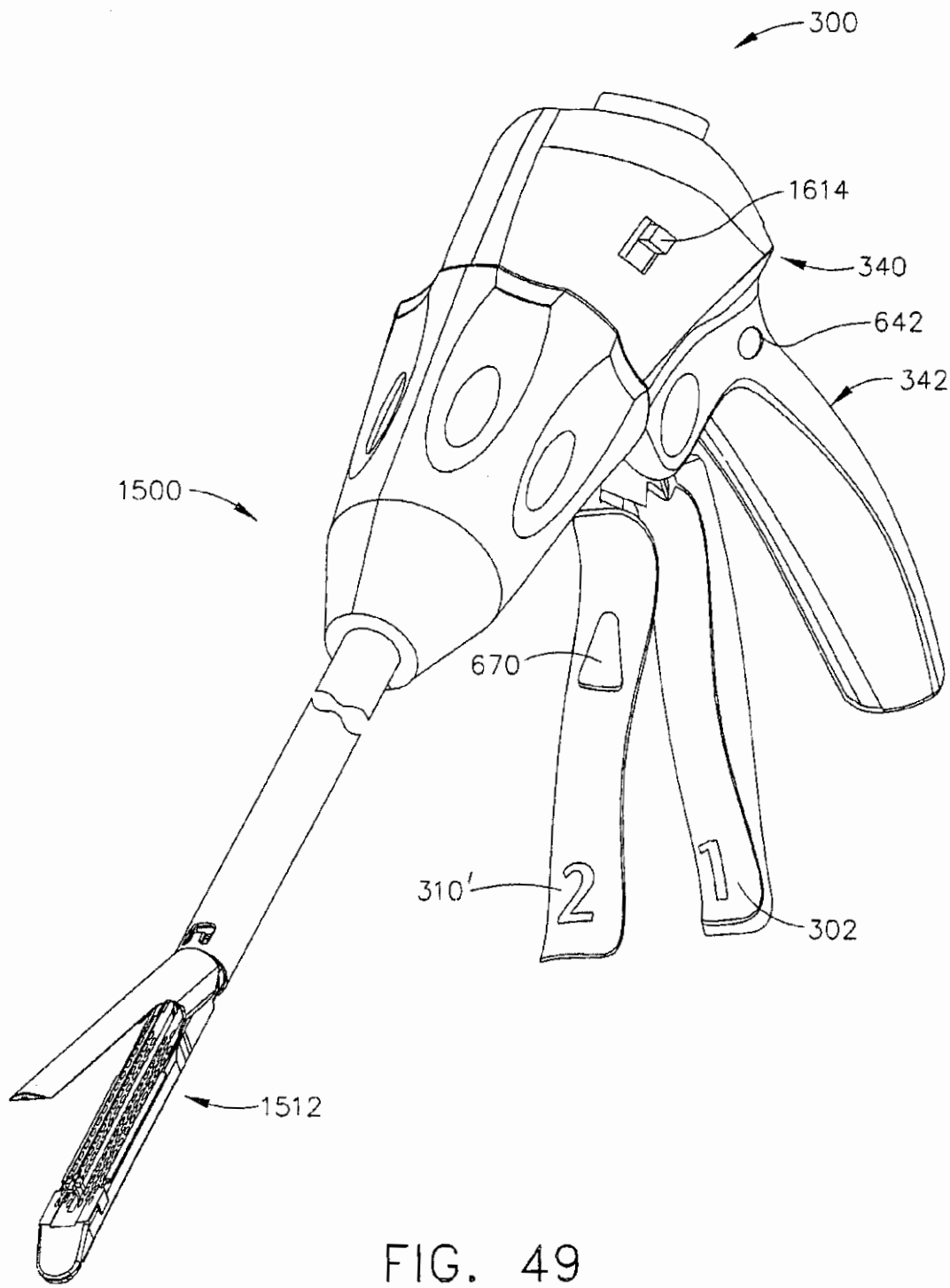

FIG. 49

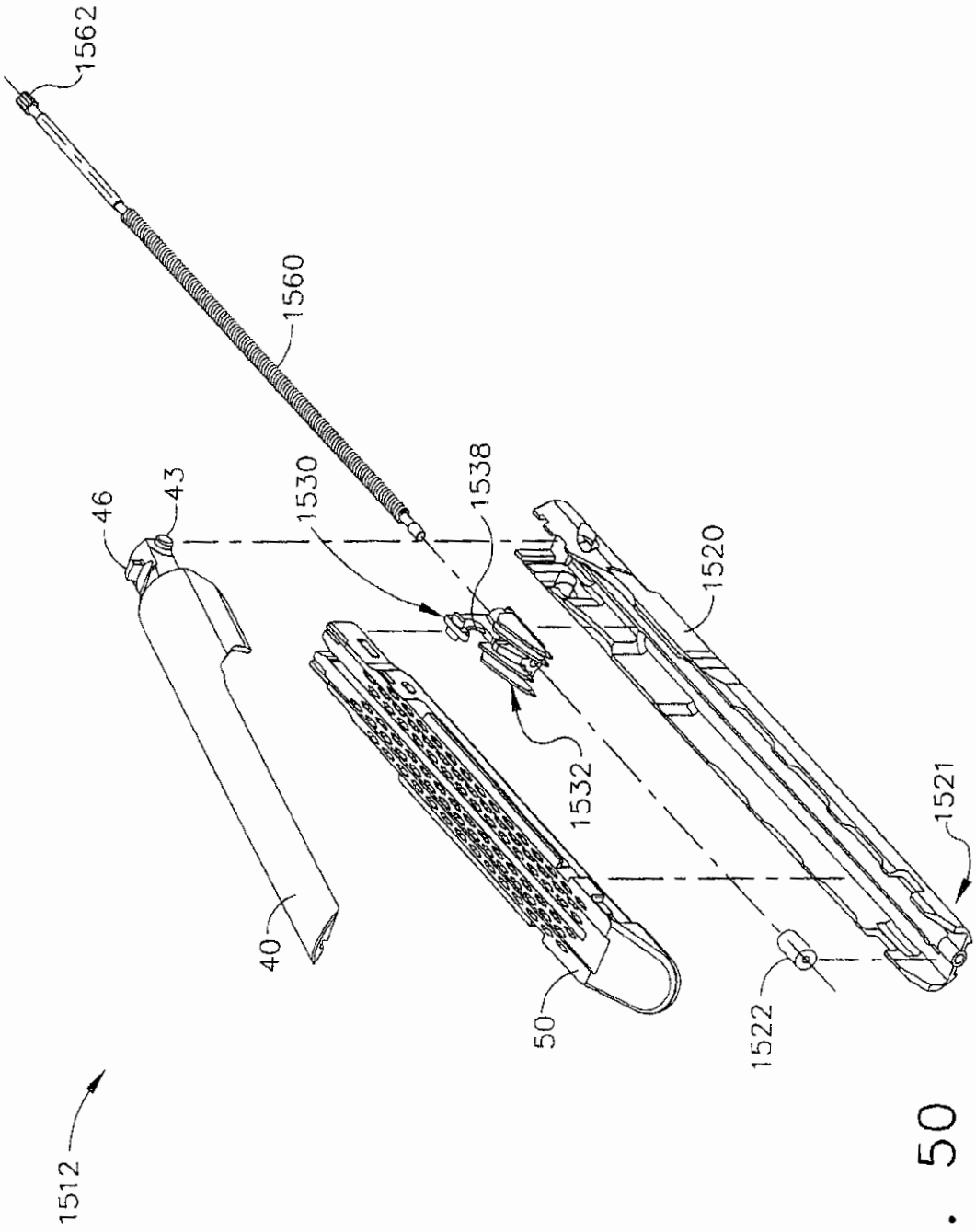

FIG. 50

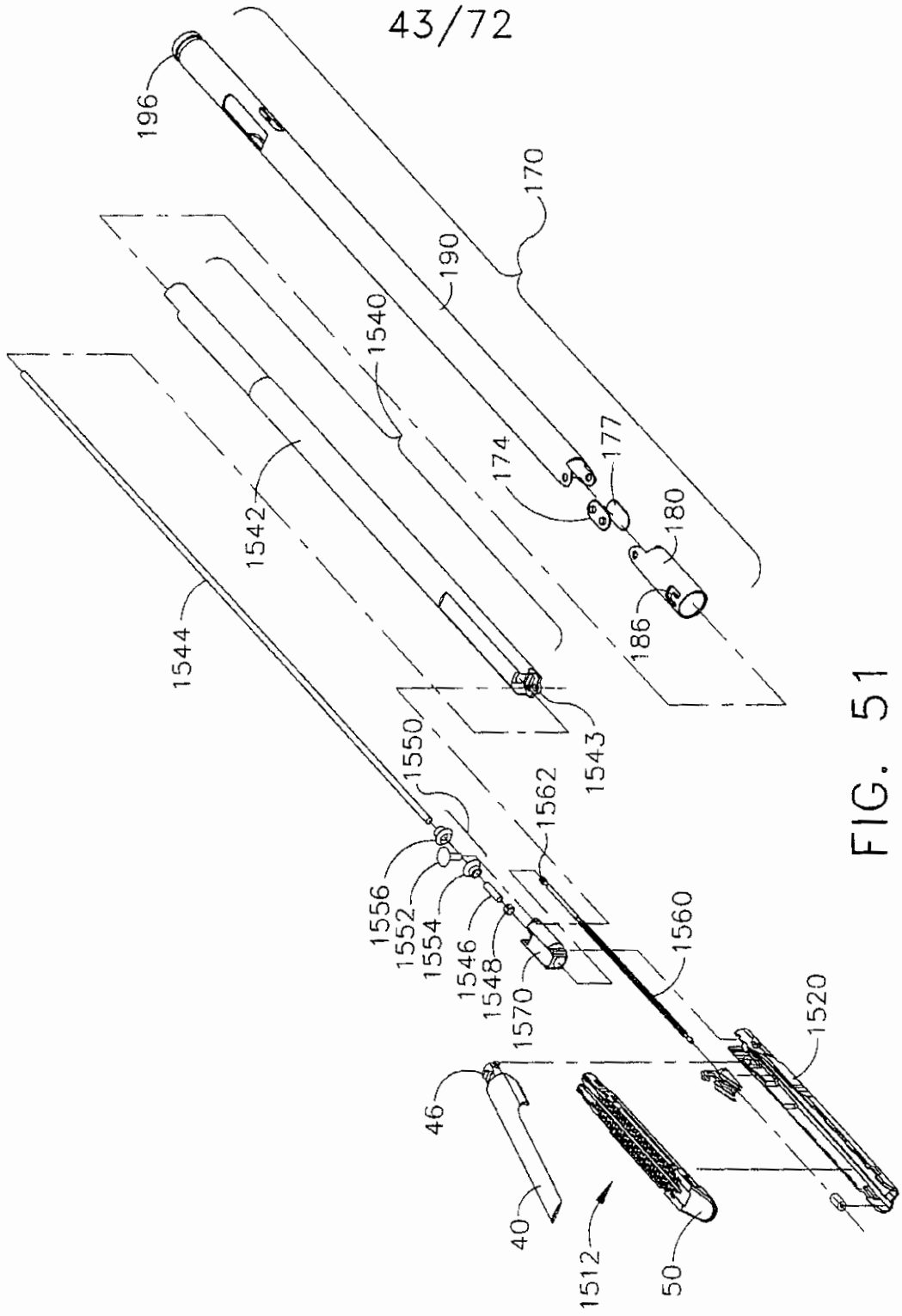
196
170
190
1540
1542
1544
174
177
180
186
1543
1550
1562
1556
1552
1554
1546
1548
1570
1560
1520
46
40
1512
50

FIG. 51

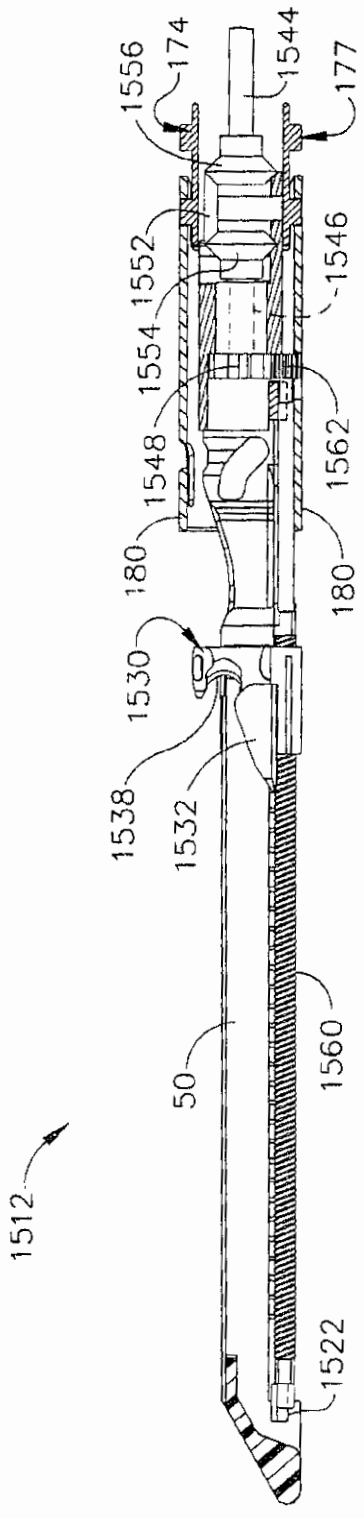
1512
50
1522
1560
1538
1532
1530
180
1548
1554
1552
1556
174
1544
177
1546
1562
180

FIG. 52

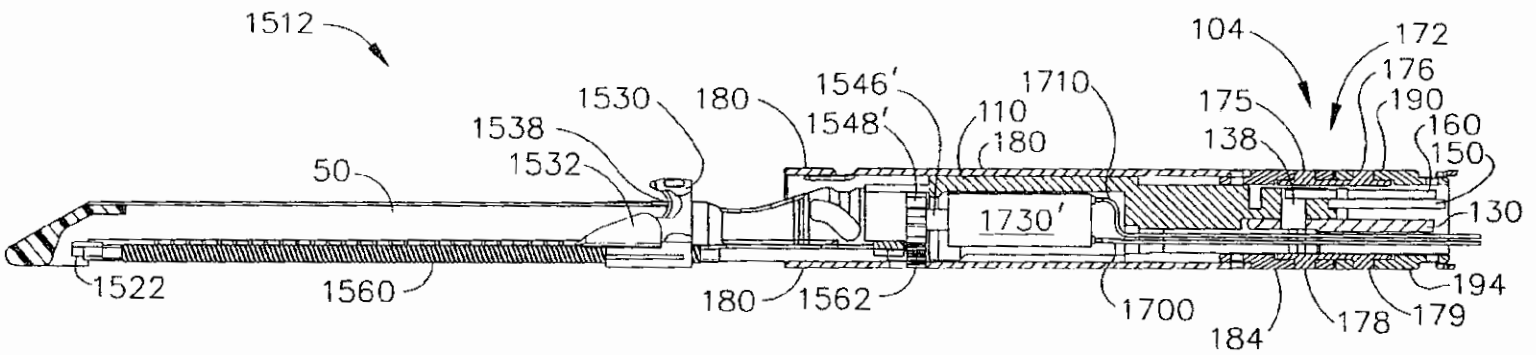

FIG. 52A

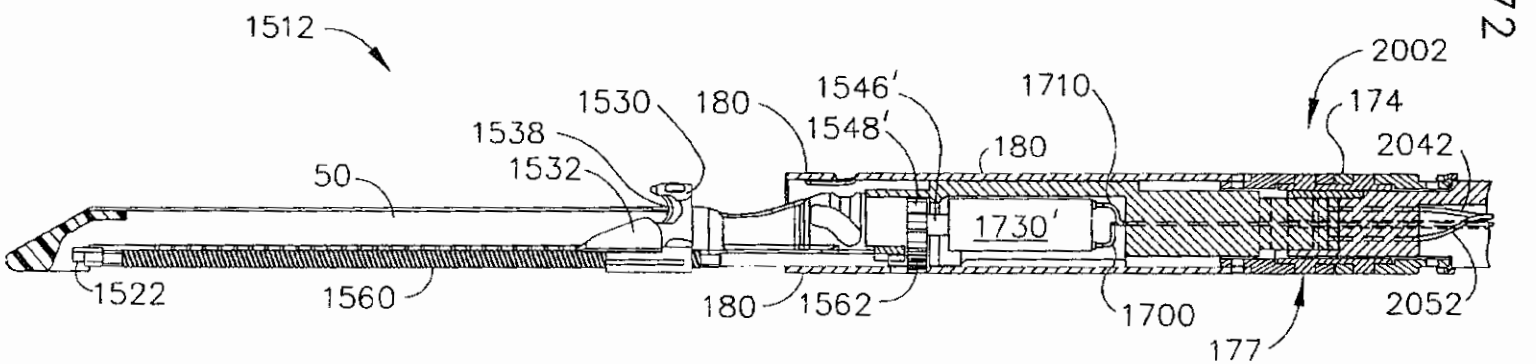

FIG. 52B

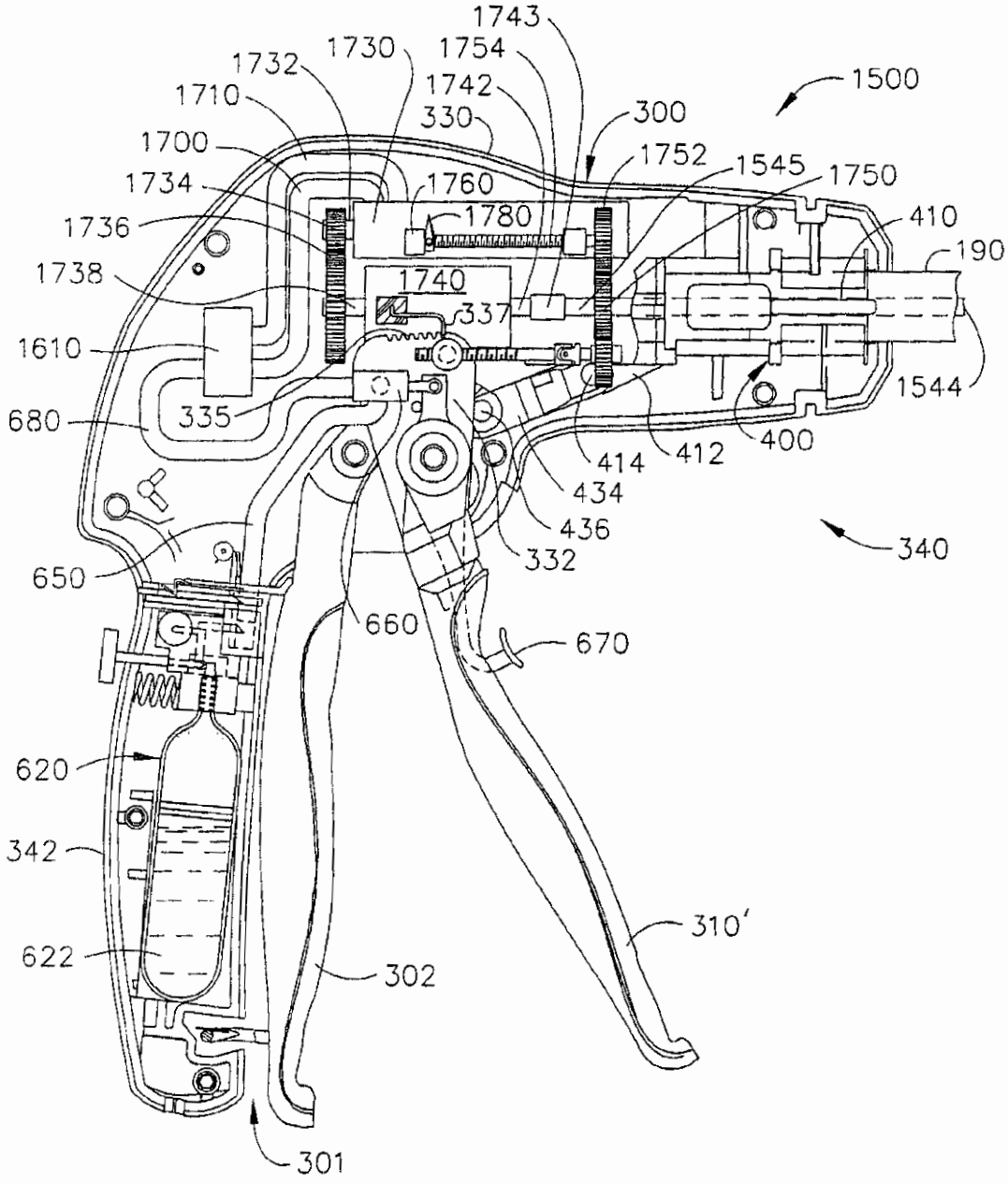
1743
1730
1754
1732
1742
1710
330
300
1500
1700
1752
1545
1750
1734
1760
1780
410
1736
190
1738
1740
337
1610
1544
680
335
400
414
412
434
436
340
332
650
660
670
620
342
310'
622
302
301

FIG. 53

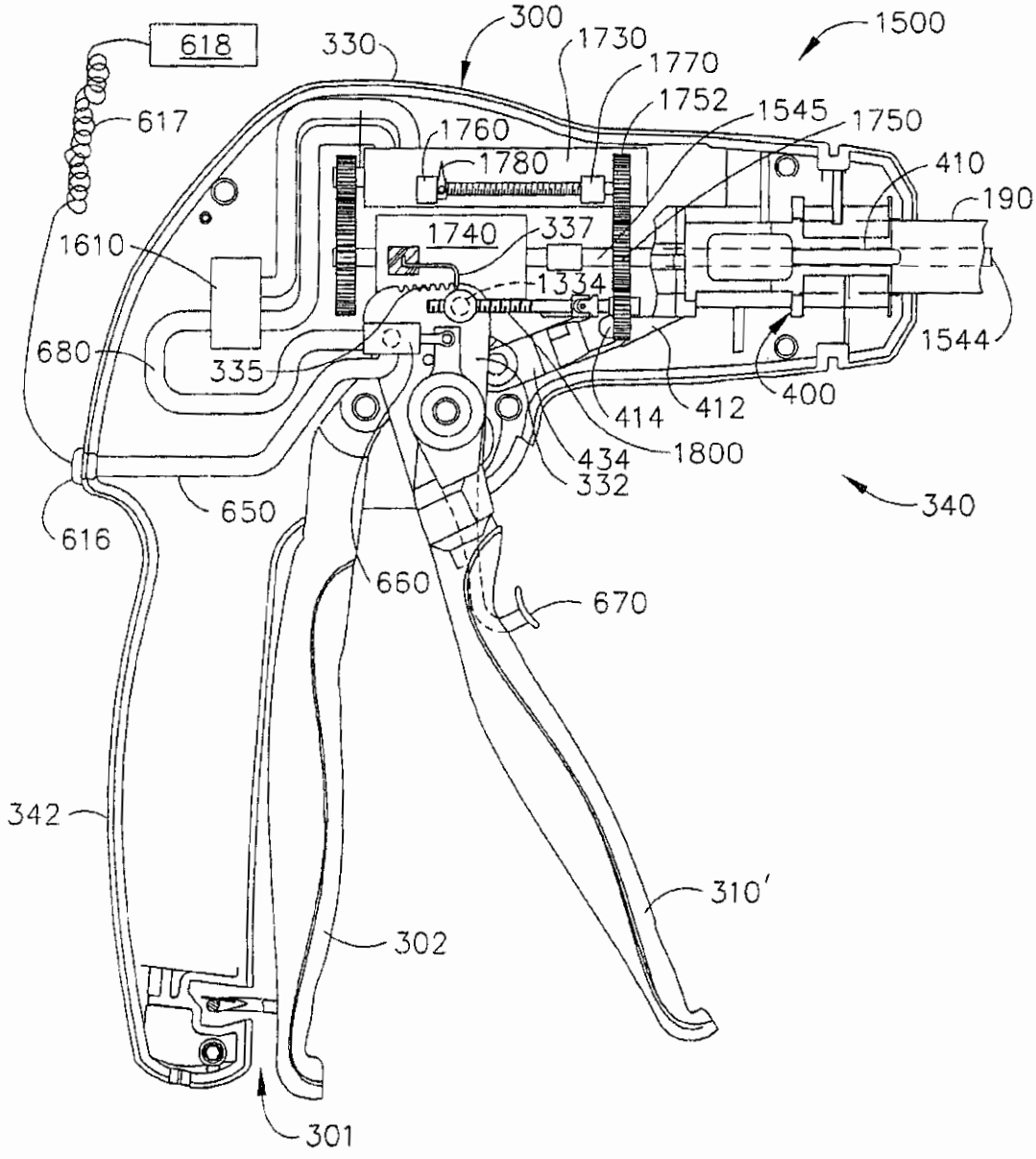
618
330
300
1730
1770
1752
1545
1750
1500
617
1760
1780
410
190
1610
1740
337
1334
680
335
1544
400
414
412
1800
434
332
340
650
616
660
670
342
310'
302
301

FIG. 53A

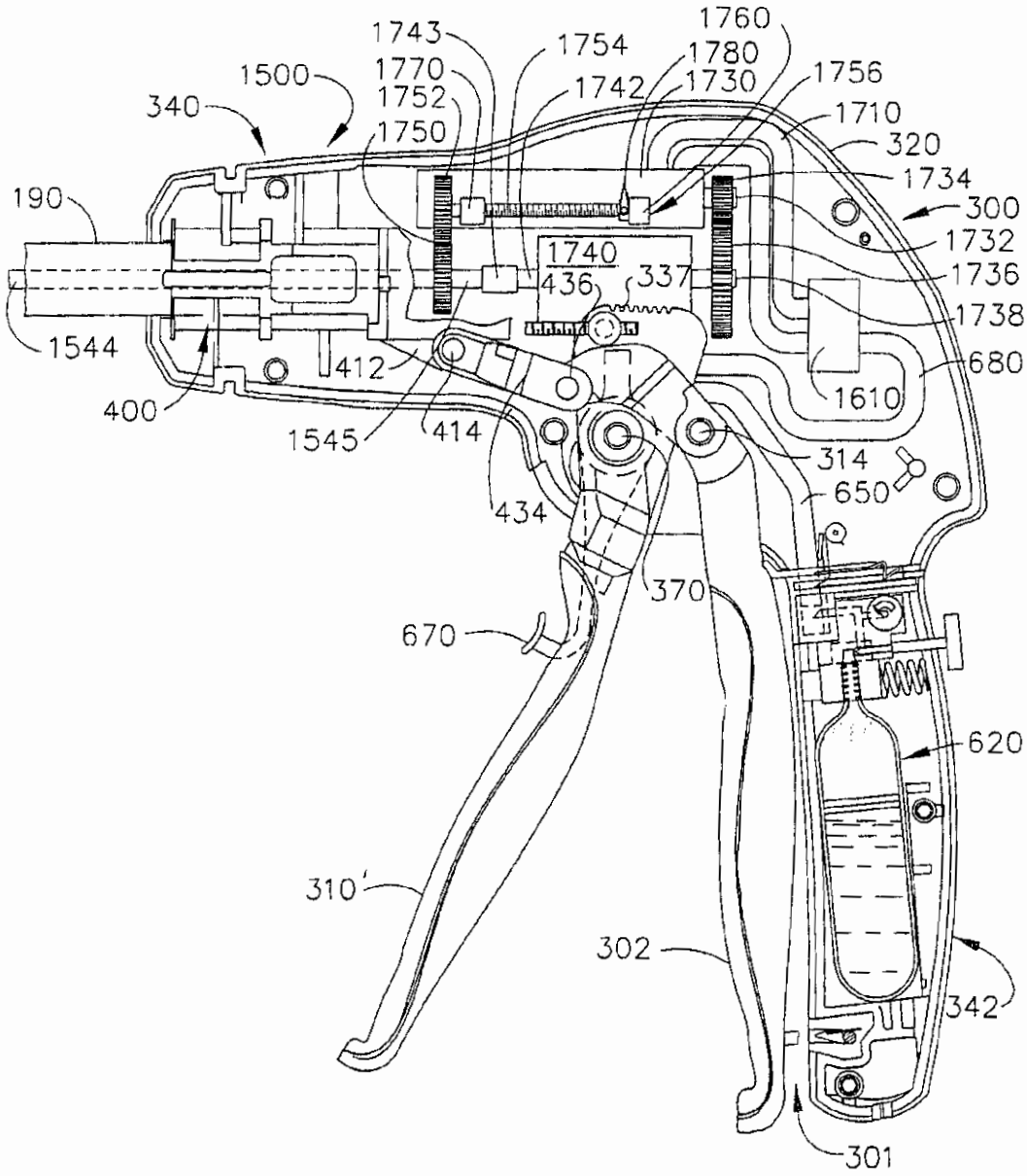
1743
1754
1760
1770
1780
1500
1752
1742
1730
1756
340
1750
1710
320
1734
190
300
1740
1732
436
337
1736
1544
1738
412
680
1610
400
1545
414
314
650
434
370
670
620
310'
302
342
301

FIG. 54

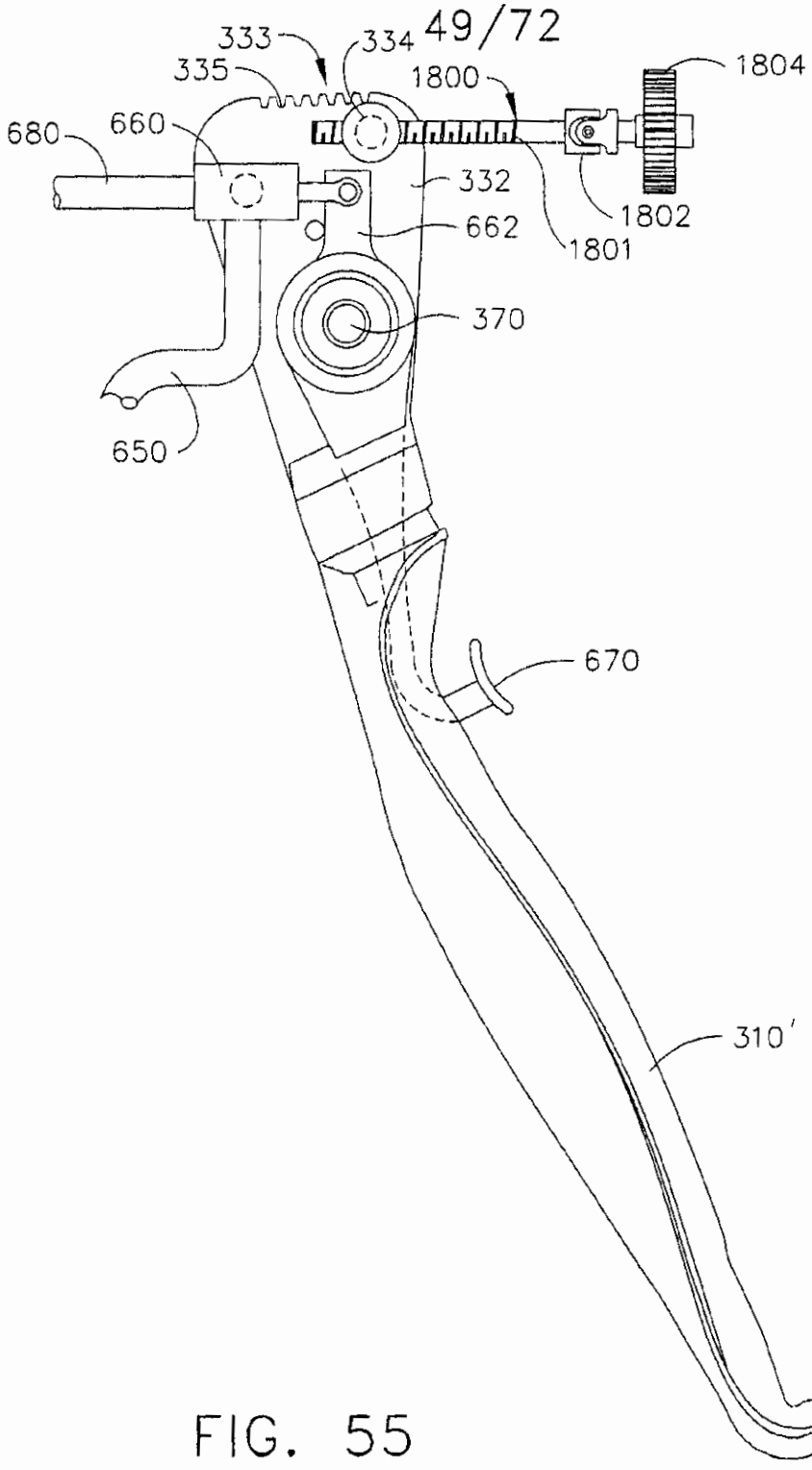

FIG. 55

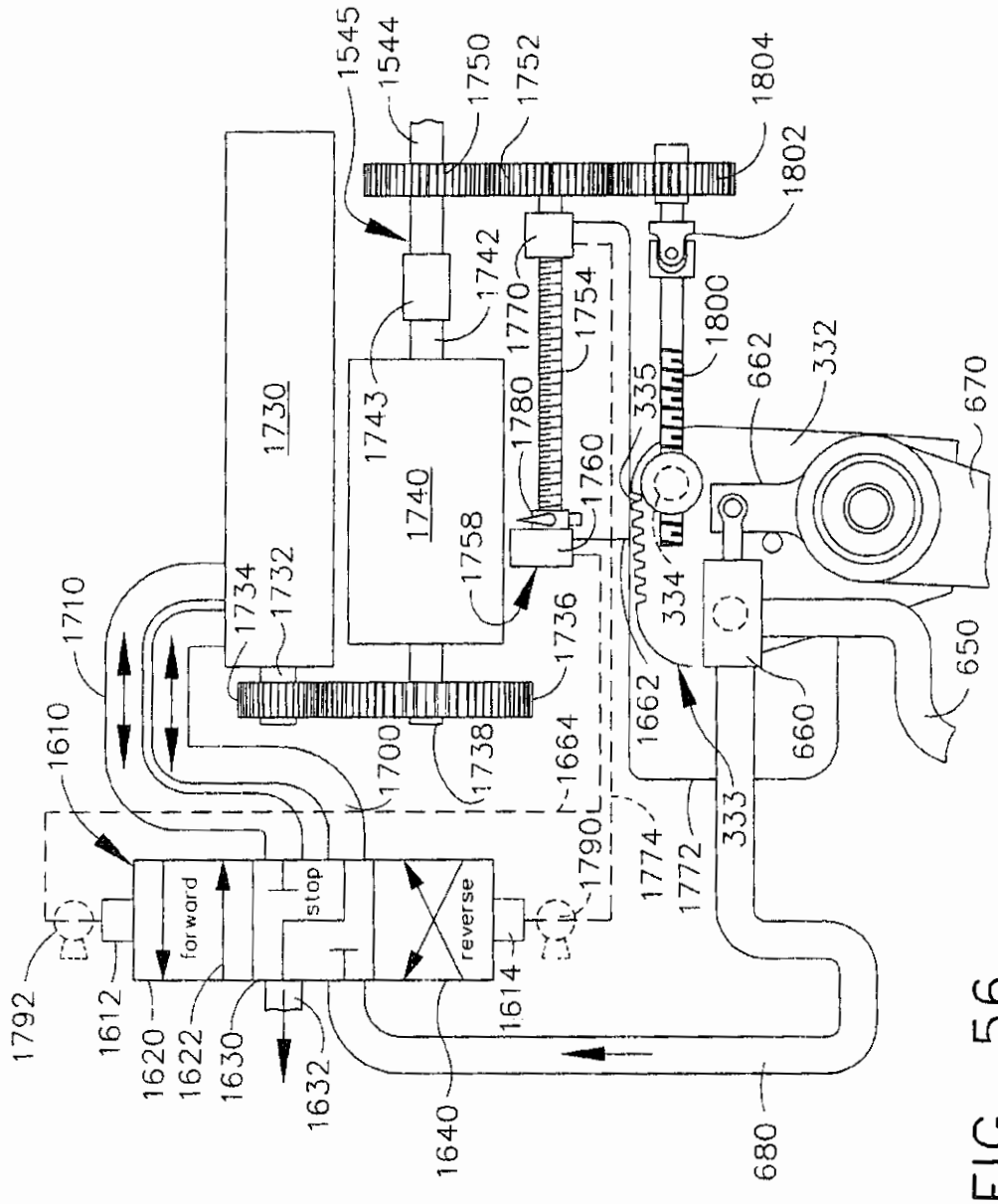
1545
1544
1750
1752
1804
1802
1742
1770
1754
1800
1743
1730
1740
1780
1760
335
662
332
670
1758
1734
1732
1710
1736
334
650
1662
660
1610
1700
1738
1664
333
1774
1772
1790
forward
stop
reverse
1792
1612
1620
1622
1630
1632
1614
1640
680

FIG. 56

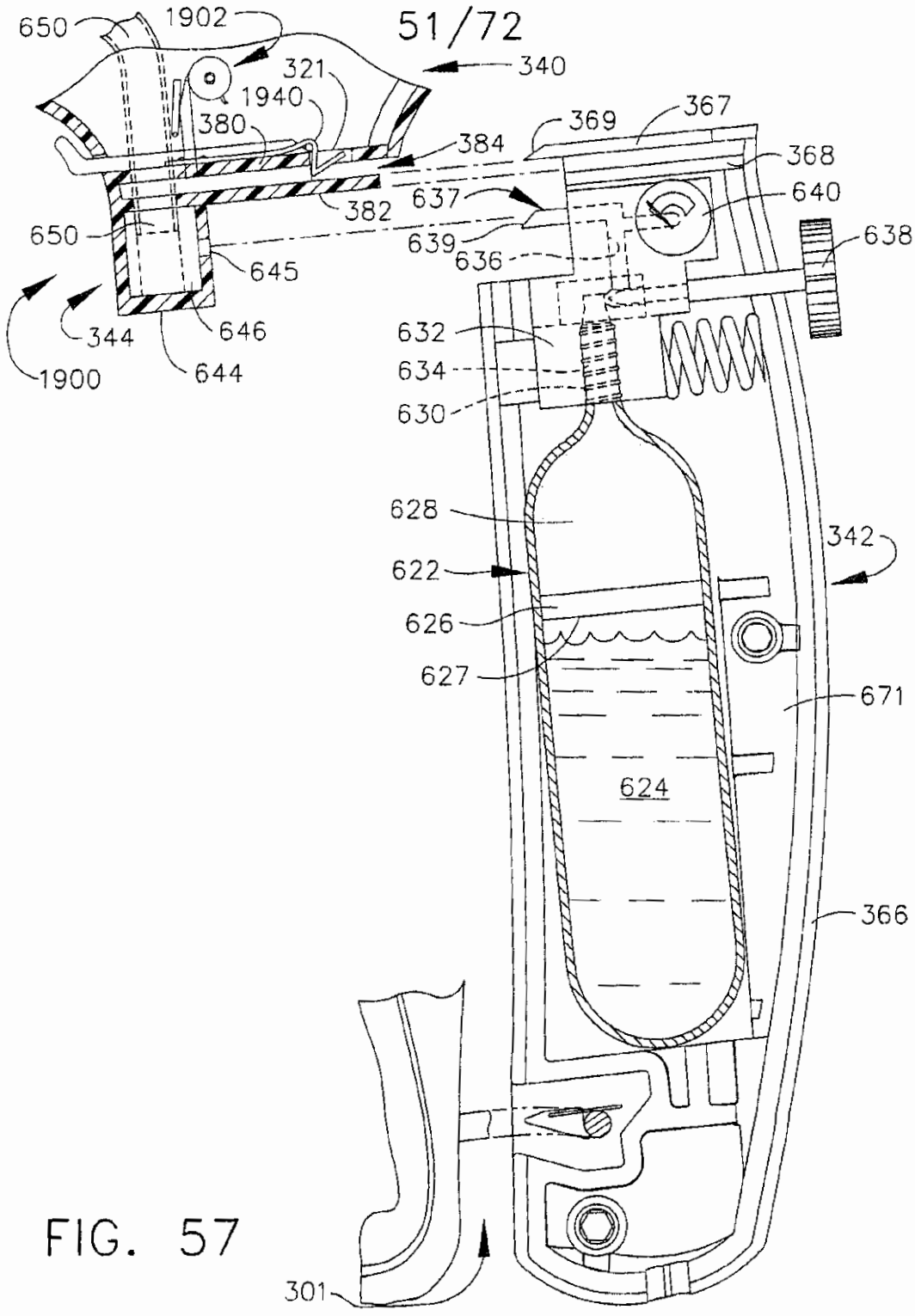
650
1902
321
340
1940
380
384
369
367
368
640
637
382
650
639
636
638
645
632
634
630
344
646
644
1900
628
342
622
626
627
671
624
366
301

FIG. 57

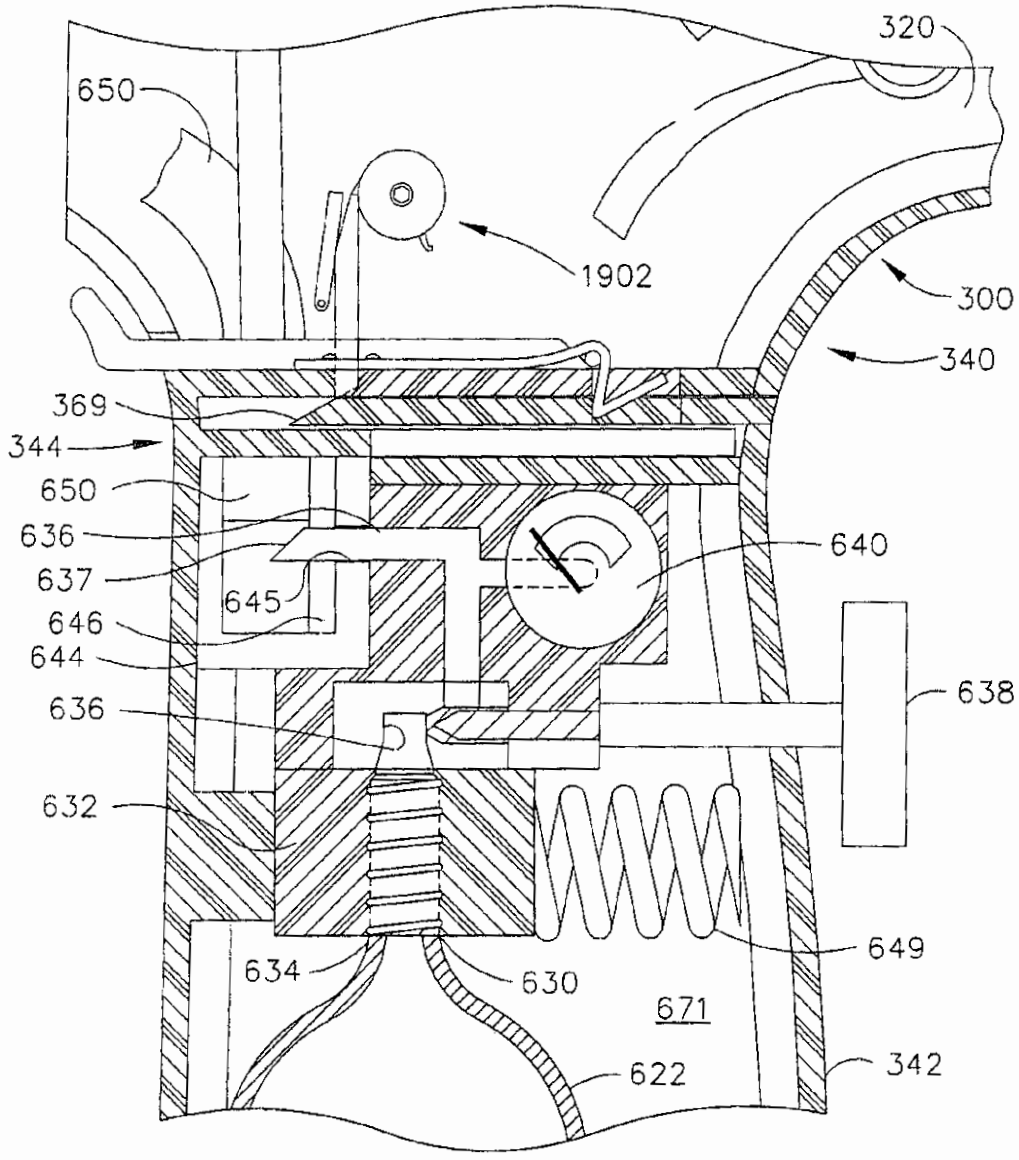
320
650
1902
300
340
369
344
650
636
637
645
646
644
636
632
640
638
649
634
630
671
622
342

FIG. 58

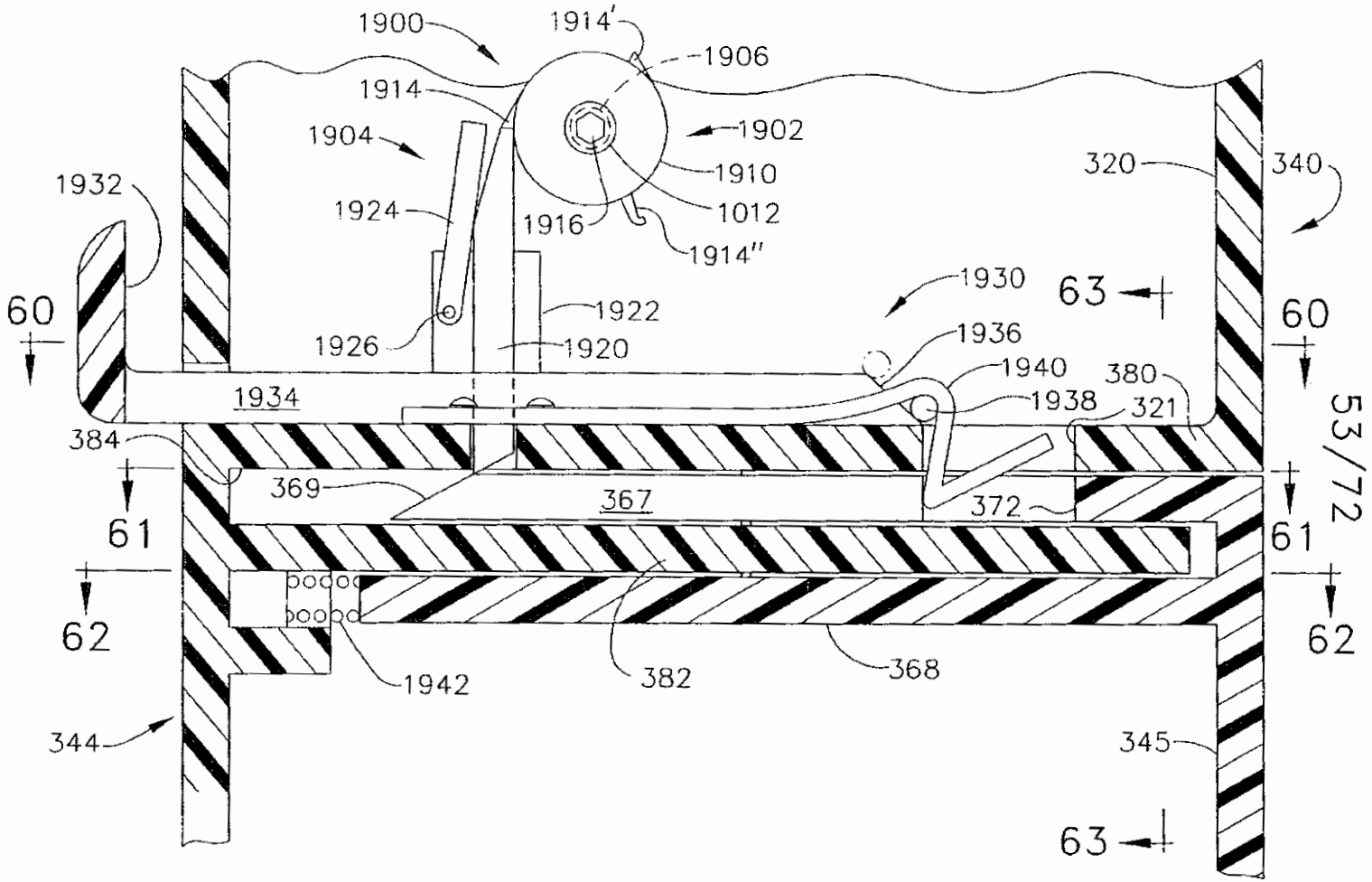
1900
1914'
1906
1914
1902
1904
1910
1932
1924
1916
1012
1914"
320
340
1930
63
60
60
1922
1926
1920
1936
1940
380
1934
1938
321
53/72
384
369
367
372
61
61
62
62
1942
382
368
344
345
63

FIG. 59

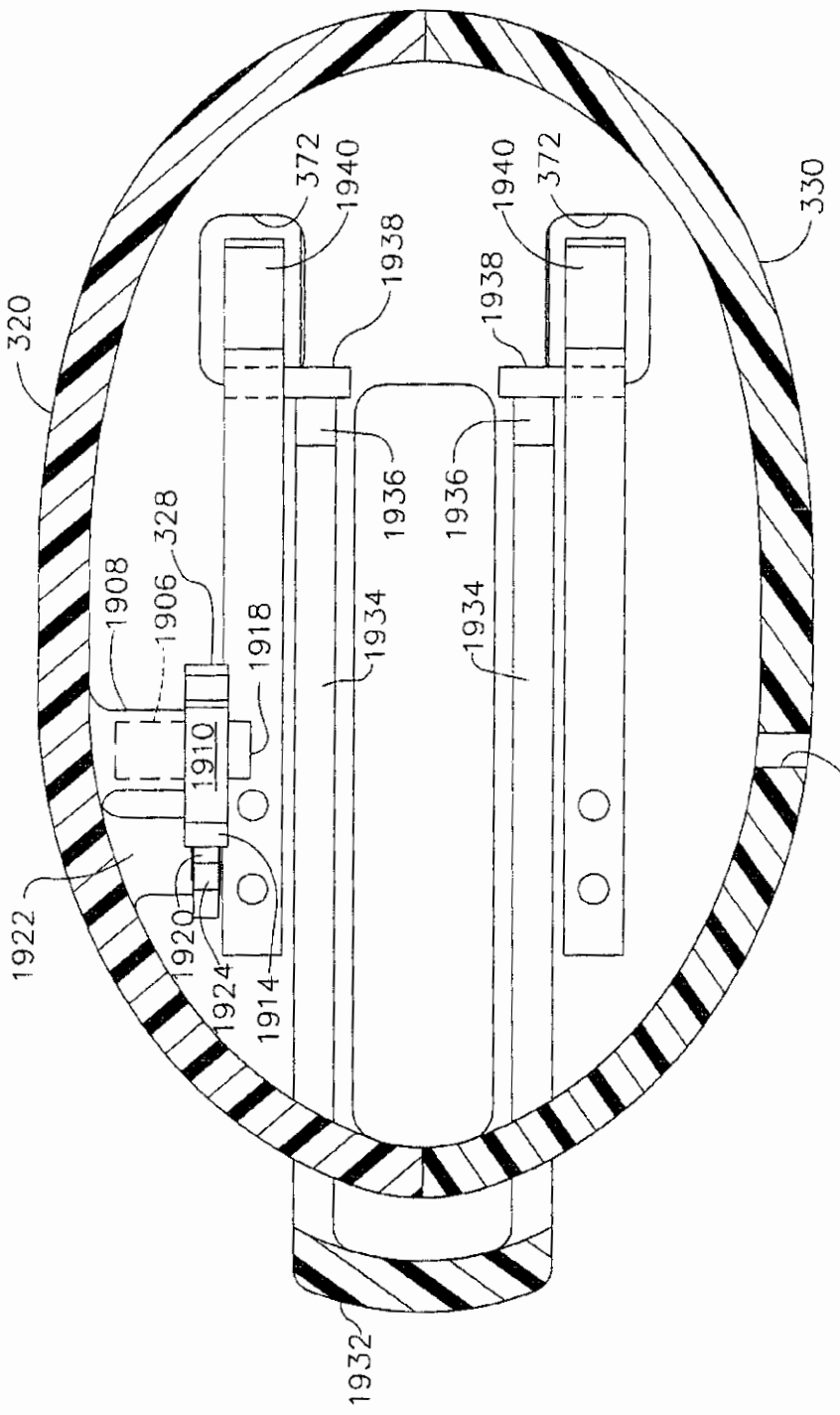
320
330
372
1940
1938
1936
1934
328
1908
1906
1918
1910
1922
1920
1924
1914
1932

FIG. 60

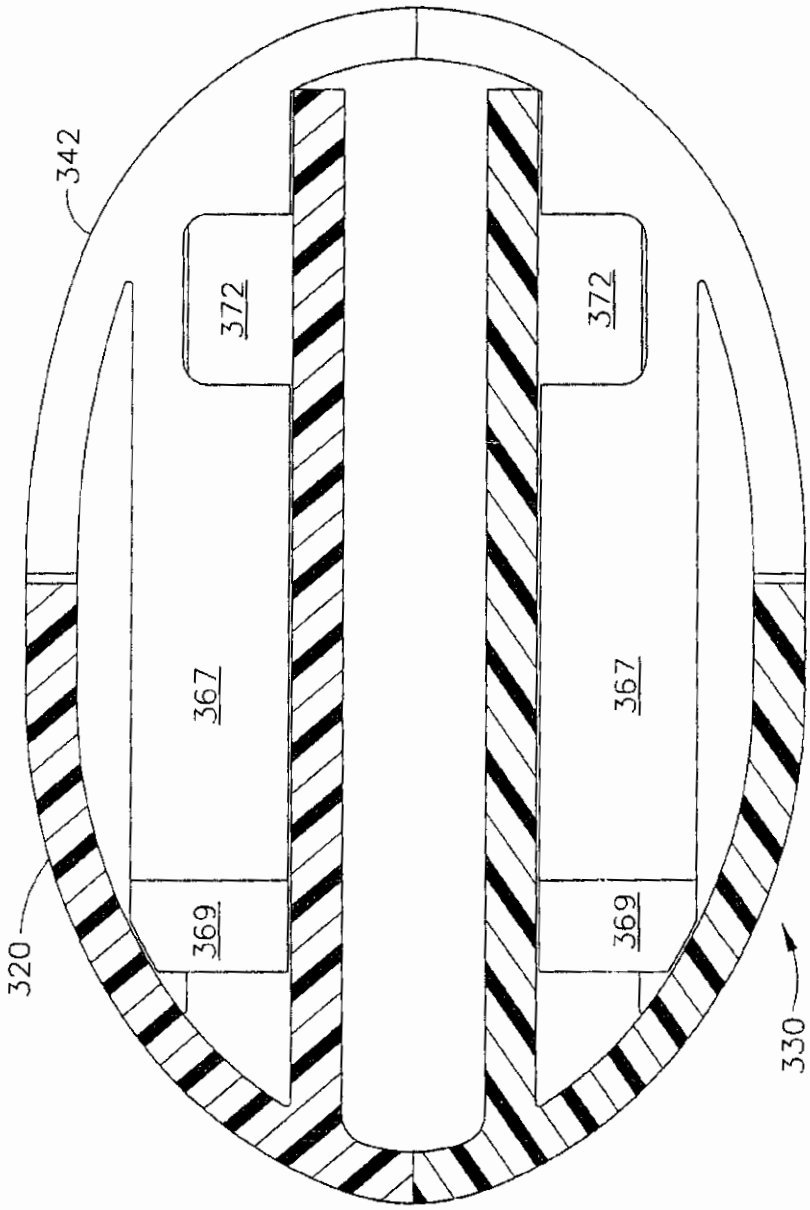

FIG. 61

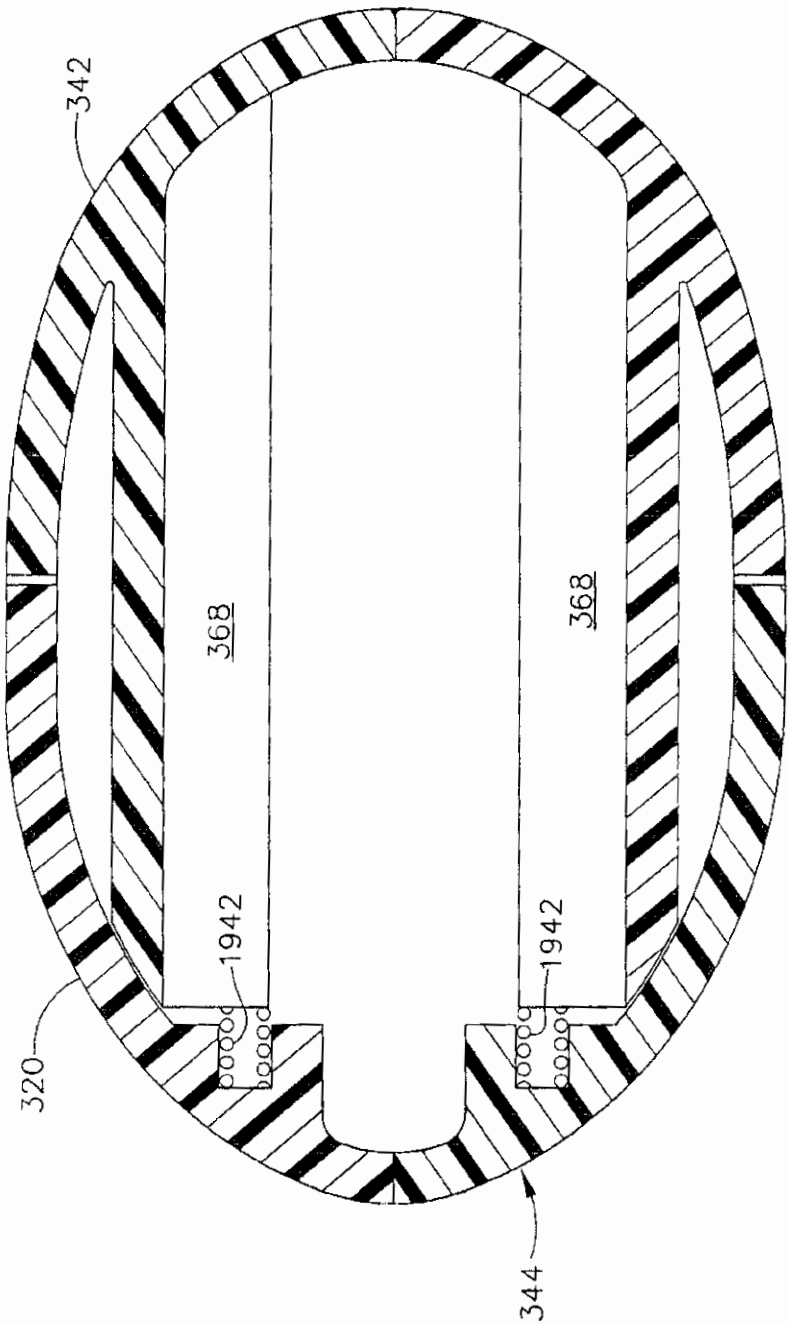

FIG. 62

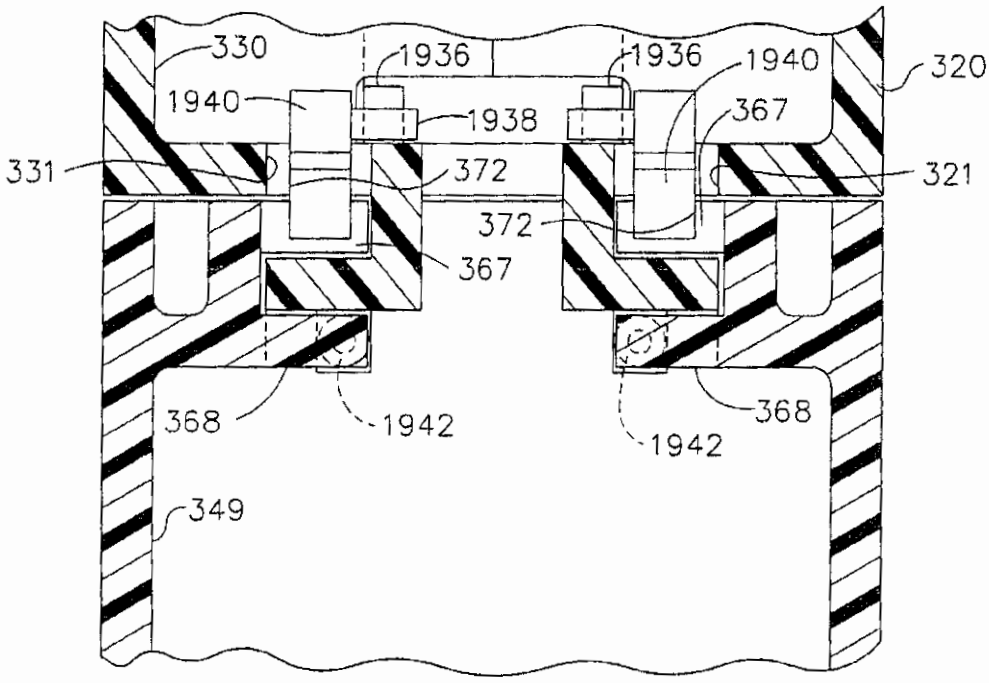
330
1936
1936
1940
320
1940
1938
367
331
372
321
372
367
368
1942
1942
368
349

FIG. 63

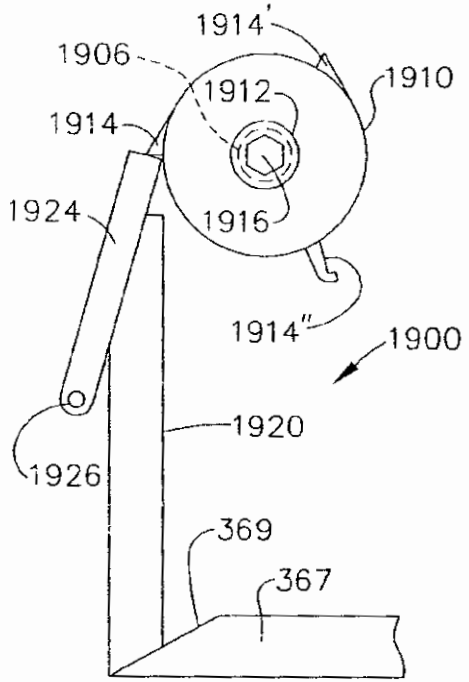

FIG. 64

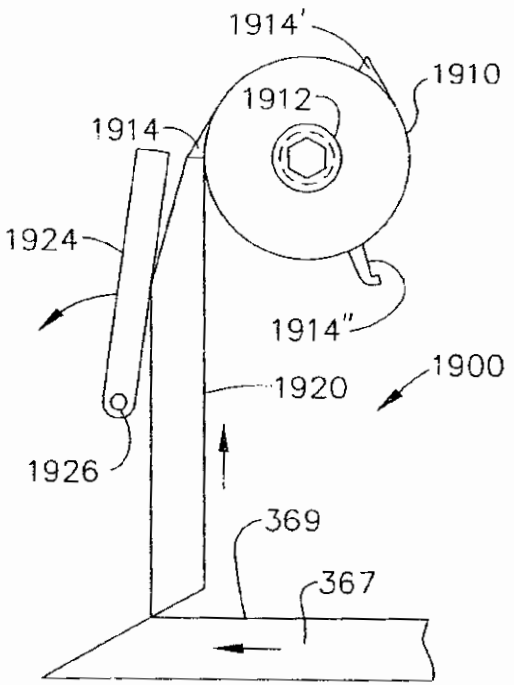

FIG. 65

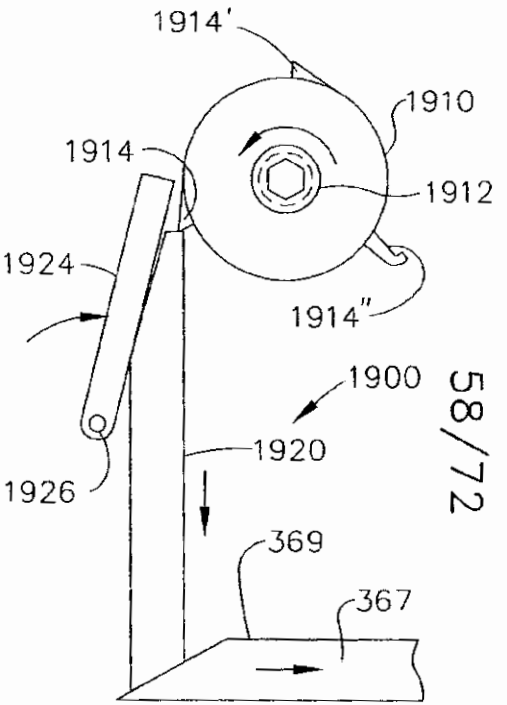

FIG. 66

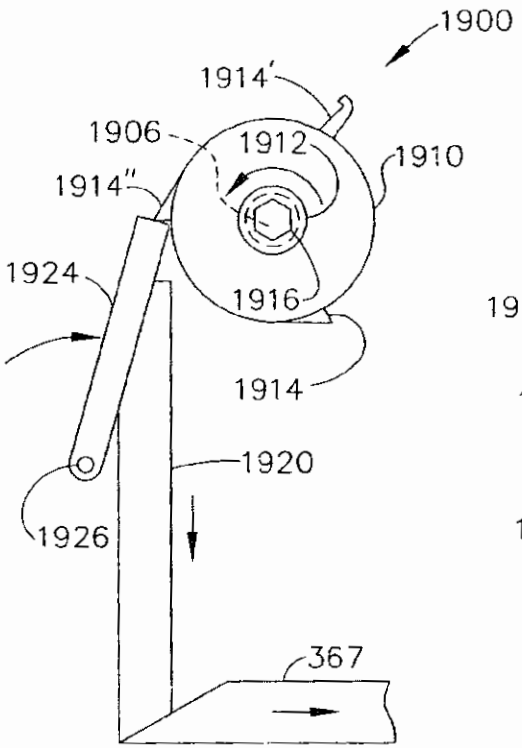

FIG. 67

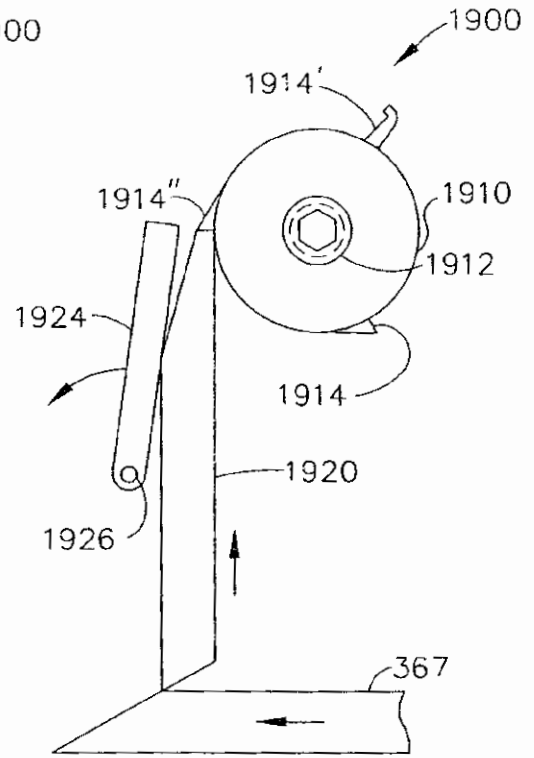

FIG. 68

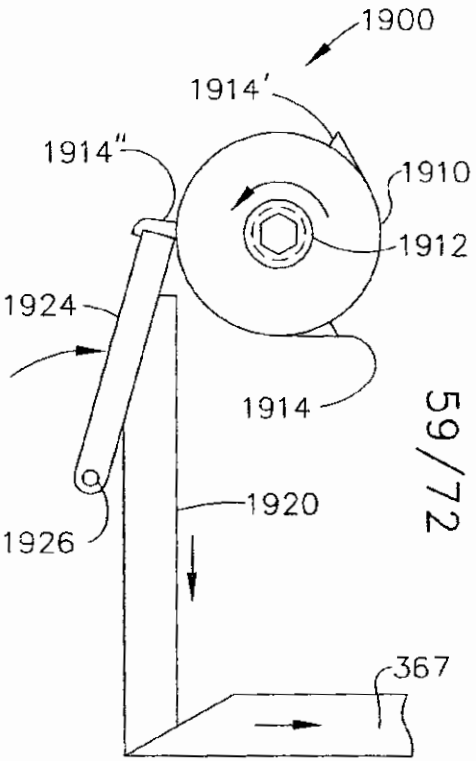

FIG. 69

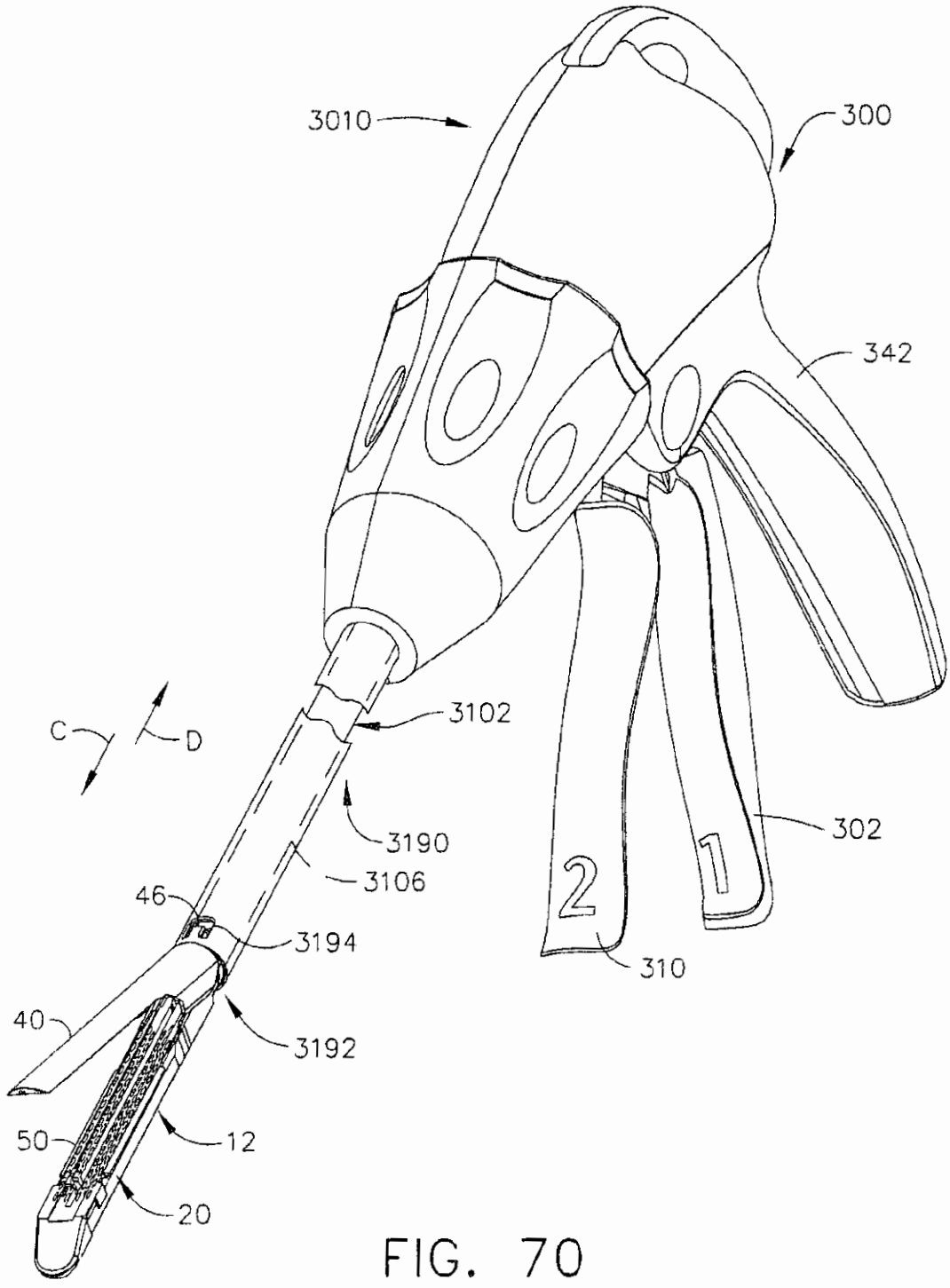
3010
300
342
3102
C
D
3190
302
3106
46
2
1
3194
310
40
3192
50
12
20

FIG. 70

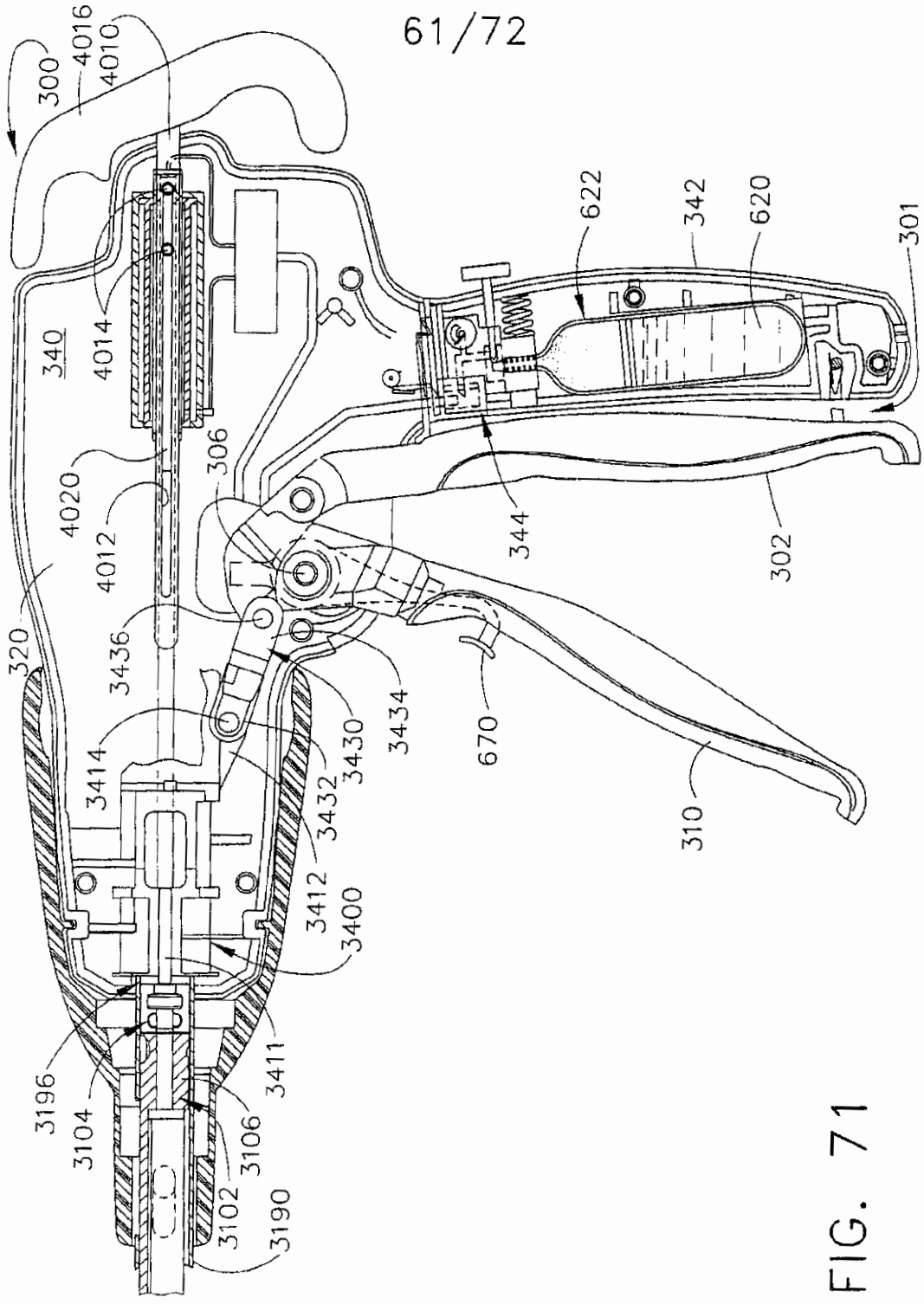
300
4016
4010
340
4014
4020
4012
306
320
3436
3414
3430
3434
3432
3412
3400
3411
3196
3104
3106
3102
3190
622
342
620
301
344
302
670
310

FIG. 71

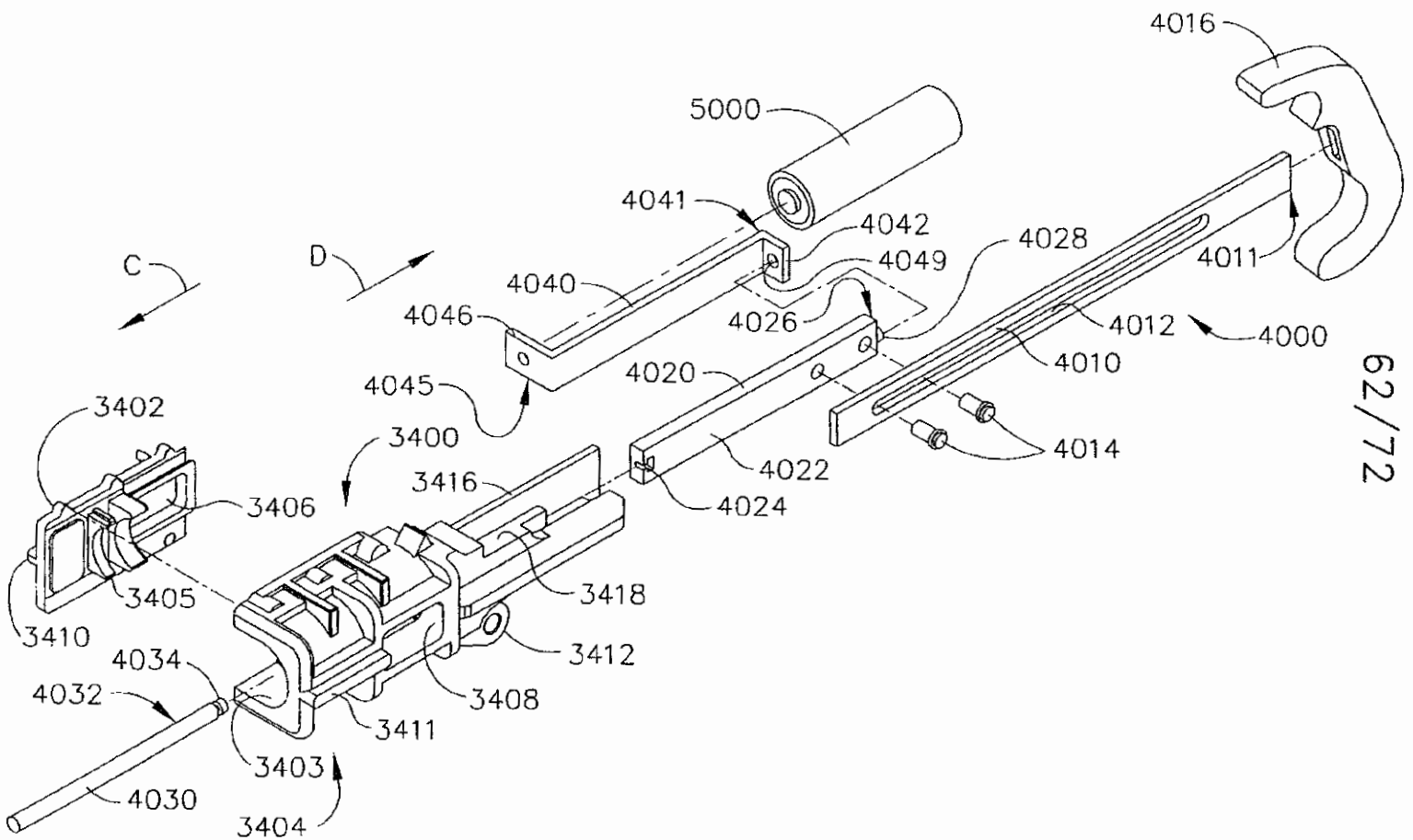
4016
5000
4041
4042
4028
4049
4011
C
D
4040
4046
4026
4012
4000
4010
4020
4045
3402
3400
4014
3416
4022
3406
4024
3405
3418
3410
3412
4034
4032
3408
3411
3403
4030
3404

FIG. 72

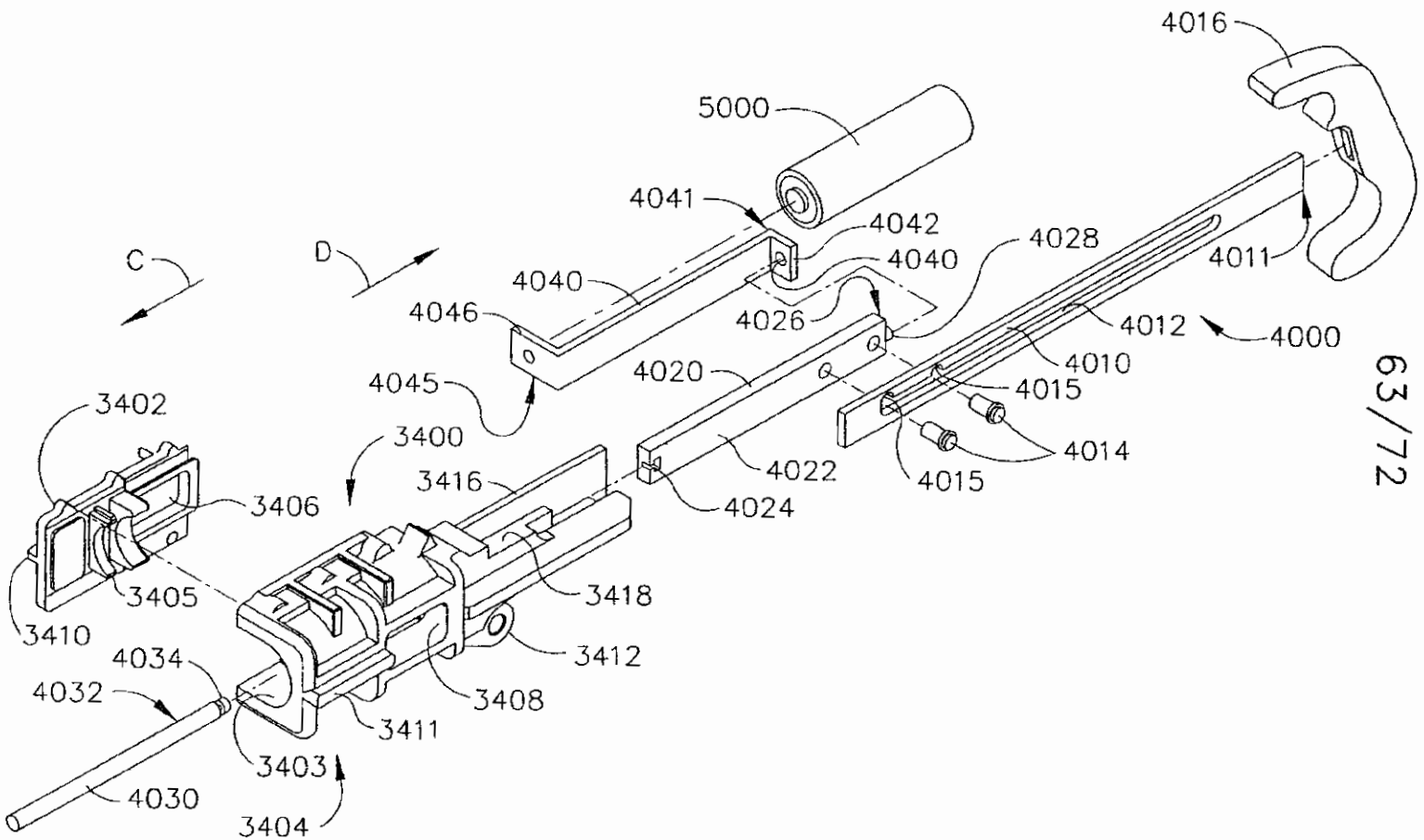
4016
5000
4041
4042
4028
4040
4011
C
D
4040
4026
4046
4012
4000
4010
4045
4020
4015
3402
3400
4014
4022
3416
4015
3406
4024
3405
3418
3410
3412
4034
4032
3408
3411
3403
4030
3404

FIG. 72A

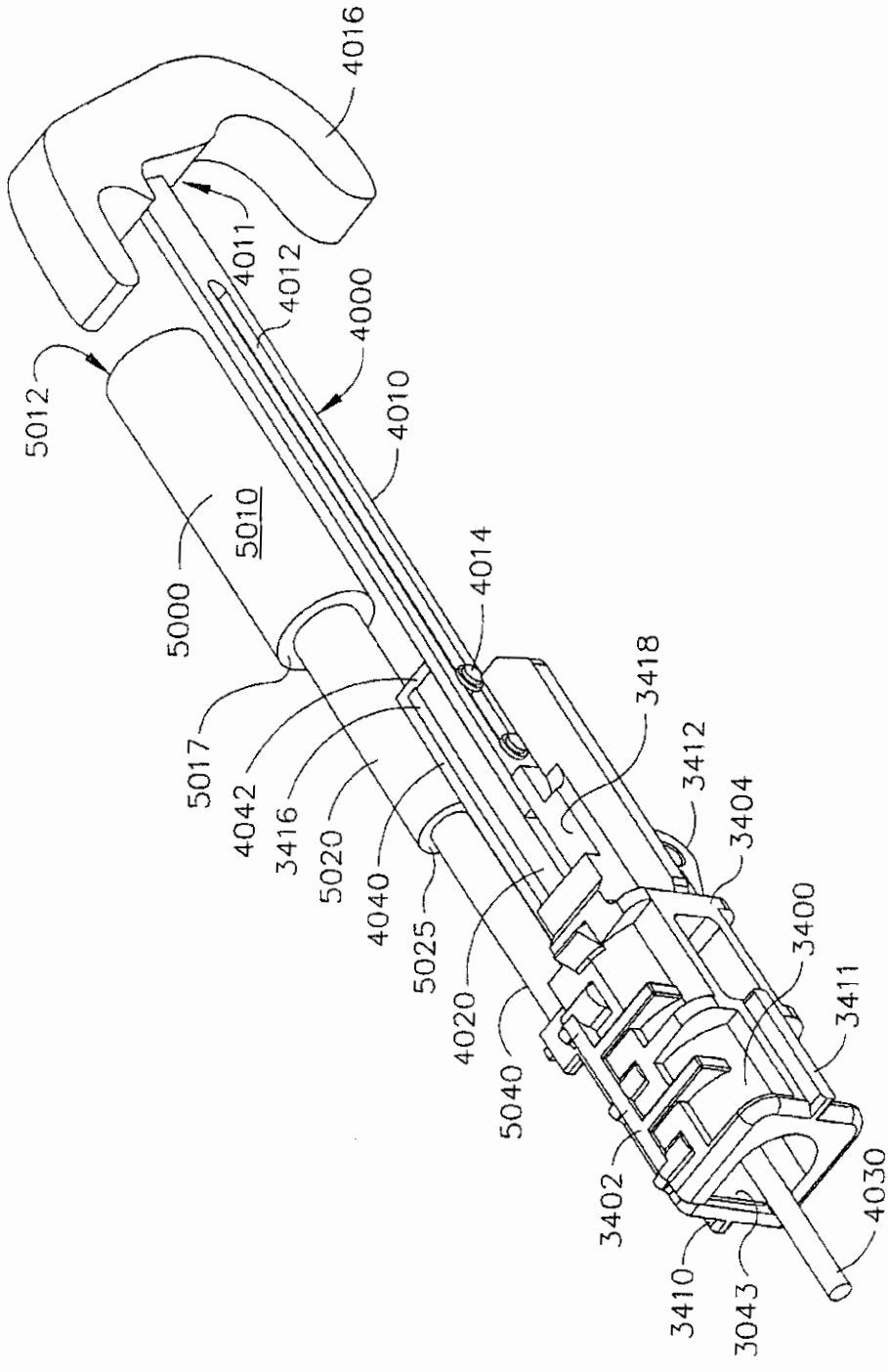
4016
4011
4012
4000
4010
5012
5010
5000
4014
3418
5017
3412
4042
3404
3416
3400
5020
3411
4040
4030
5025
4020
5040
3402
3410
3043

FIG. 73

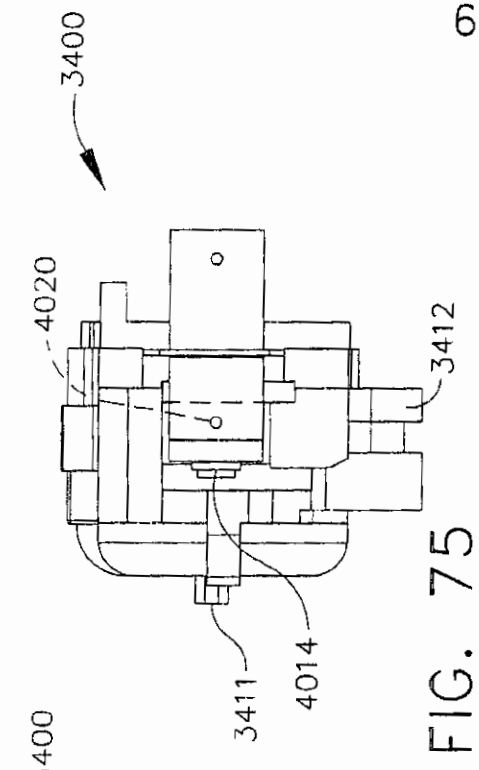

FIG. 75

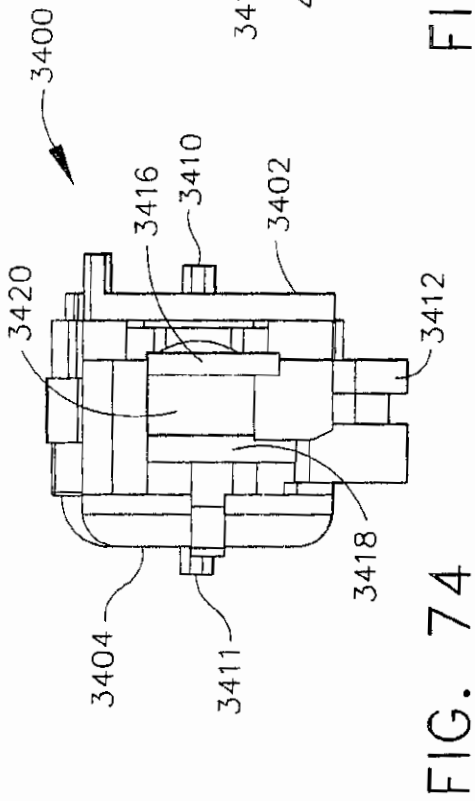

FIG. 74

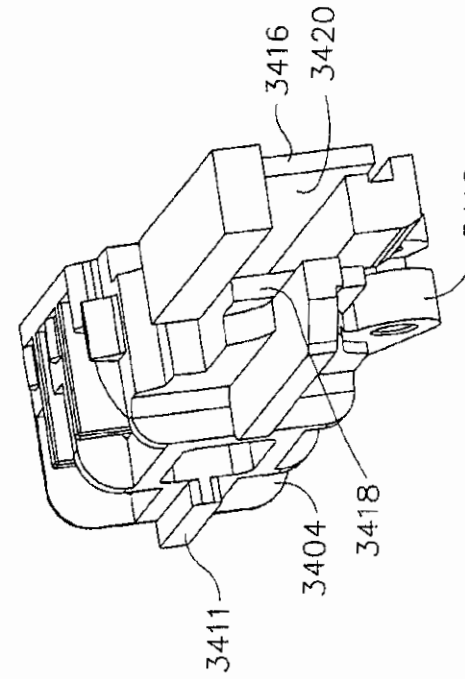

FIG. 77

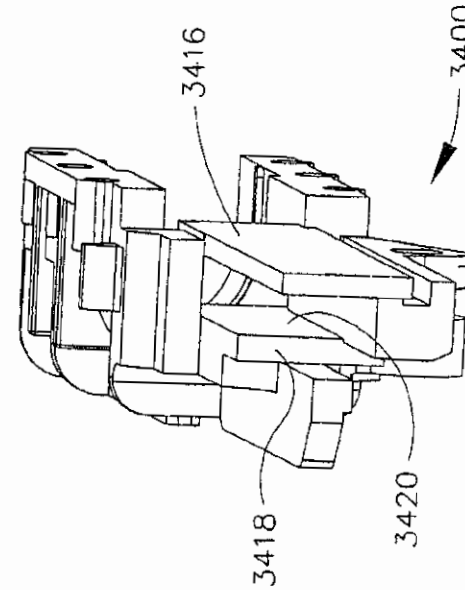

FIG. 76

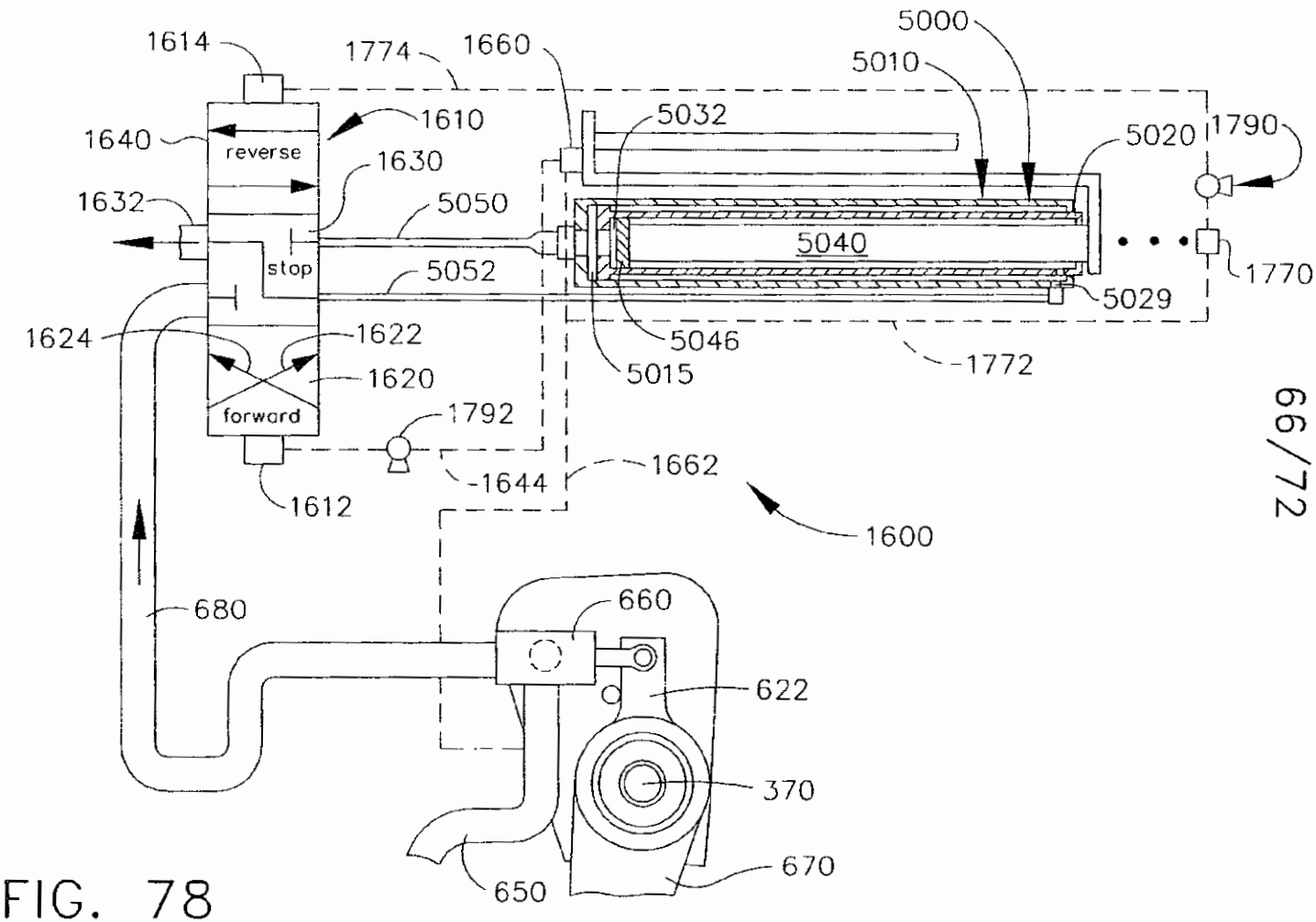
1614
1774
1660
5000
5010
1610
5032
5020
1790
1640
reverse
1630
1632
5050
5040
stop
5052
1770
5029
1624
1622
5046
1620
5015
1772
forward
1792
1644
1662
1612
1600
680
660
622
370
670
650

FIG. 78

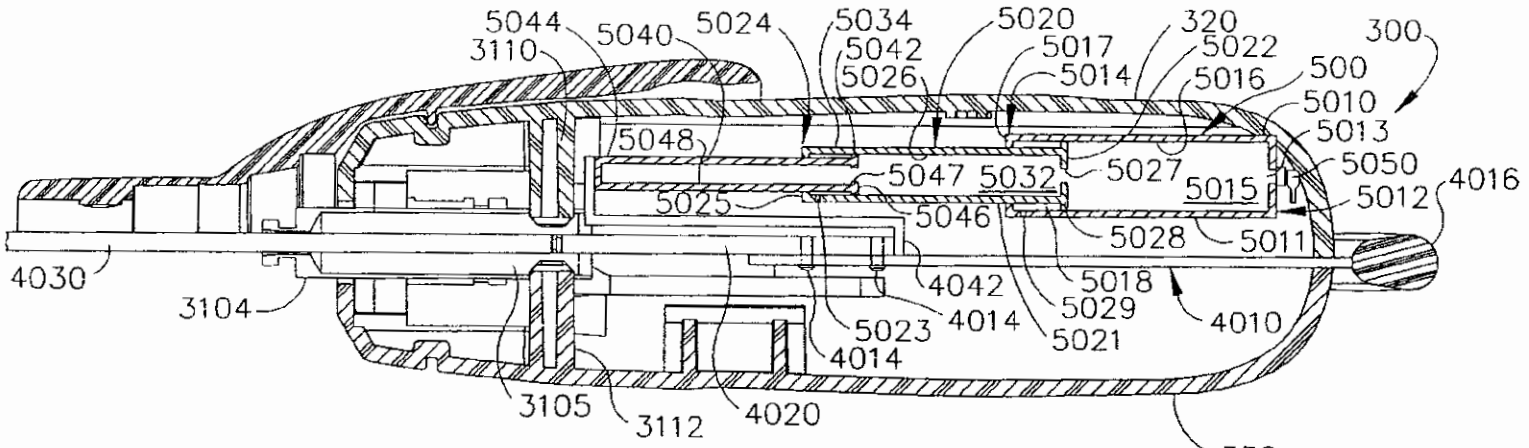
5044
3110
5040
5024
5034
5042
5026
5020
5017
5014
320
5022
5016
300
500
5010
5013
5048
5047
5032
5027
5050
4016
5012
5025
5046
5015
5028
5011
4030
4042
5018
3104
4014
5023
5029
4010
5021
4014
3105
3112
4020
330

FIG. 79

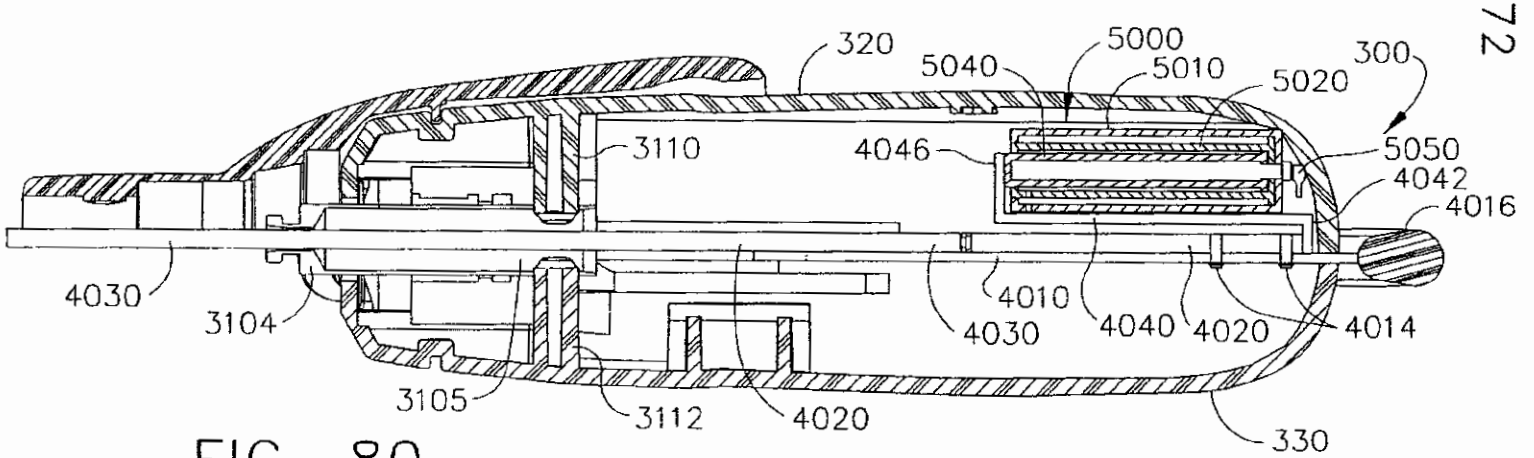
320
5040
5000
5010
5020
300
3110
4046
5050
4042
4016
4030
4010
3104
4030
4040
4020
4014
3105
3112
4020
330

FIG. 80

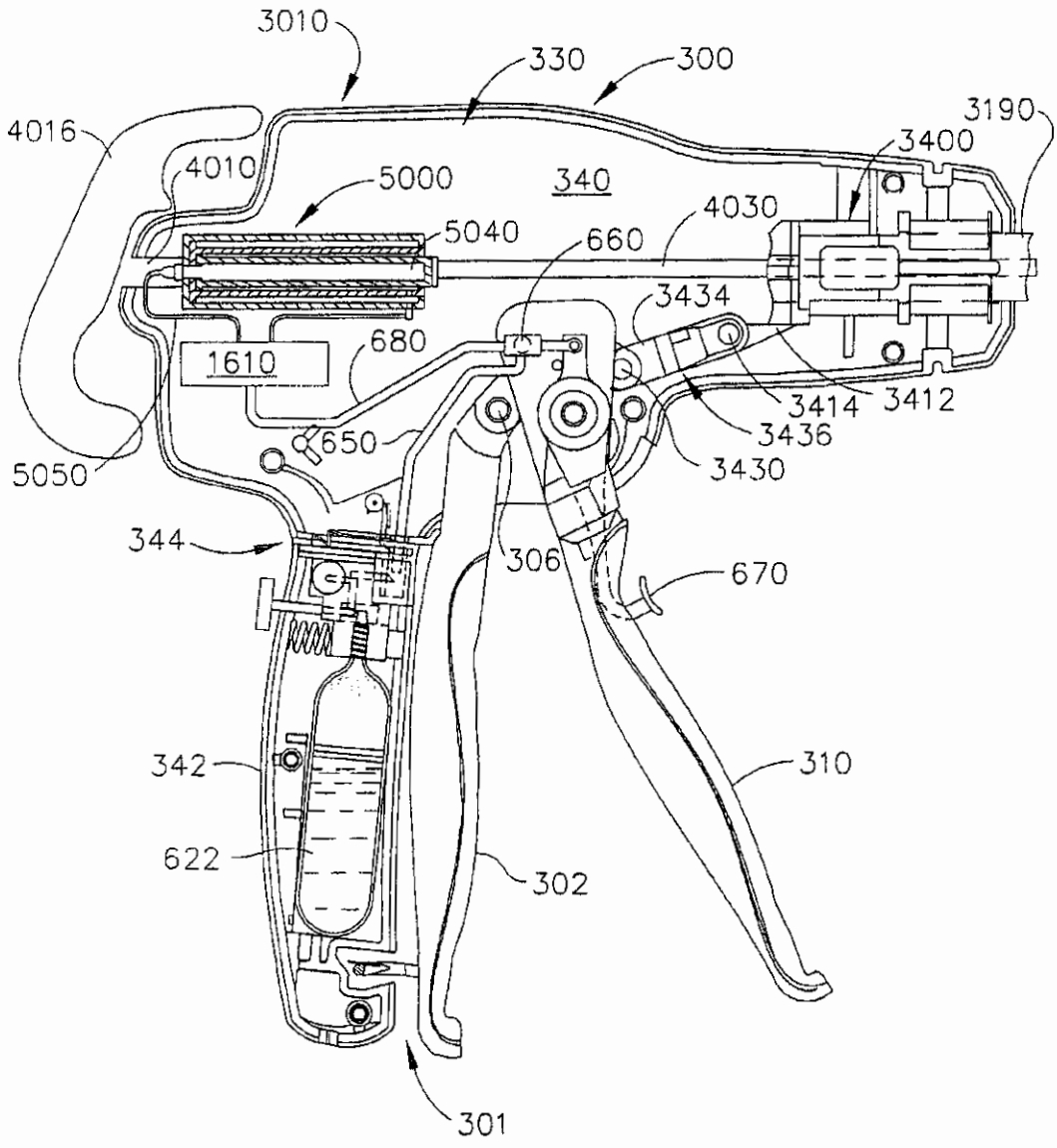
3010
330
300
3190
4016
3400
4010
5000
340
4030
5040
660
3434
1610
680
3414
3412
650
3436
5050
3430
344
306
670
342
310
622
302
301

FIG. 81

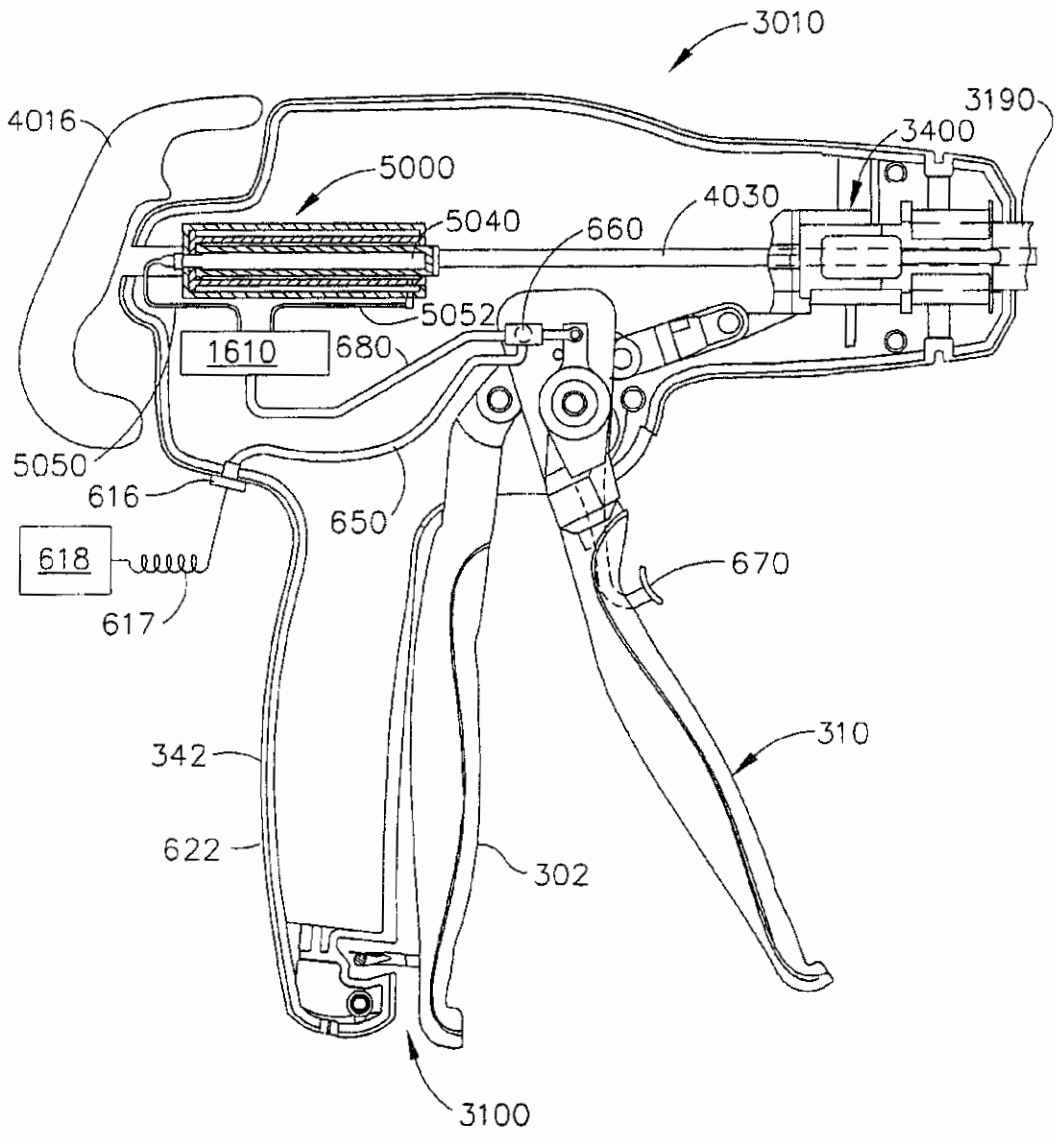
3010
4016
3190
3400
5000
4030
5040
660
5052
1610
680
5050
616
650
618
617
670
342
310
622
302
3100

FIG. 81A

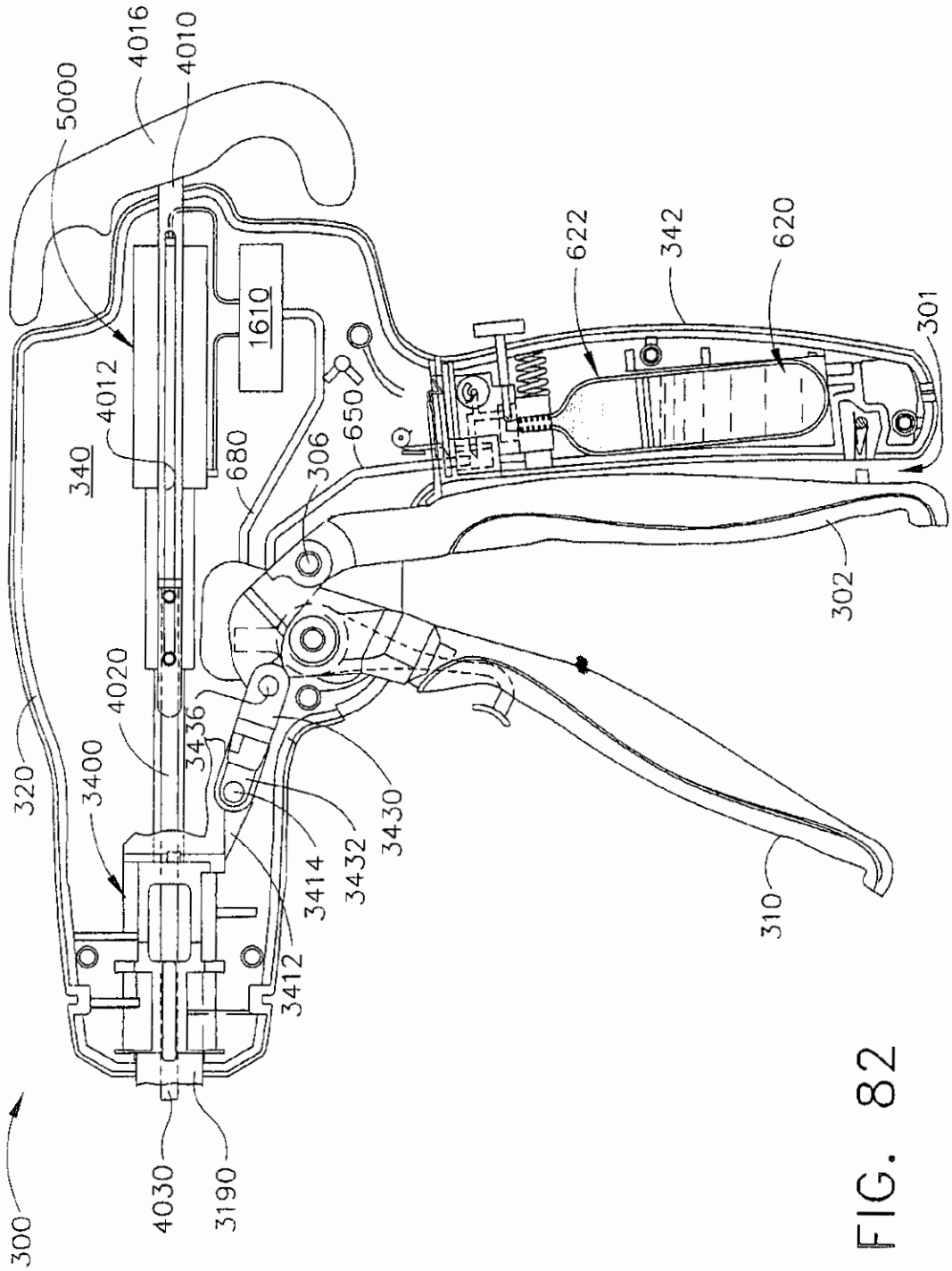
5000
4016
4010
4012
340
1610
680
306
650
622
342
620
301
302
320
3400
4020
3436
3430
3432
3414
3412
310
300
4030
3190

FIG. 82

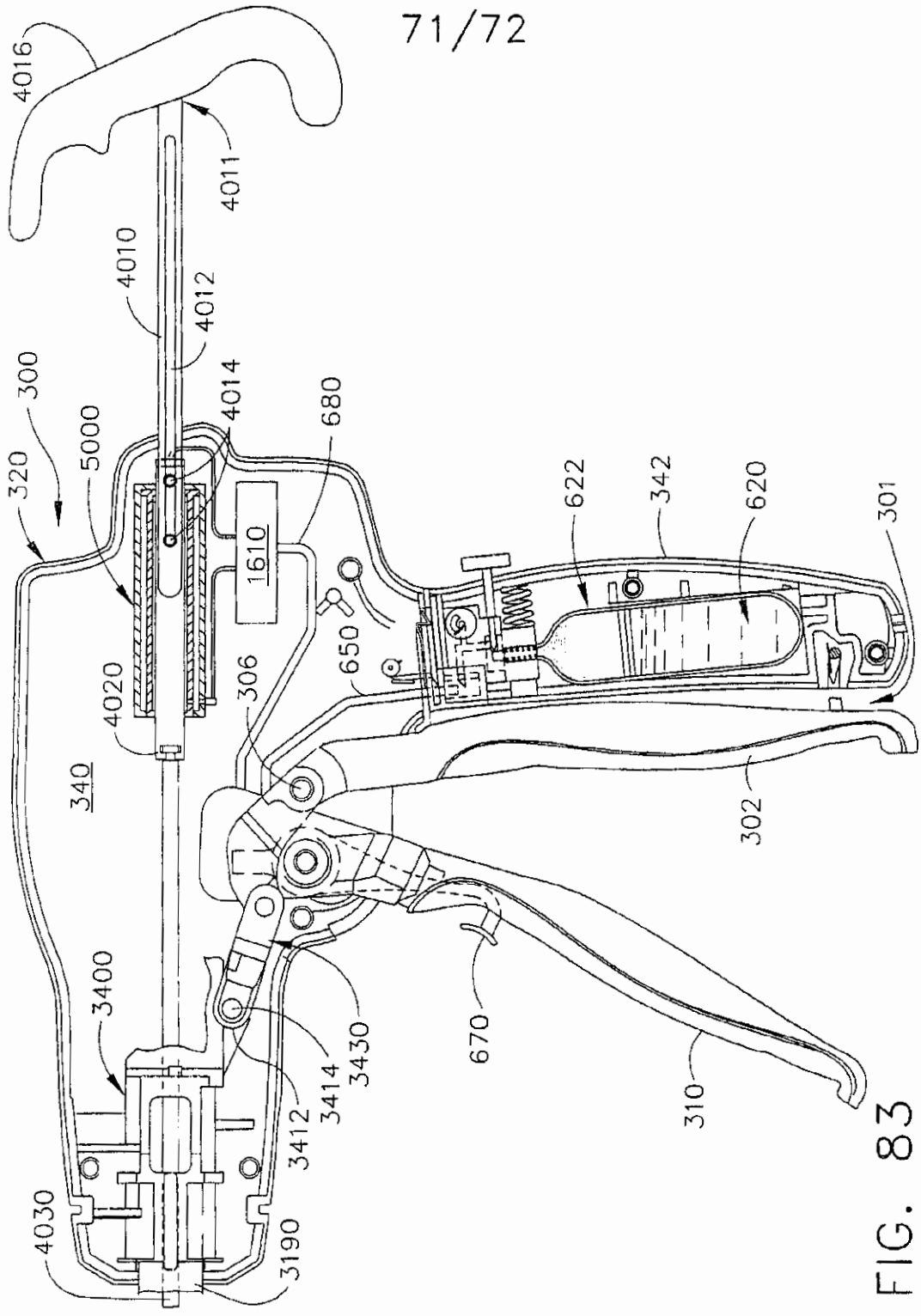
4016
4011
4010
4012
4014
300
320
5000
680
1610
622
342
620
301
650
306
4020
340
302
3400
3414
3430
670
3412
310
4030
3190

FIG. 83

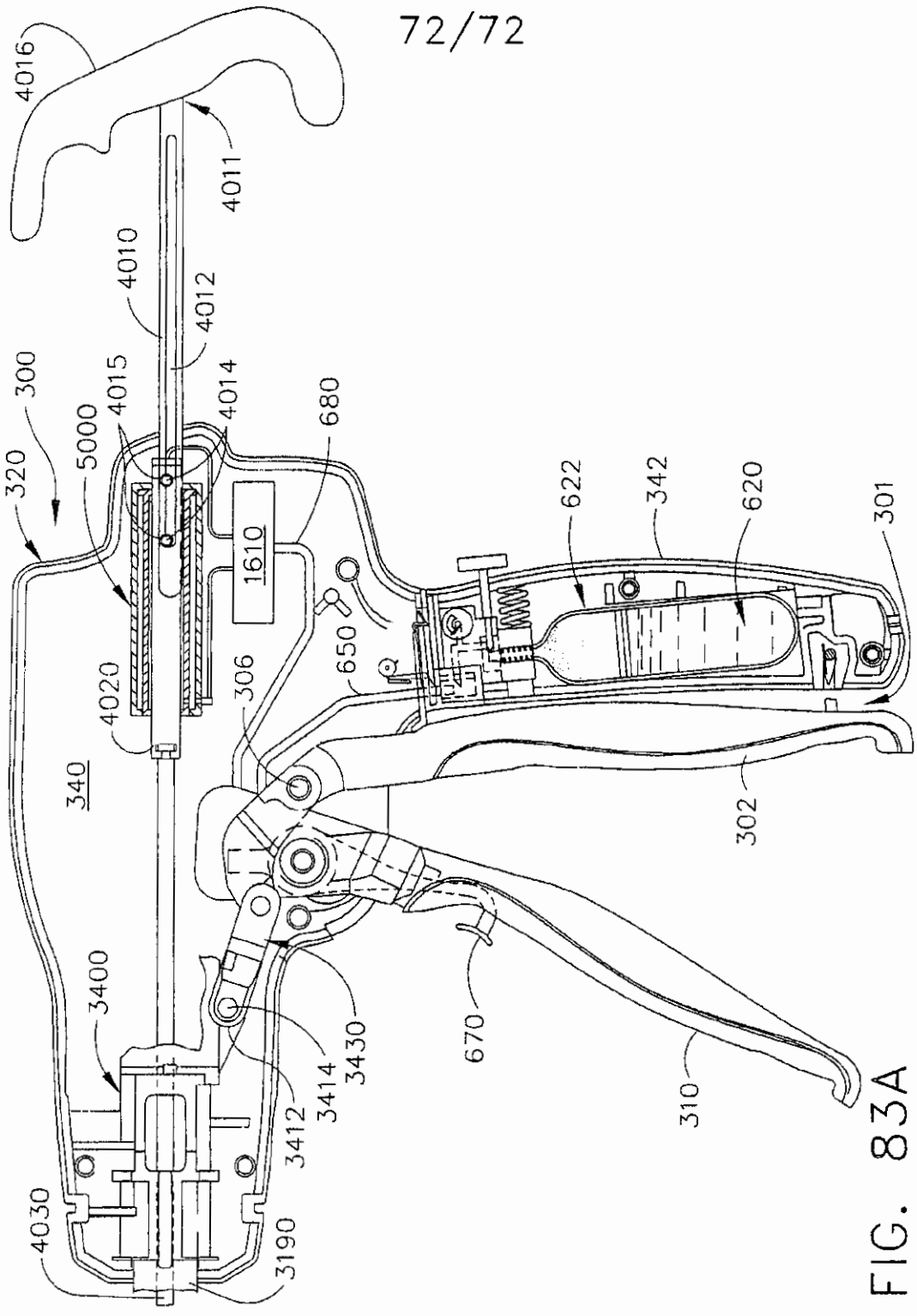
4016
4011
4010
4012
4015
4014
300
320
5000
680
1610
622
342
620
301
650
306
4020
340
302
3400
3430
3414
3412
670
310
4030
3190

FIG. 83A