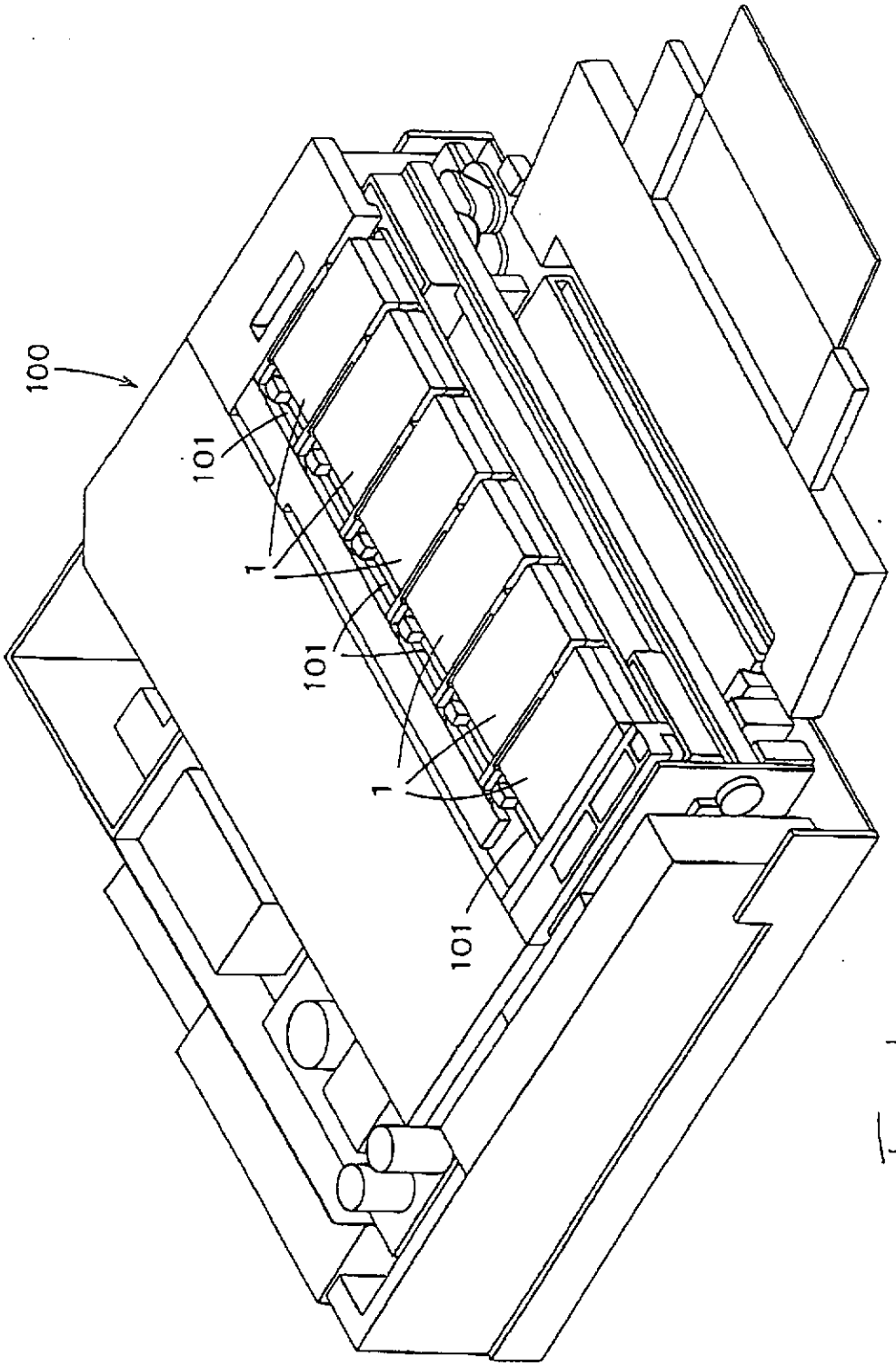

Fig. 1

~~FIG 2~~

Fig. 2C
(c)

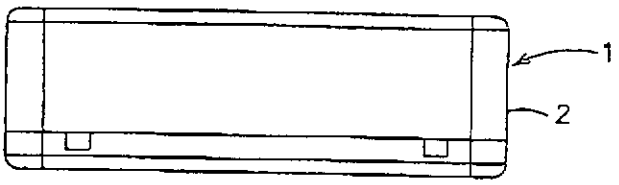

Fig. 2A
(a)

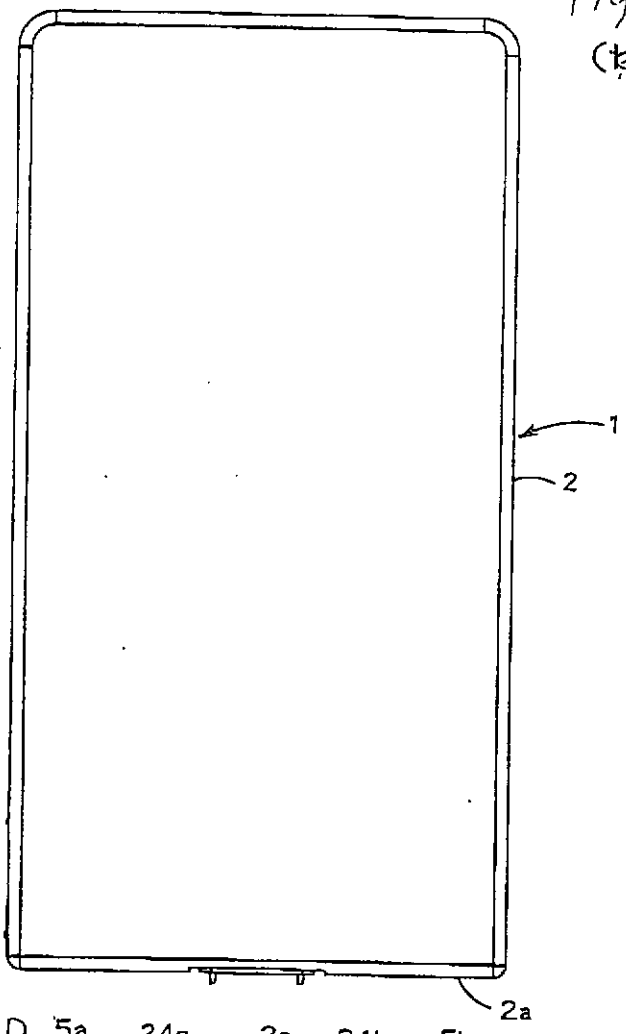

Fig. 2B
(b)

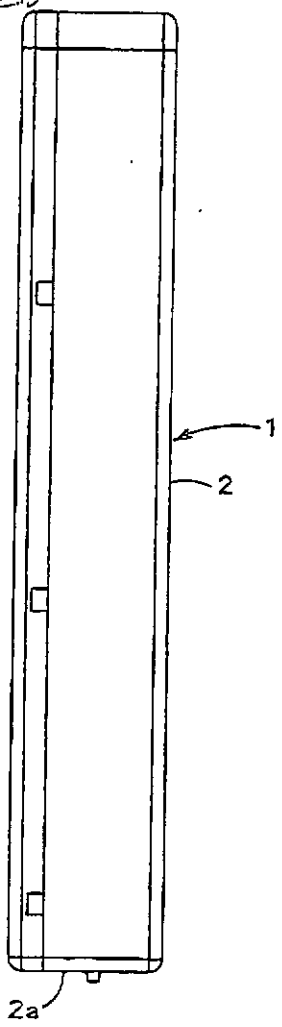

Fig. 2D
(d)

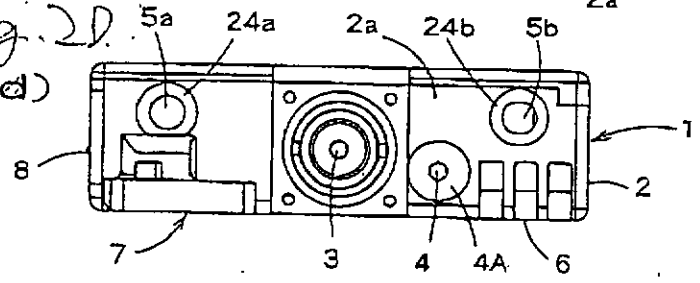

<図3>

Fig.3 A (a)

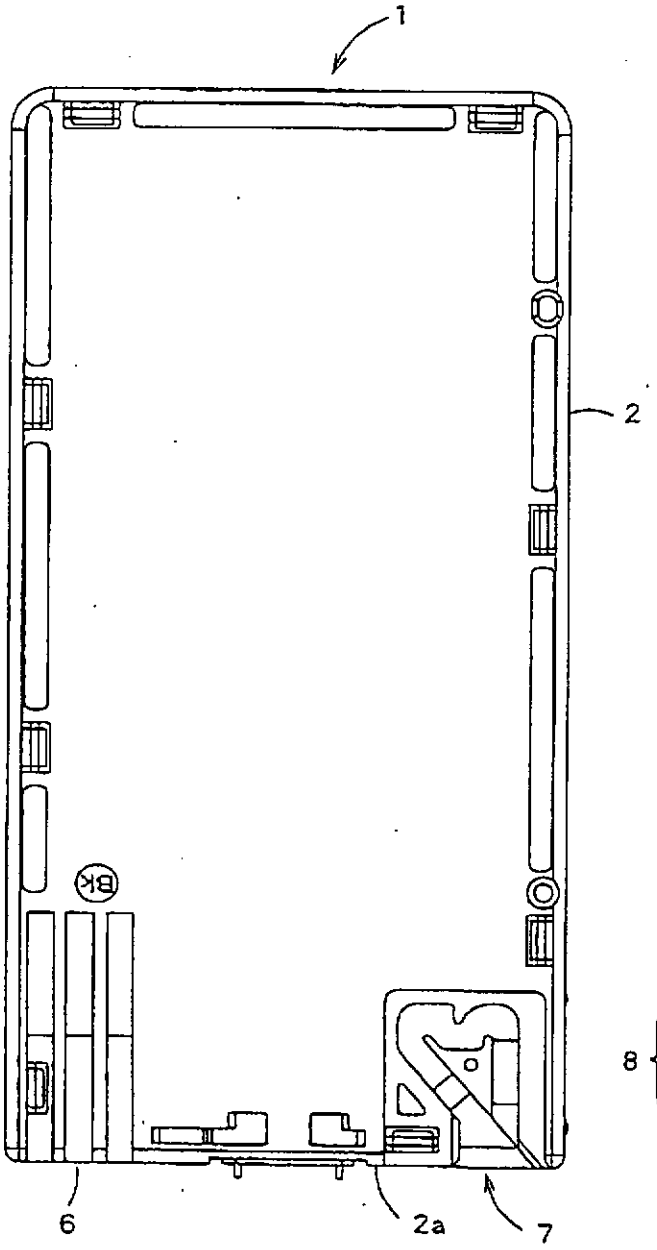

Fig.3 B (b)

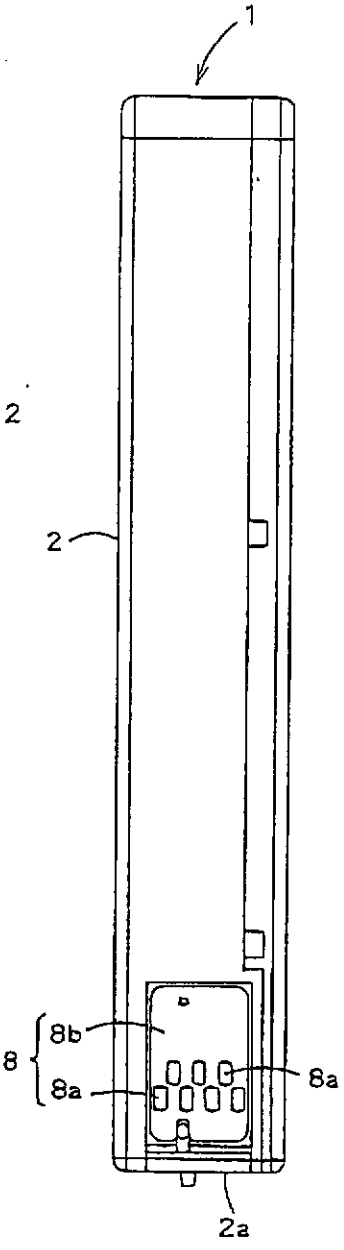

【図4】

Fig. 4A
(a)

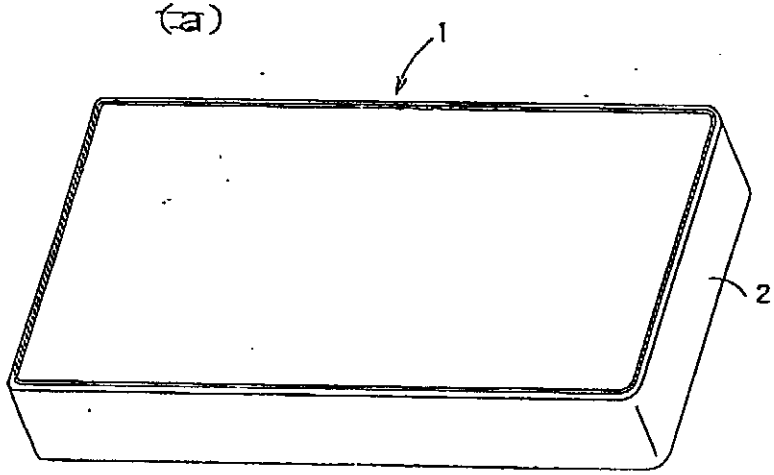

Fig. 4(b) B

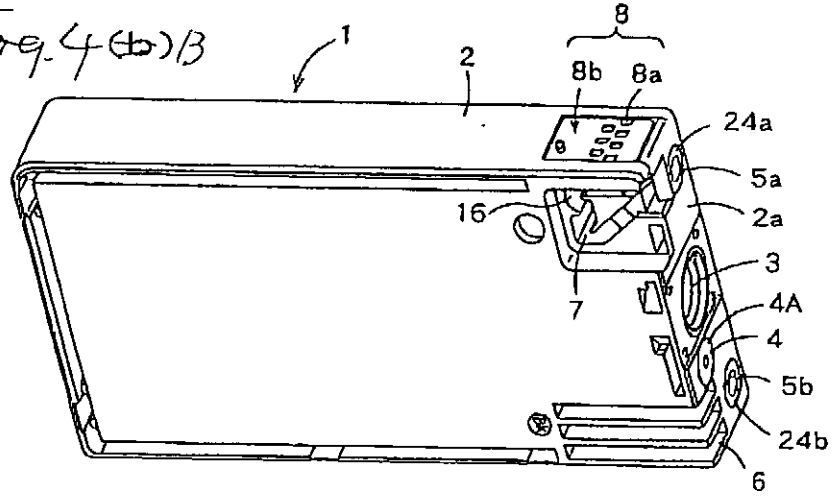

Fig. 4C
(c)

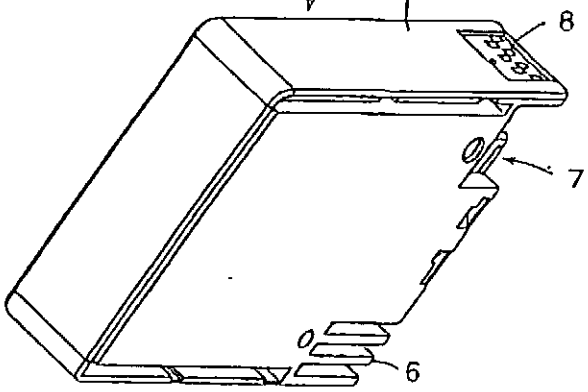

Fig. 4(d) D

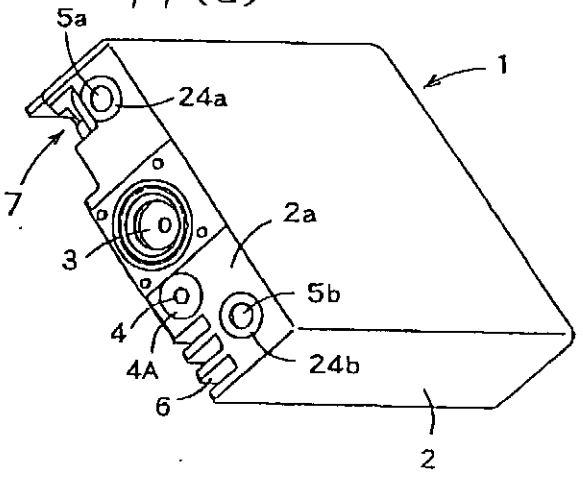

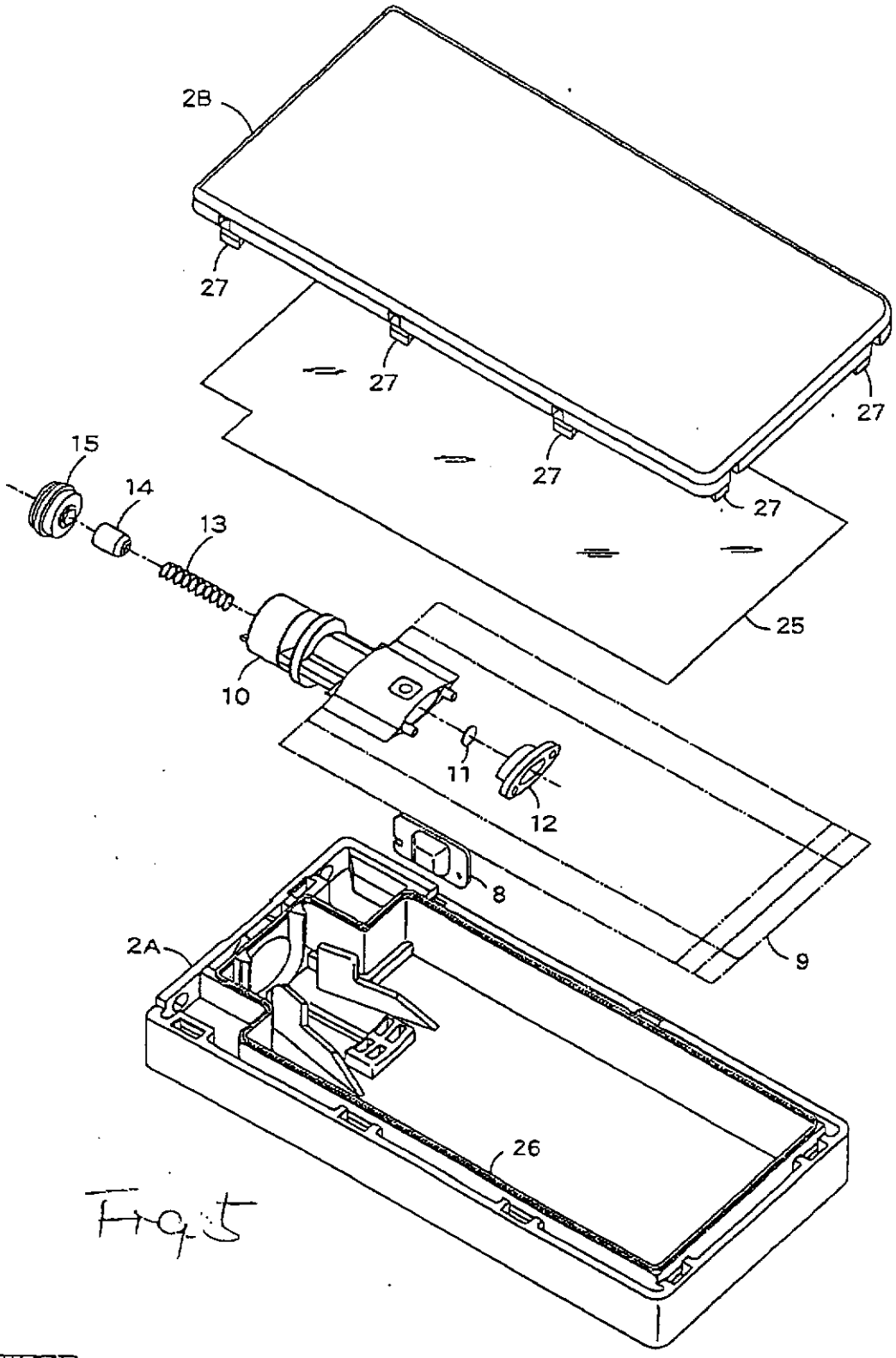

Fig.5

図6.

Fig. 6B
(b)

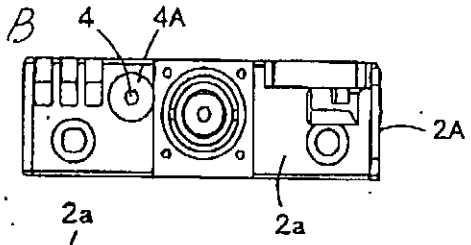

Fig. 6A
(a)

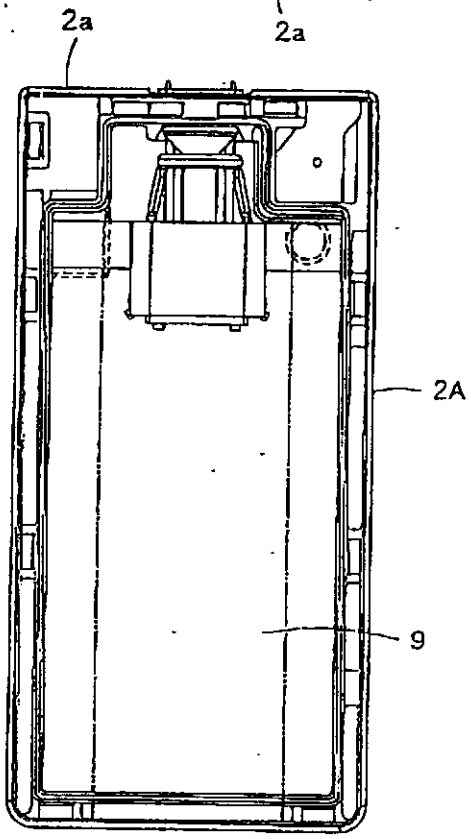

Fig. 6D
(d)

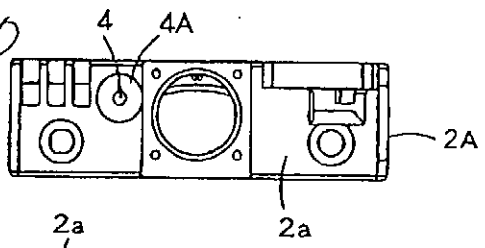

Fig. 6C
(c)

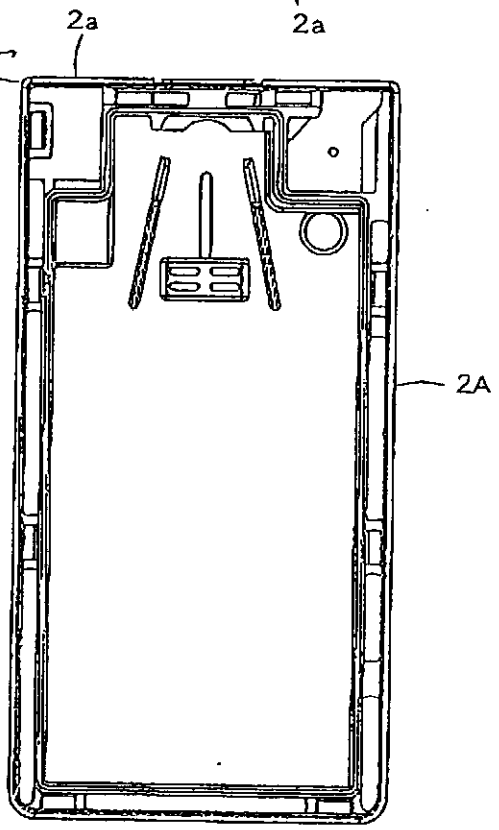

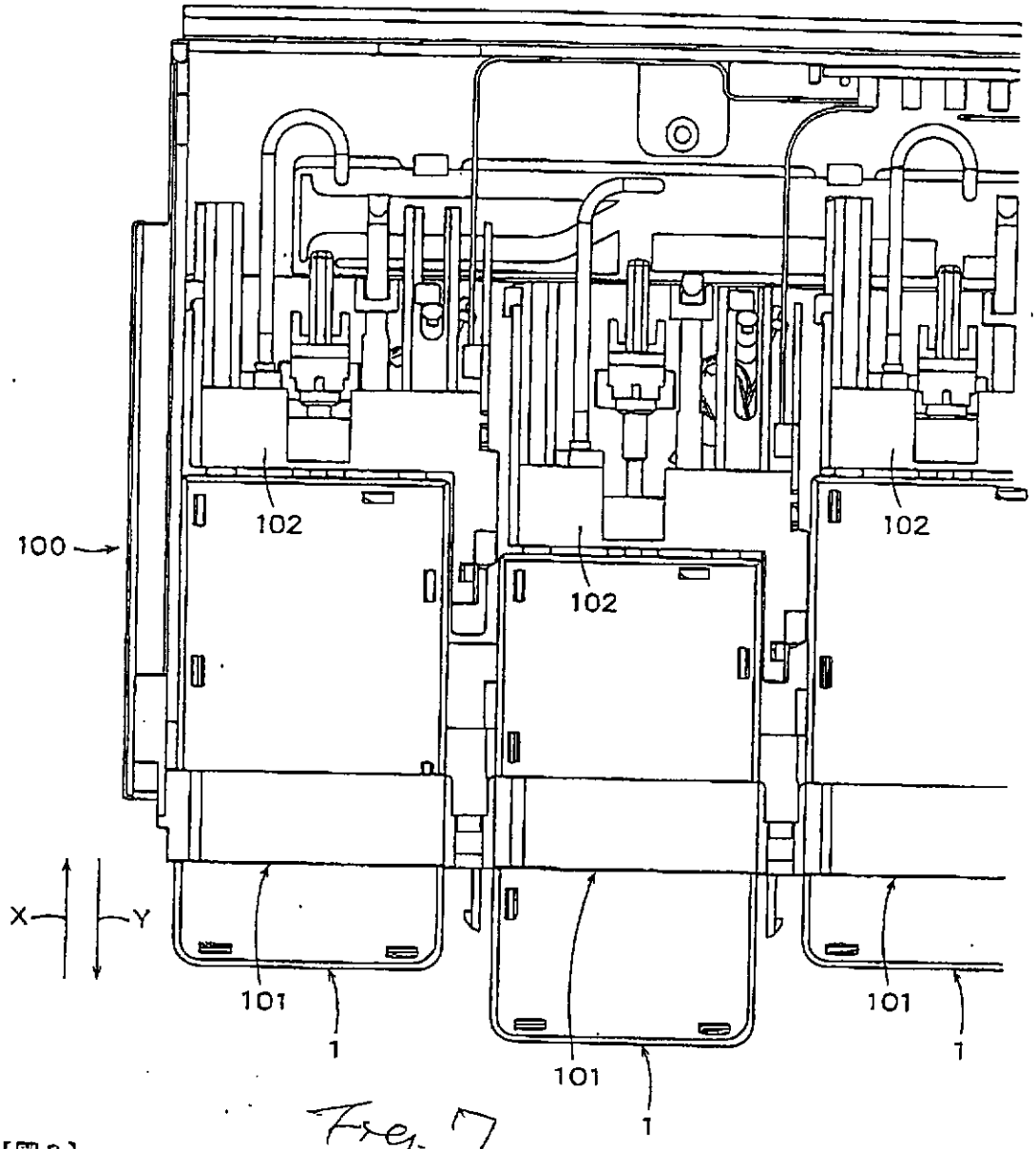

Fig. 7

【図8】

【図8】

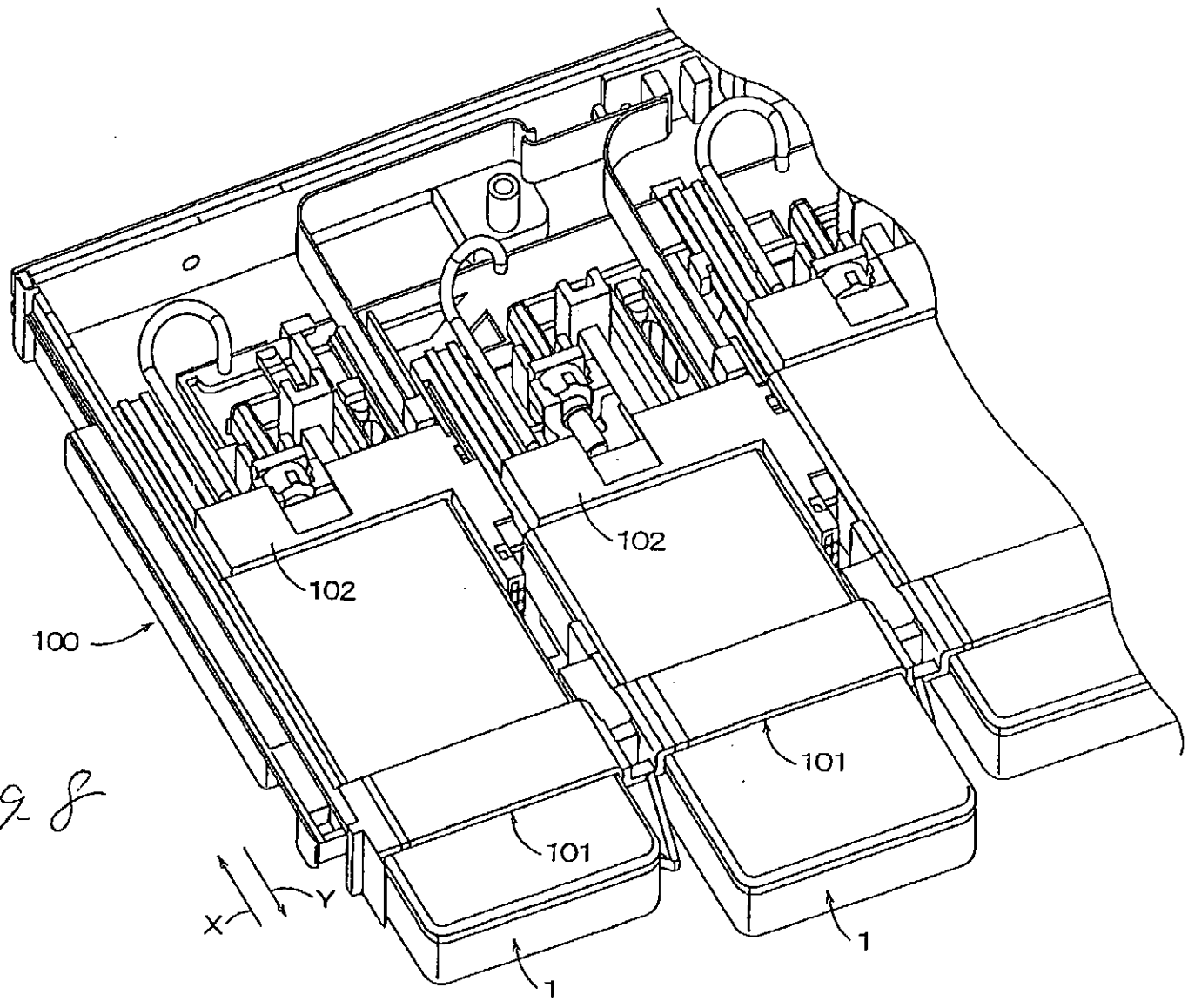

Fig. 8

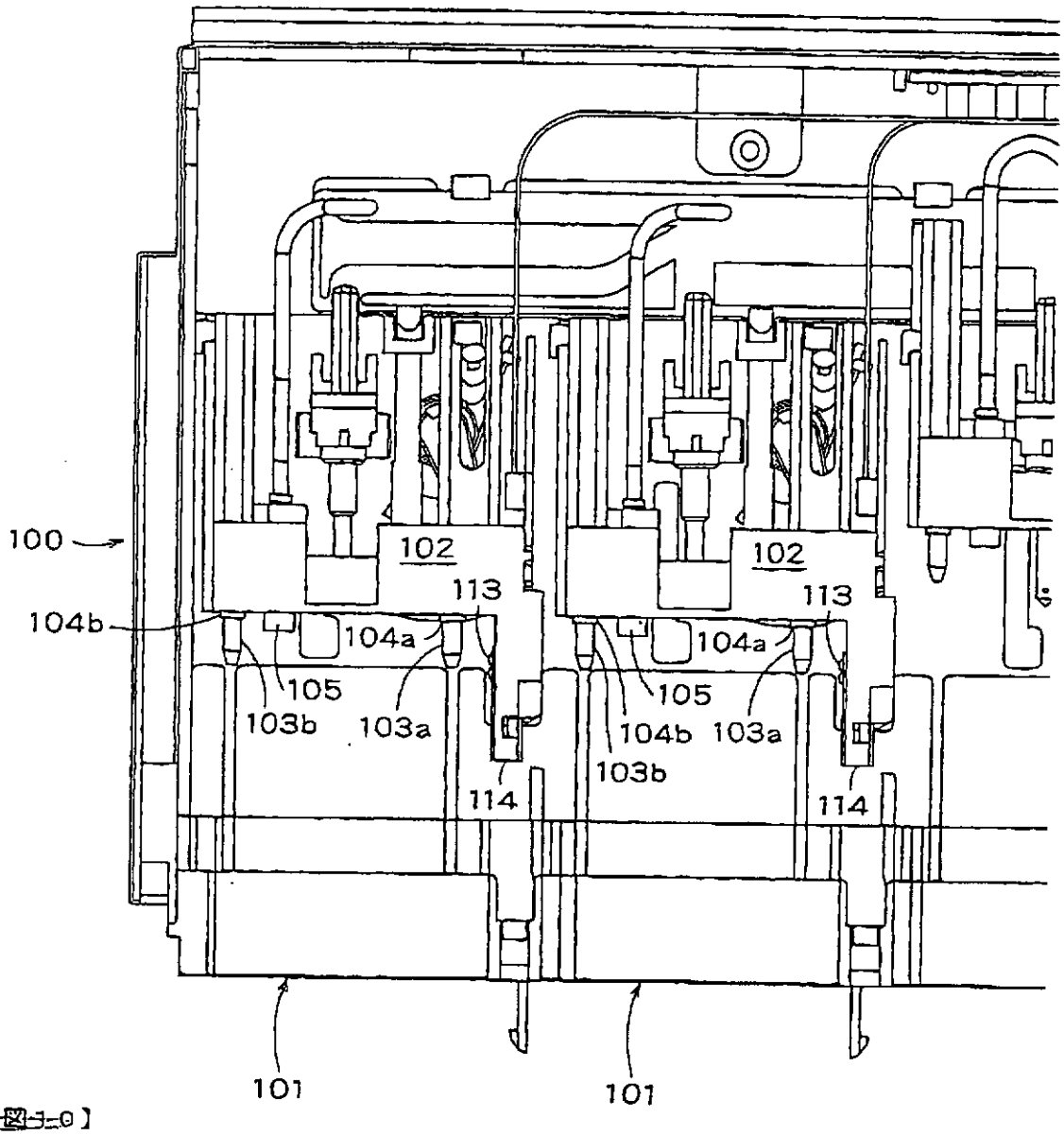
100
102
102
113
113
104b
104a
104a
105
105
103b
103a
104b
103a
103b
114
114
101
101

【図9】

Fig-9

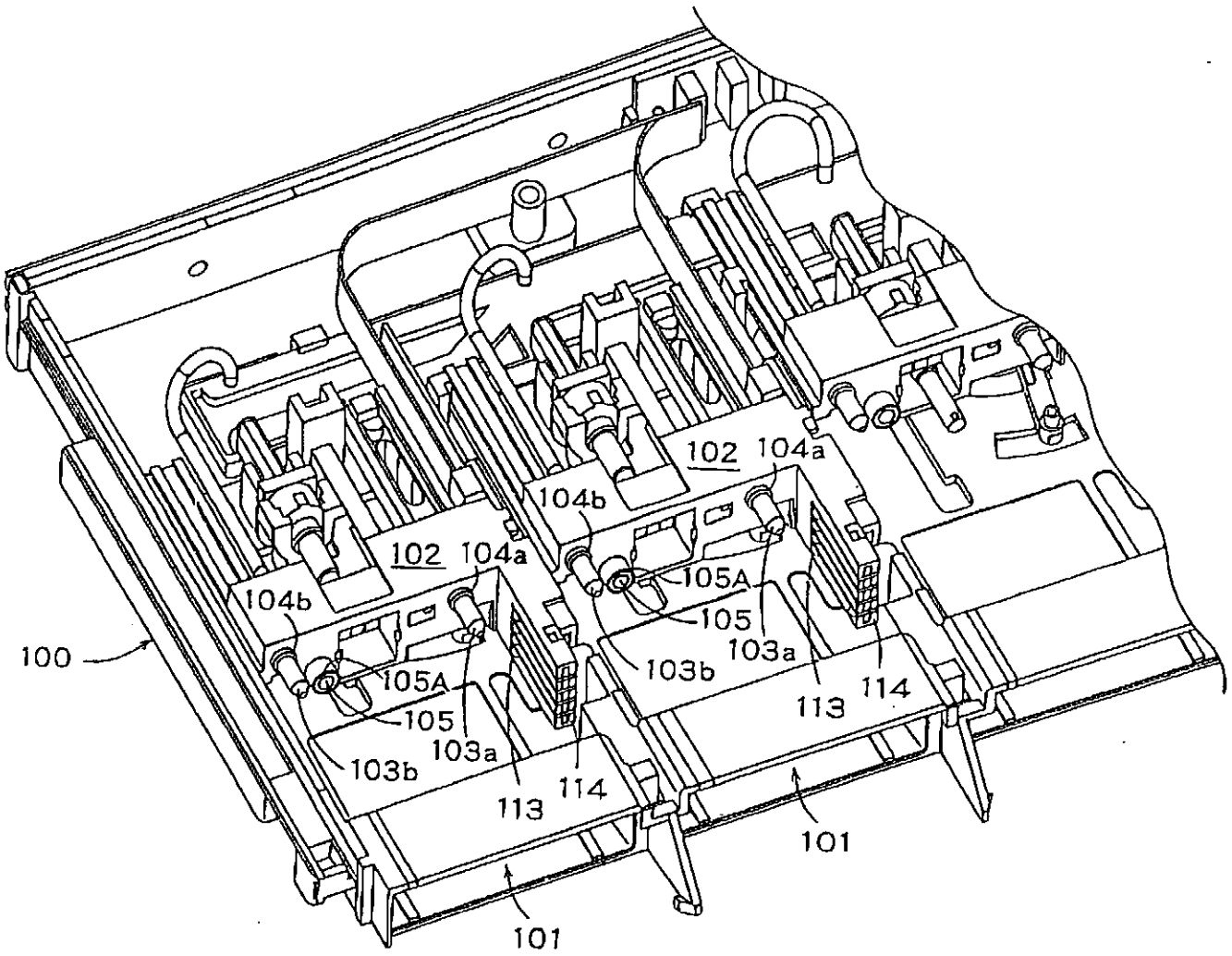

Fig. 10

Fig. 11B
(従来)

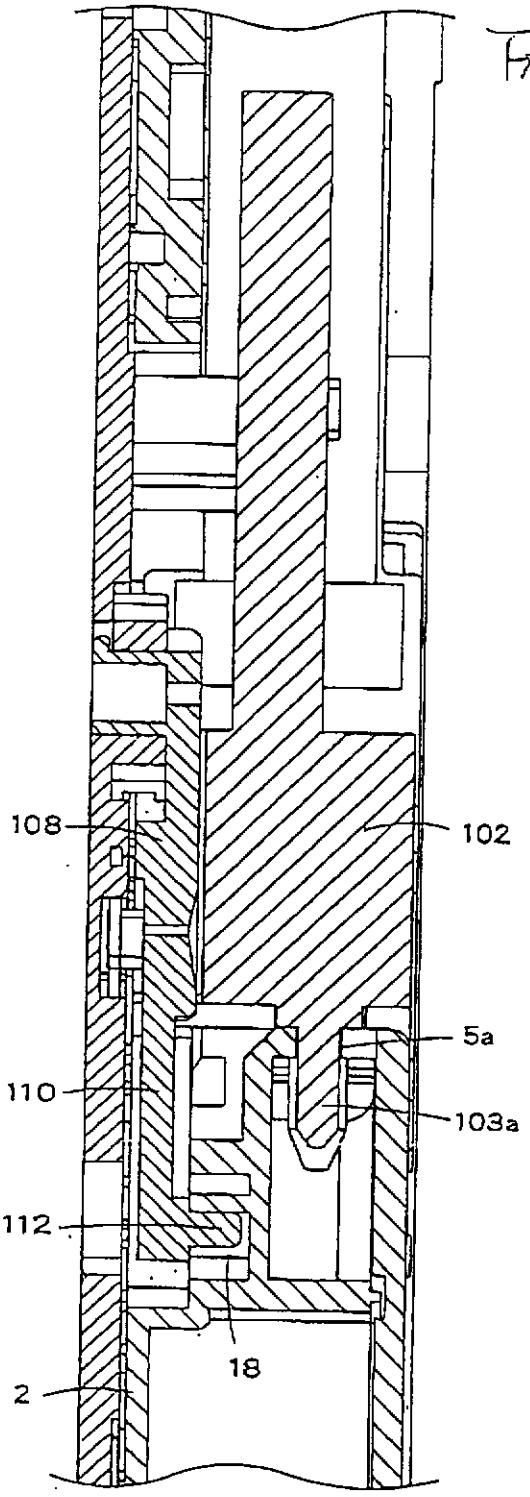

図12

Fig. 11A
(従来)

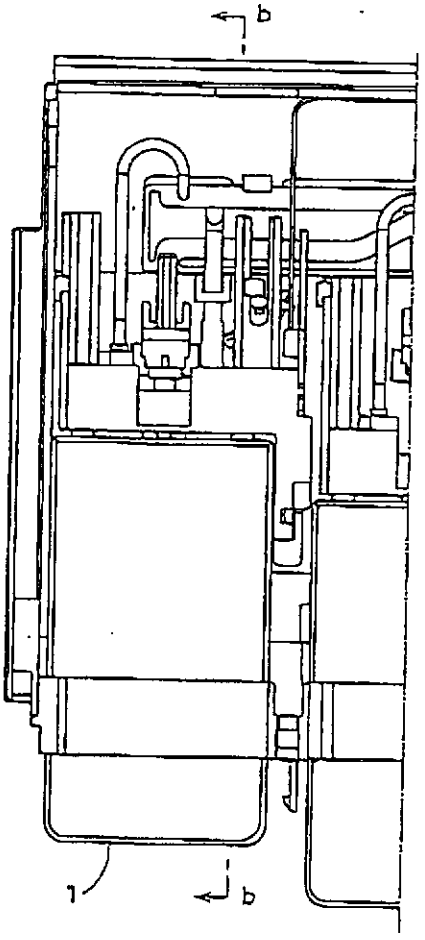

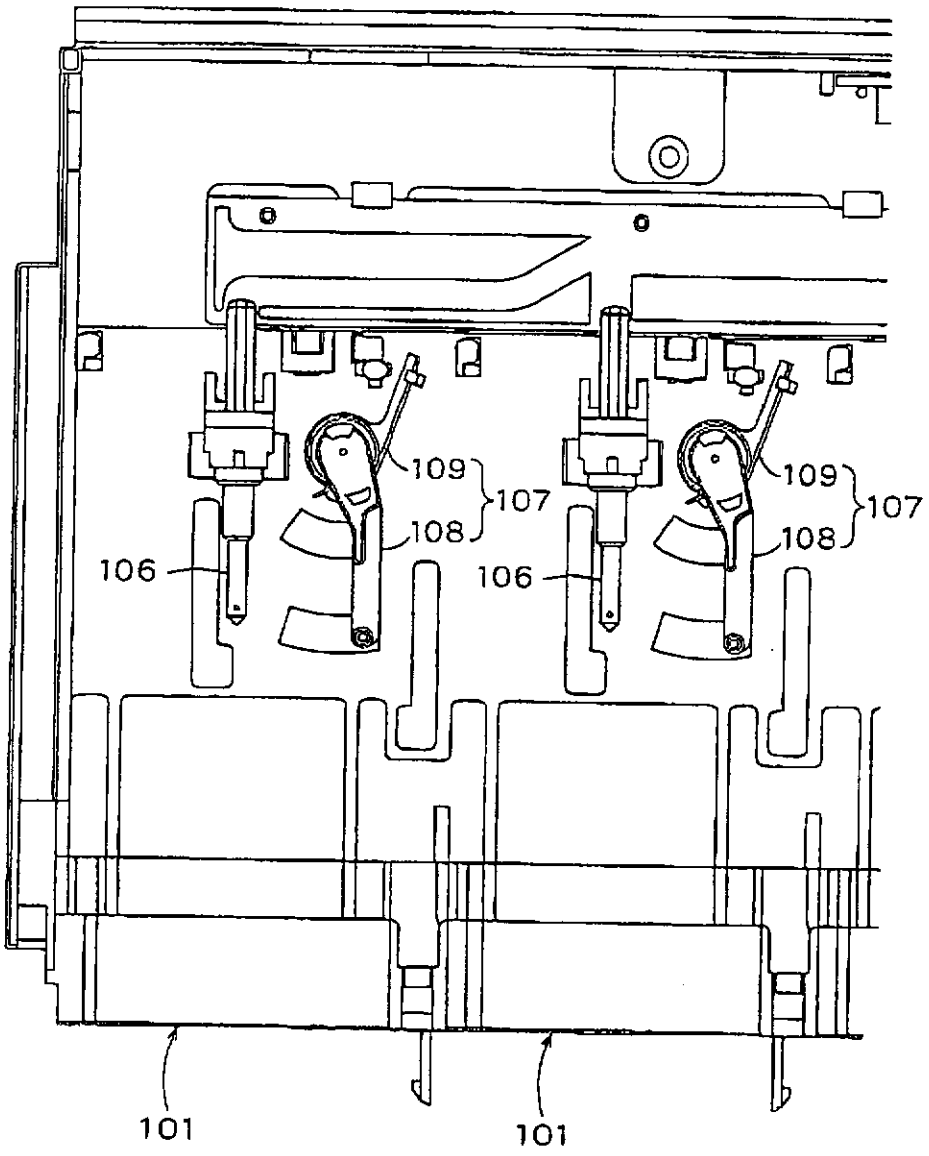

Fig 12

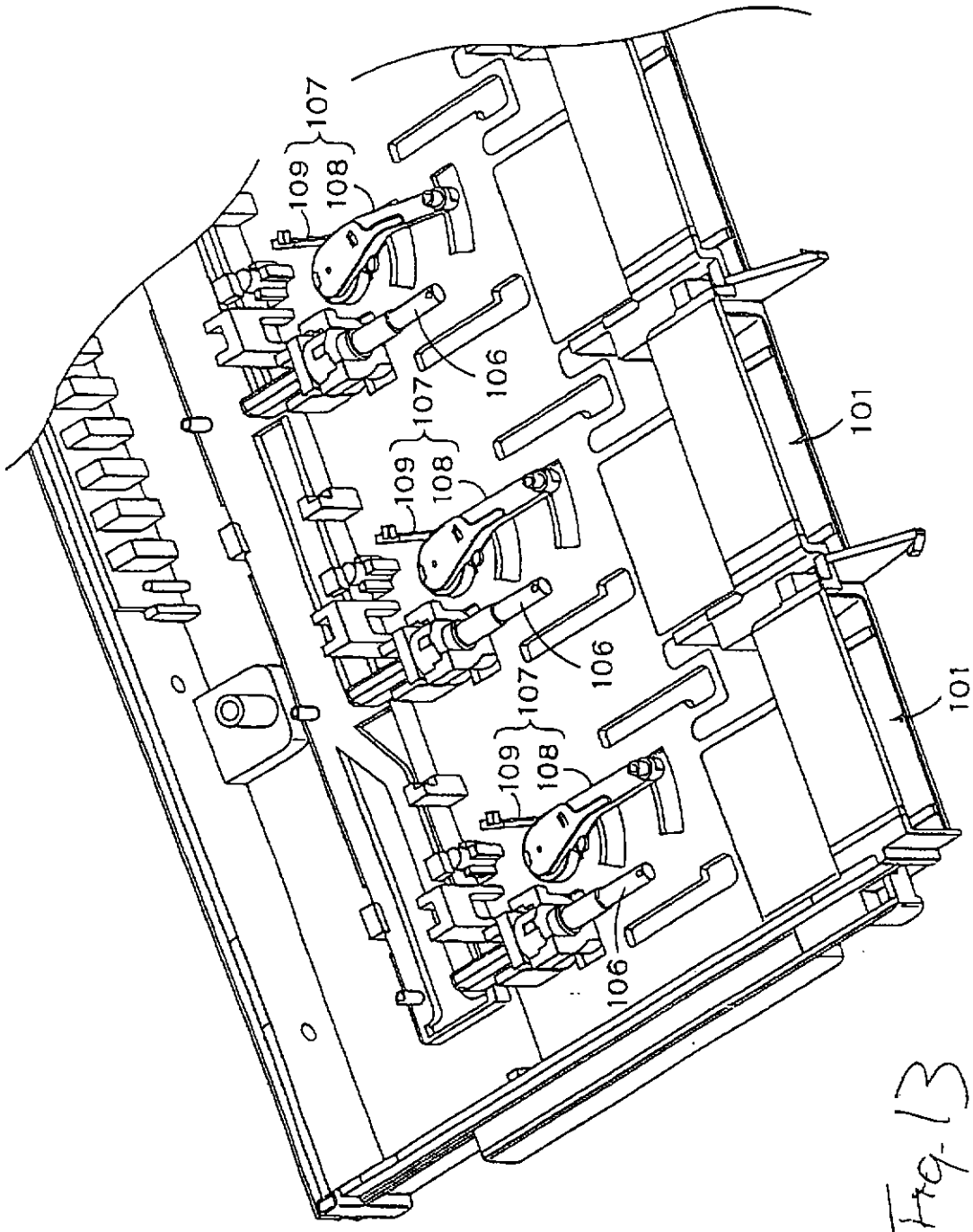

Fig. 13

【図14】

Fig. 14 (a) A

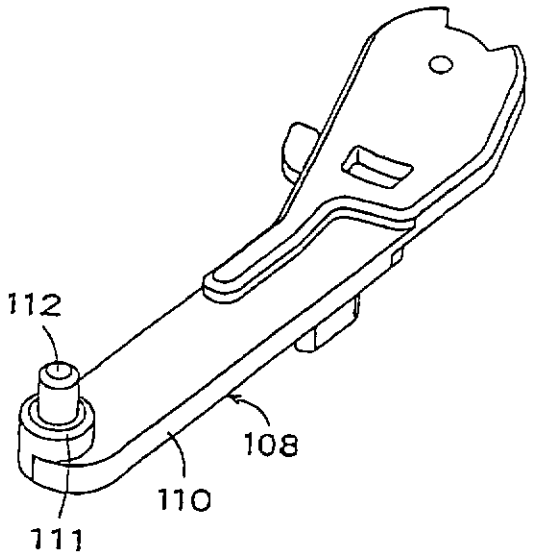

Fig. 14 (b) B

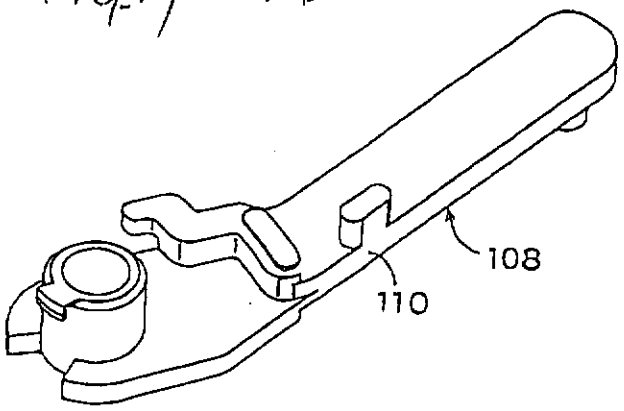

[図15]

Fig. 5 (a) A

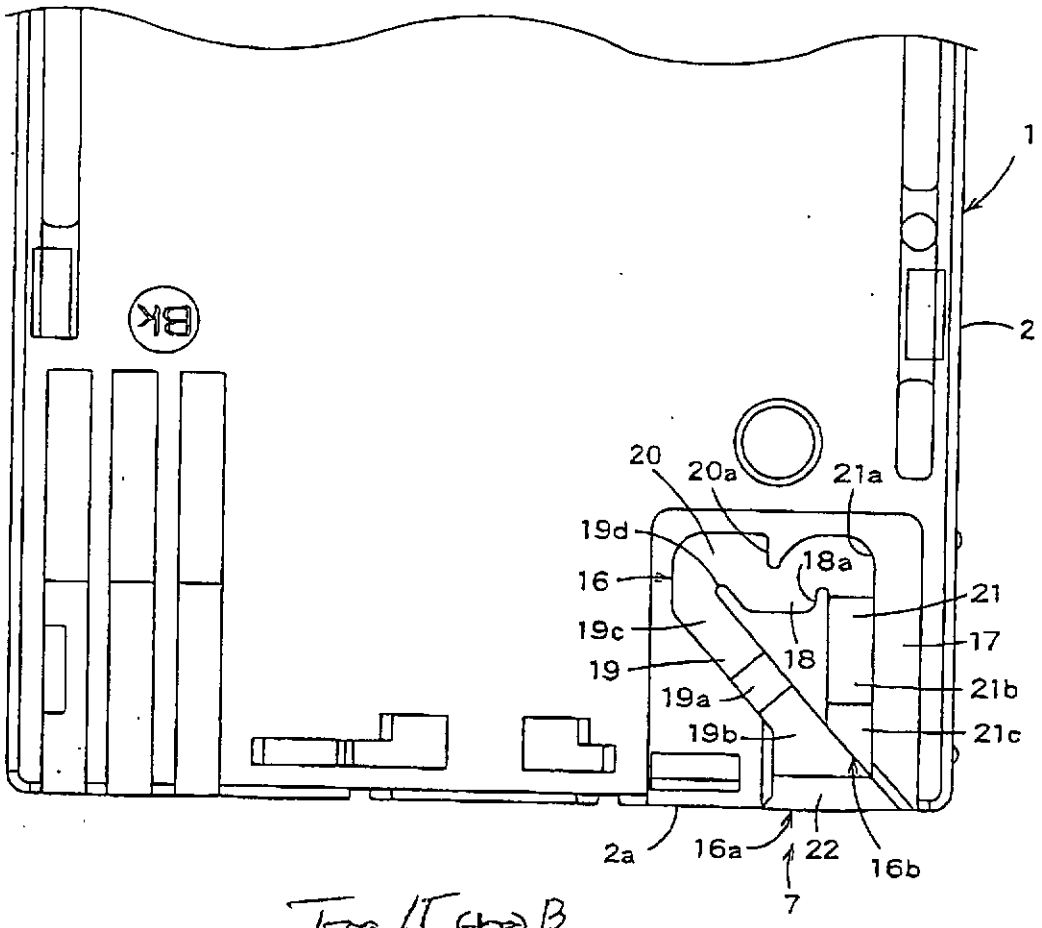

Fig. 6 (b) B

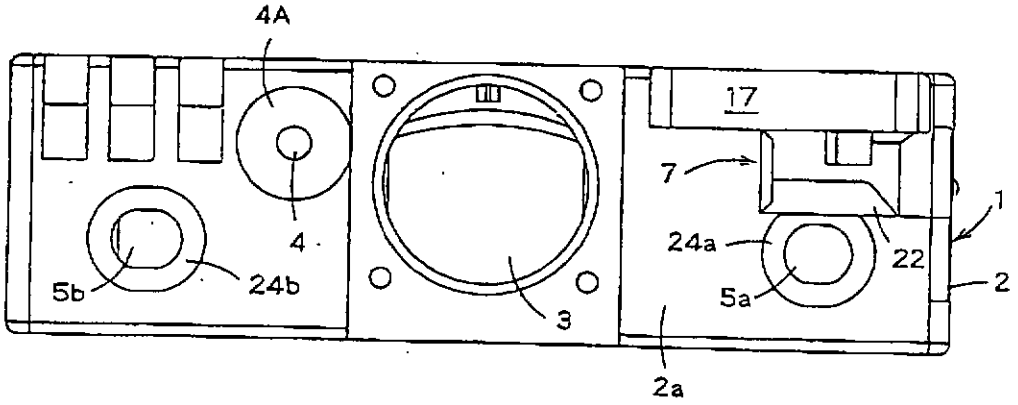

【図1-6】

Fig.16 A

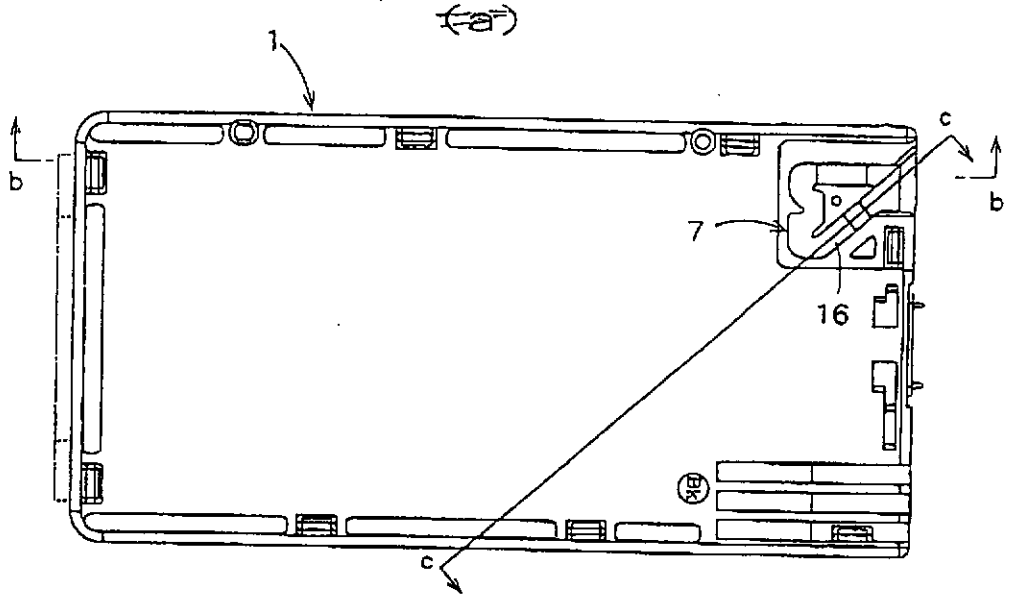

Fig.16 B

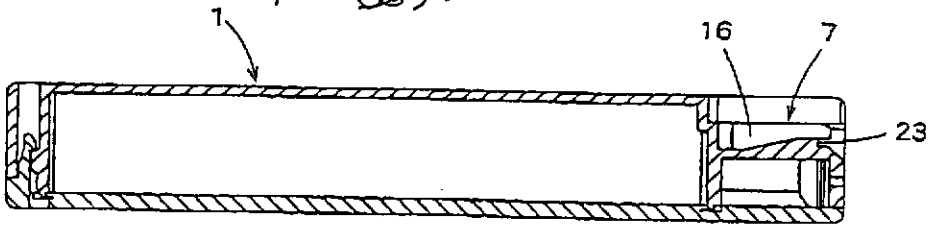

Fig.16 C

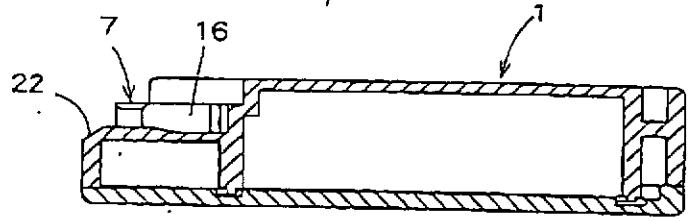

【図17】

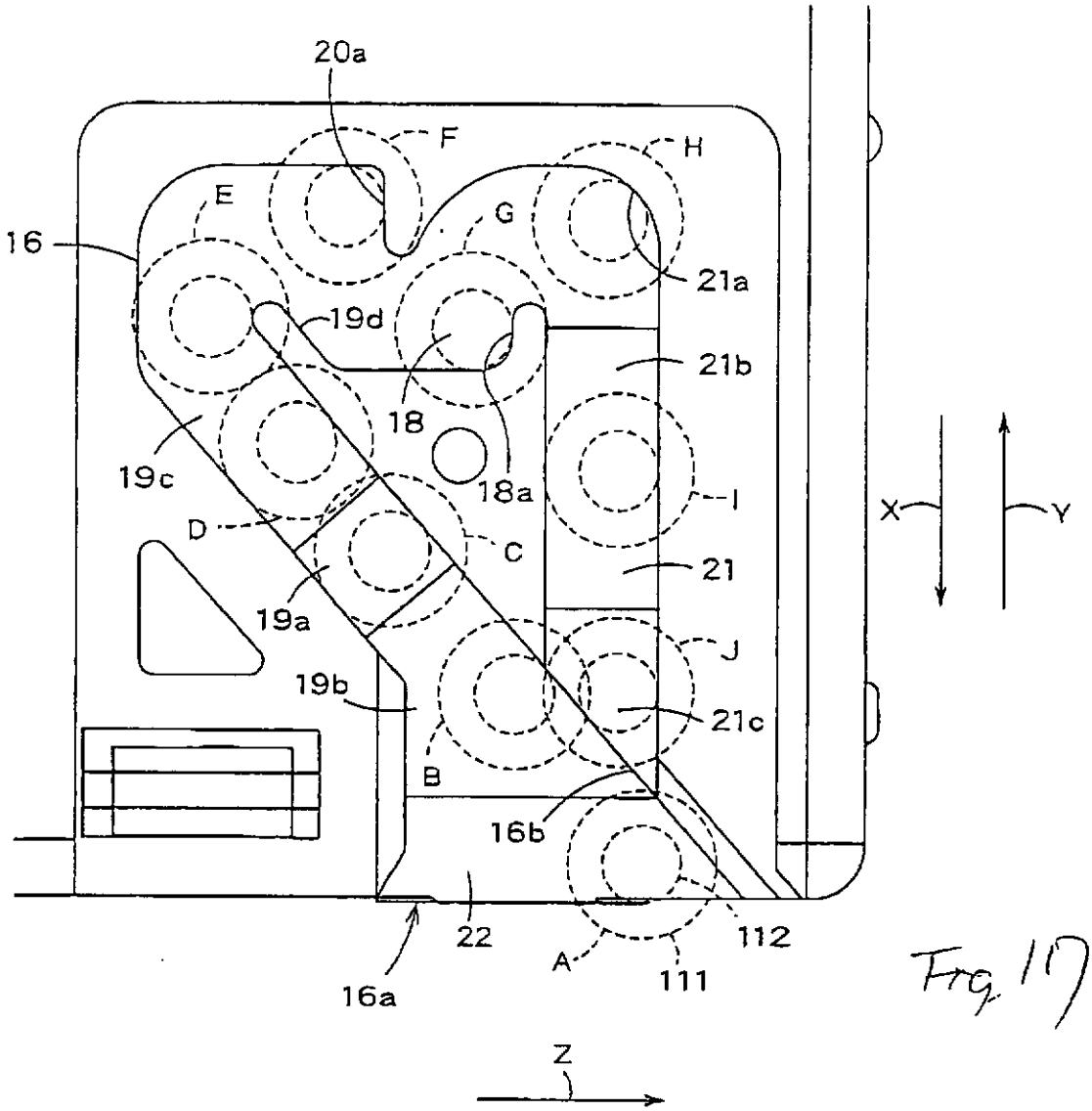

Fig. 17

【書類名】要約書
【要約】
【課題】液体容器の記憶装置の電極を液体消費装置側の接点に対して確実に接続し且つその接続状態を確実に維持できる液体容器を提供する。
【解決手段】本発明の液体容器１は、前面に液体供給口３が配置された容器本体２と、液体消費装置の容器装着部への液体容器１の装着時に装置側接点に接続される電極８ａを有する記憶装置８と、容器装着部への装着時に装置側当接部に当接され、液体容器１の挿入方向と反対の方向への押圧力を受ける容器側当接部４Ａと、装着時に液体容器１の挿入方向と反対の方向に作用するカに抗して液体容器１を所定位置に保持する容器固定機構７と、を備える。液体供給口３、記憶装置８の電極８ａ、容器側当接部４Ａ、及び容器固定機構７の配置が、液体容器１の装着時に装置側当接部から容器側当接部４Ａに加えられる押圧力によって記憶装置８の電極８ａが装置側接点に向けて押圧されるような位置関係に設定されている。
【選択図】図４