Fig. 1

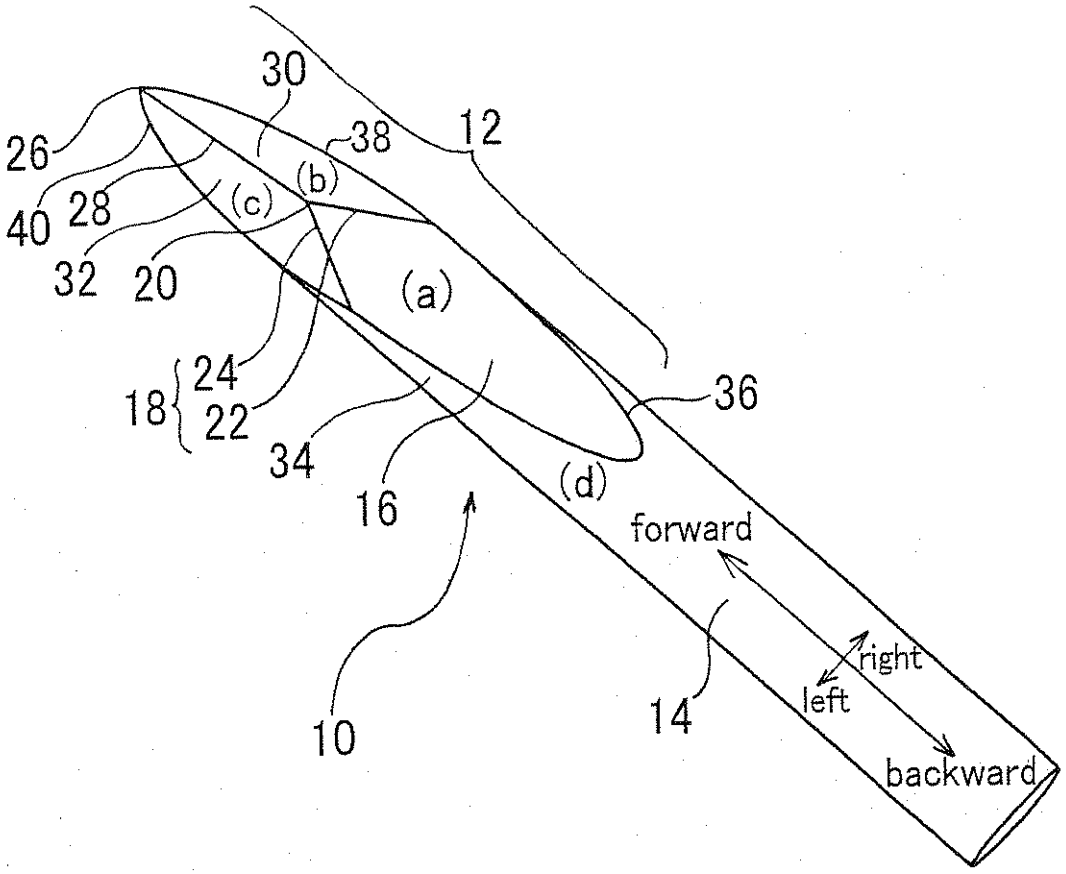
30
26
38
12
40
28
(c)
(b)
32
20
(a)
24
18
22
36
34
16
(d)
forward
right
left
backward
10
14

Fig. 2

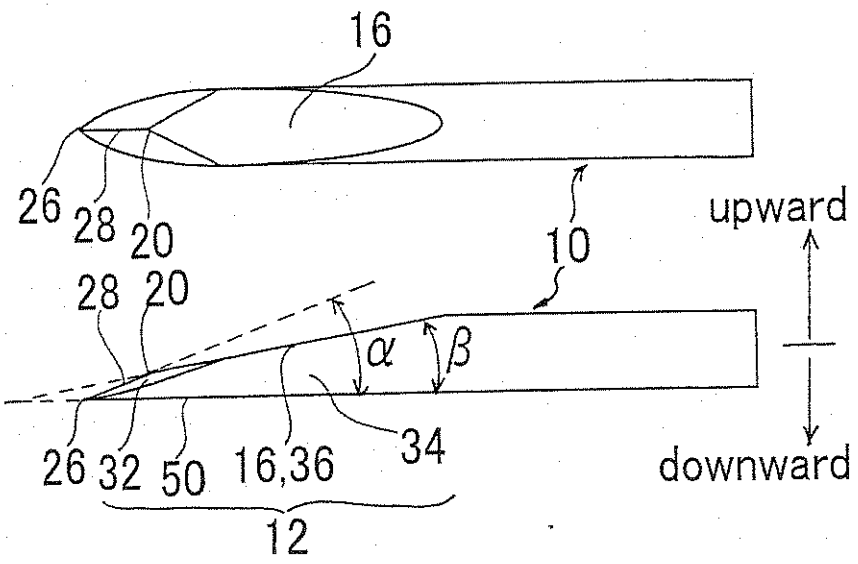
16
26
28
20
10
upward
28
20
α
β
26
32
50
16,36
34
downward
12

Fig. 3

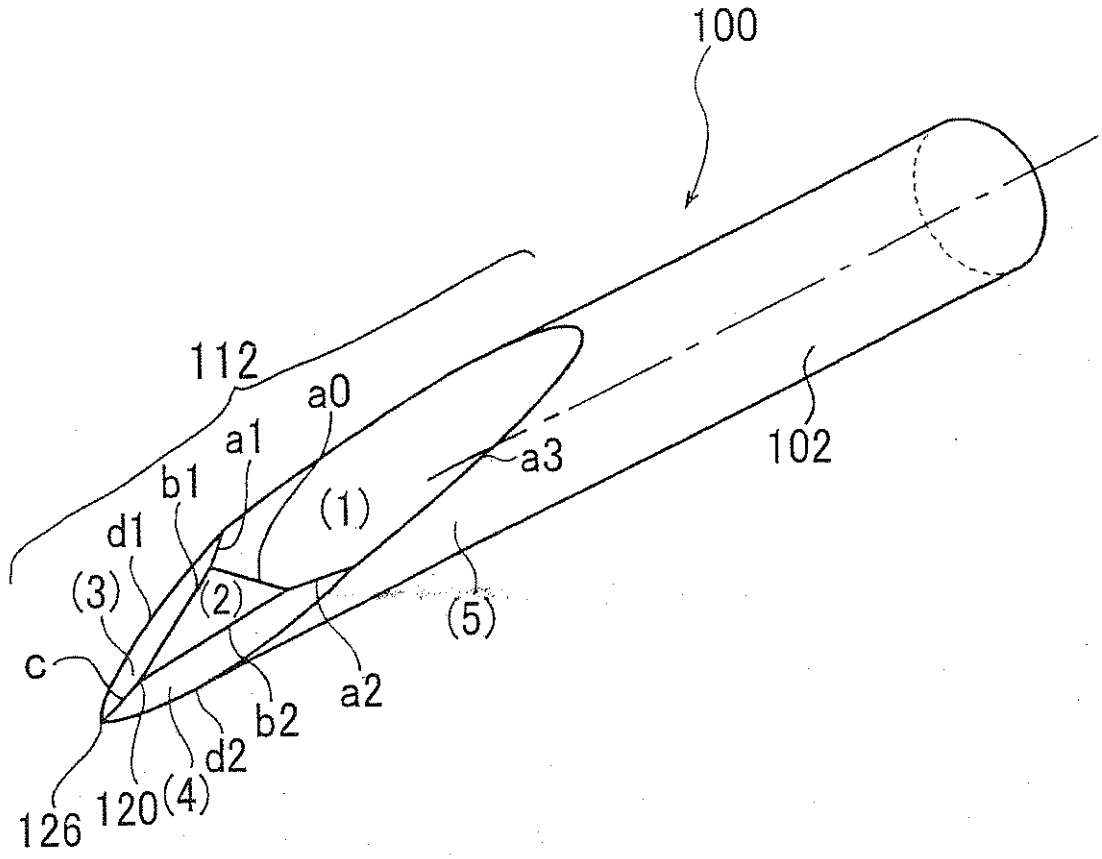
100
112
a0
a1
b1
d1
(1)
(2)
(3)
(4)
(5)
a3
102
c
a2
b2
d2
126
120

Fig. 4

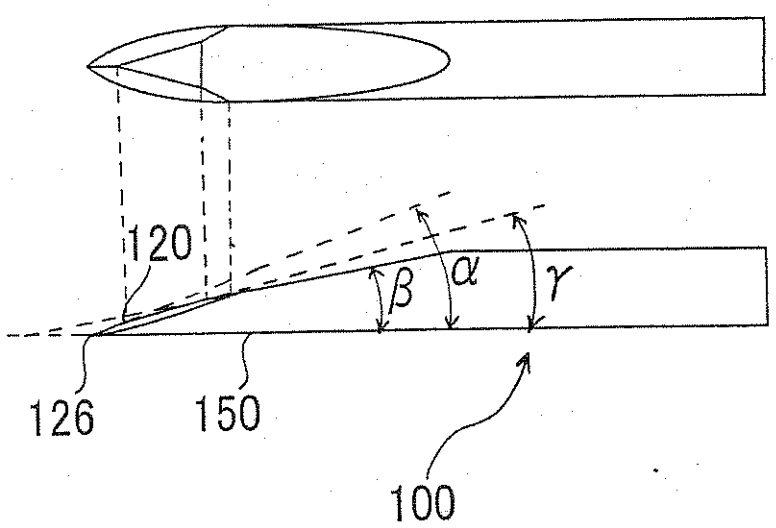
120
β
α
γ
126
150
100

Fig. 5

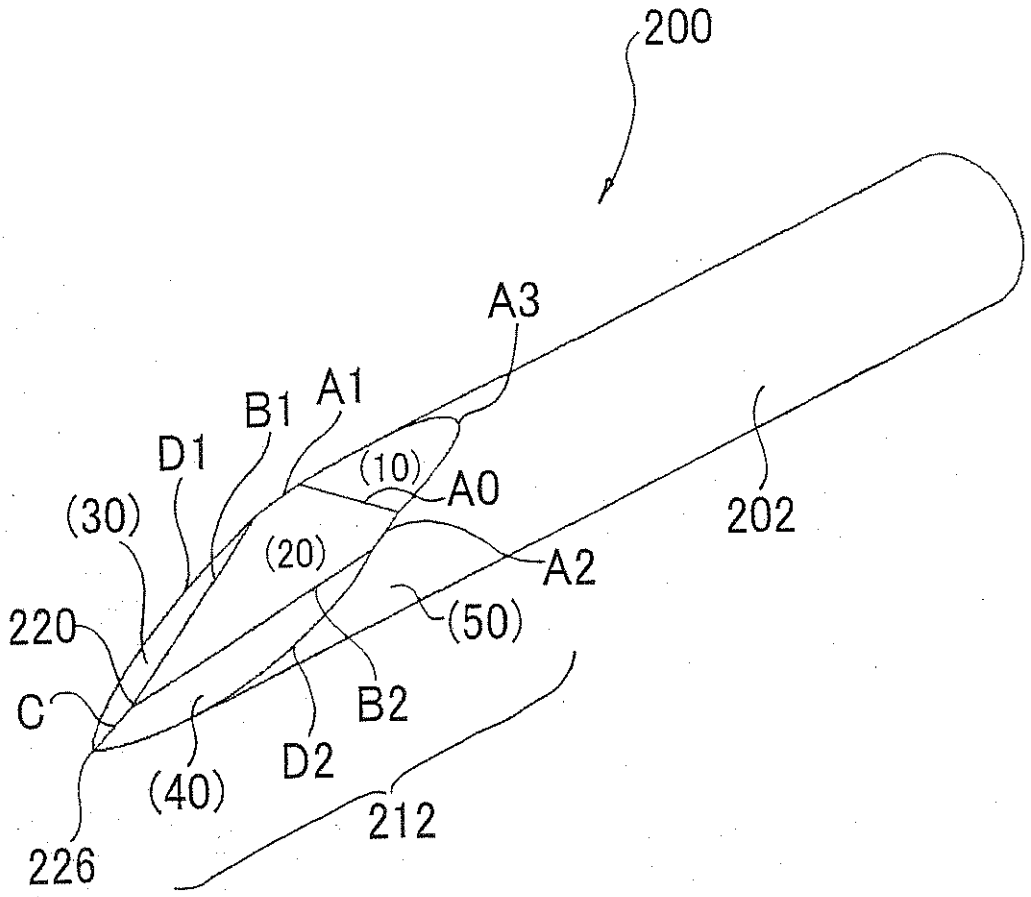
200
A3
A1
B1
D1
(10)
A0
(30)
(20)
A2
202
220
(50)
C
B2
D2
(40)
212
226

Fig. 6

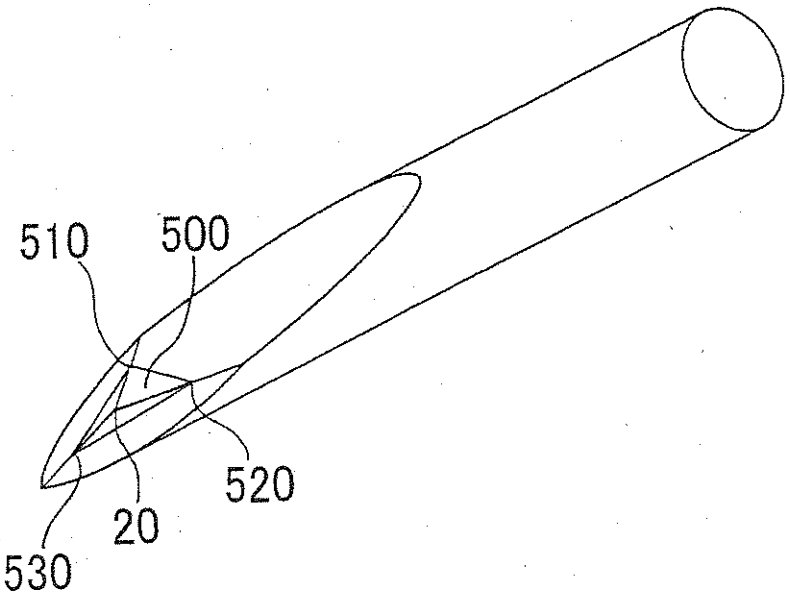
510
500
520
20
530