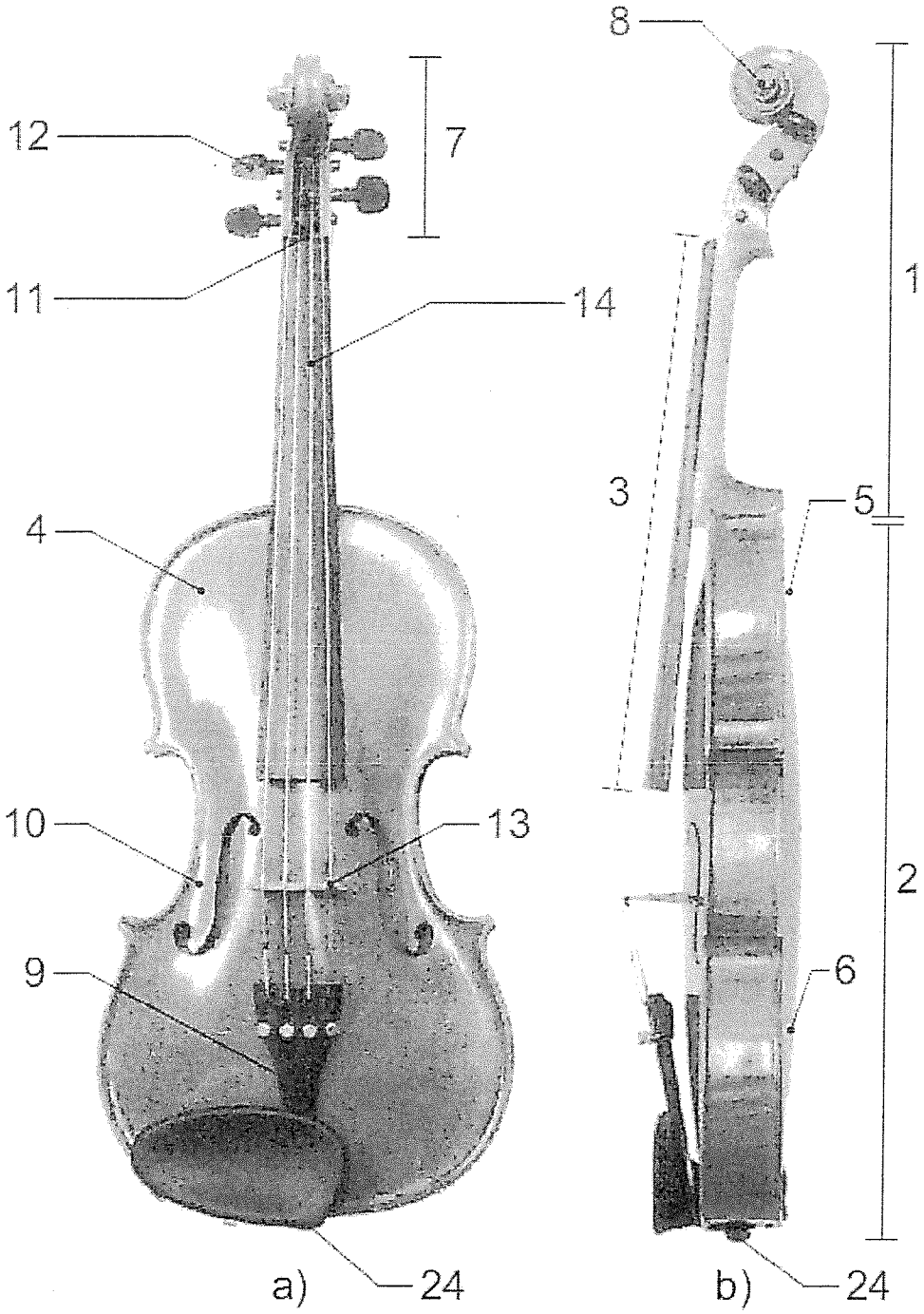

FIG. 1

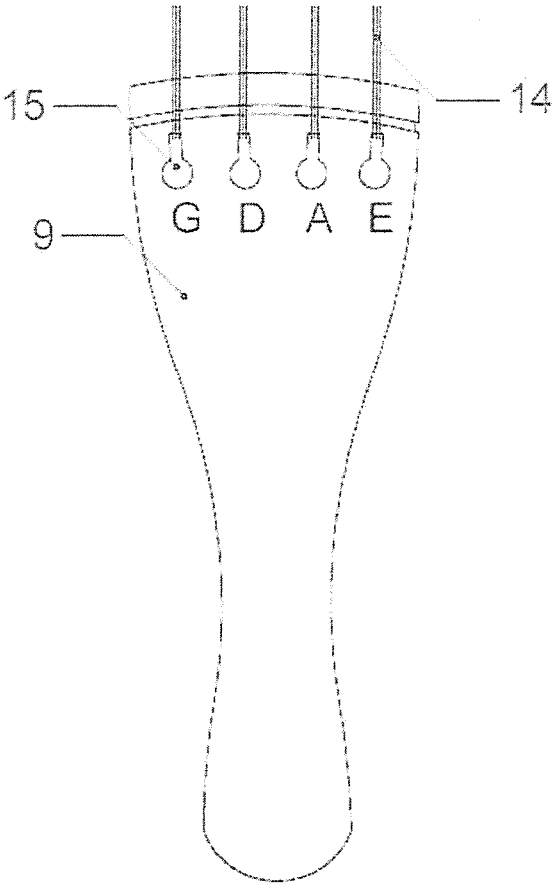

FIG. 2

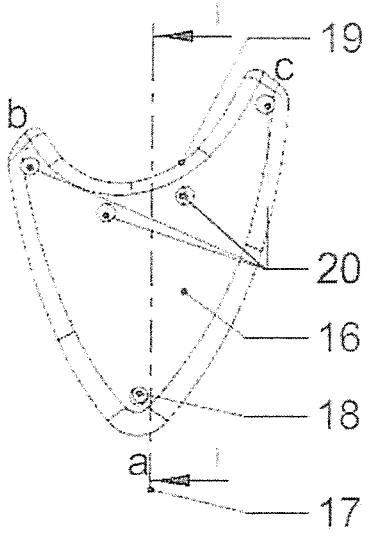

FIG. 6

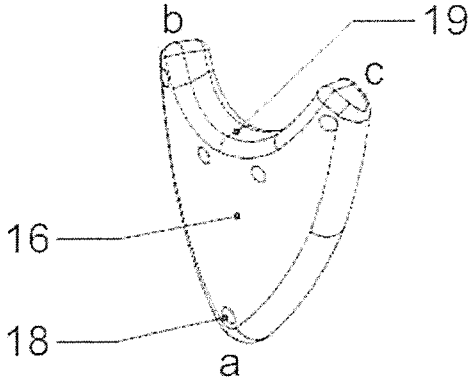

FIG. 5

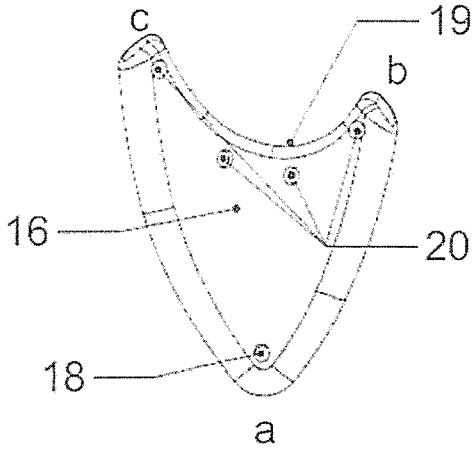

FIG. 7

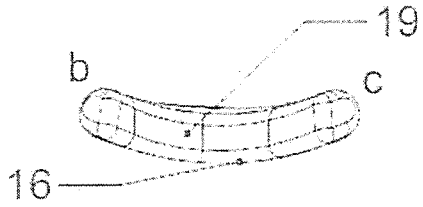

FIG. 8

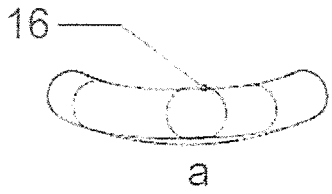

FIG. 9

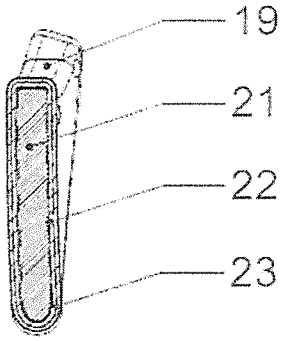

FIG. 10

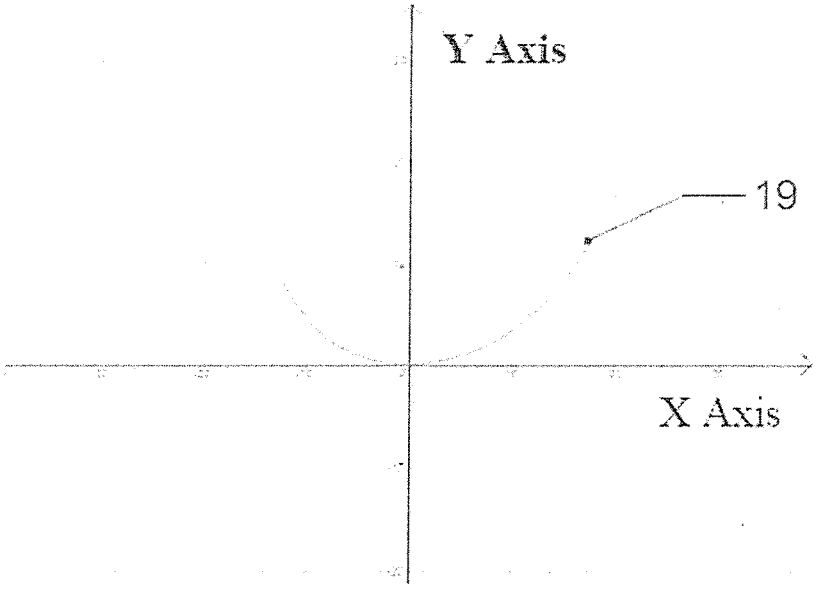

FIG. 11

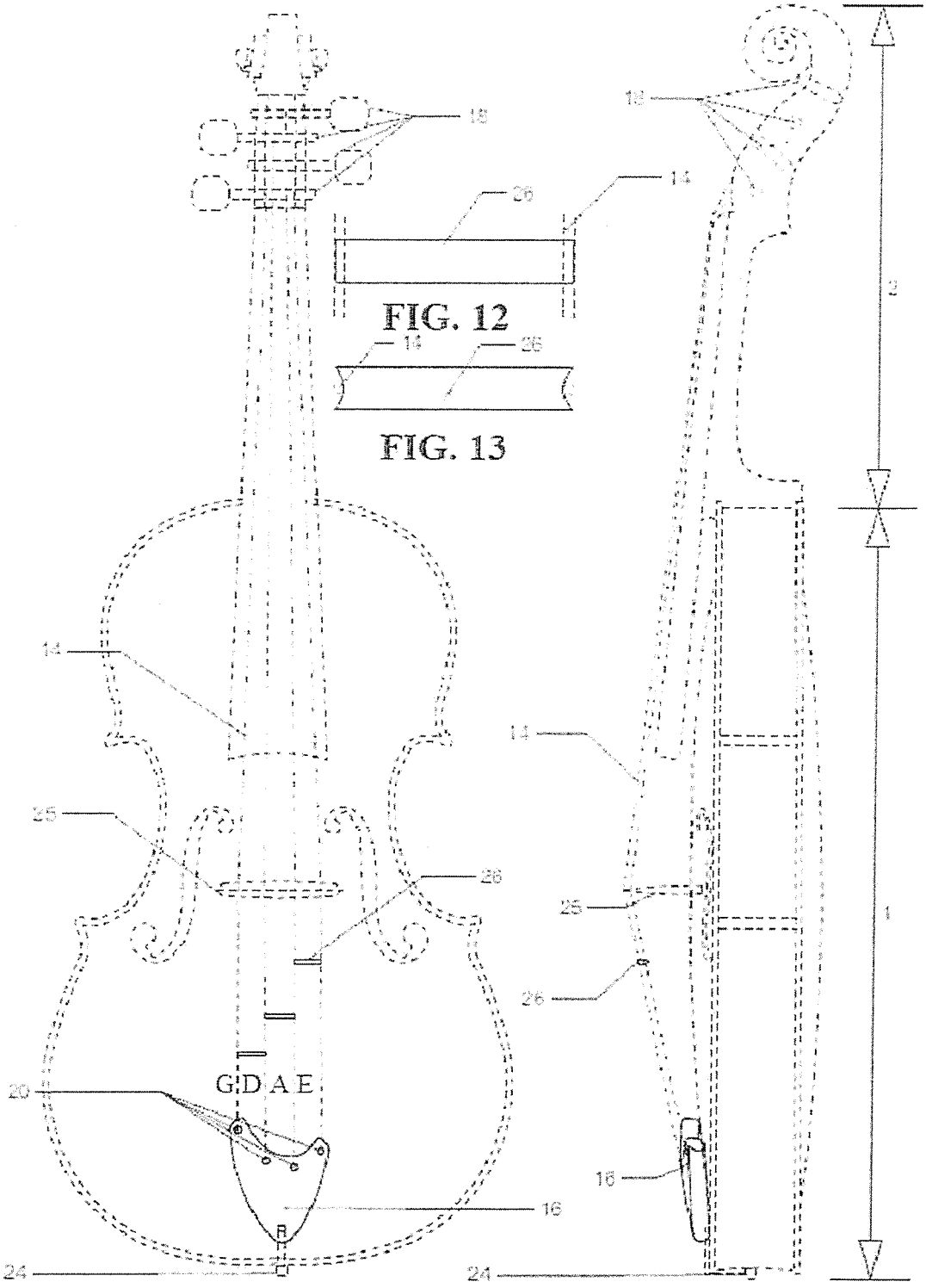
18
26
14
FIG. 12
14
26
FIG. 13
14
25
26
20
G D A E
16
24
18
14
2
14
25
26
1
16
24

FIG. 4

FIG. 3