

FIG. 1A

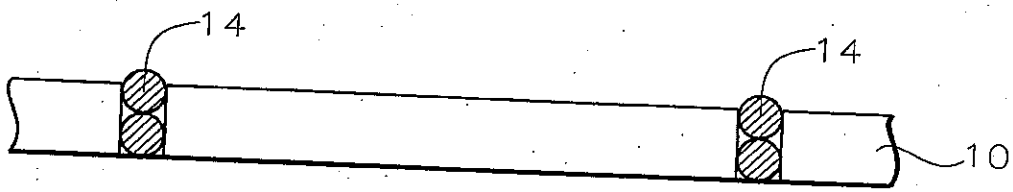

FIG. 1B

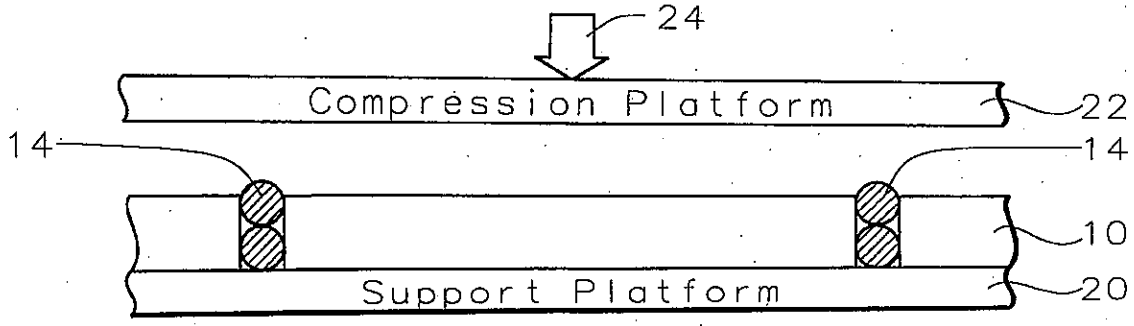

FIG. 1C

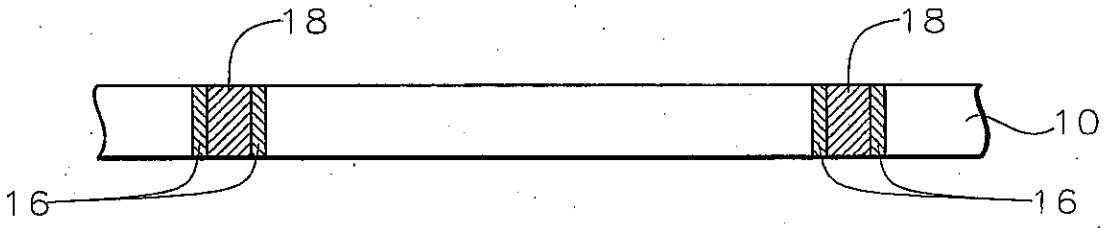

FIG. 1D

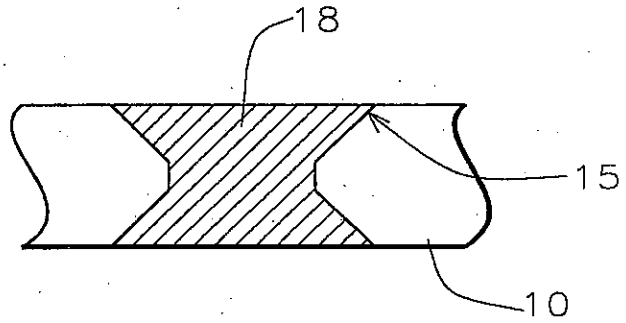

FIG. 2

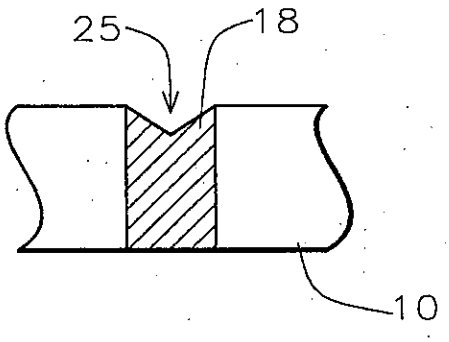

FIG. 3A

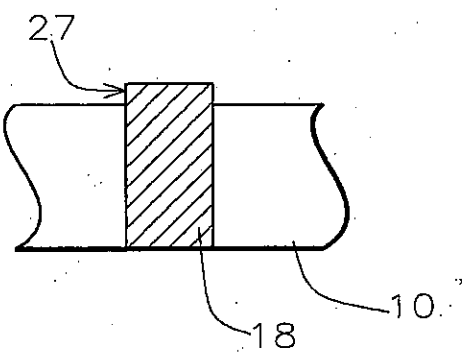

FIG. 3B

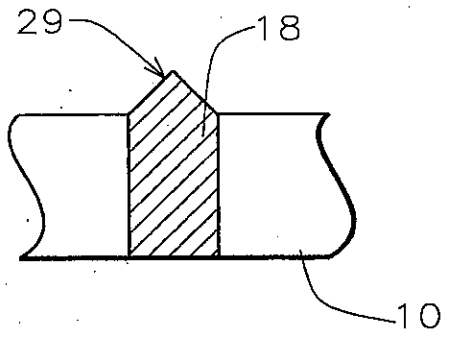

FIG. 3C

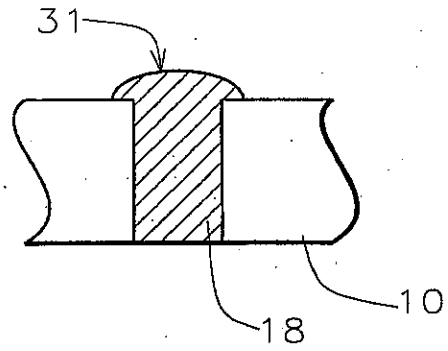

FIG. 3D

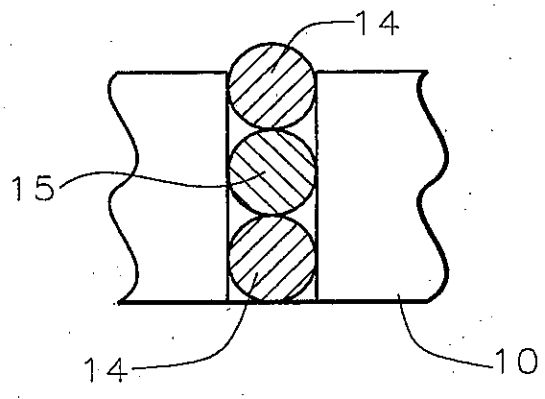

FIG. 4A

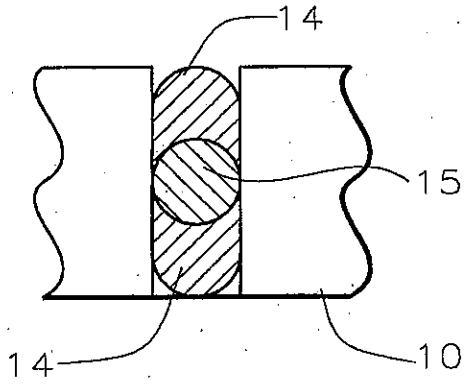

FIG. 4B

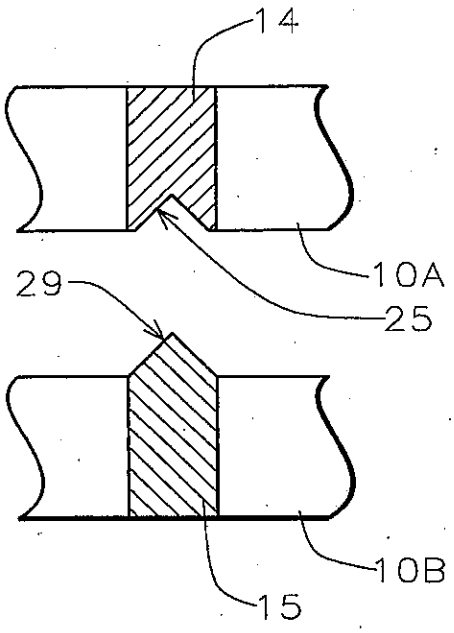

FIG. 5A1

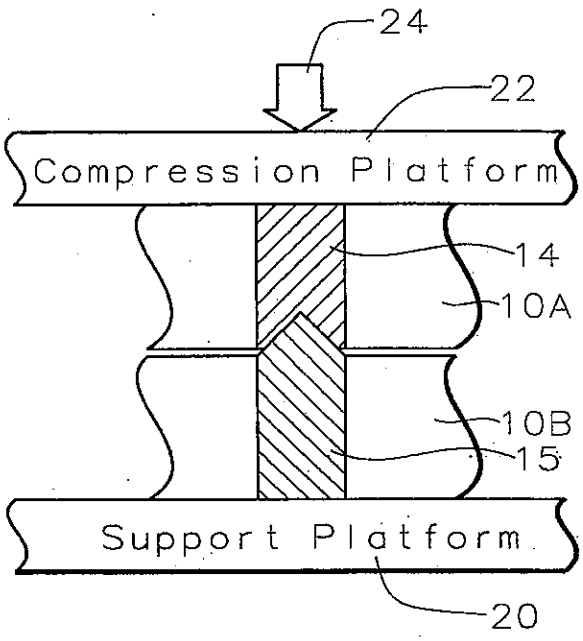

FIG. 5A2

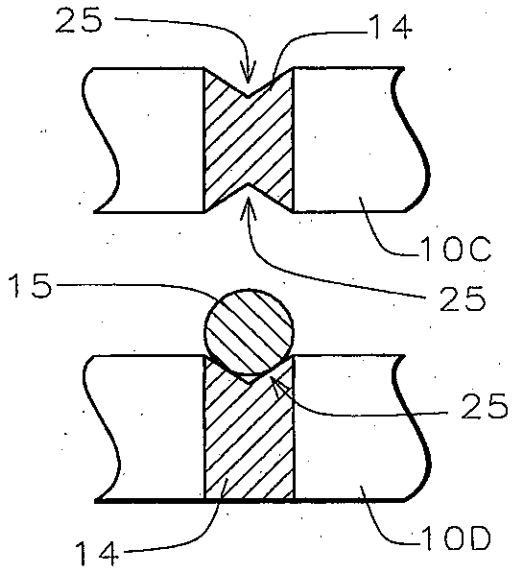

FIG. 5B1

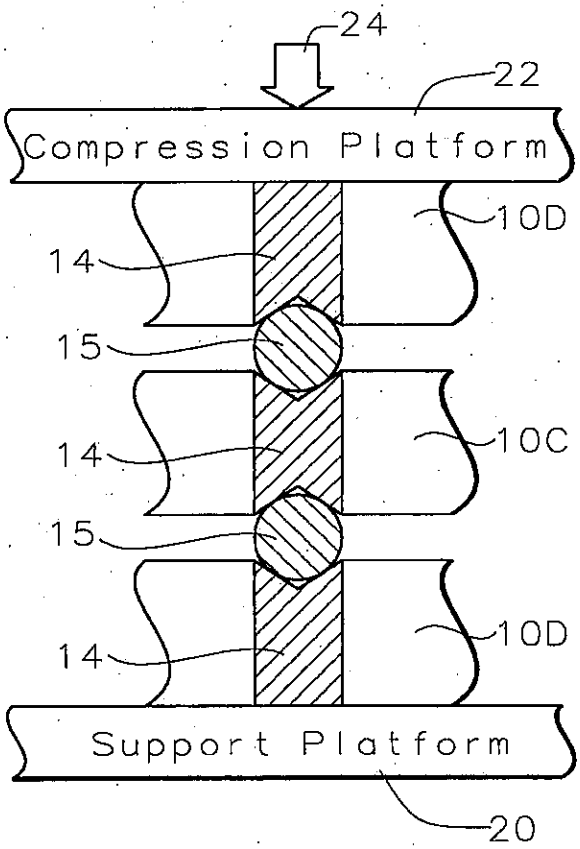

FIG. 5B2

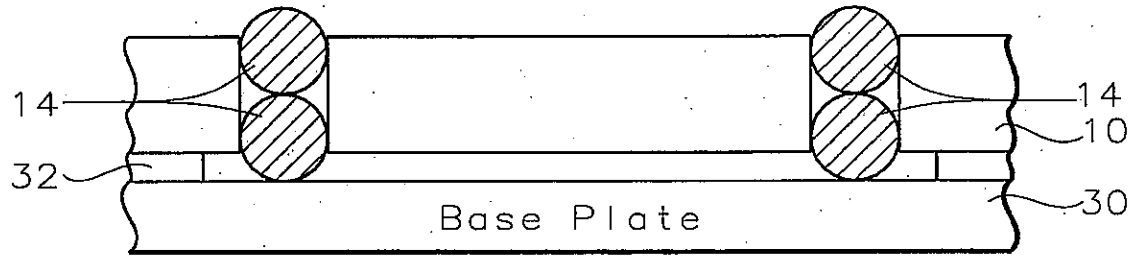
14
32
14
10
30
Base Plate

FIG. 6A

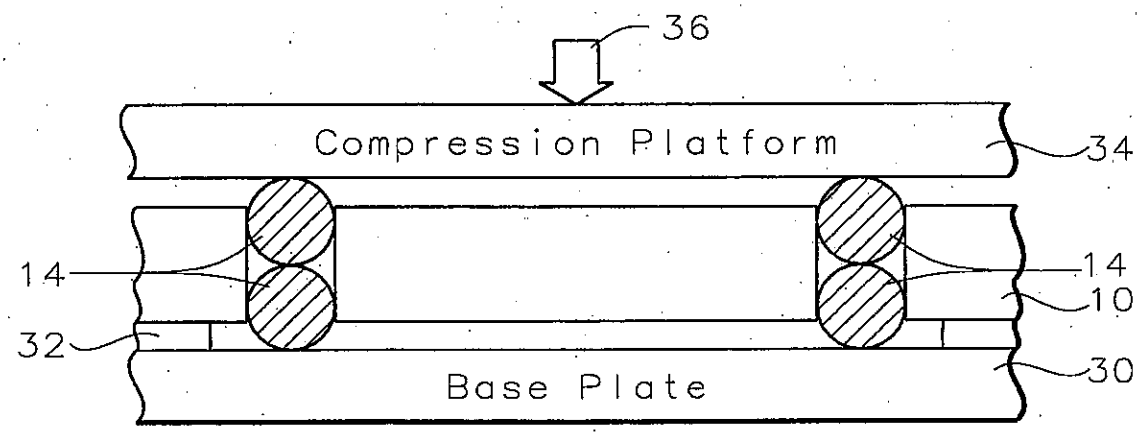
36
Compression Platform
34
14
32
14
10
30
Base Plate

FIG. 6B

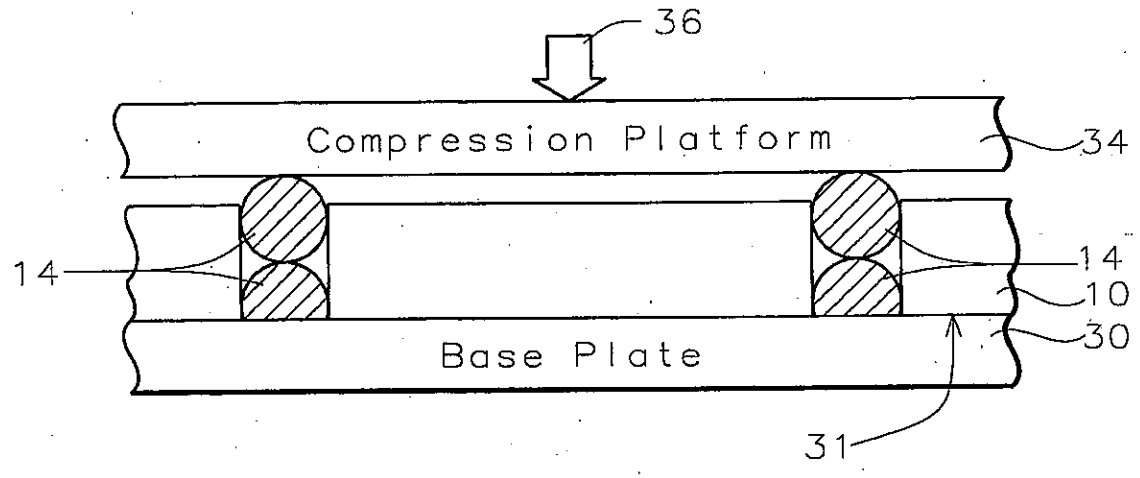

FIG. 6C

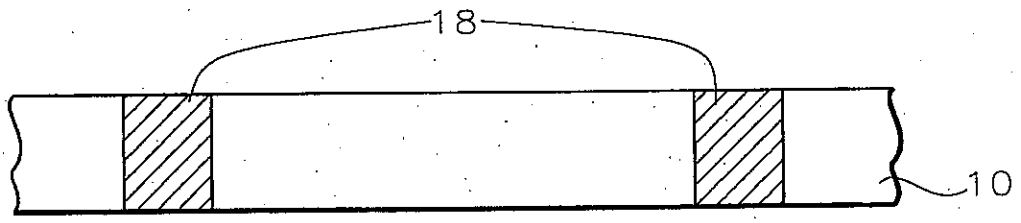

FIG. 6D