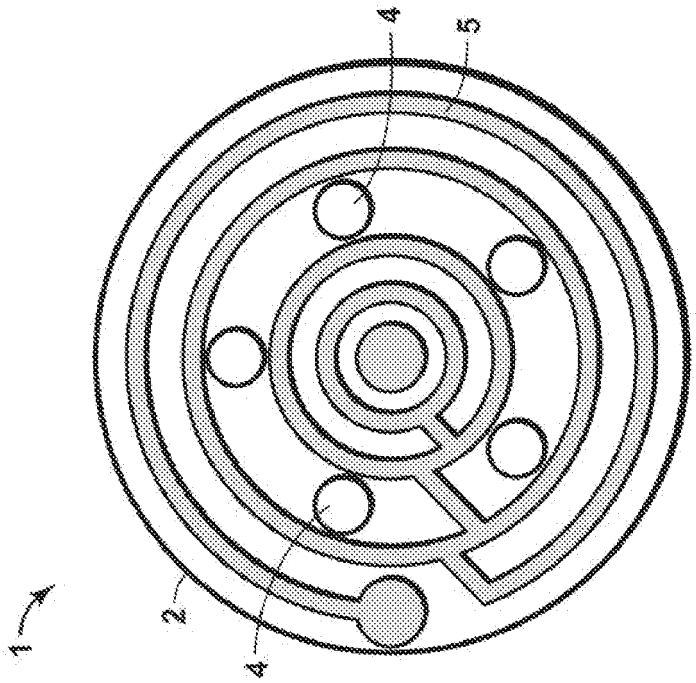

FIG. 2

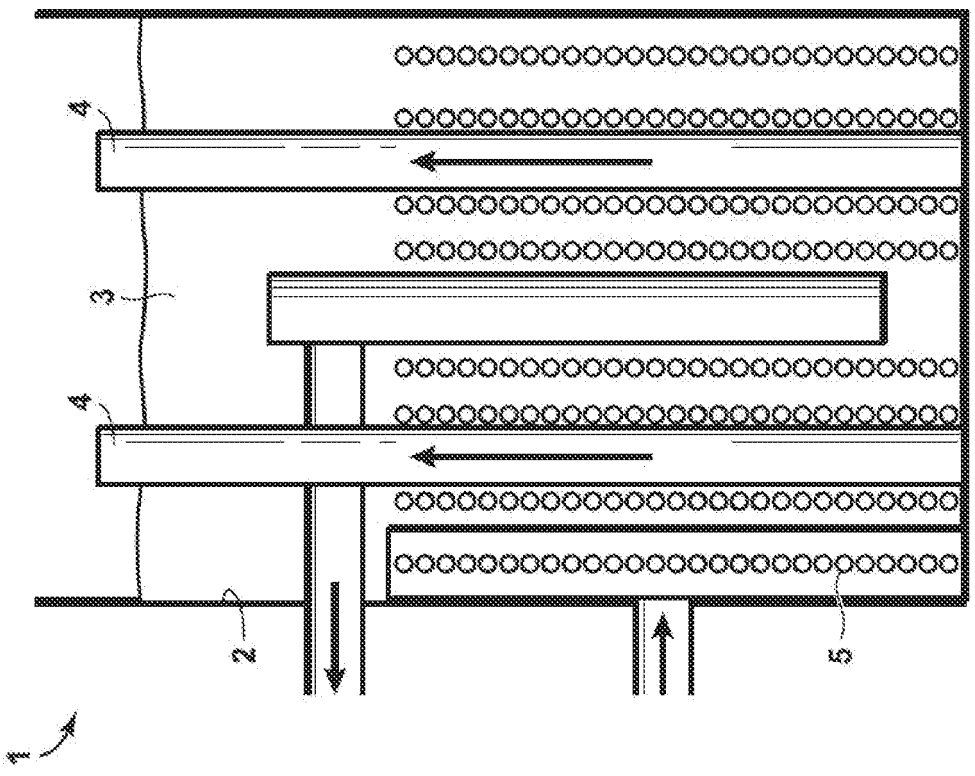

FIG. 1

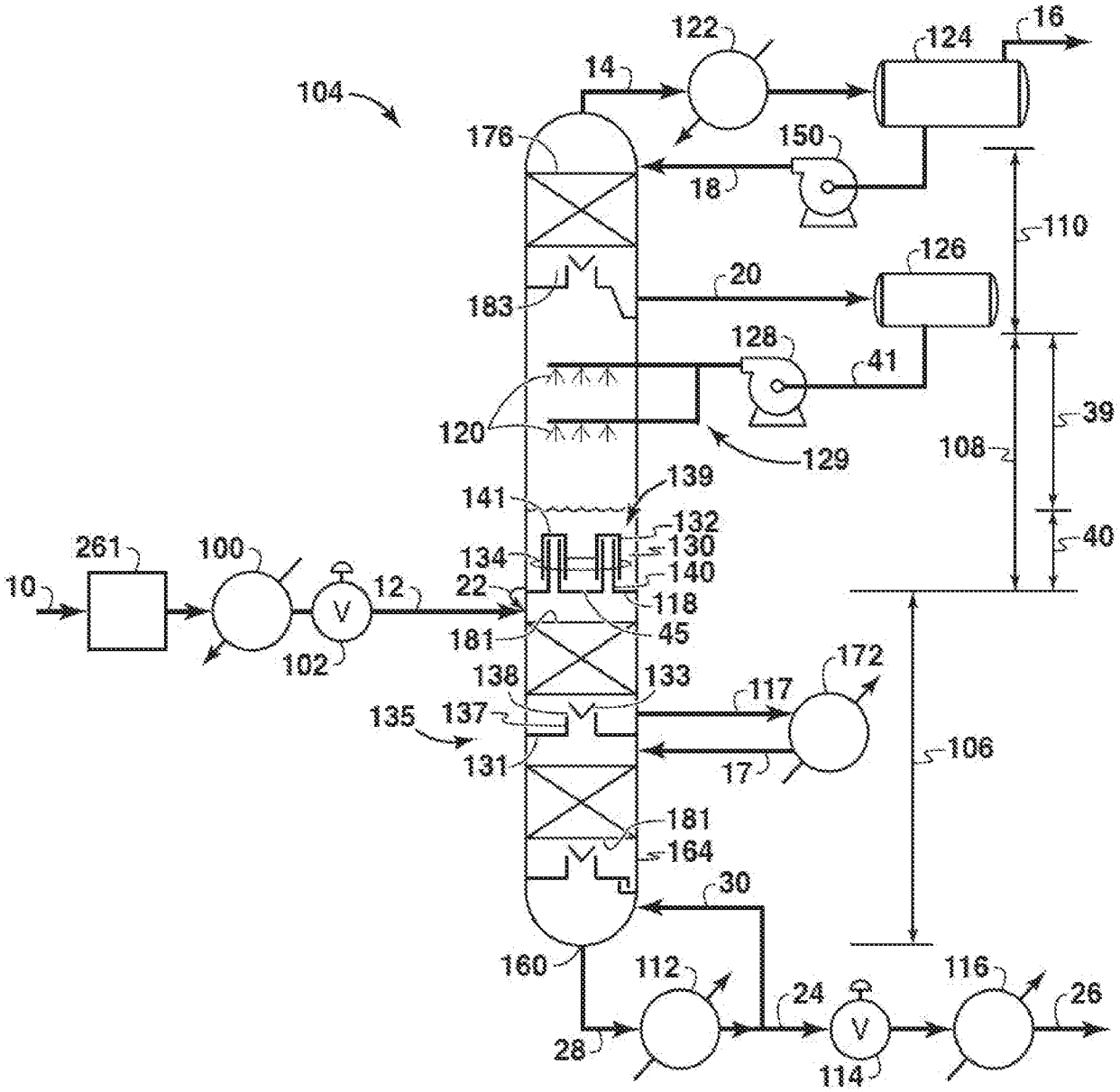
104
176
14
122
124
16
150
18
110
126
20
183
128
41
120
129
108
39
40
139
141
132
130
140
134
22
118
45
181
261
100
10
12
V
102
138
133
172
117
135
137
131
17
106
181
164
30
160
112
116
24
26
28
V
114

FIG. 3

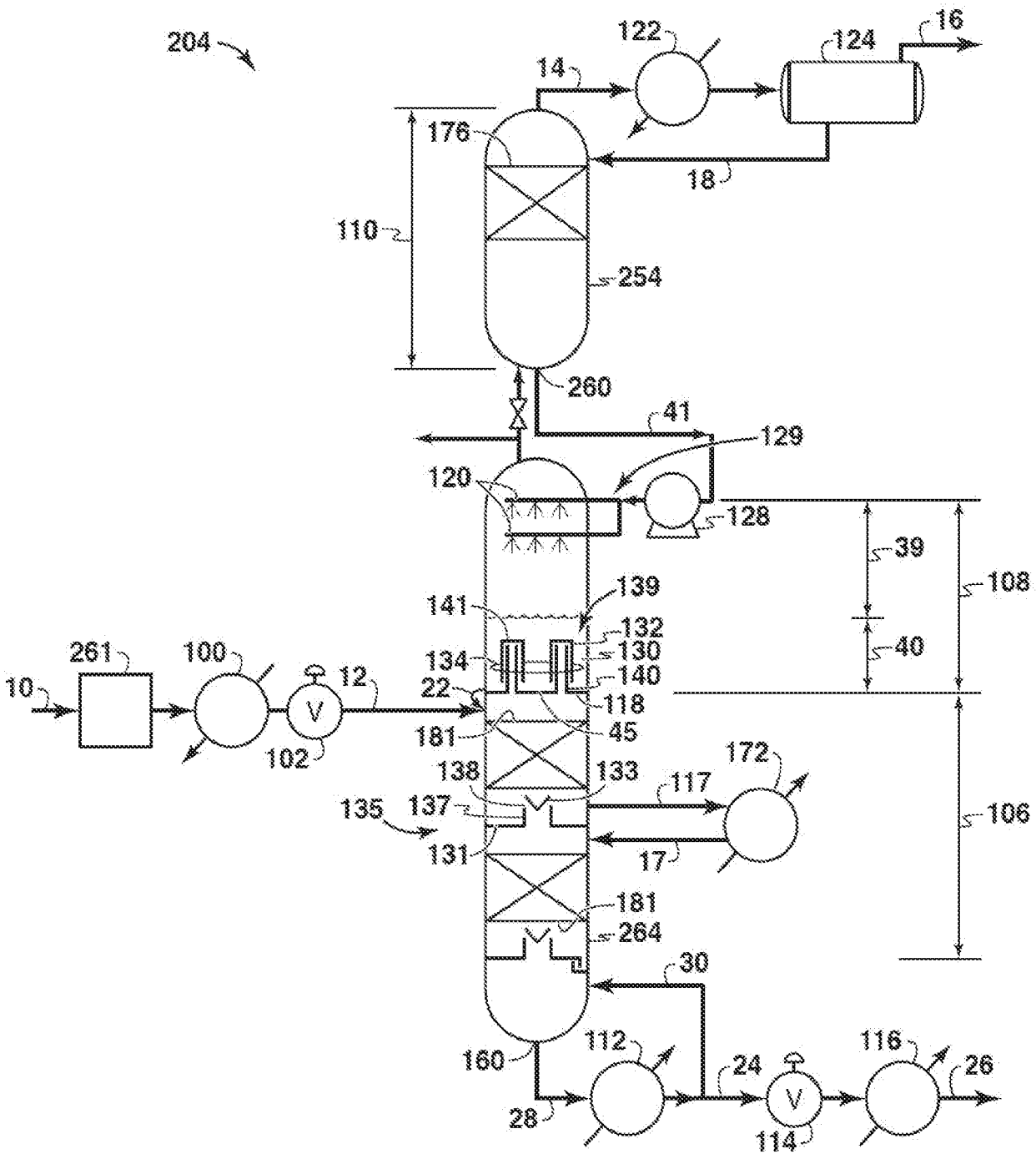
204
122
124
16
14
176
18
110
254
260
41
129
120
128
39
108
139
141
132
130
134
140
40
261
100
12
22
118
10
181
45
102
172
138
133
117
135
137
106
131
17
181
264
30
160
112
116
24
26
28
114

FIG. 4

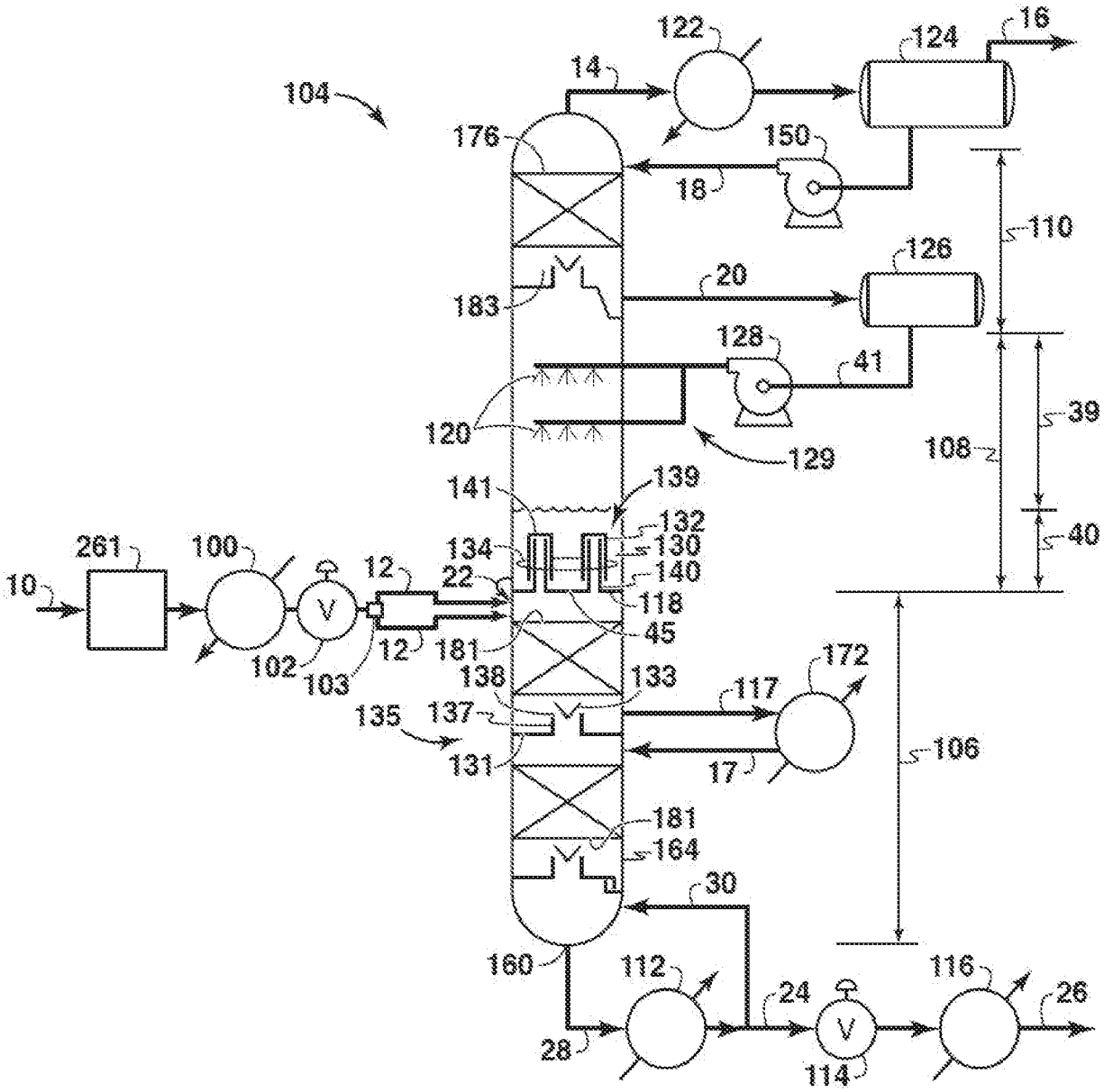
104
122
124
16
14
176
150
18
110
126
183
20
128
41
120
129
39
108
141
139
132
40
261
100
134
130
140
10
12
22
118
45
102
103
12
181
172
138
133
117
135
137
131
17
106
181
164
30
160
112
116
24
26
28
114

FIG. 5

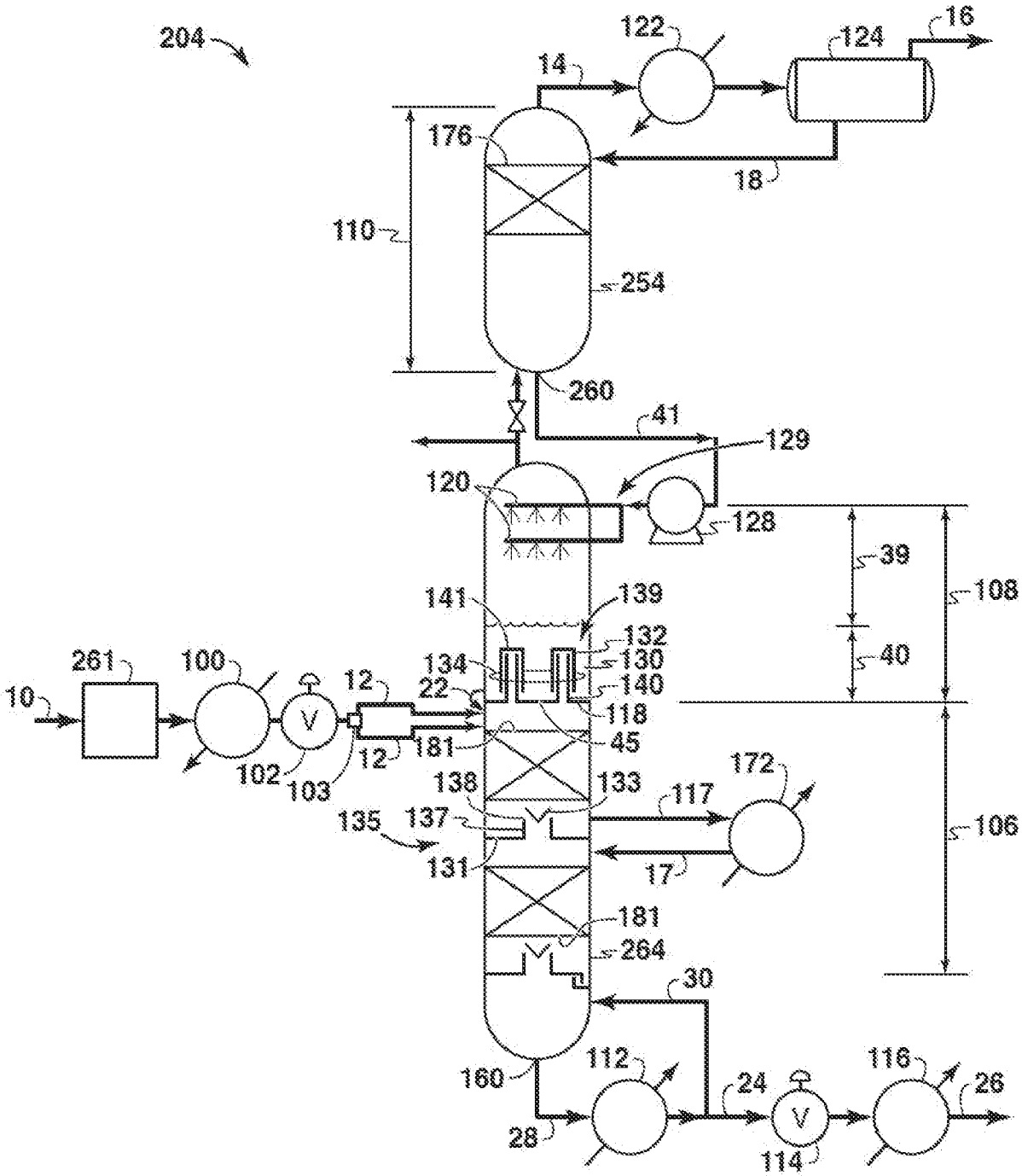
204
122
124
16
14
176
18
110
254
260
41
129
120
128
39
108
141
139
132
40
134
130
140
261
100
12
22
118
10
181
45
102
103
12
172
138
133
117
135
137
106
131
17
181
264
30
160
112
116
24
26
28
114

FIG. 6

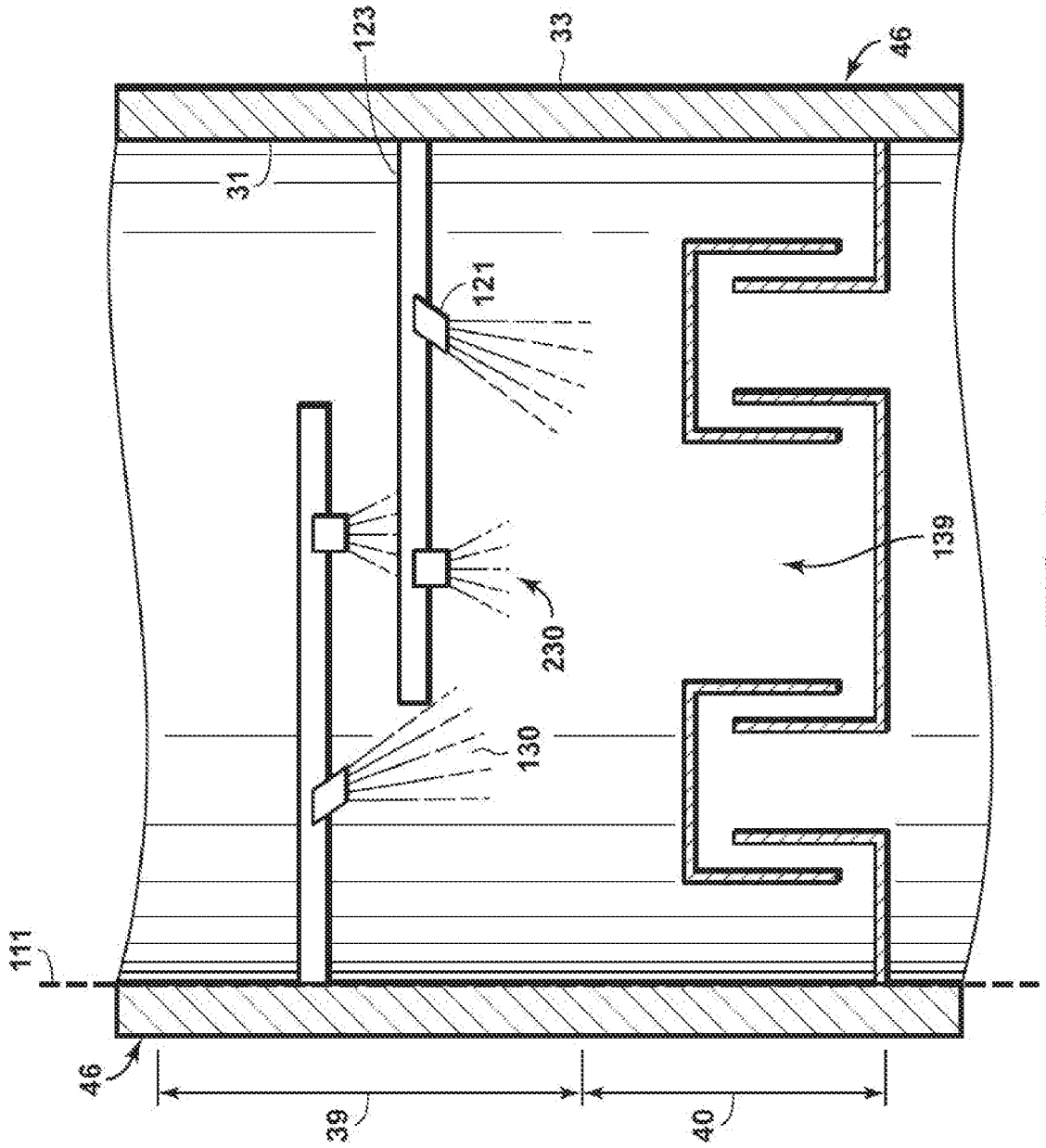

FIG. 7

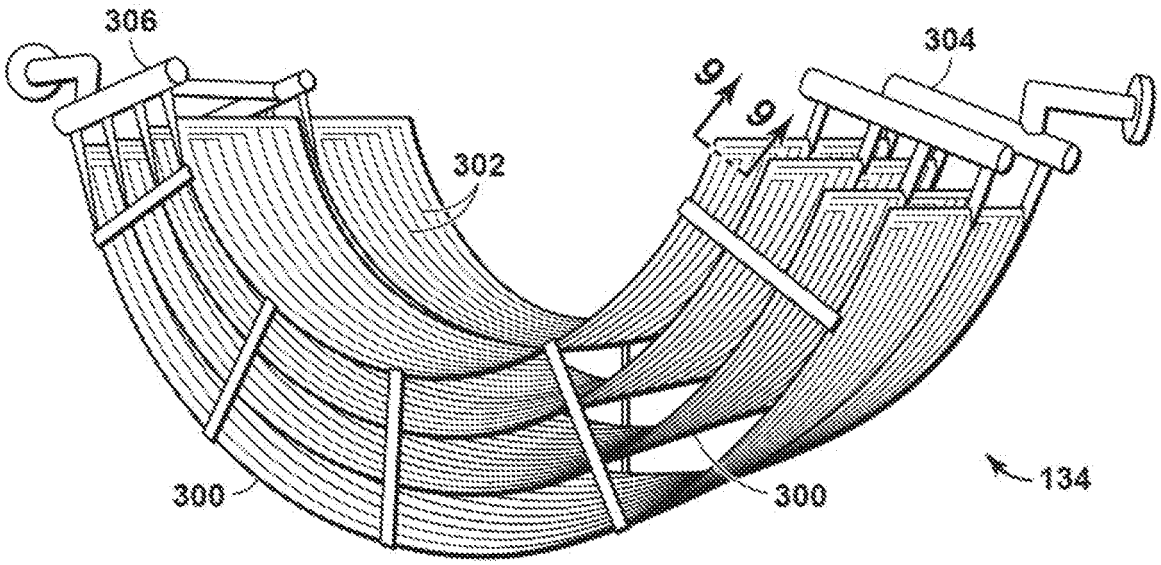

FIG. 8

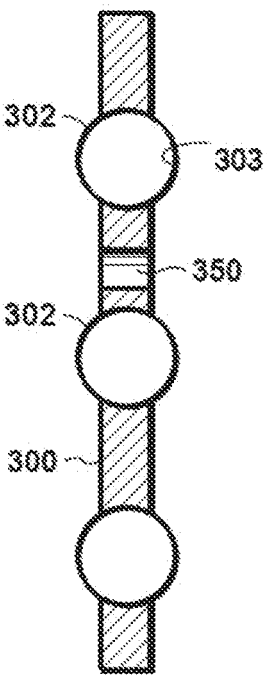

FIG. 9

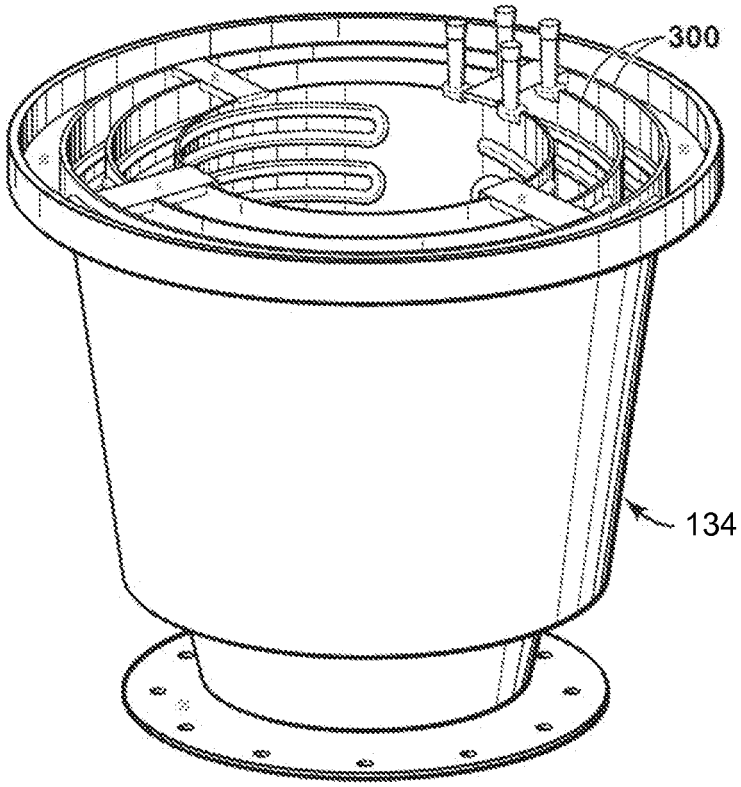

FIG. 10

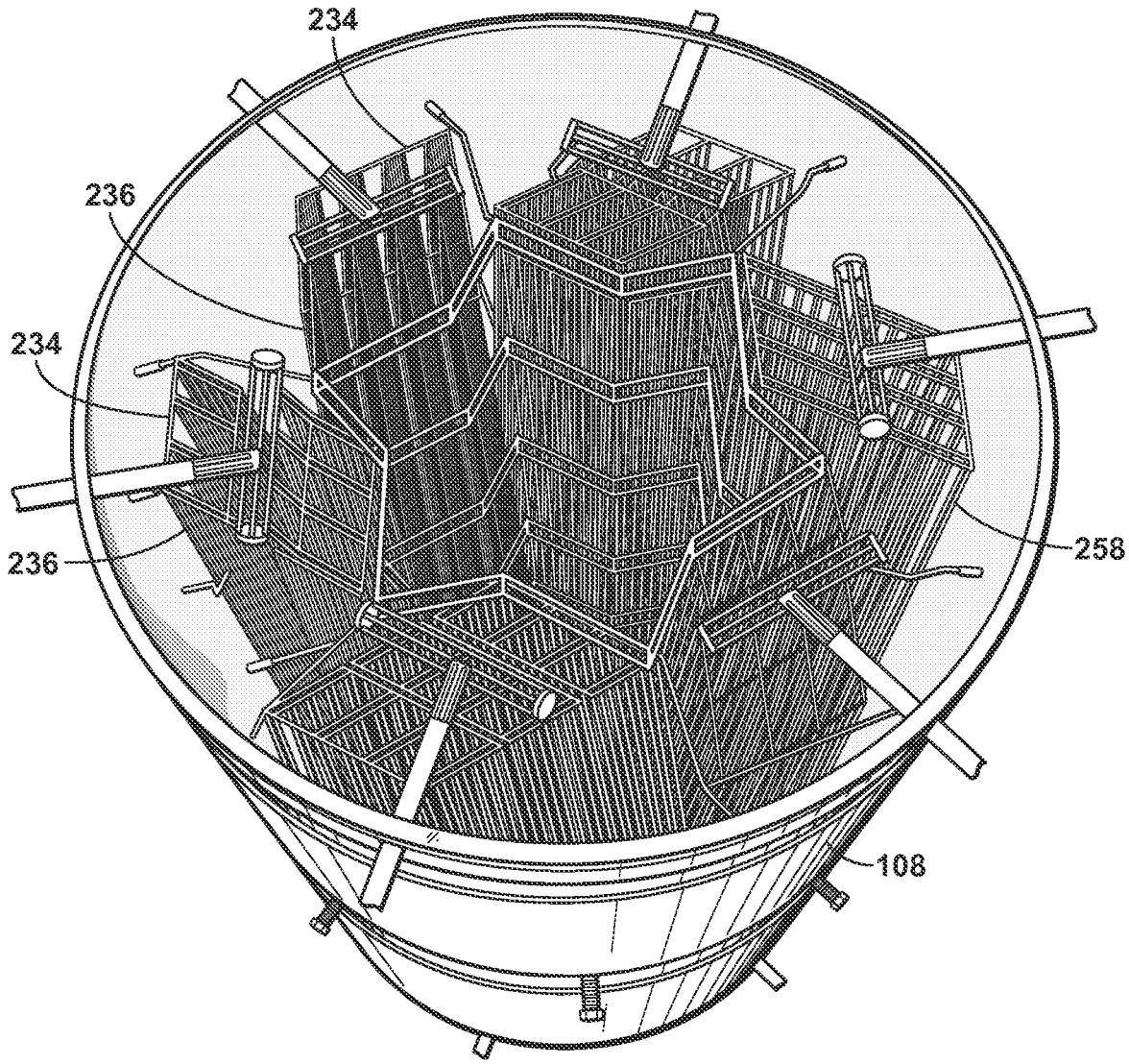

FIG. 11

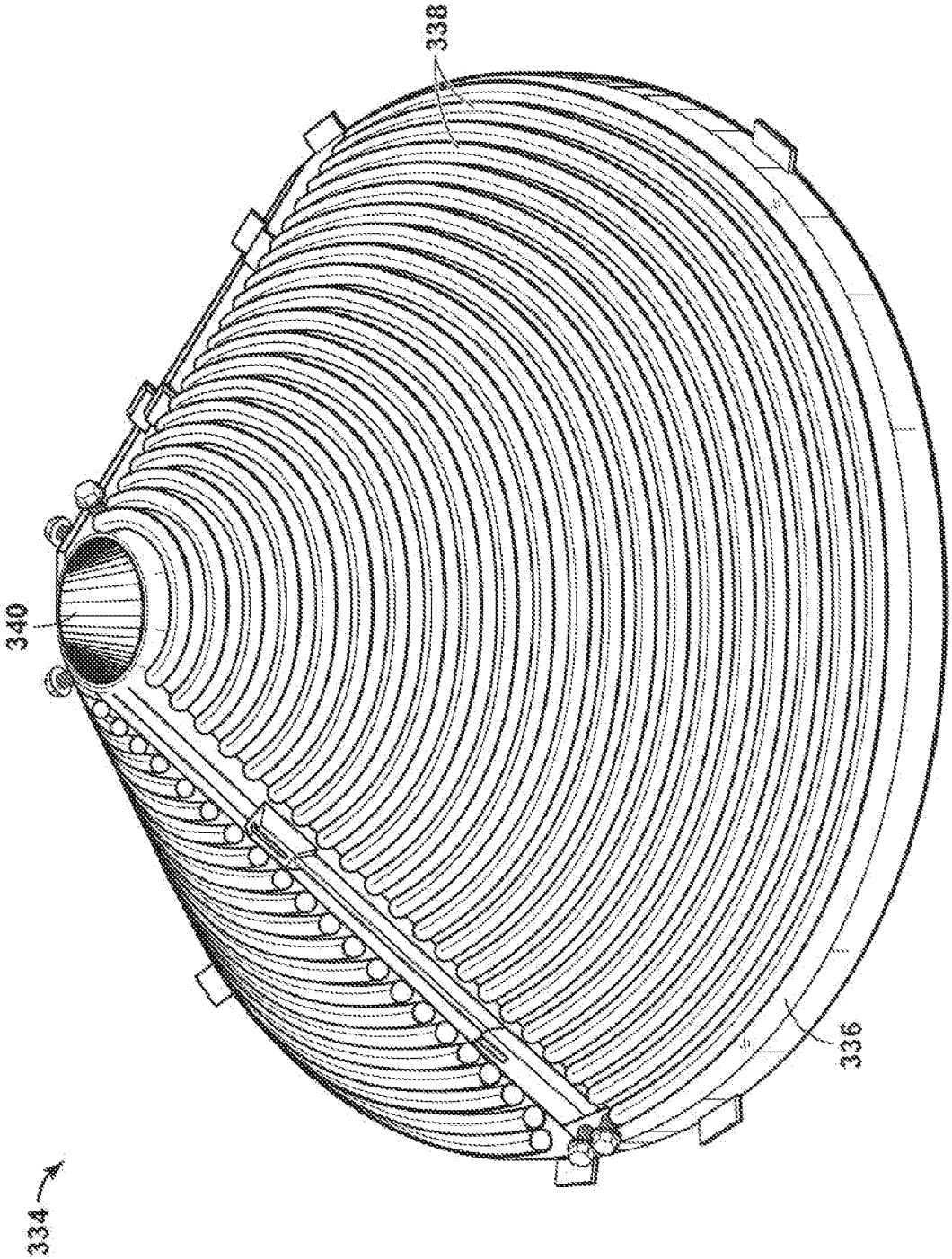

FIG. 12

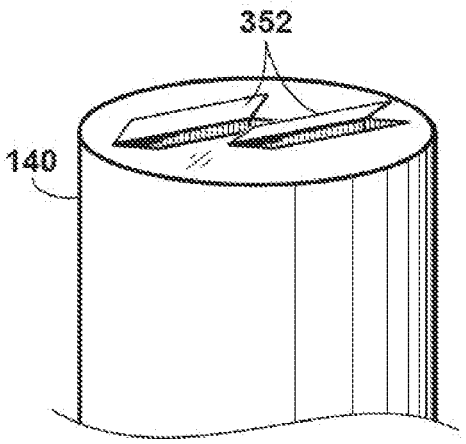

FIG. 13A

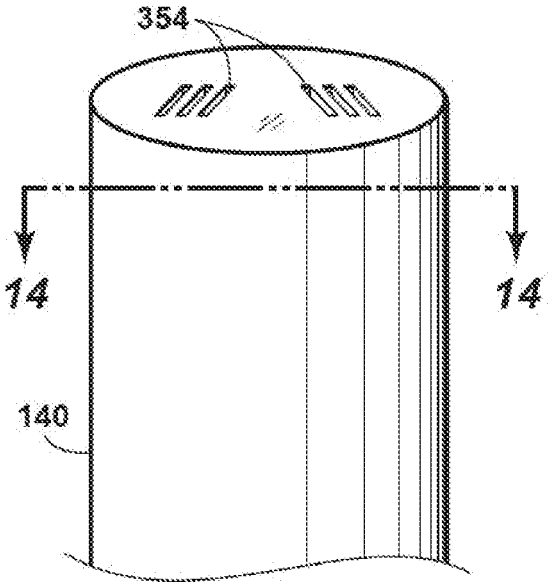

FIG. 13B

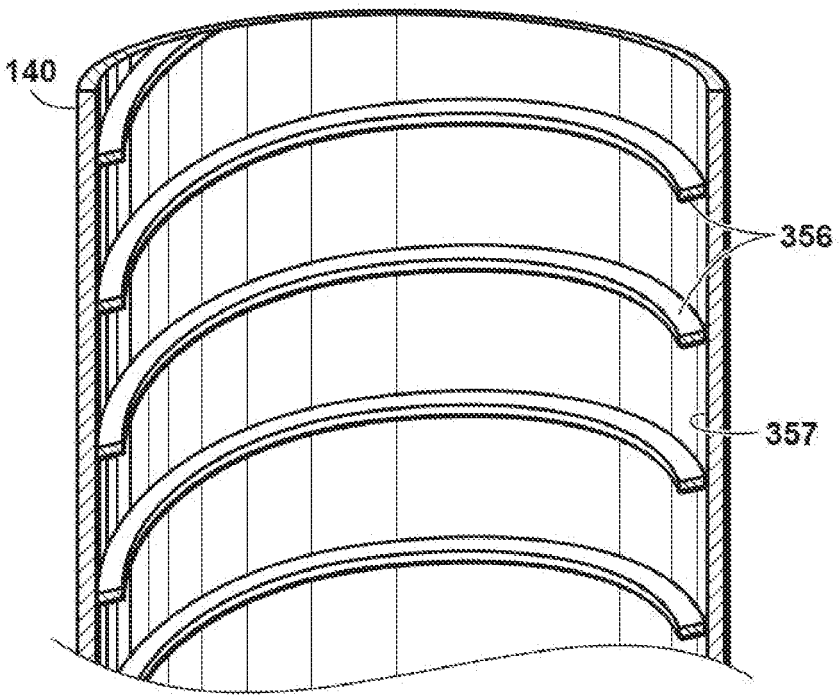

FIG. 14

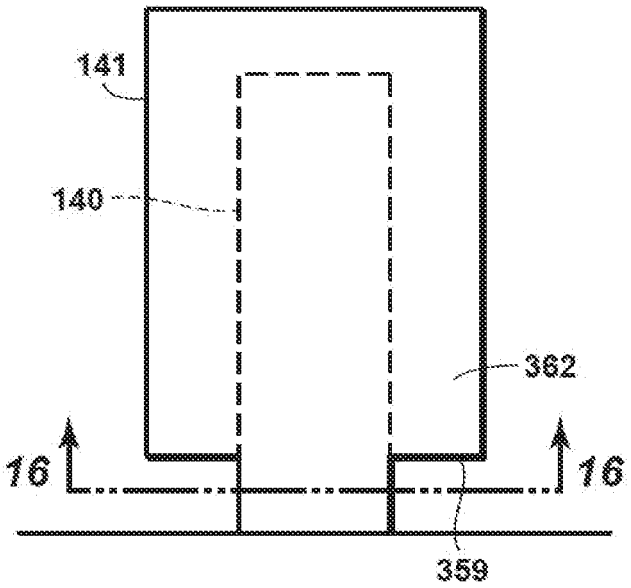

FIG. 15

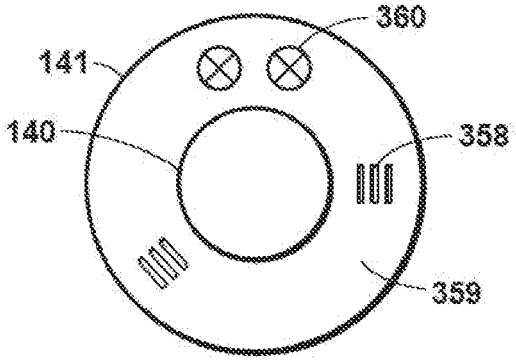

FIG. 16

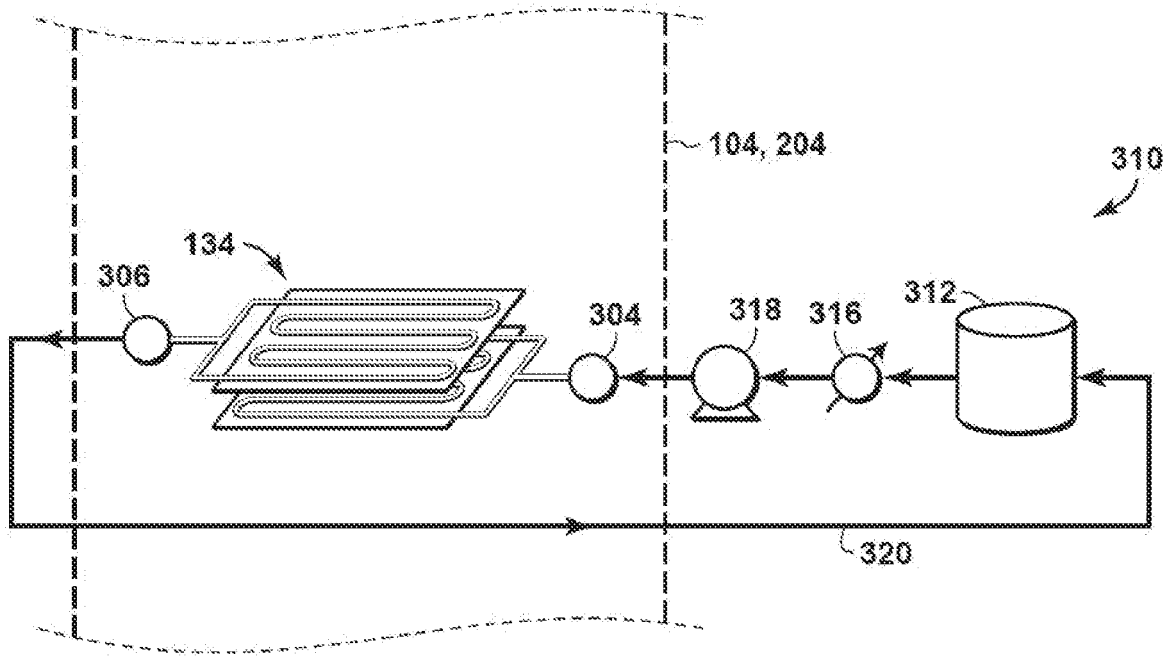

FIG. 17

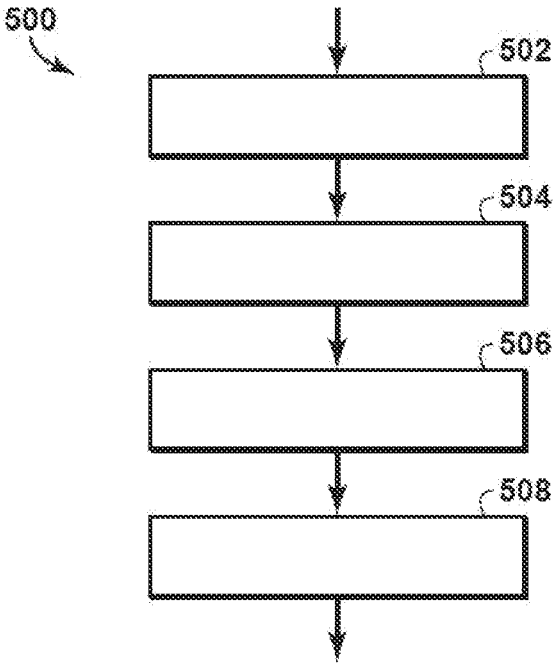

FIG. 18

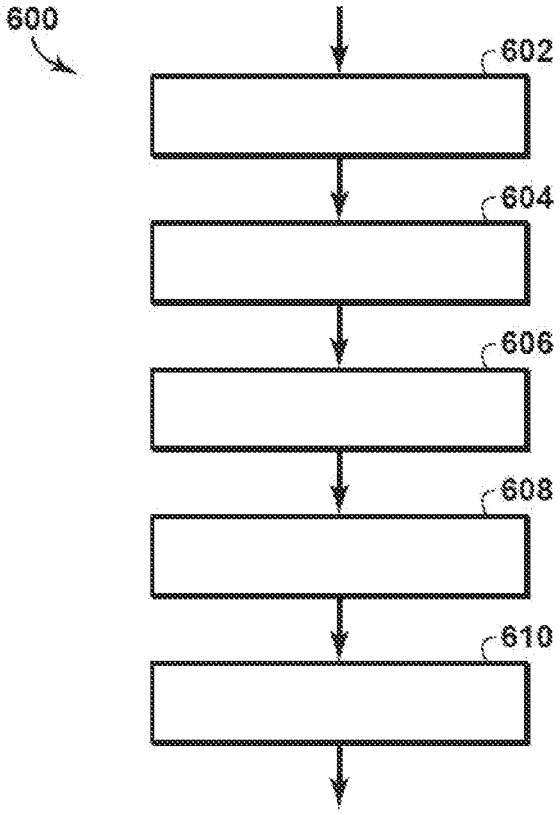

FIG. 19