(12) 特許協力条約に基づいて公開された国際出願

(19) 世界知的所有権機関
国際事務局

(43) 国際公開日
2006 年6 月22 日 (22.06.2006)

PCT

(10) 国際公開番号
WO 2006/064769 A1

(51) 国際特許分類:
F04C 18/32 (2006.01) *F04C 29/00* (2006.01)

(21) 国際出願番号: PCT/JP2005/022789

(22) 国際出願日: 2005 年12 月12 日 (12.12.2005)

(25) 国際出願の言語: 日本語

(26) 国際公開の言語: 日本語

(30) 優先権データ:
特願 2004-359833
2004 年12 月13 日 (13.12.2004) JP

(71) 出願人 (米国を除く全ての指定国について): ダイキン工業株式会社 (DAIKIN INDUSTRIES, LTD.) [JP/JP]; 〒5308323 大阪府大阪市北区中崎西２丁目４番１２号 梅田センタービル Osaka (JP).

(72) 発明者; および

(75) 発明者/出願人 (米国についてのみ): 金山 武弘 (KANAYAMA, Takehiro) [JP/JP]; 〒5250044 滋賀県草津市岡本町字大谷１０００番地の２ダイキン工業株式会社滋賀製作所内 Shiga (JP). 玉置 大成 (TAMAOKI, Taisei) [JP/JP]; 〒1920913 東京都八王子市北野台２－２６－１３ Tokyo (JP). 小森 啓治 (KOMORI, Keiji) [JP/JP]; 〒5250044 滋賀県草津市岡本町字大谷１０００番地の２ダイキン工業株式会社滋賀製作所内 Shiga (JP). 谷和 弘通 (TANIWA, Hiroyuki) [JP/JP]; 〒5250044 滋賀県草津市岡本町字大谷１０００番地の２ダイキン工業株式会社滋賀製作所内 Shiga (JP).

(74) 代理人: 河宮 治，外 (KAWAMIYA, Osamu et al.); 〒5400001 大阪府大阪市中央区城見１丁目３番７号 ＩＭＰビル青山特許事務所 Osaka (JP).

(81) 指定国 (表示のない限り、全ての種類の国内保護が可能): AE, AG, AL, AM, AT, AU, AZ, BA, BB, BG, BR, BW, BY, BZ, CA, CH, CN, CO, CR, CU, CZ, DE, DK, DM, DZ, EC, EE, EG, ES, FI, GB, GD, GE, GH, GM, HR, HU, ID, IL, IN, IS, KE, KG, KM, KN, KP, KR, KZ, LC, LK, LR, LS, LT, LU, LV, LY, MA, MD, MG, MK, MN, MW, MX,

[続葉有]

(54) **Title:** ROTARY COMPRESSOR

(54) 発明の名称: ロータリ圧縮機

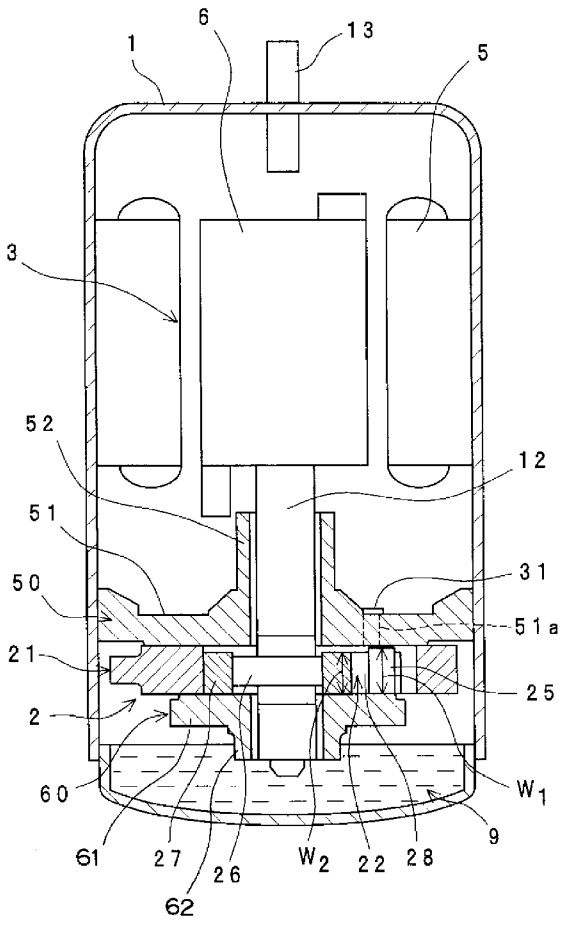

(57) **Abstract:** A rotary compressor has a cylinder body (21), end plate members (50, 60) installed on both end surfaces of the cylinder body (21), a roller (27) provided in a cylinder chamber (22), a blade (28) installed on the roller (27), and a bush (25) for supporting the blade (28). The width (W_1) in the direction of the axis of the bush (25) is greater than the width (W_2) in the direction of the axis of the roller (27). A gap between the roller (27) and each of the end plate members (50, 60) is greater than a gap between the bush (25) and each of the end plate members (50, 60).

(57) 要約: この発明のロータリ圧縮機は、シリンダ本体（２１）と、このシリンダ本体（２１）の両端面に取り付けられている端板部材（５０，６０）と、シリンダ室（２２）に配置されているローラ（２７）と、このローラ（２７）に取り付けられているブレード（２８）と、このブレード（２８）を支持するブッシュ（２５）とを含む。上記ブッシュ（２５）の上記ローラ軸方向の幅（W_1）は、上記ローラ（２７）の軸方向の幅（W_2）よりも大きい。上記ローラ（２７）と上記端板部材（５０，６０）との間の上記ローラ軸方向の隙間は、上記ブッシュ（２５）と上記端板部材（５０，６０）との間の上記ローラ軸方向の隙間よりも大きい。

WO 2006/064769 A1

MZ, NA, NG, NI, NO, NZ, OM, PG, PH, PL, PT, RO, RU, SC, SD, SE, SG, SK, SL, SM, SY, TJ, TM, TN, TR, TT, TZ, UA, UG, US, UZ, VC, VN, YU, ZA, ZM, ZW.

(84) 指定国 (表示のない限り、全ての種類の広域保護が可能): ARIPO (BW, GH, GM, KE, LS, MW, MZ, NA, SD, SL, SZ, TZ, UG, ZM, ZW), ユーラシア (AM, AZ, BY, KG, KZ, MD, RU, TJ, TM), ヨーロッパ (AT, BE, BG, CH, CY, CZ, DE, DK, EE, ES, FI, FR, GB, GR, HU, IE, IS, IT, LT, LU, LV, MC, NL, PL, PT, RO, SE, SI, SK, TR), OAPI (BF, BJ, CF, CG, CI, CM, GA, GN, GQ, GW, ML, MR, NE, SN, TD, TG).

添付公開書類:
— 国際調査報告書

２文字コード及び他の略語については、定期発行される各*PCT*ガゼットの巻頭に掲載されている「コードと略語のガイダンスノート」を参照。