[図1]

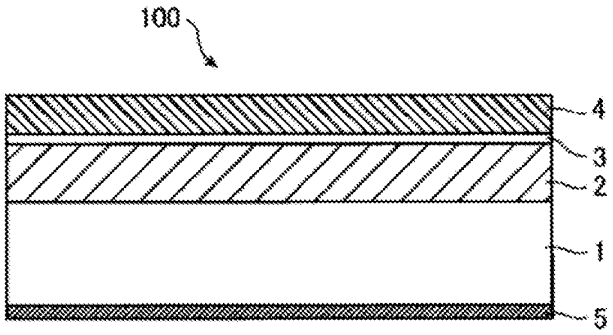

[図2]

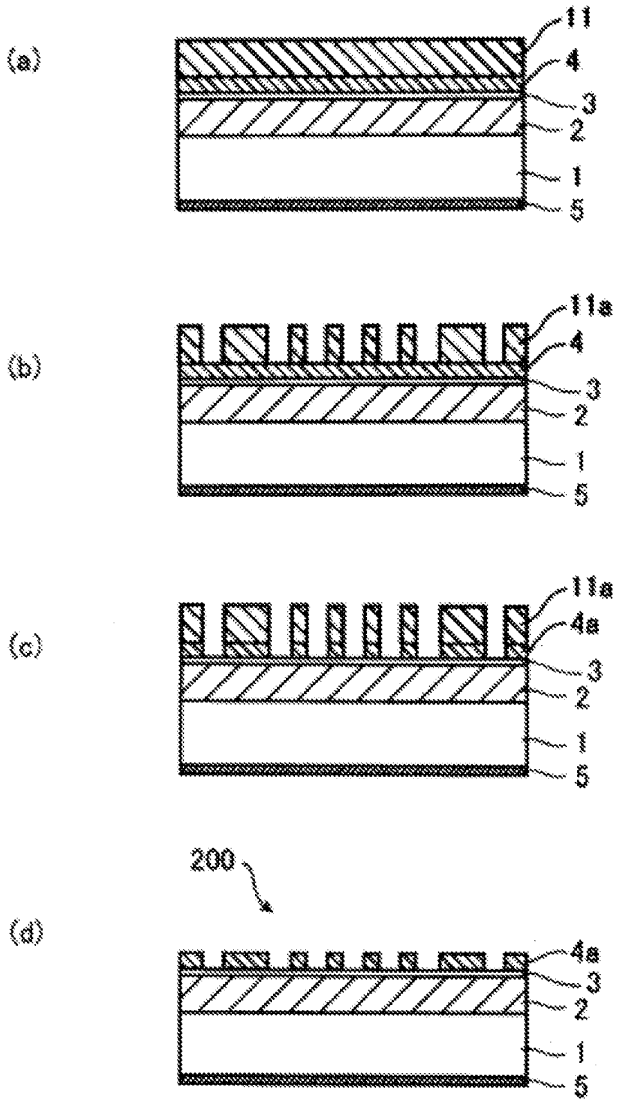

[図3]

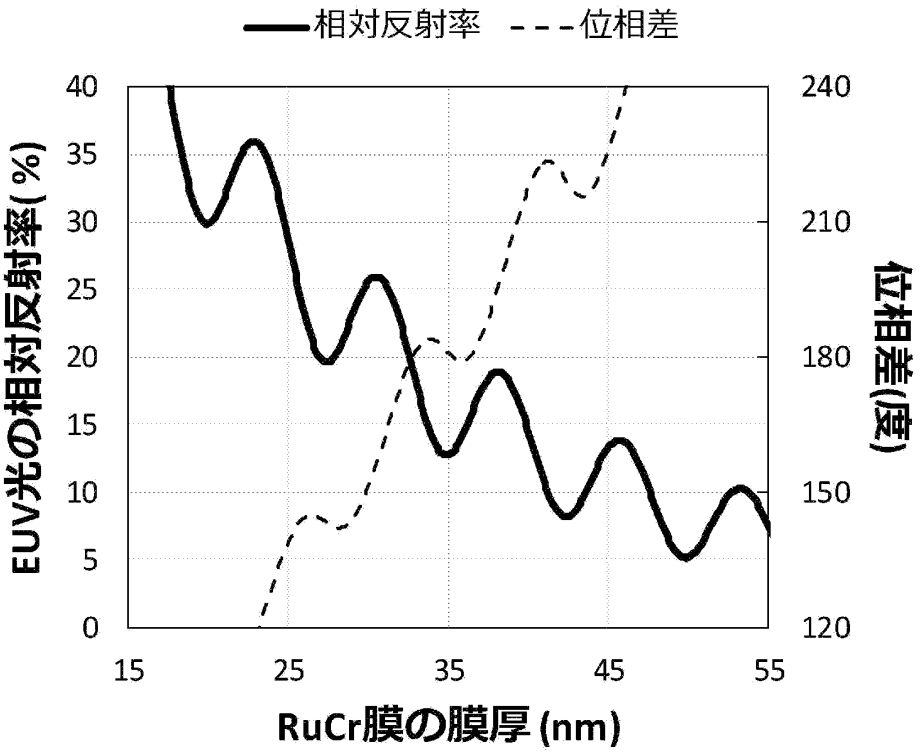
相対反射率
位相差
EUV光の相対反射率(%)
位相差(度)
RuCr膜の膜厚 (nm)
0
5
10
15
20
25
30
35
40
120
150
180
210
240
15
25
35
45
55