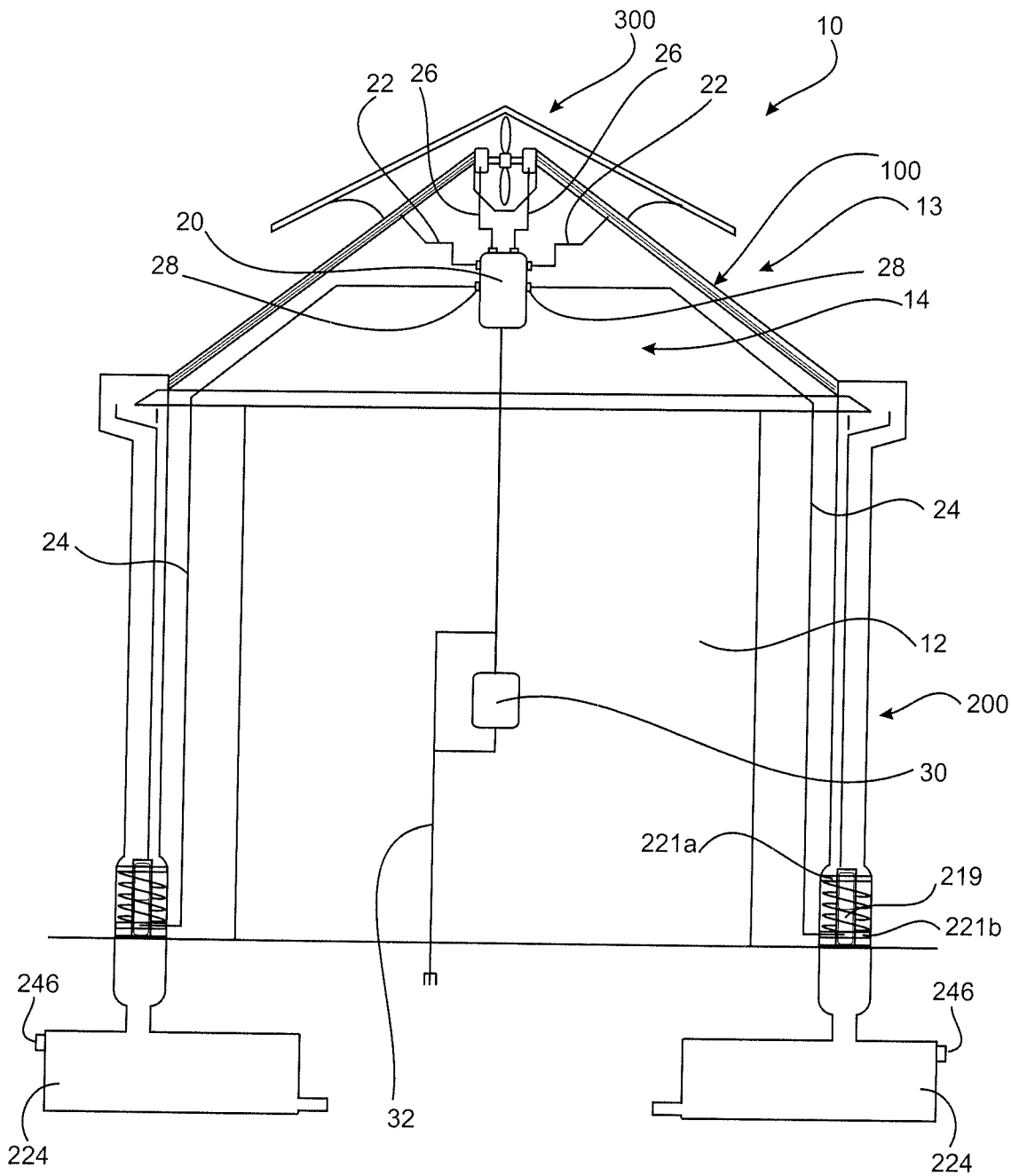
300
10
26
22
26
22
100
13
20
28
28
14
24
24
12
200
30
221a
219
221b
246
246
32
224
224

Fig 1

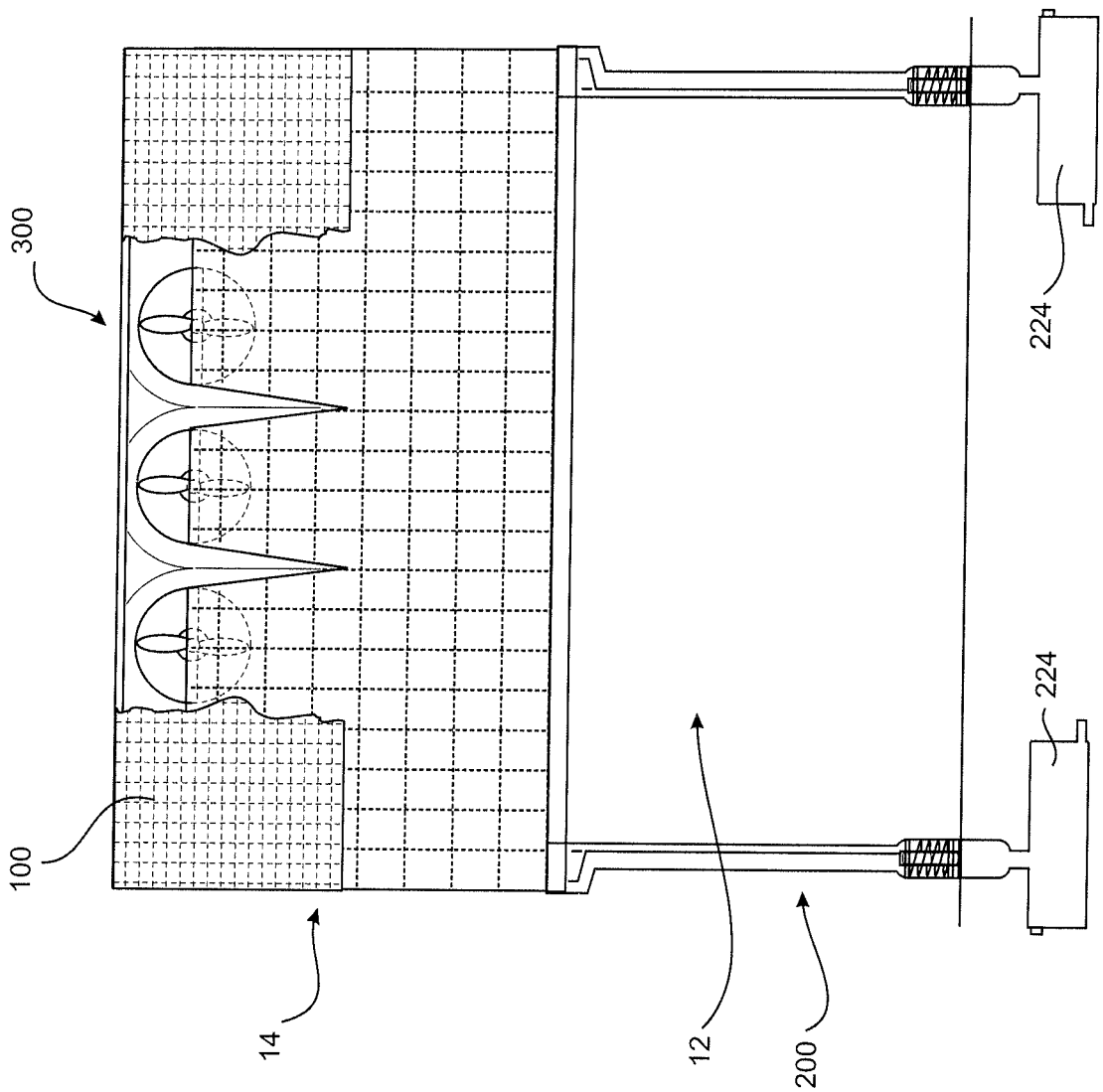

Fig 2

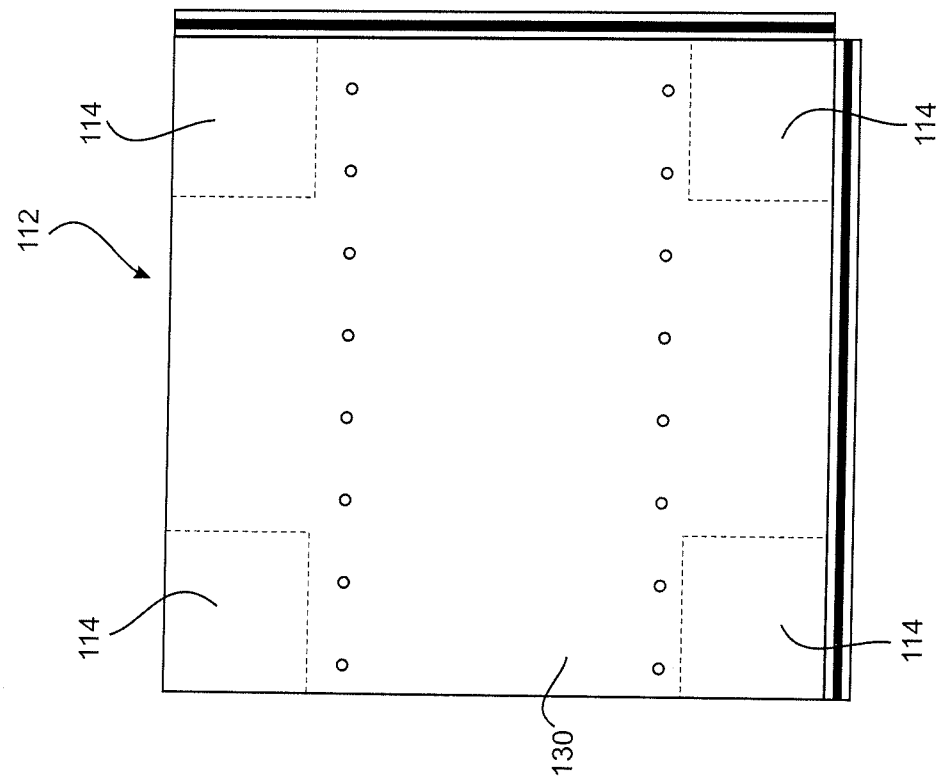
112
114
114
114
114
130

Fig 4

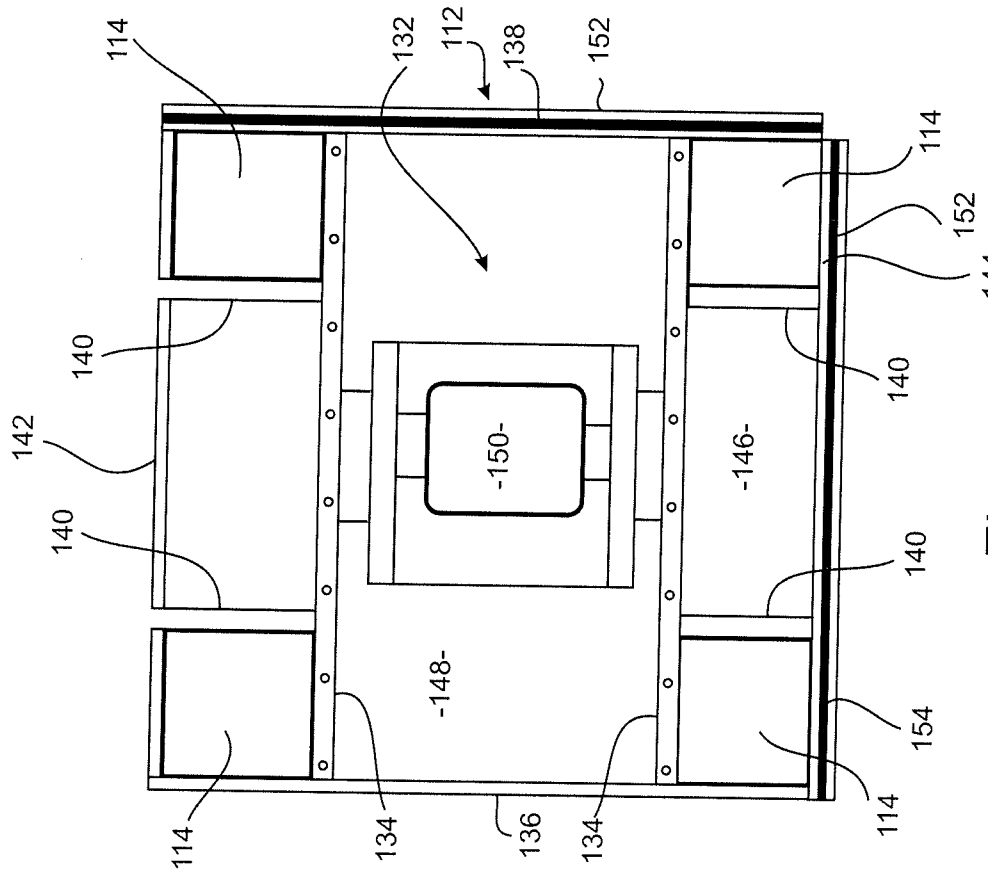
114
132
112
138
152
114
152
144
140
140
142
140
140
-150-
-146-
-148-
154
114
134
136
134
114

Fig 3

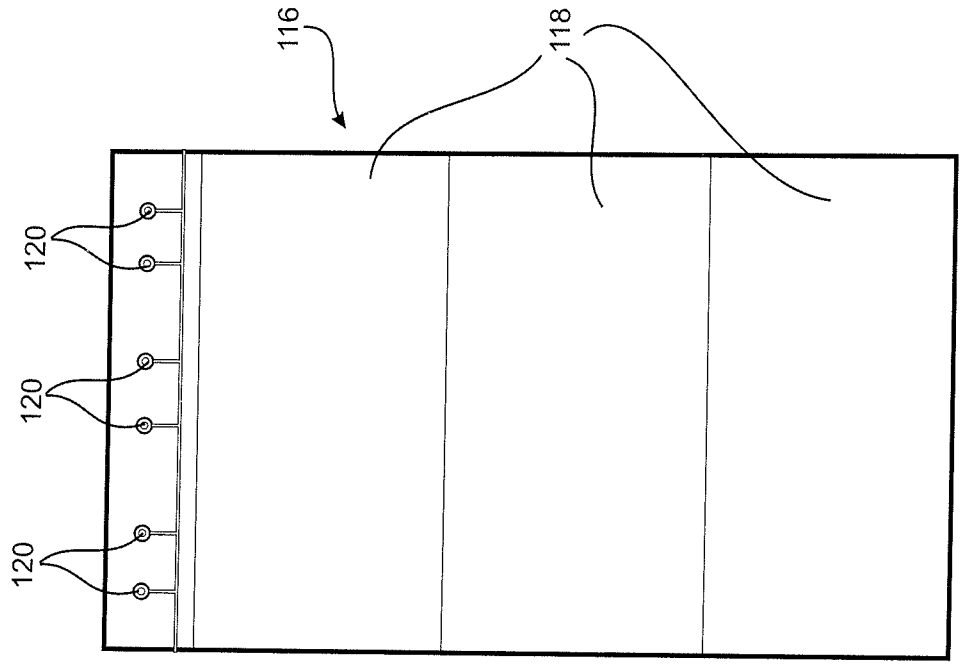

Fig 6

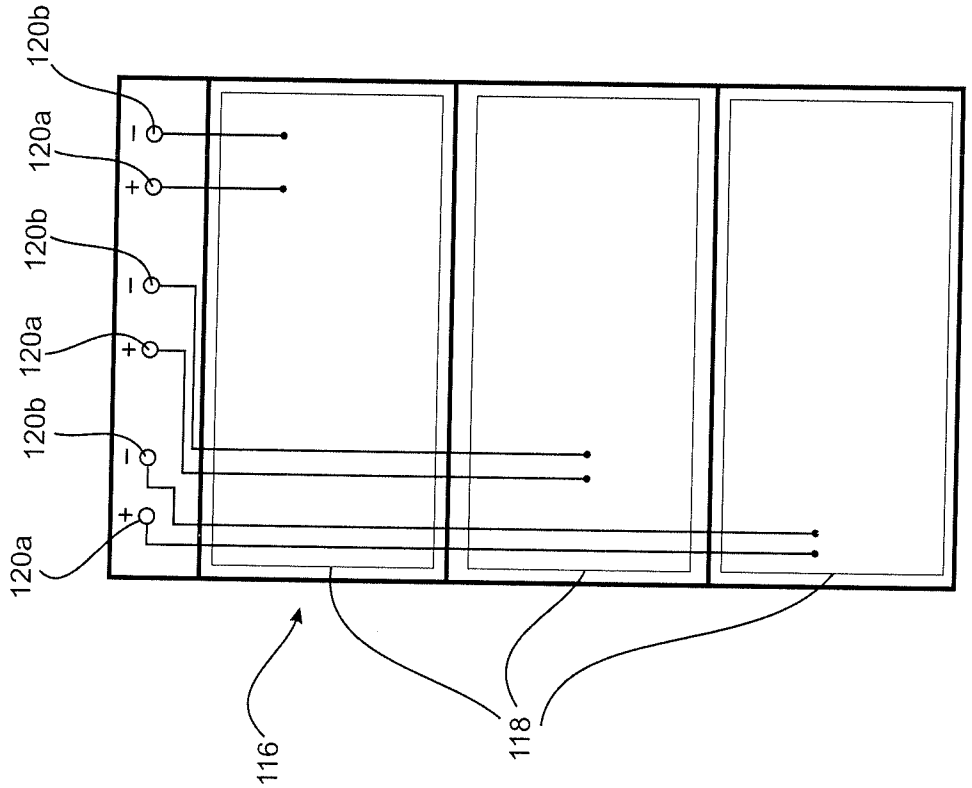

Fig 5

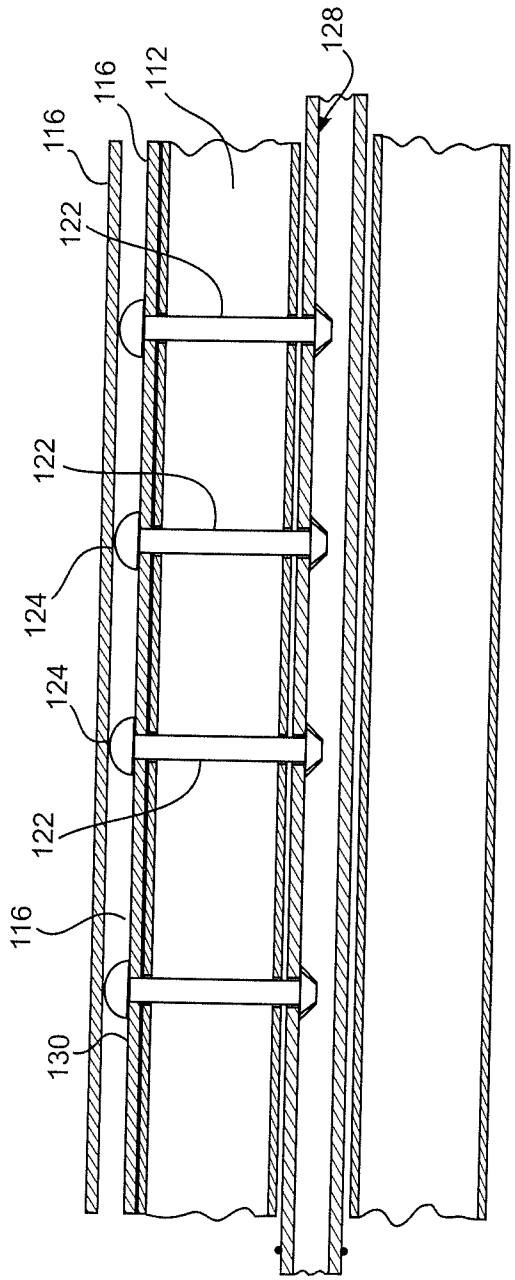
116
116
112
128
122
122
124
124
122
116
130

Fig 7

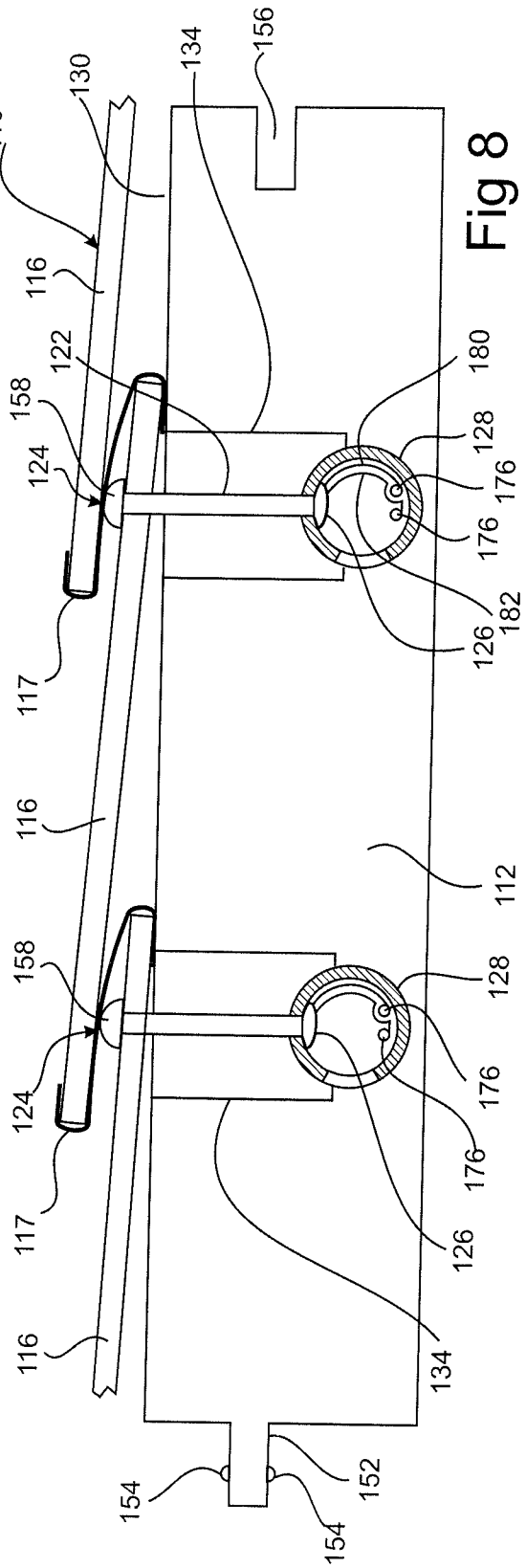
110
130
134
156
116
122
158
124
180
128
176
176
182
126
117
116
112
158
128
124
176
176
126
117
116
134
154
152
154

Fig 8

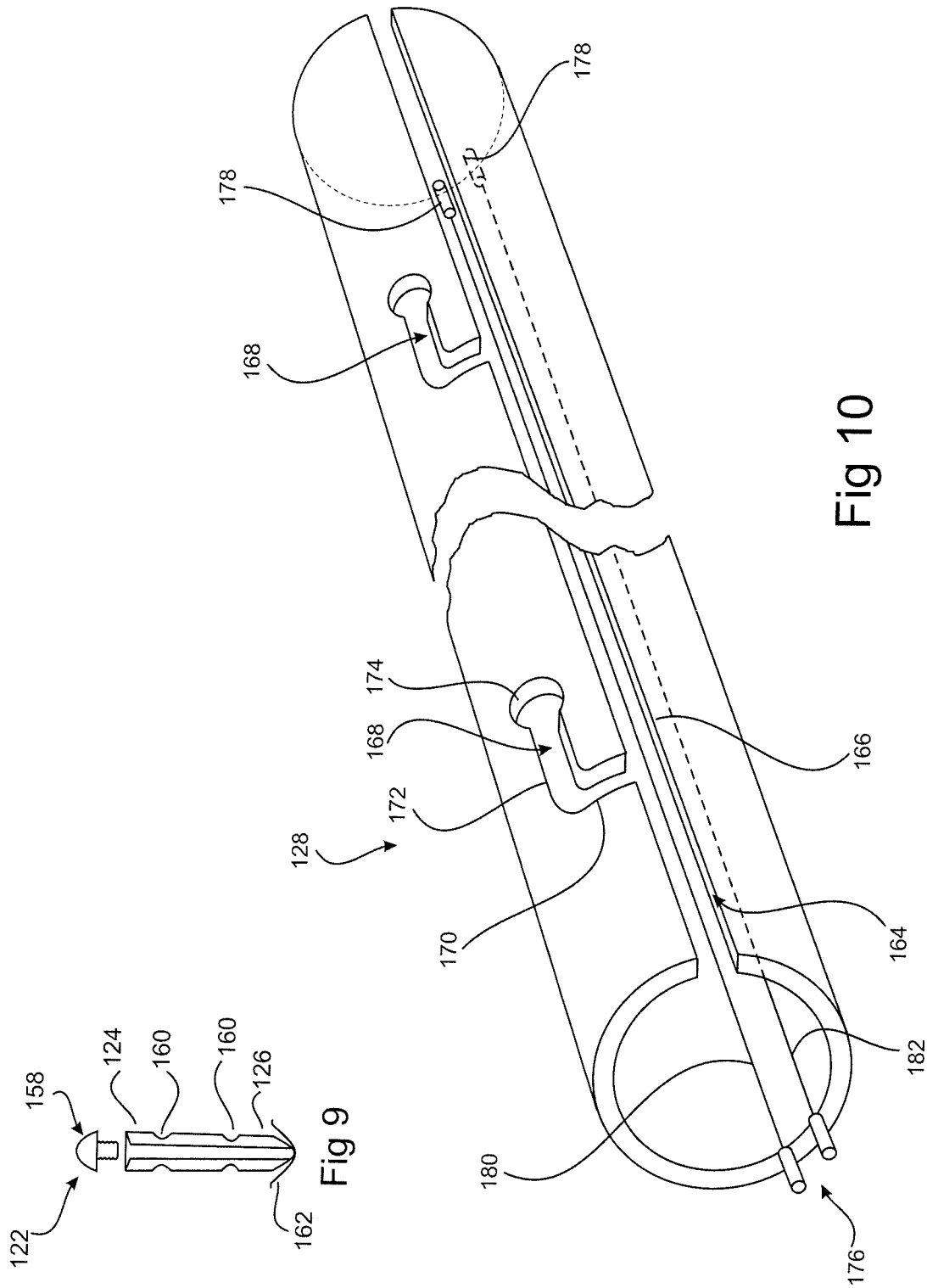
178
178
168
174
168
172
128
170
166
164
182
180
176

Fig 10

158
124
160
160
126
122
162

Fig 9

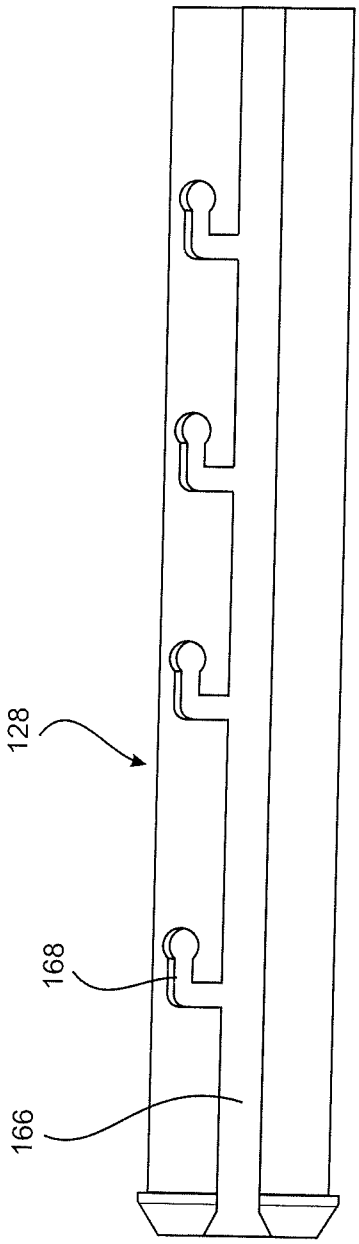

Fig 11

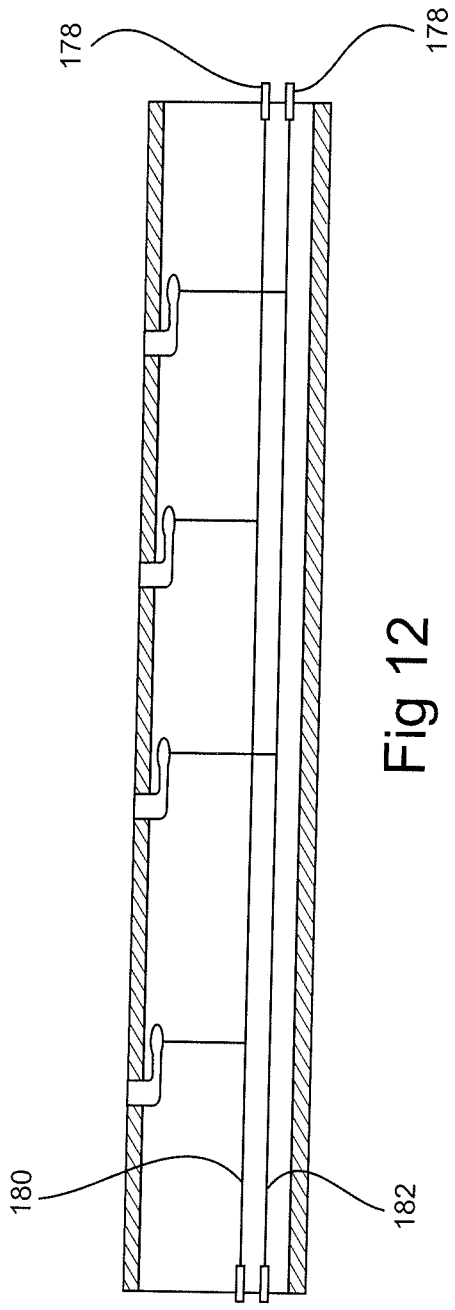

Fig 12

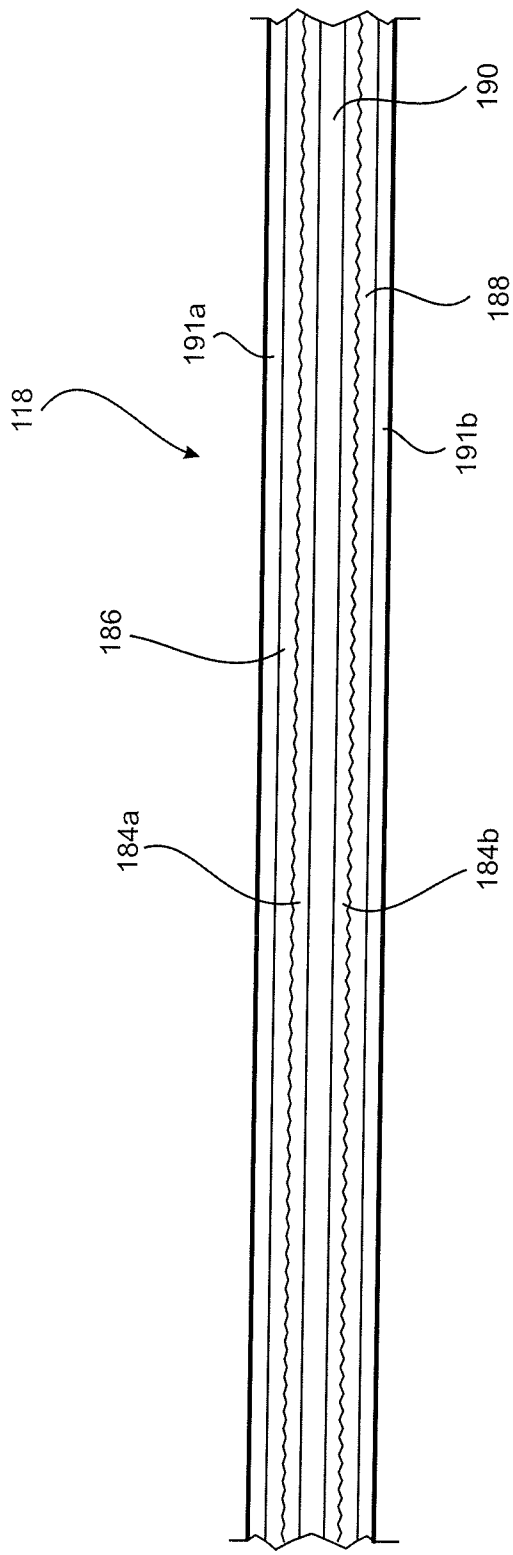

Fig 13

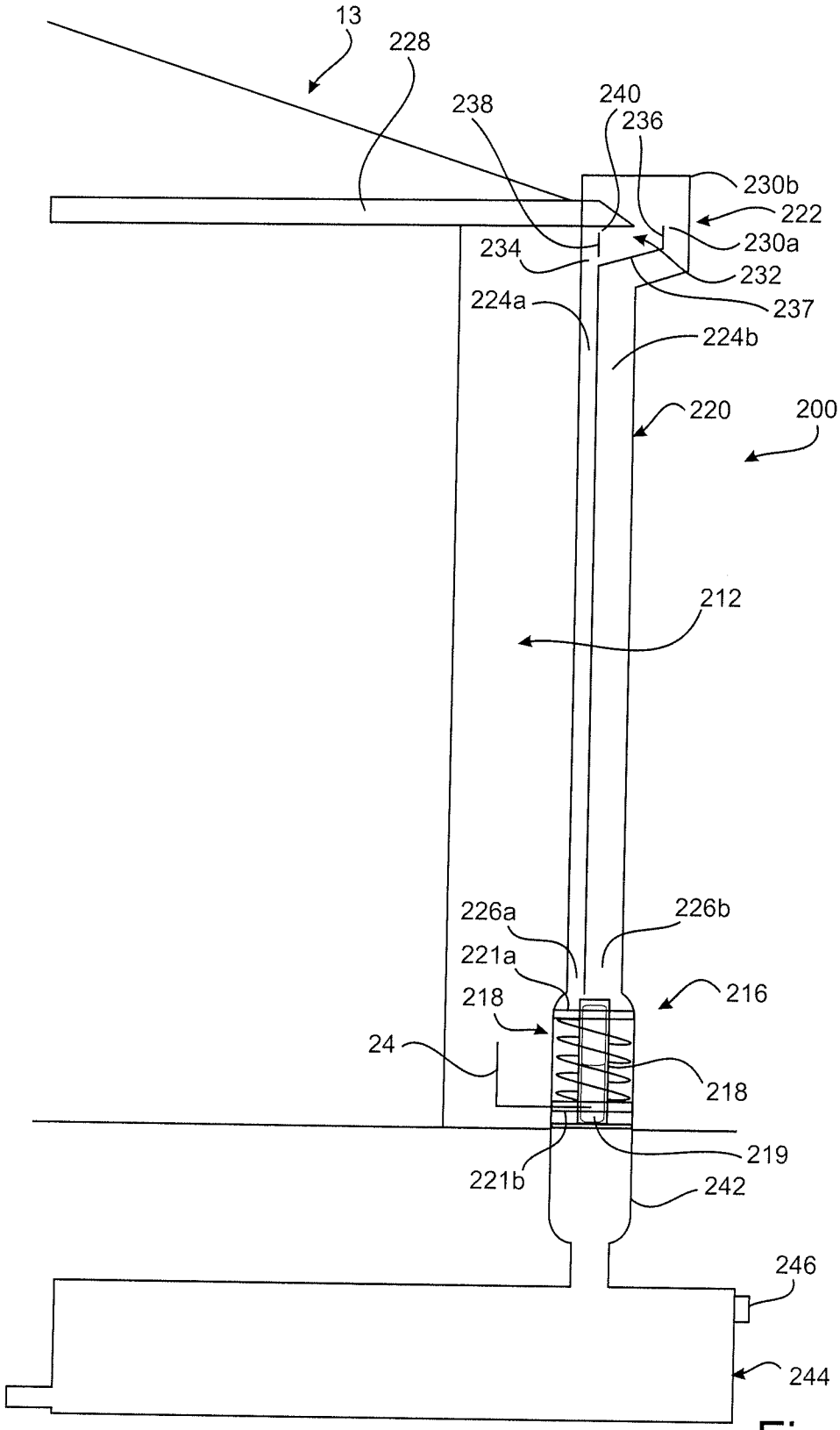
13
228
238
240
236
230b
222
230a
234
232
237
224a
224b
220
200
212
226a
226b
221a
216
218
24
218
219
221b
242
246
244

Fig 14

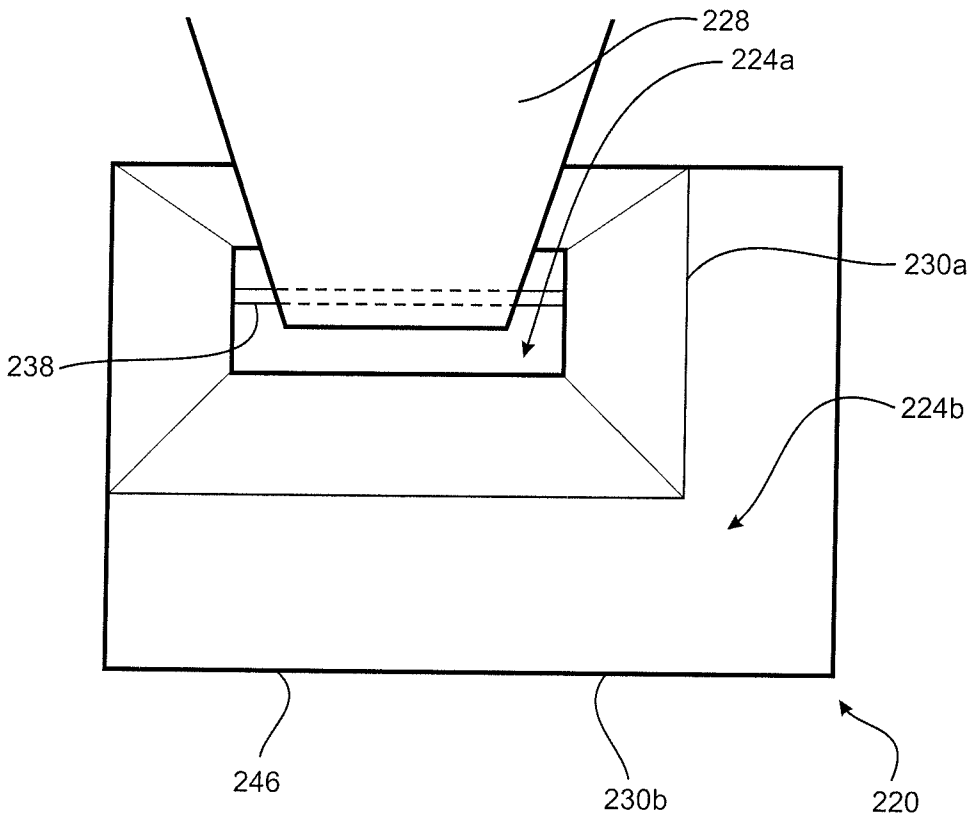

Fig 15

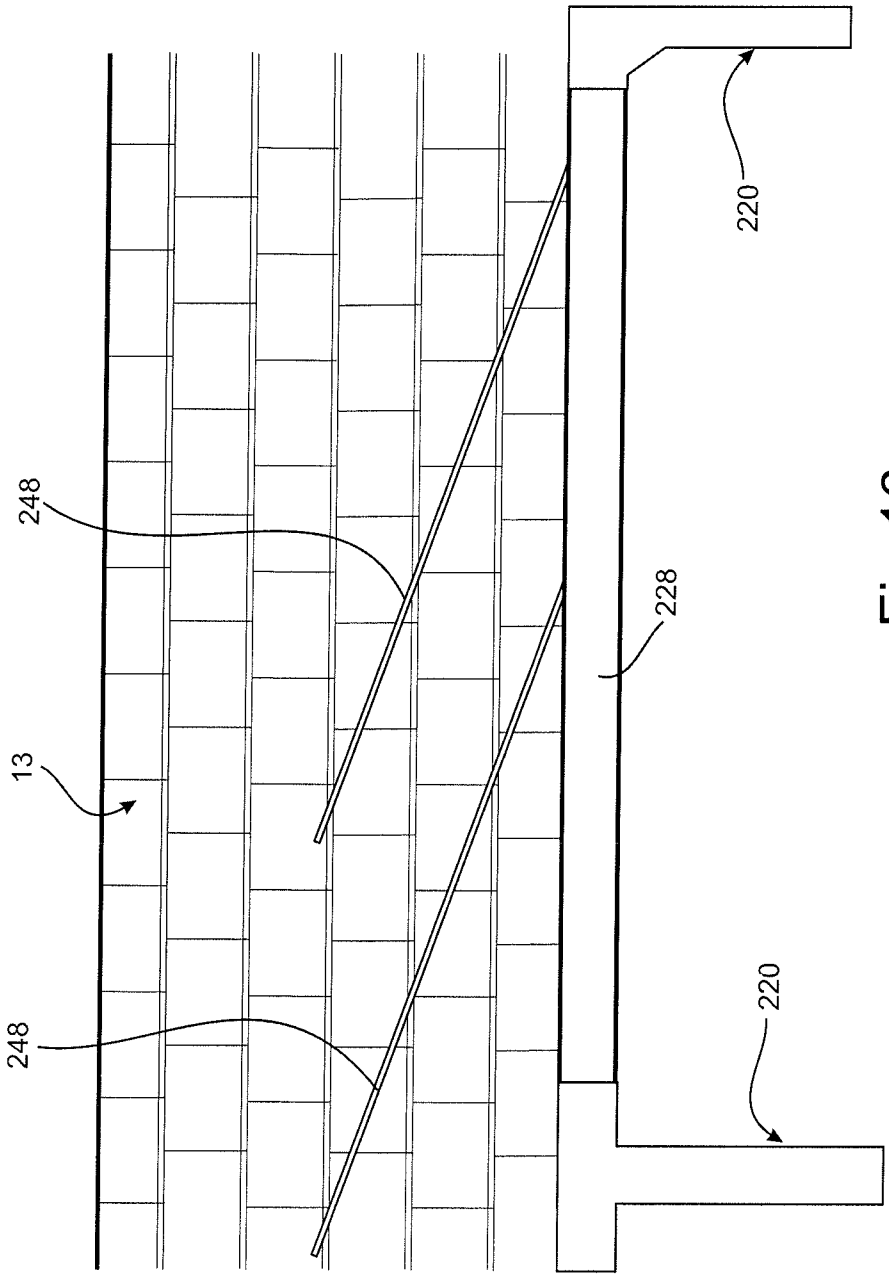

Fig 16

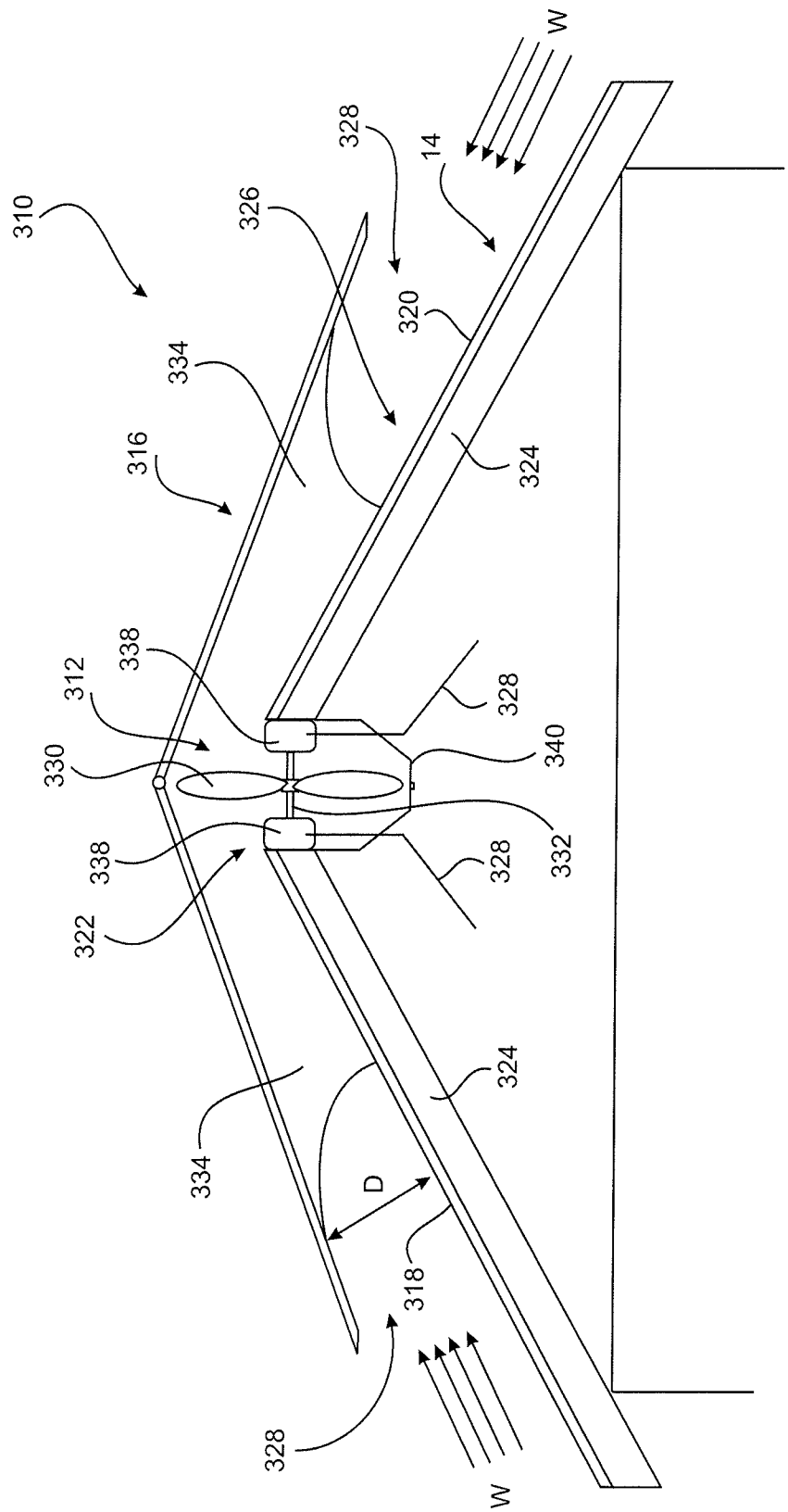
W
328
14
310
326
320
334
316
324
338
312
328
330
340
338
332
328
322
324
334
D
318
328
W

Fig 17

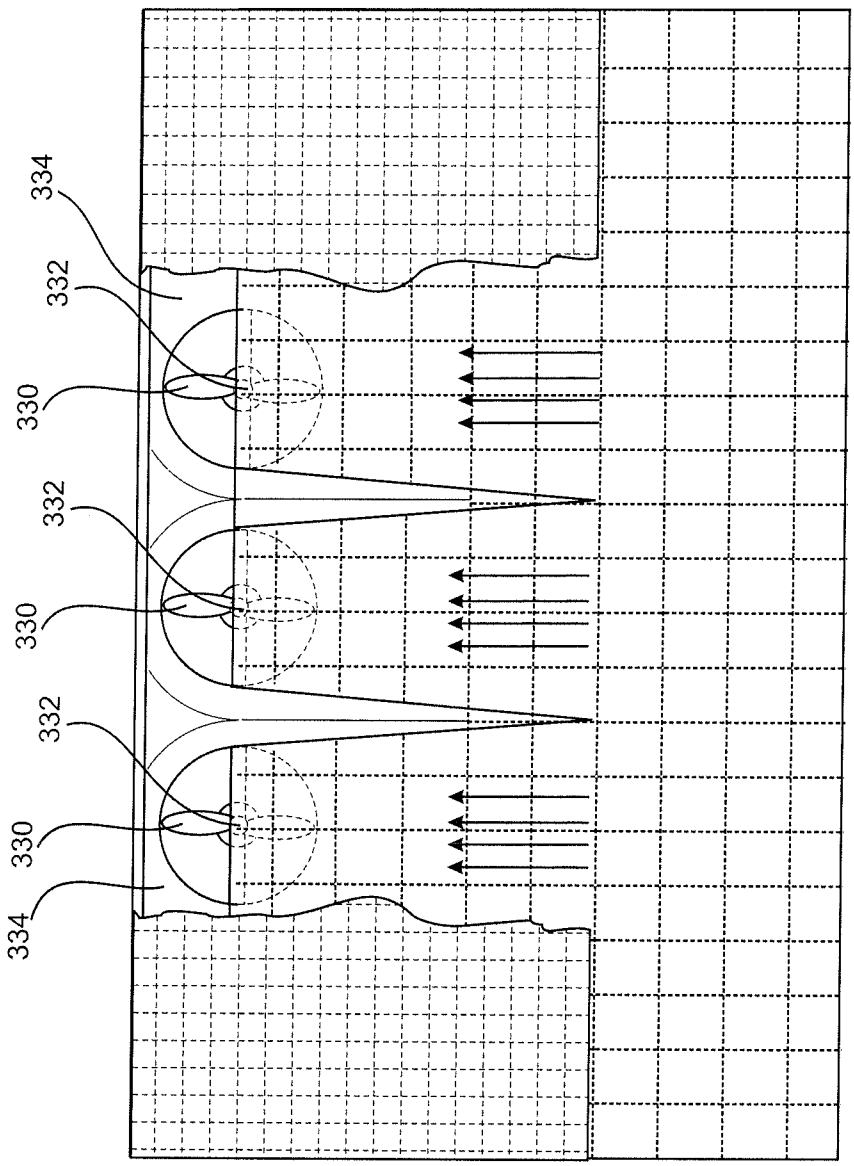

Fig 18