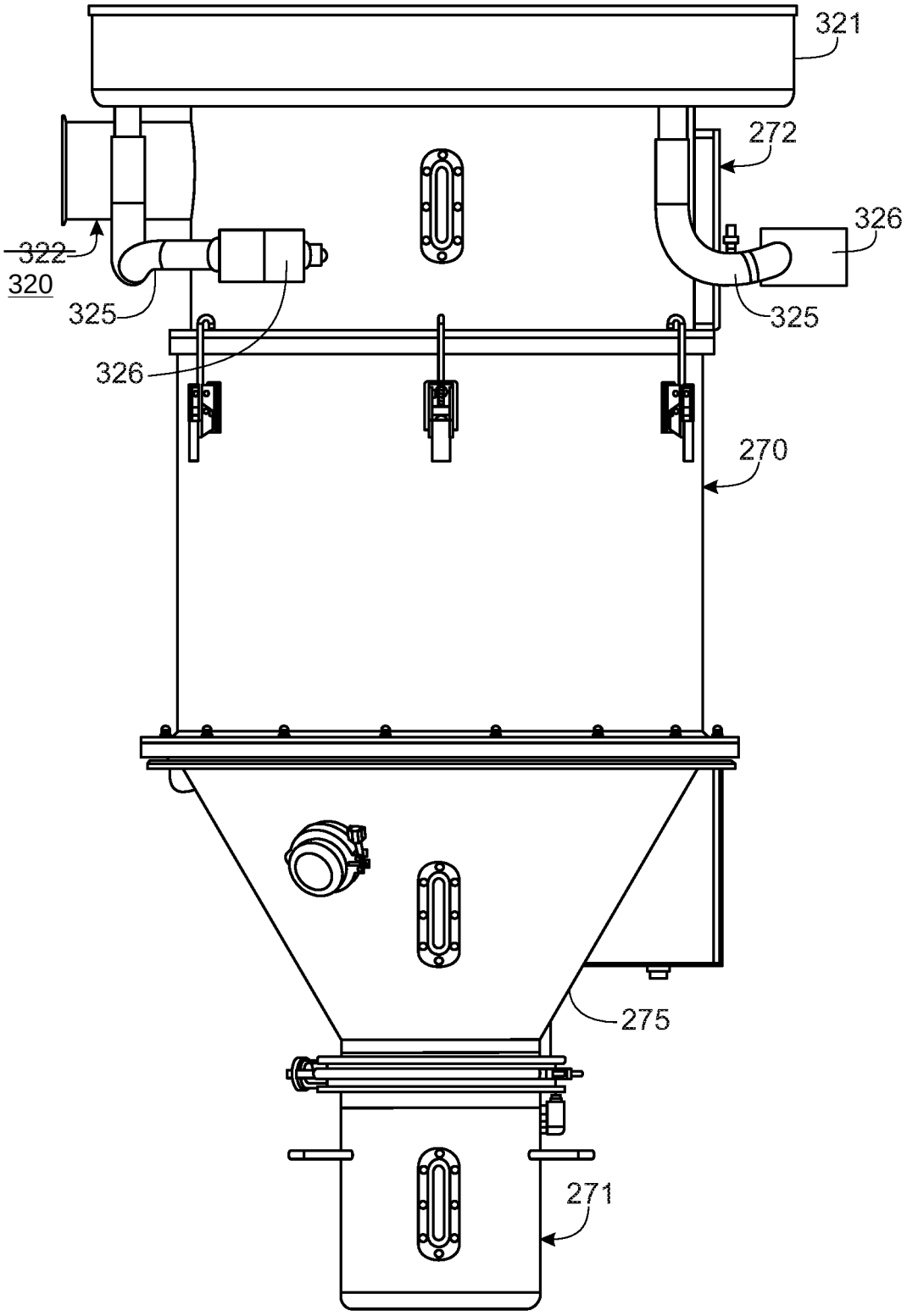

FIG. 12

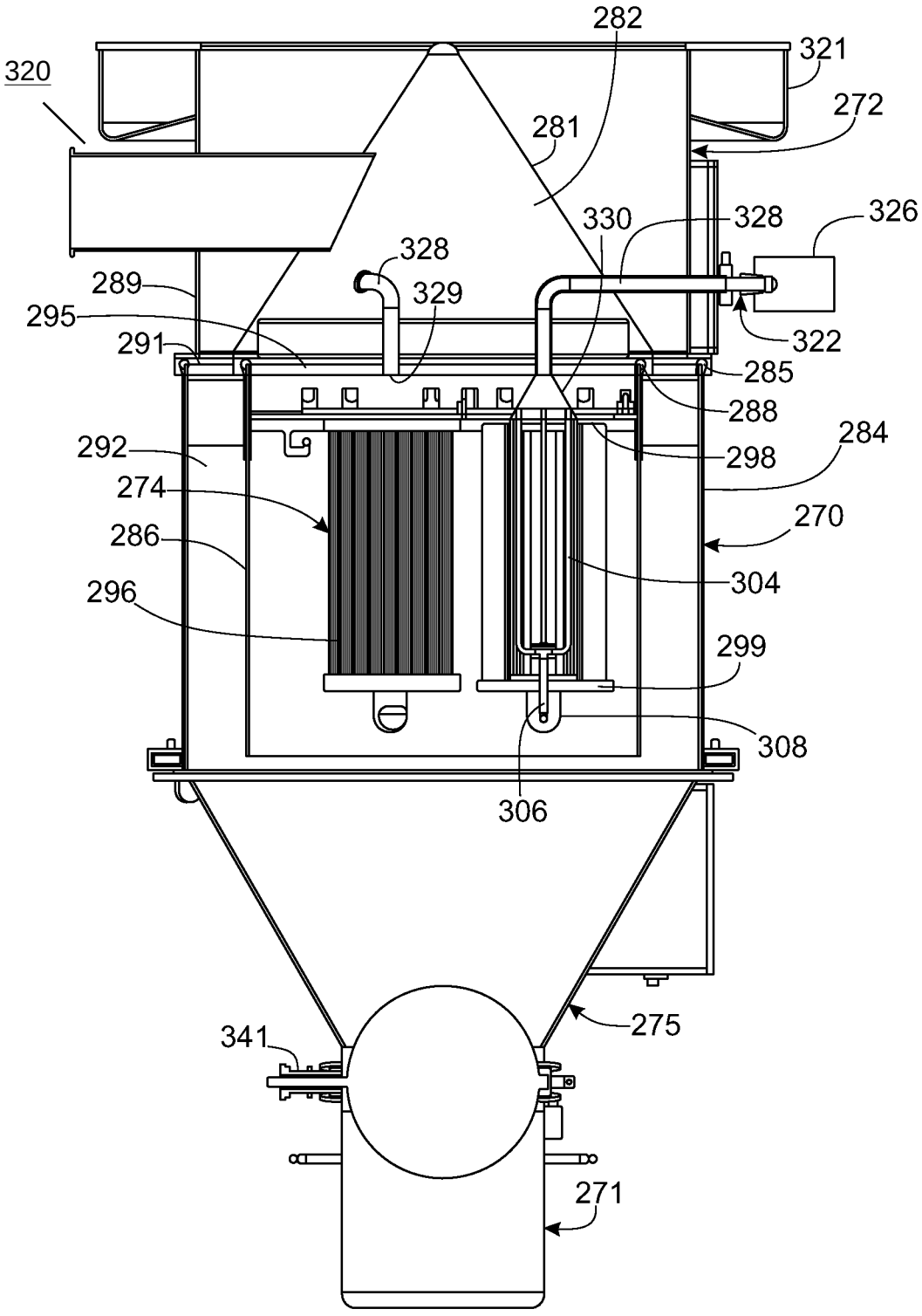
282
321
320
272
281
330
328
326
328
289
329
295
322
291
285
288
292
298
284
274
270
286
304
296
299
308
306
341
275
271

FIG. 12B