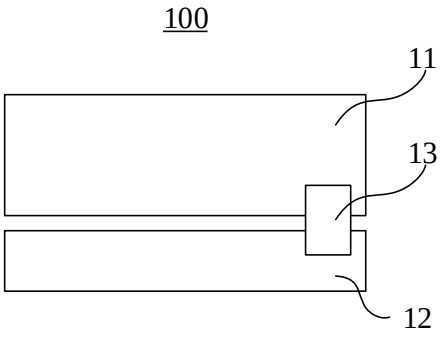

FIG. 1

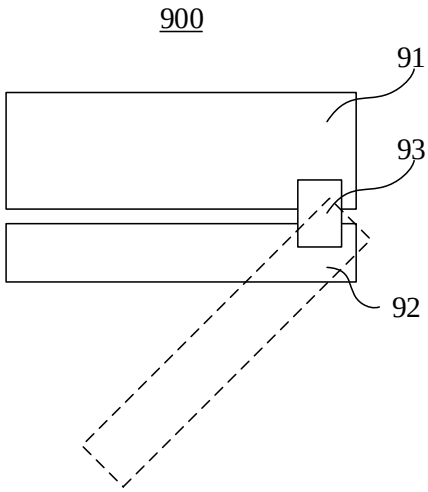

FIG. 2

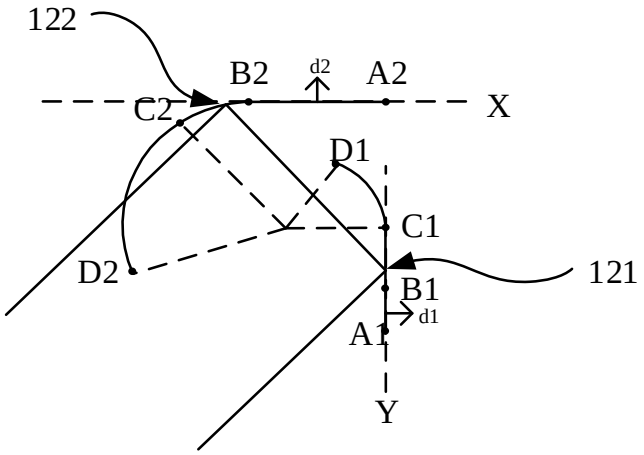

FIG. 3

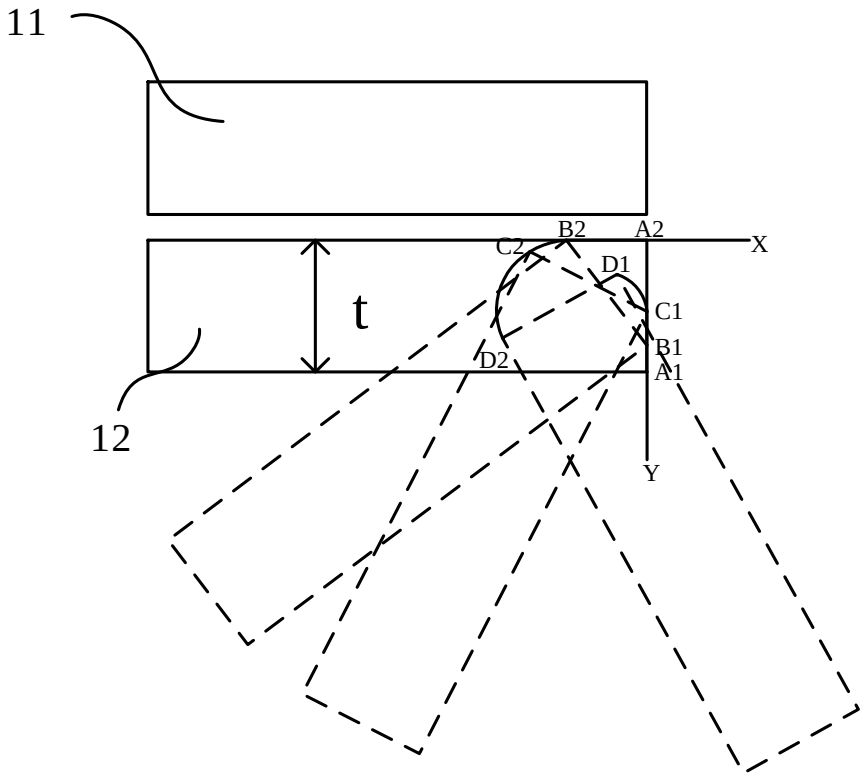

FIG. 4

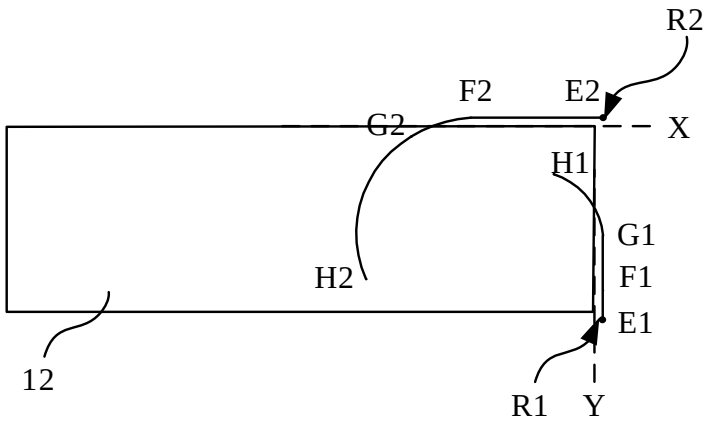

FIG. 5

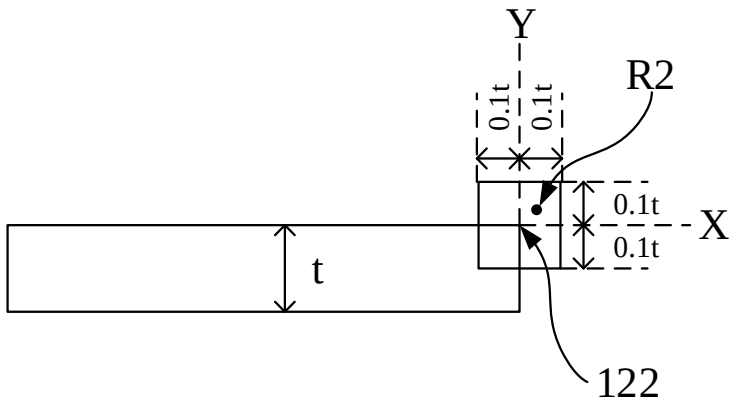

FIG. 6

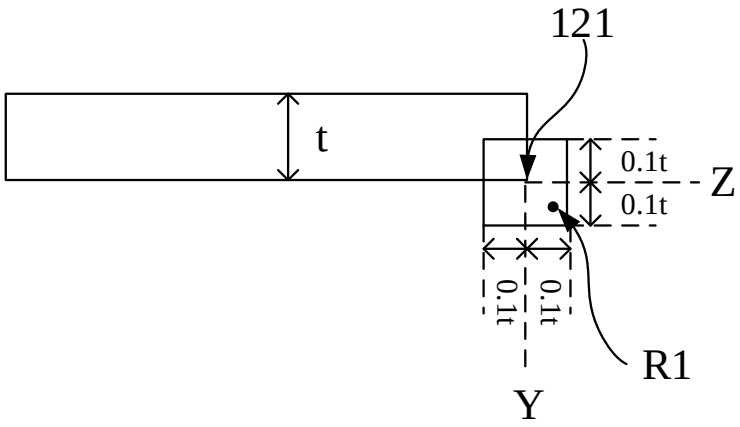

FIG. 7

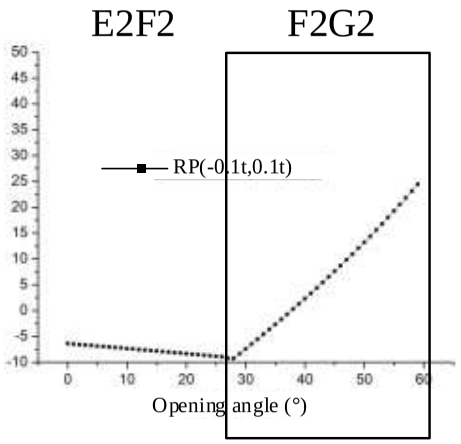
E2F2
F2G2
RP(-0.1t,0.1t)
Opening angle (°)

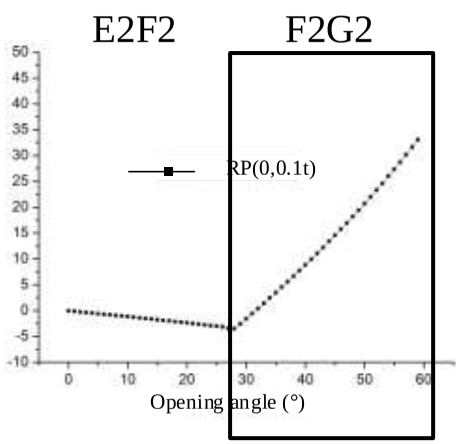
E2F2
F2G2
RP(0,0.1t)
Opening angle (°)

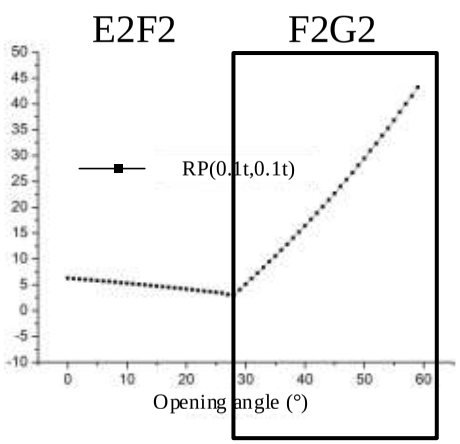
E2F2
F2G2
RP(0.1t,0.1t)
Opening angle (°)

FIG. 8 (Part I)

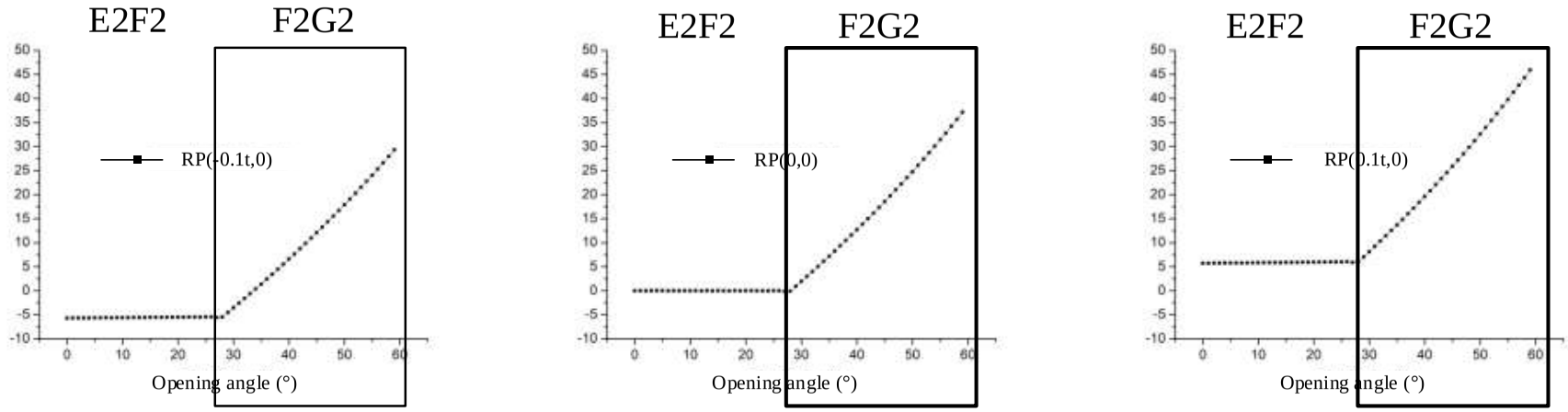
E2F2
F2G2
RP(-0.1t,0)
Opening angle (°)
E2F2
F2G2
RP(0,0)
Opening angle (°)
E2F2
F2G2
RP(0.1t,0)
Opening angle (°)

FIG. 8 (Part II)

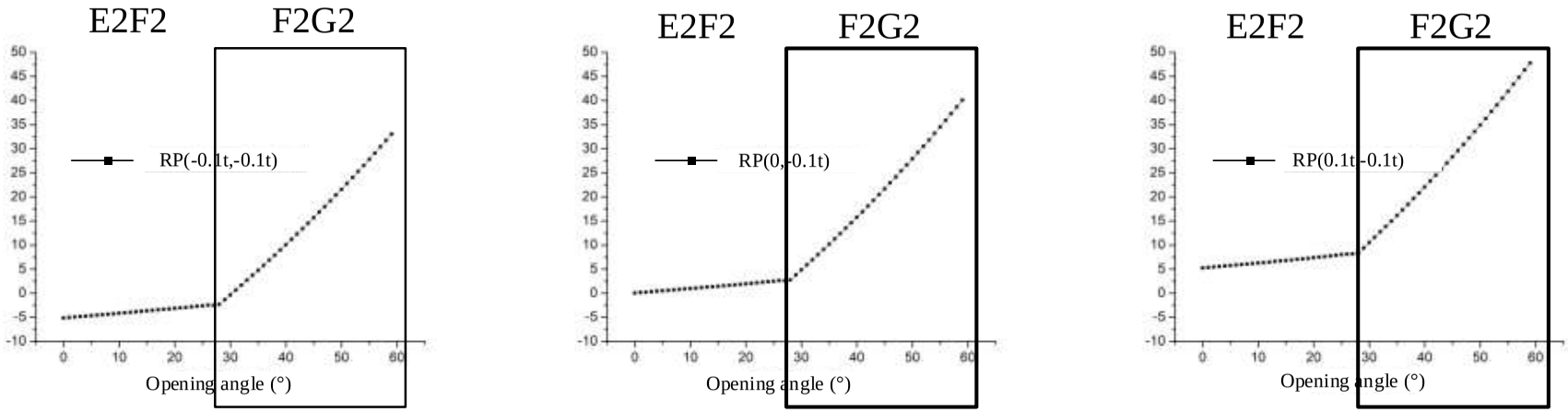

FIG. 8 (Part III)

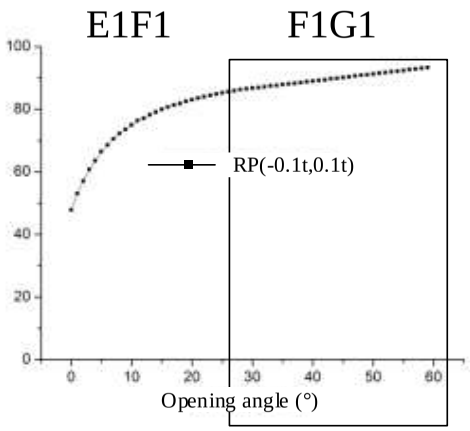
E1F1
F1G1
RP(-0.1t,0.1t)
Opening angle (°)

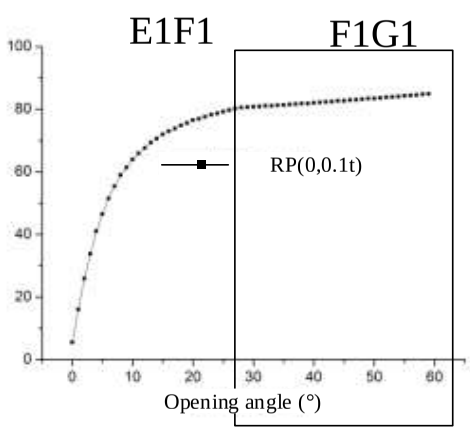
E1F1
F1G1
RP(0,0.1t)
Opening angle (°)

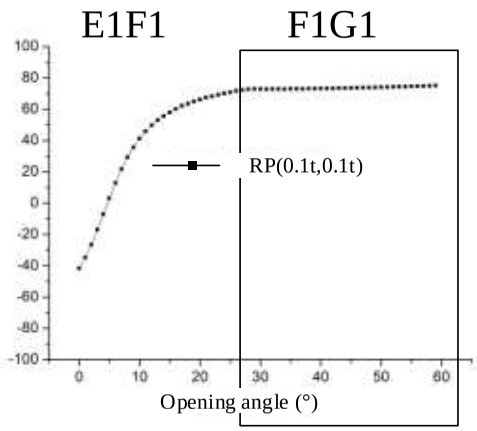
E1F1
F1G1
RP(0.1t,0.1t)
Opening angle (°)

FIG. 9 (Part I)

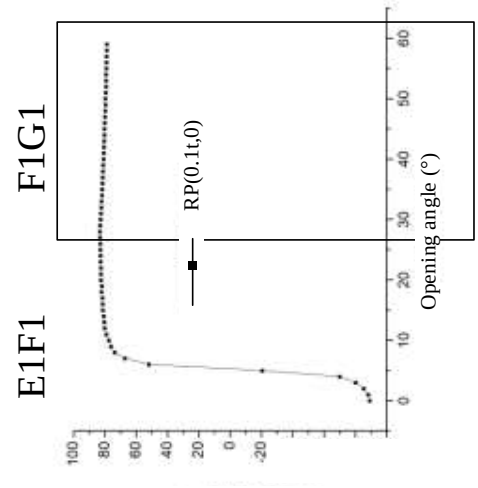
E1F1
F1G1
RP(0.1t,0)
Opening angle (°)

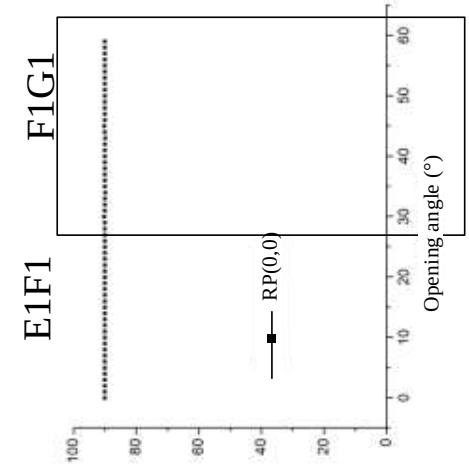
E1F1
F1G1
RP(0,0)
Opening angle (°)

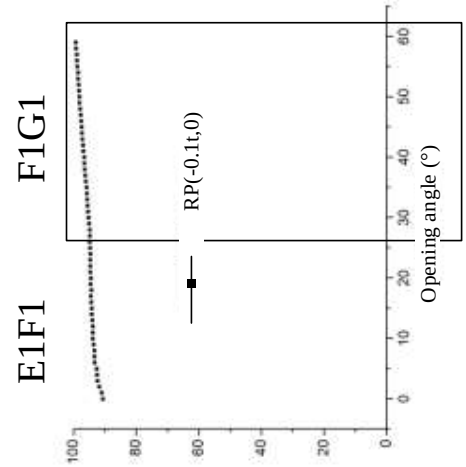
E1F1
F1G1
RP(-0.1t,0)
Opening angle (°)

FIG. 9 (Part II)

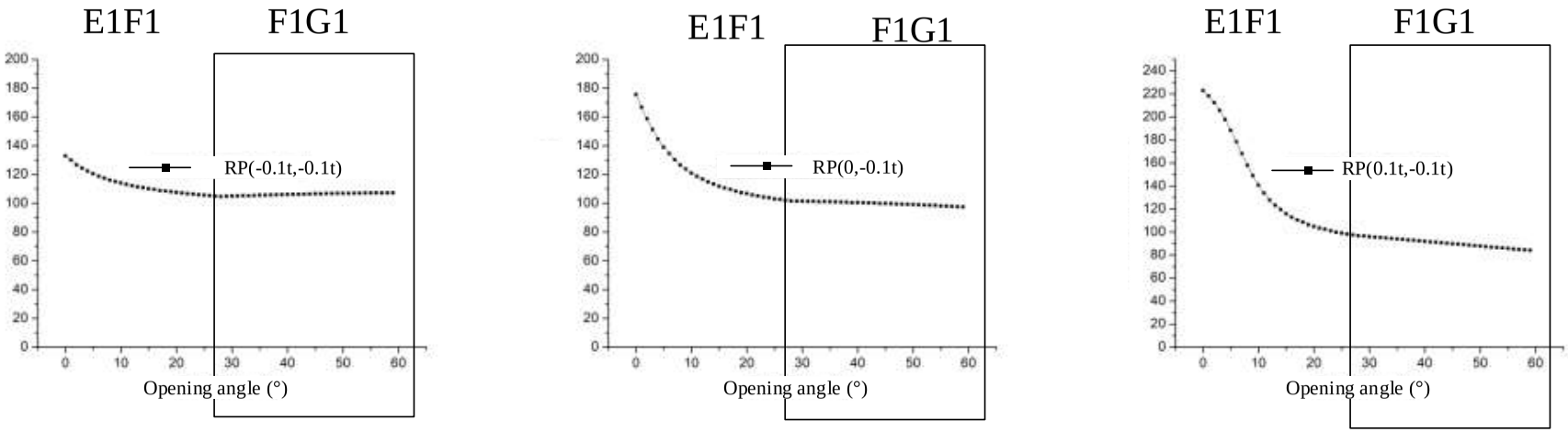

FIG. 9 (Part III)

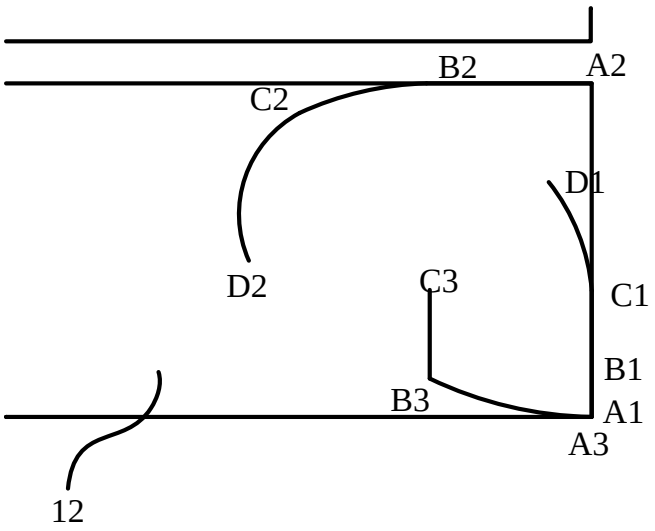

FIG. 10

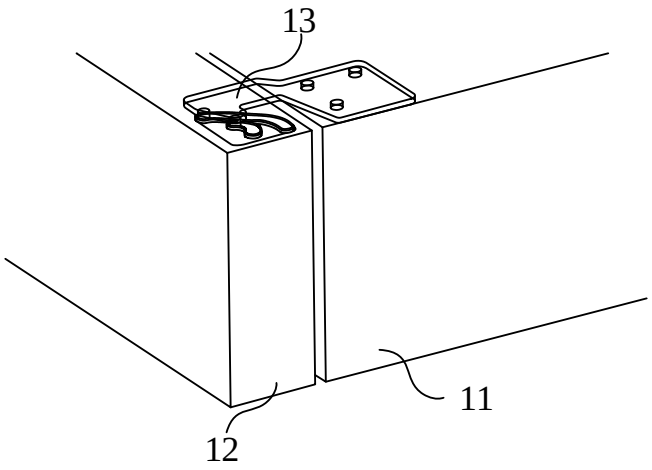

FIG. 11

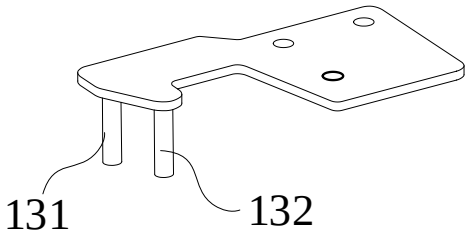

FIG. 12

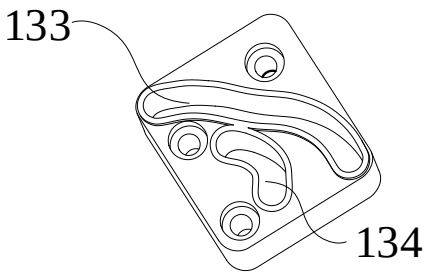

FIG. 13

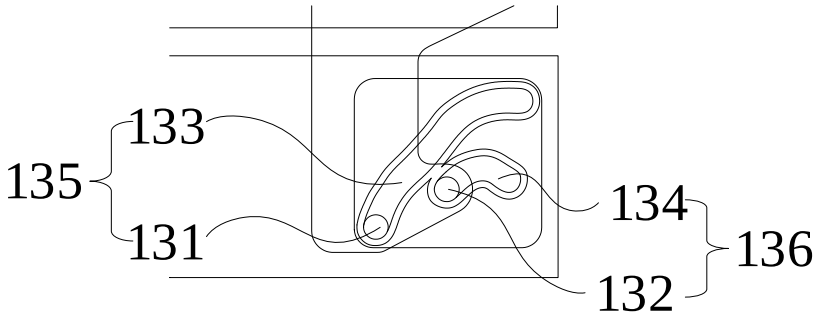

FIG. 14

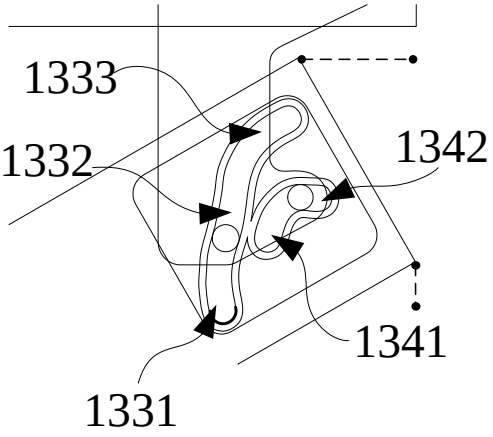

FIG. 15

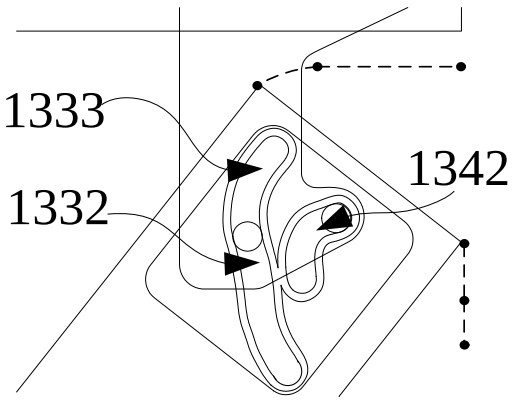

FIG. 16

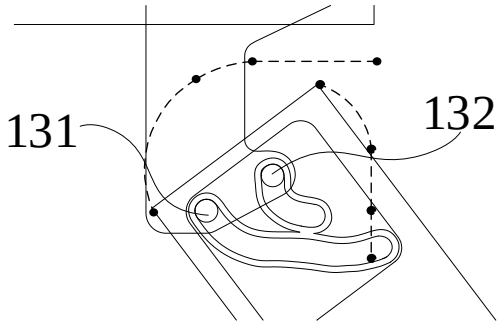

FIG. 17

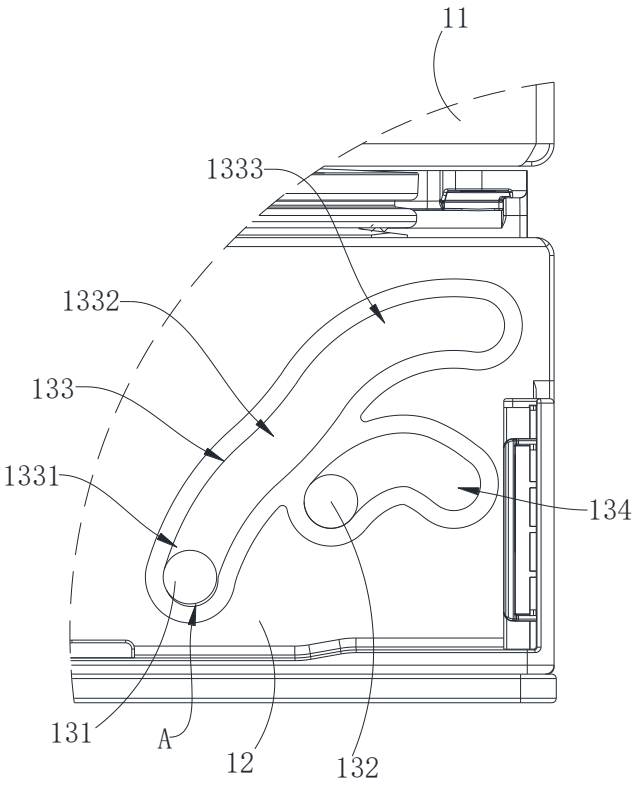

FIG. 18

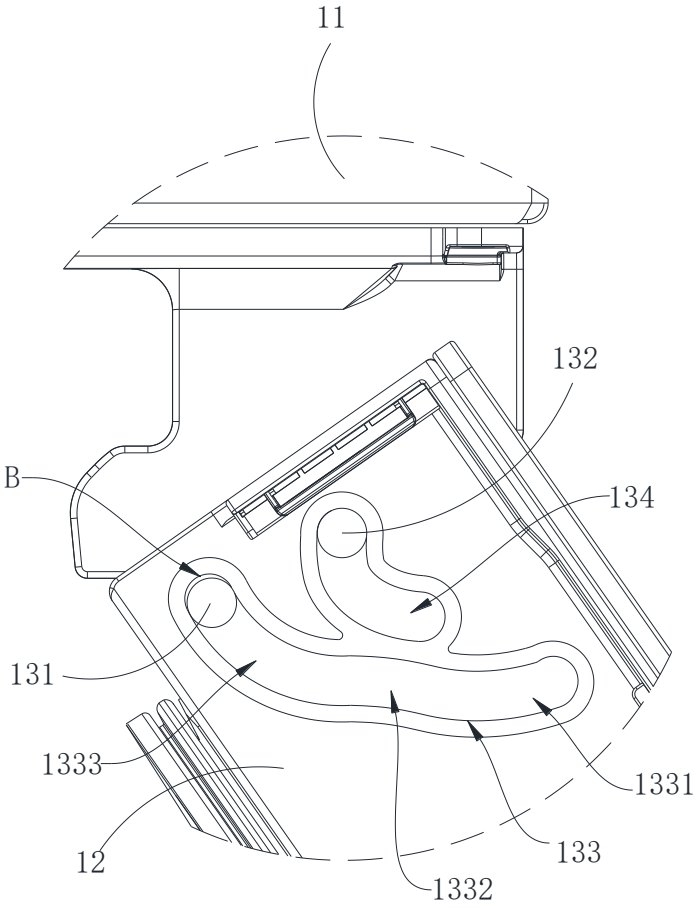

FIG. 19