[fig.1]

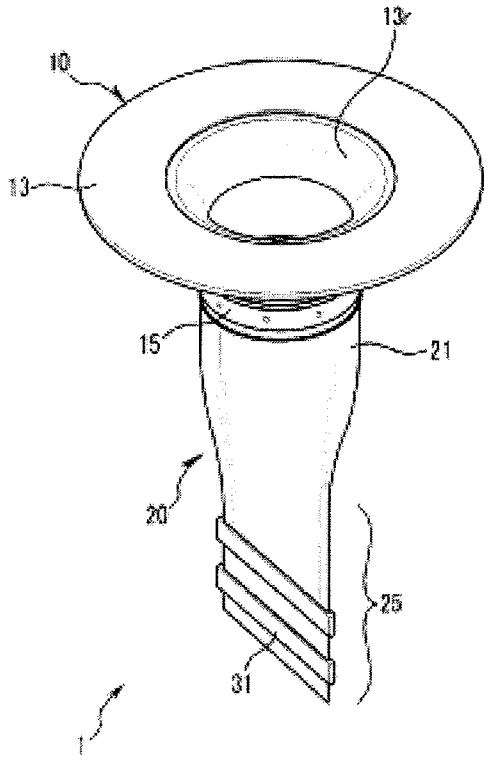

[fig.2]

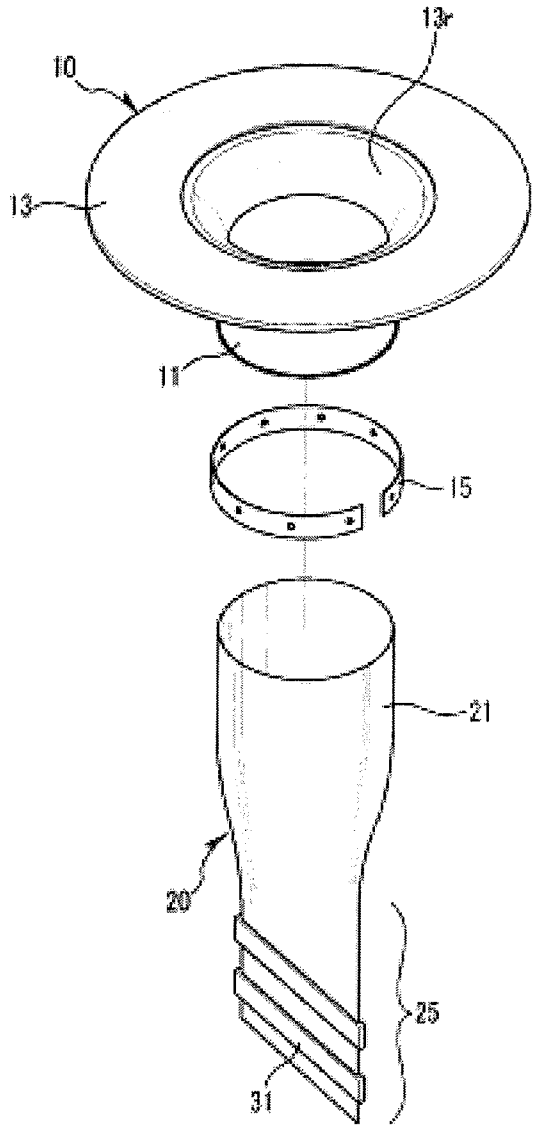

[fig.3]

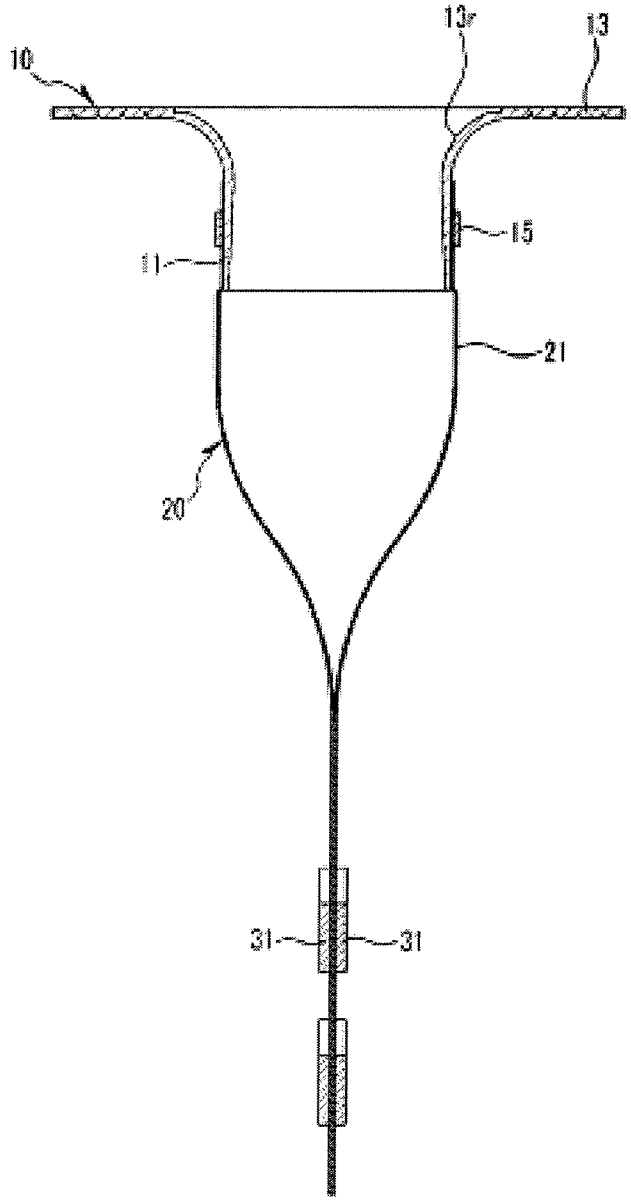

[fig.4]

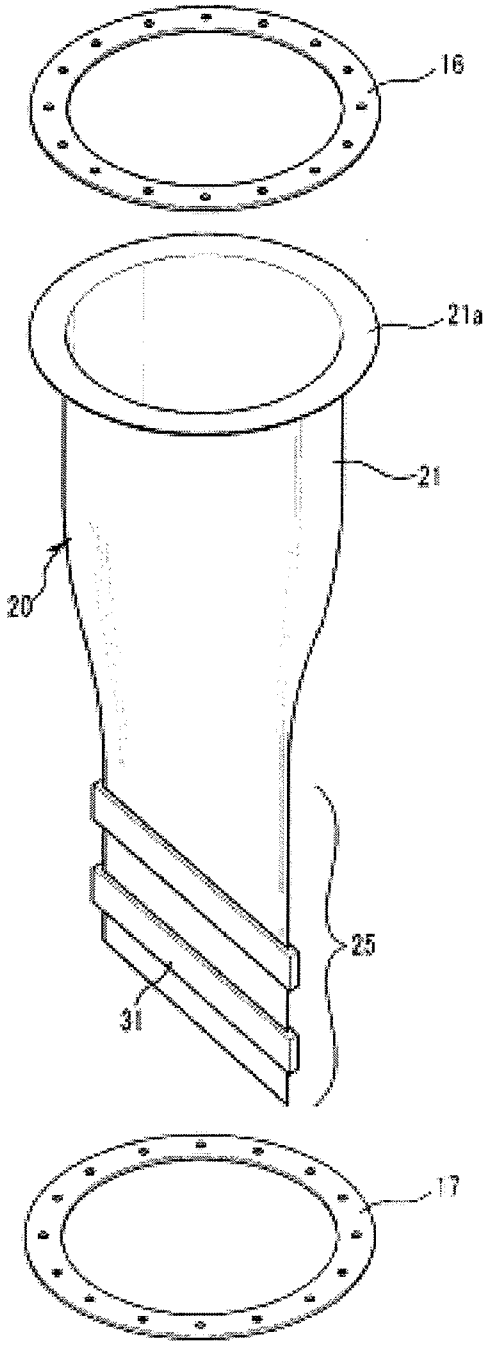

[fig.5]

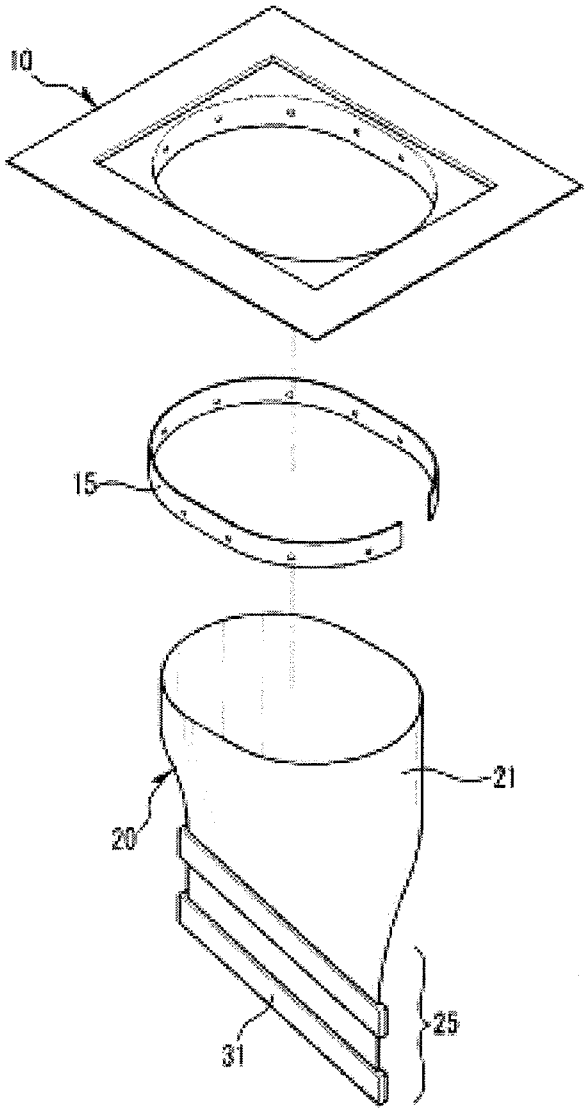

[fig.6]

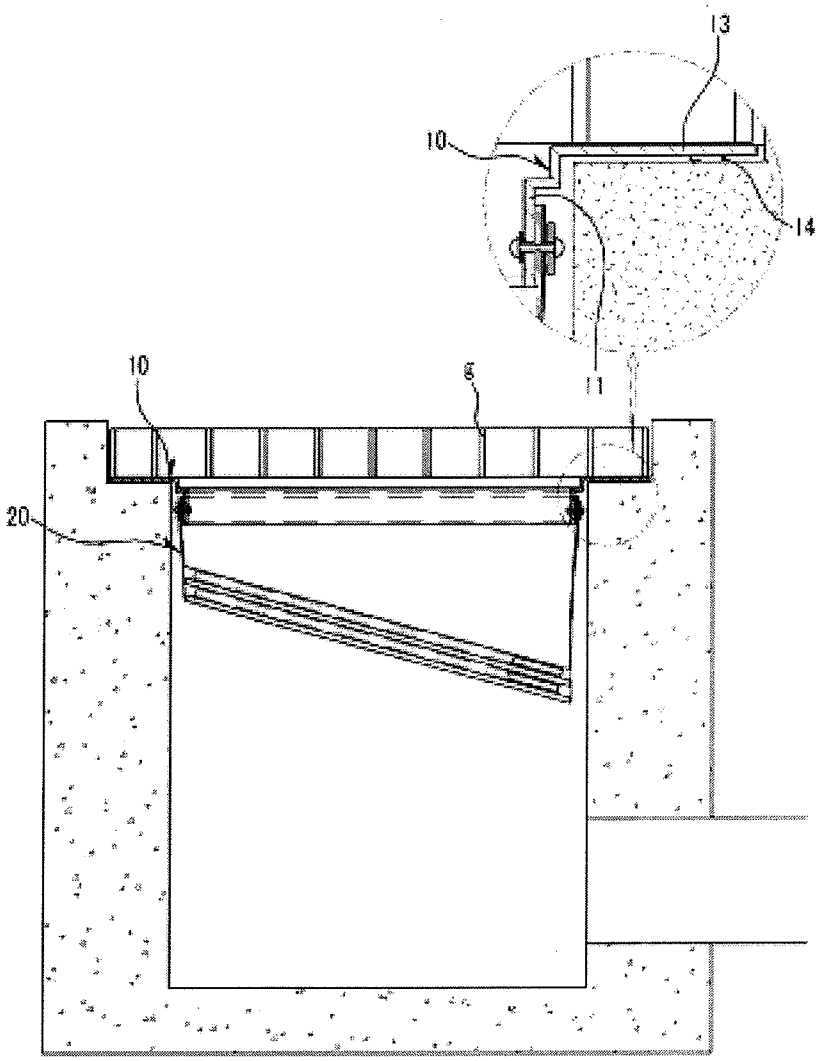

[fig.7]

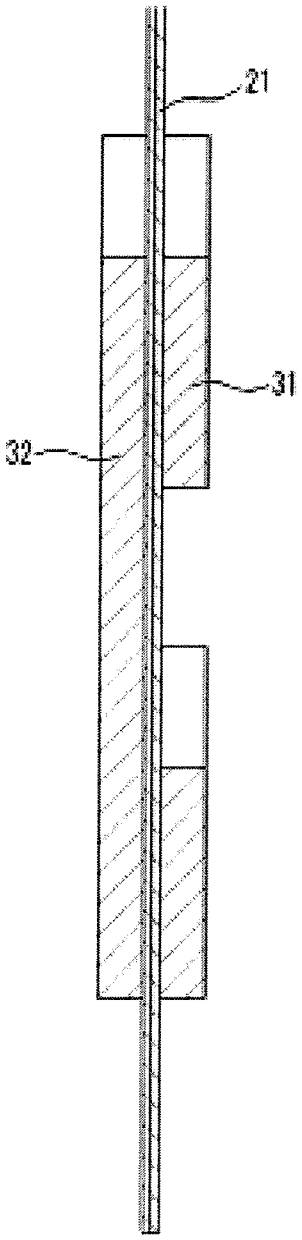

[fig.8]

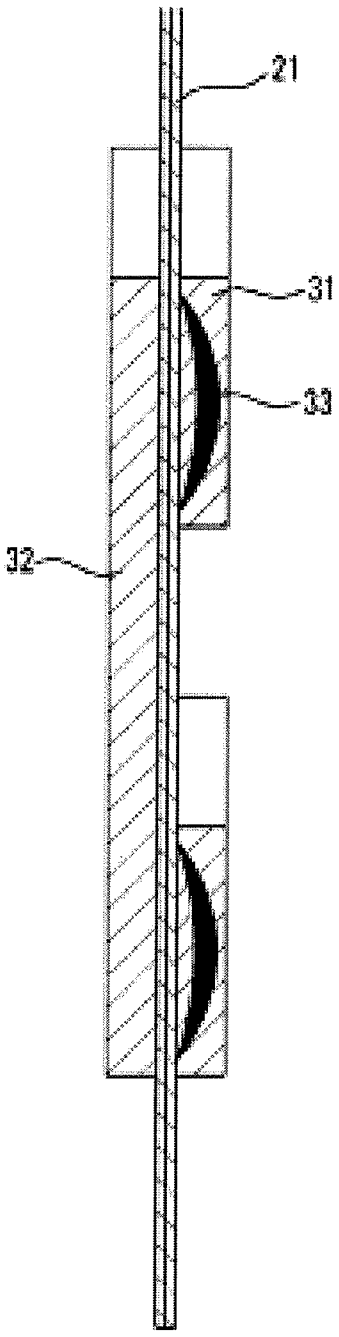

[fig.9]

