Fig.1

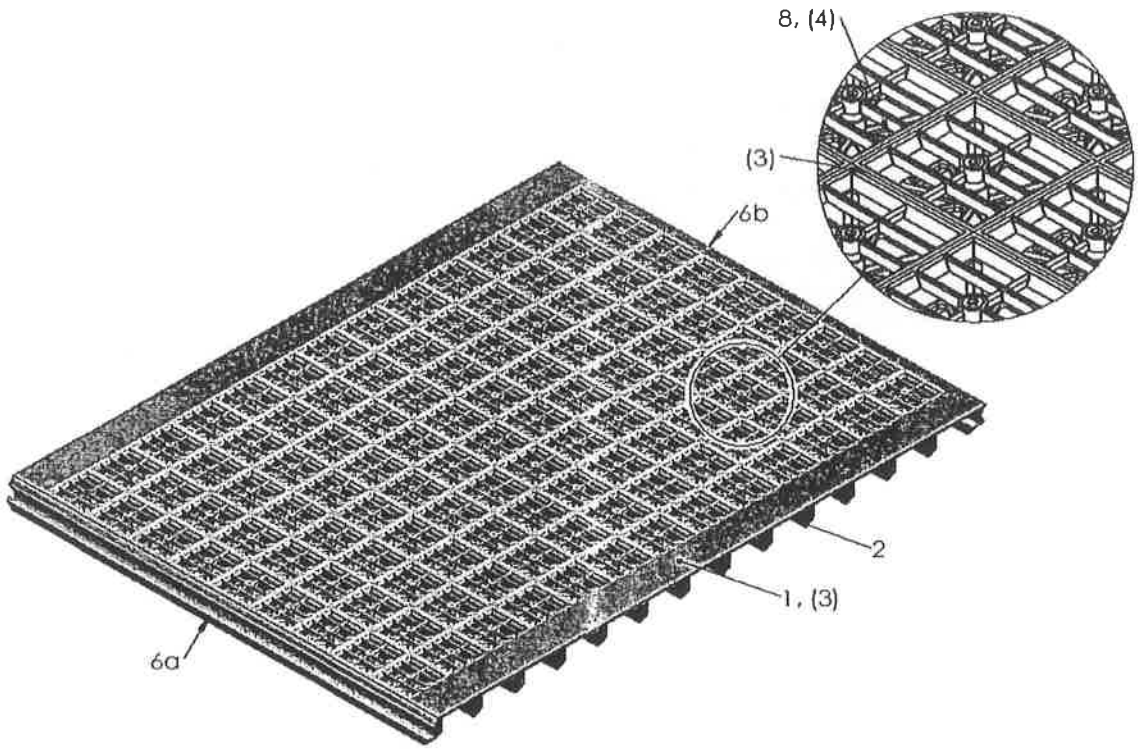

Fig. 2

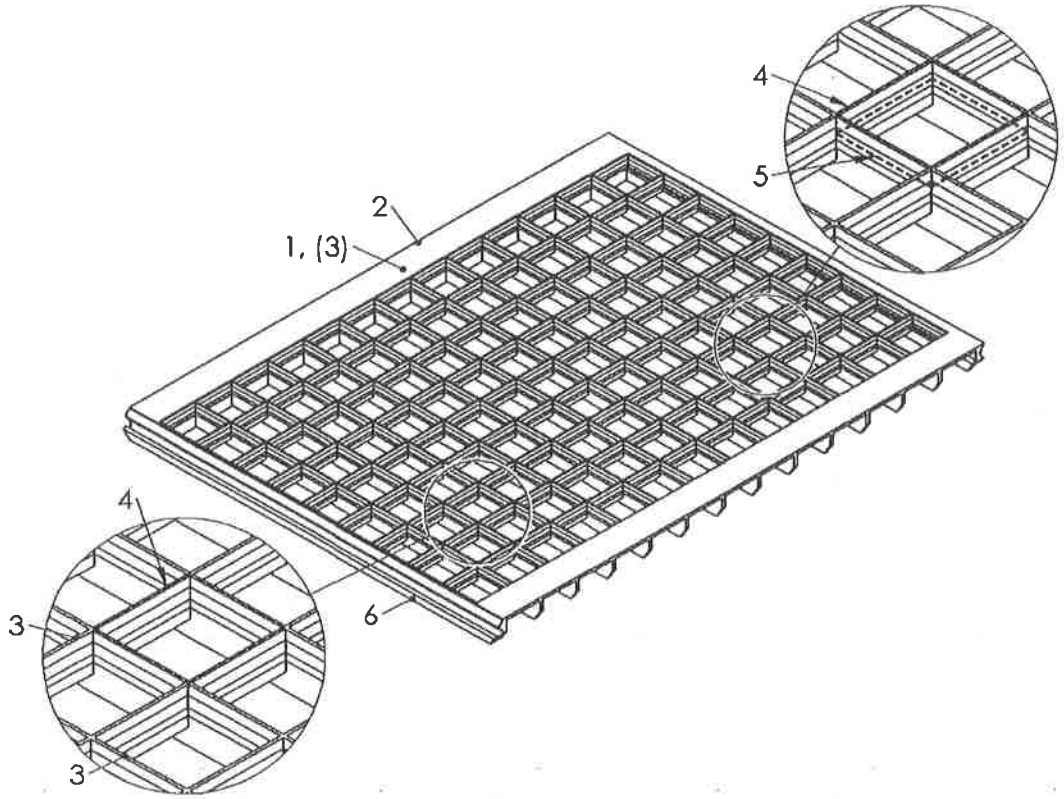

Fig. 3a and 3c (enlarged portion)

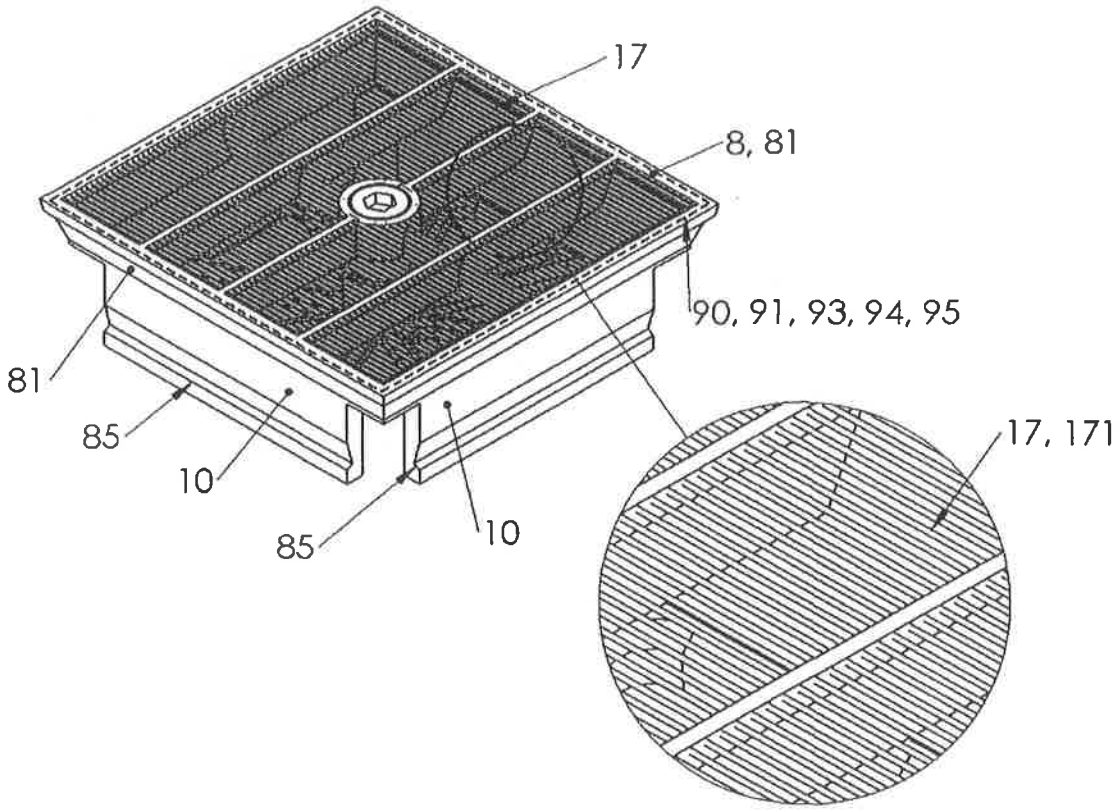

Fig. 3b

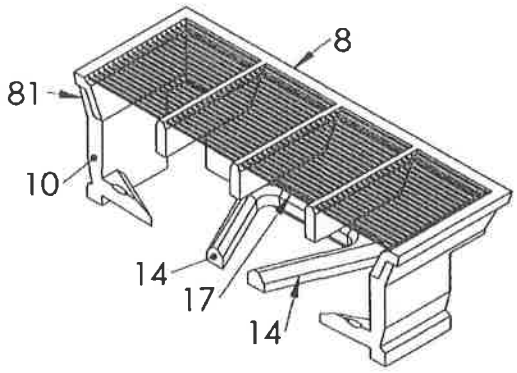

Fig. 4

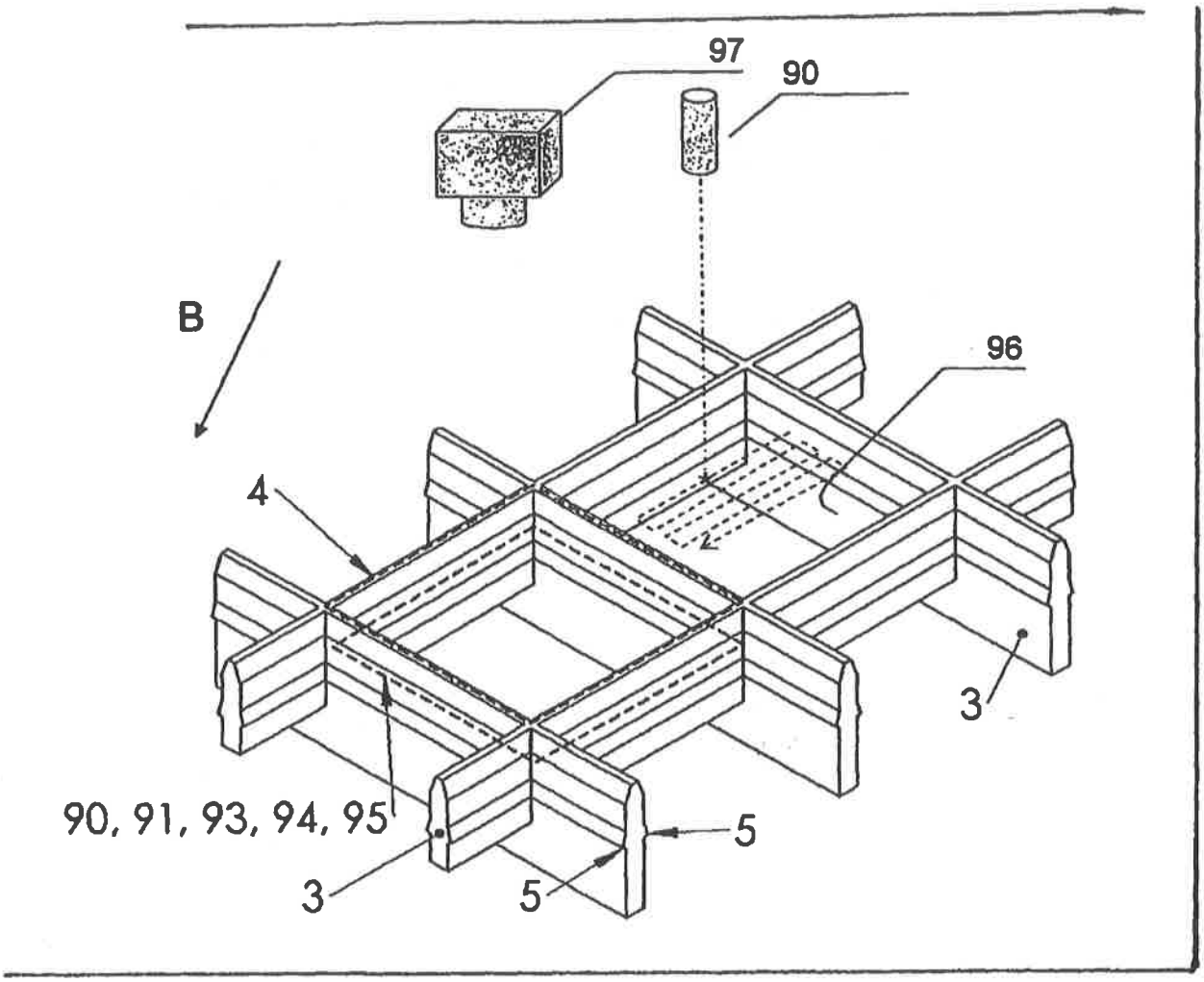

Fig. 5a

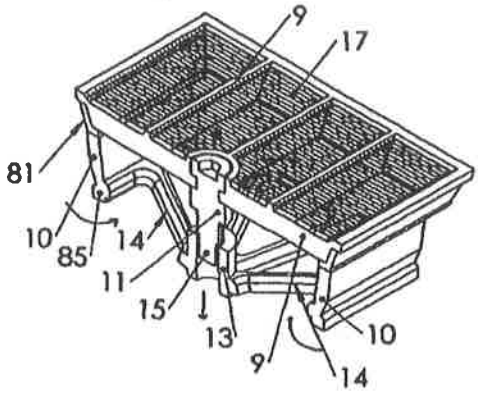

Fig. 5b

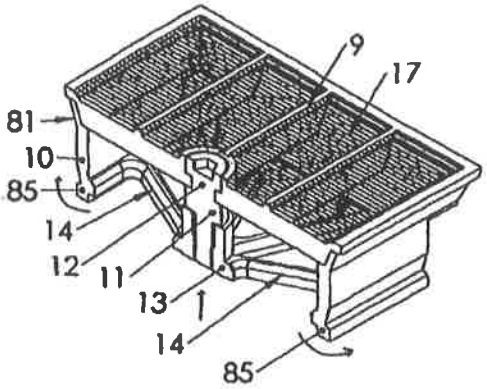

3)

Fig. 5c

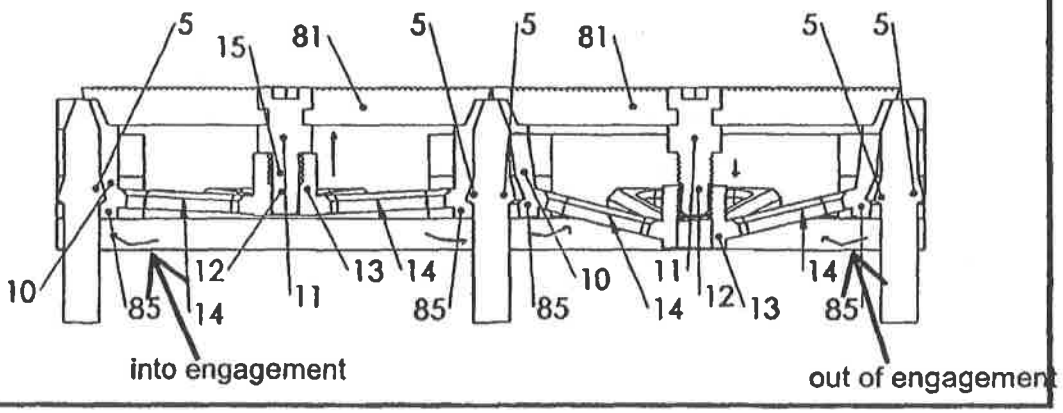

Fig. 5d

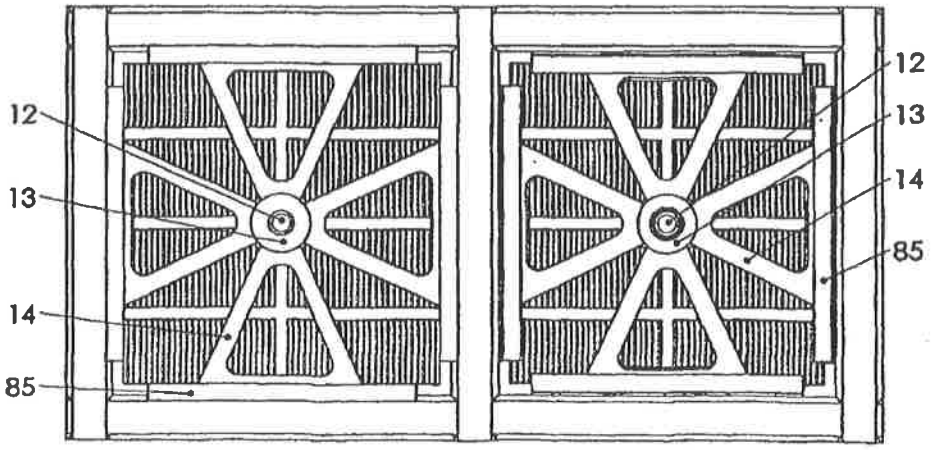

Fig. 6a

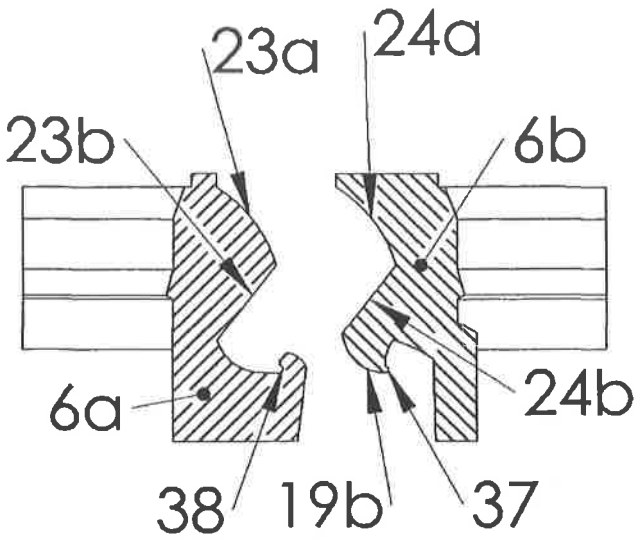

Fig. 6b

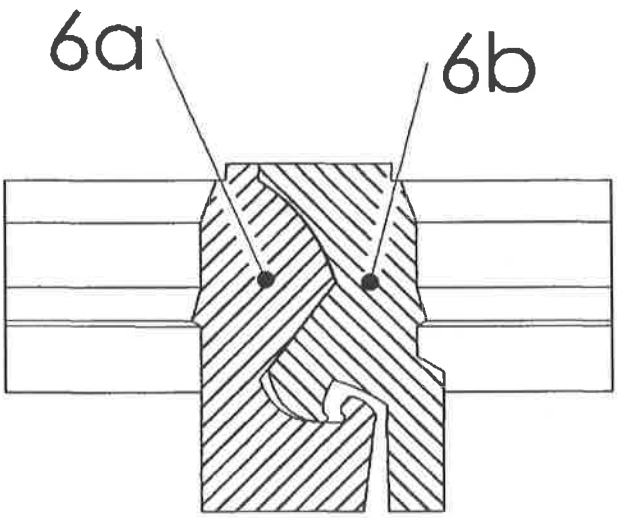

Fig. 6c

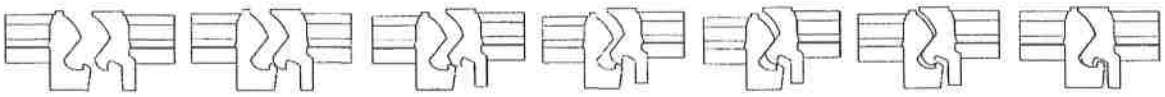

Fig. 6d

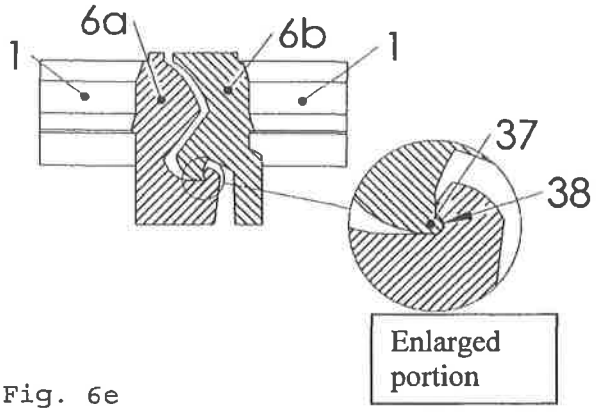

Fig. 6e

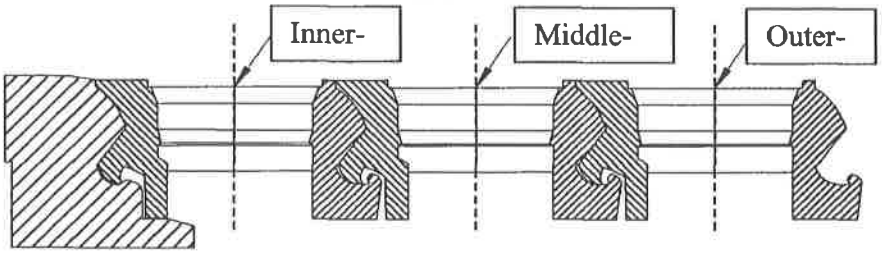

Fig. 6f

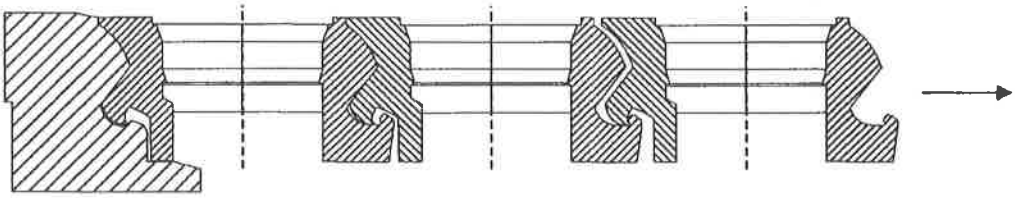

Fig. 6g

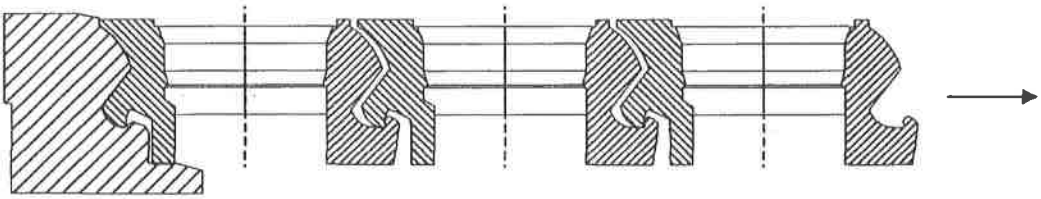

Fig. 6h

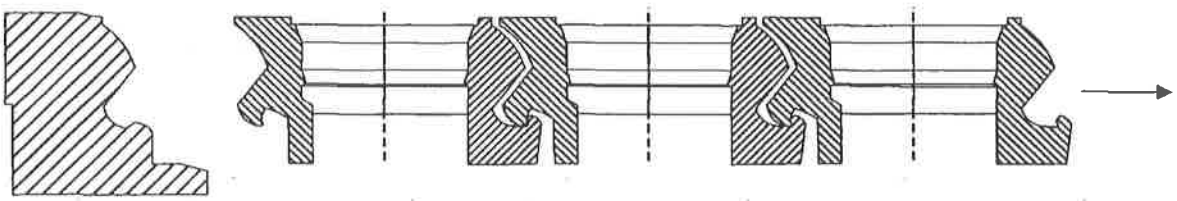

Fig. 7a

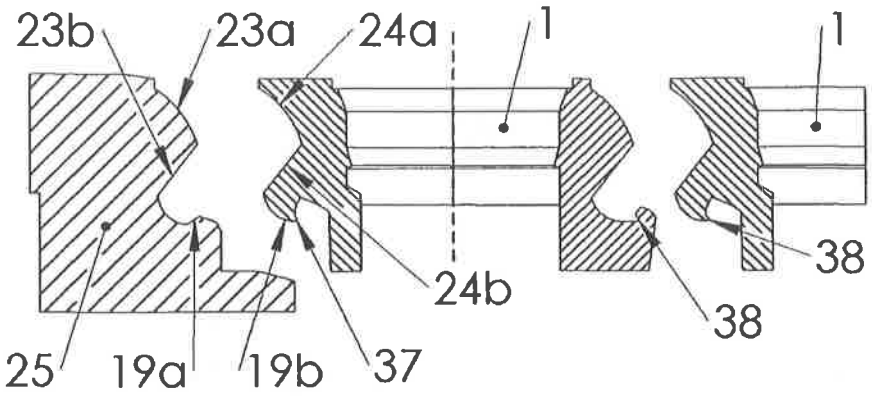

Fig. 7b

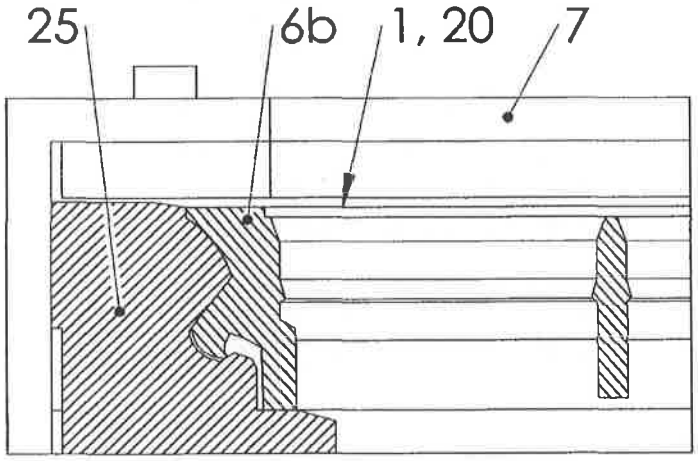

Fig. 7c

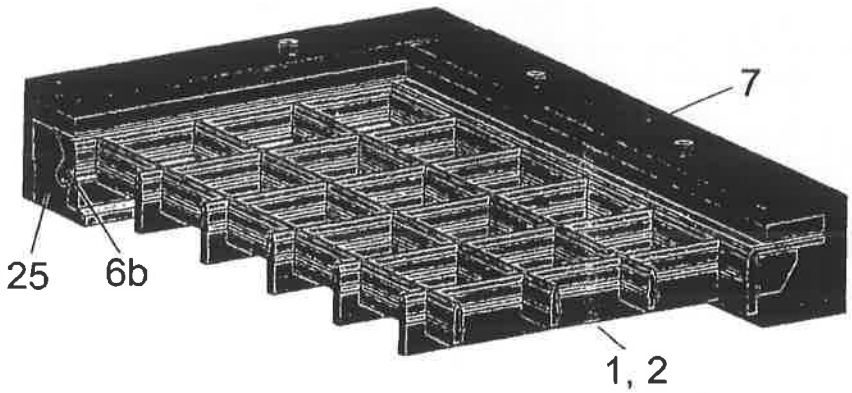

Fig. 8

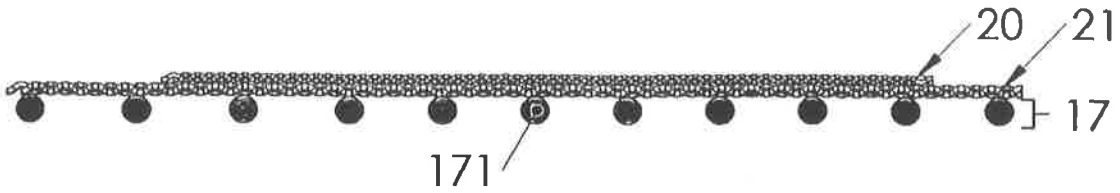

Fig. 9a

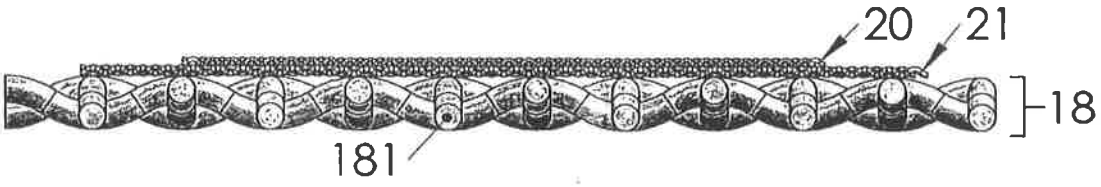

Fig. 9b

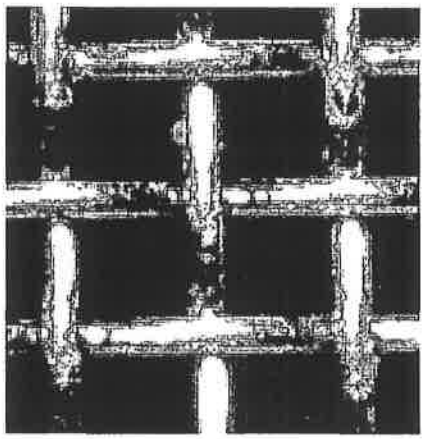

Fig. 9c

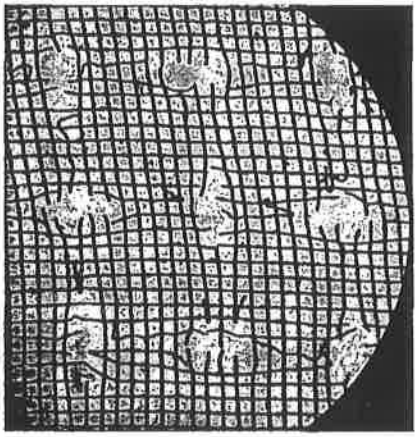

Fig. 9d

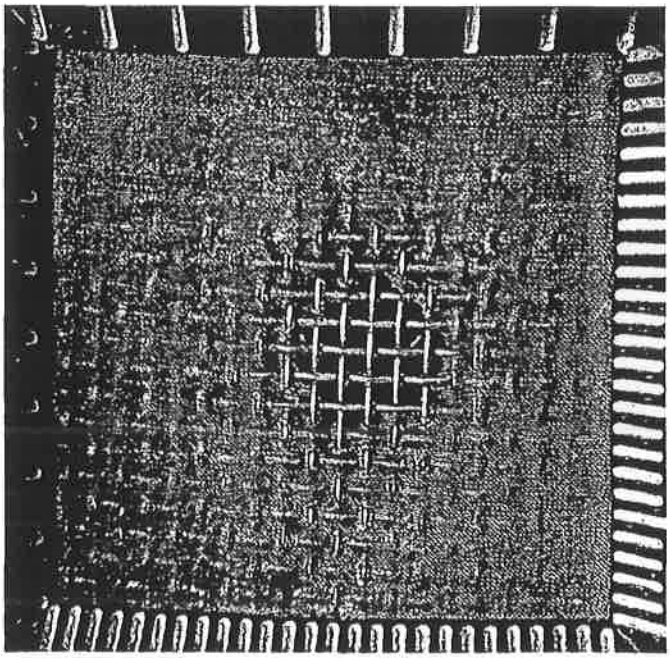

Fig. 10a

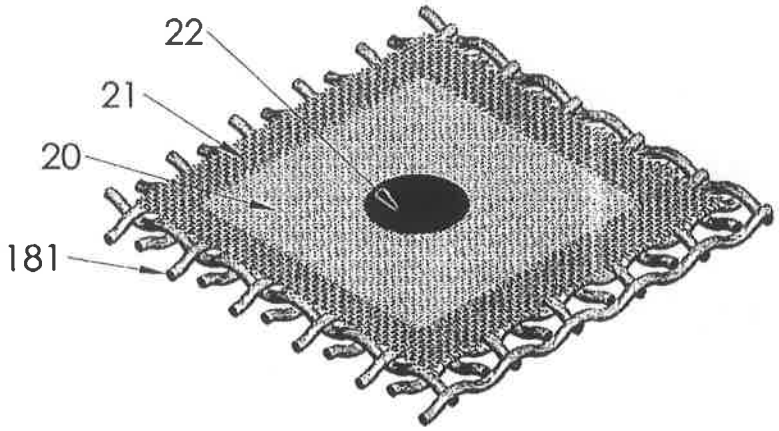

Fig. 10b

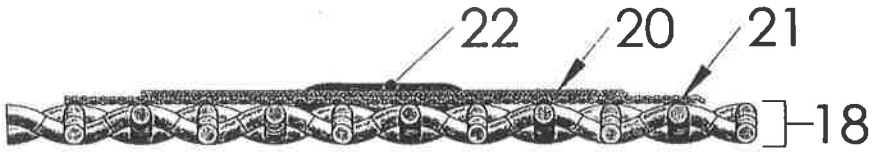

Fig. 10c

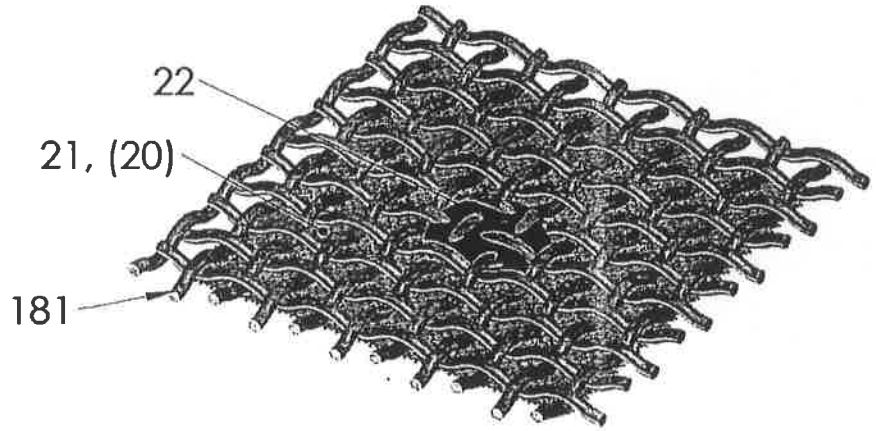

Fig. 10d

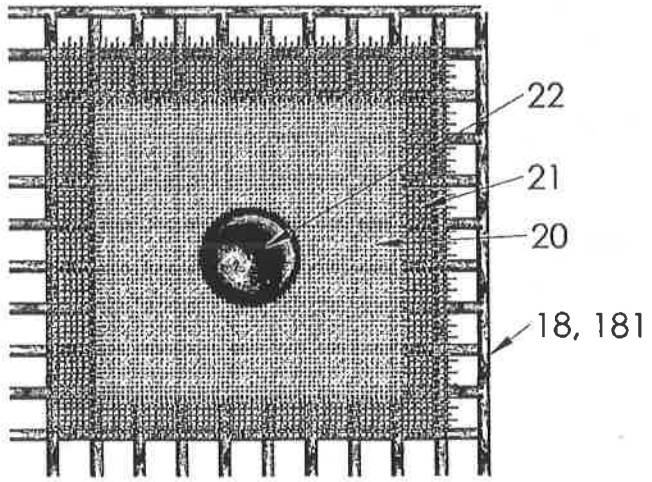

Fig. 10e

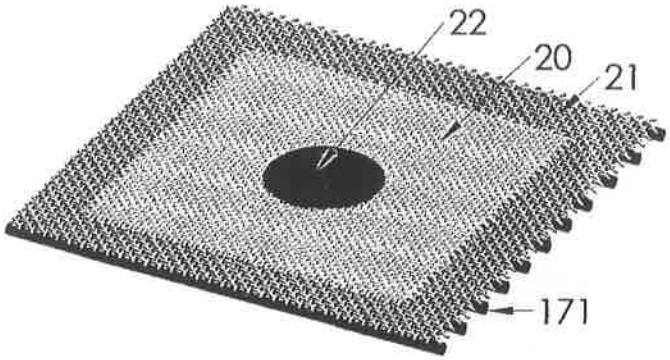

Fig. 10f

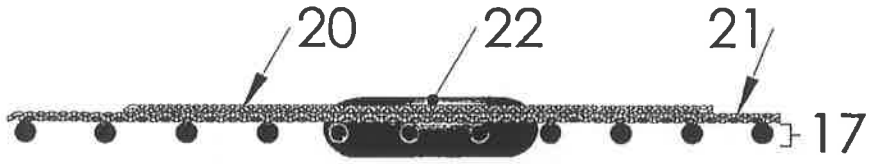

Fig. 10g

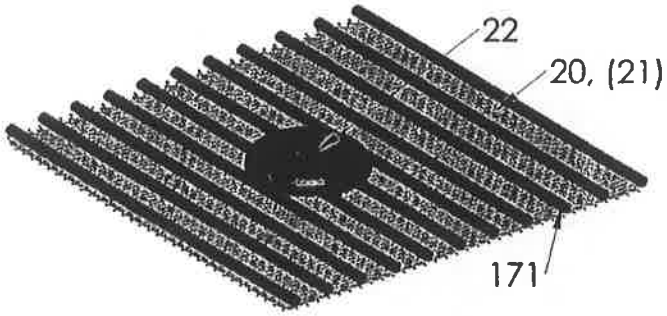

Fig. 10h

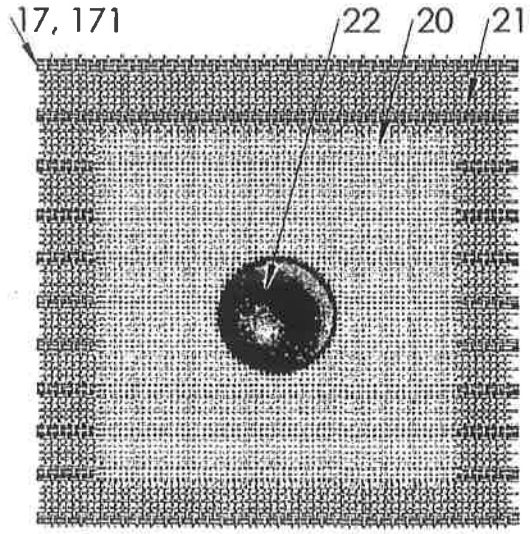

Fig. 11a

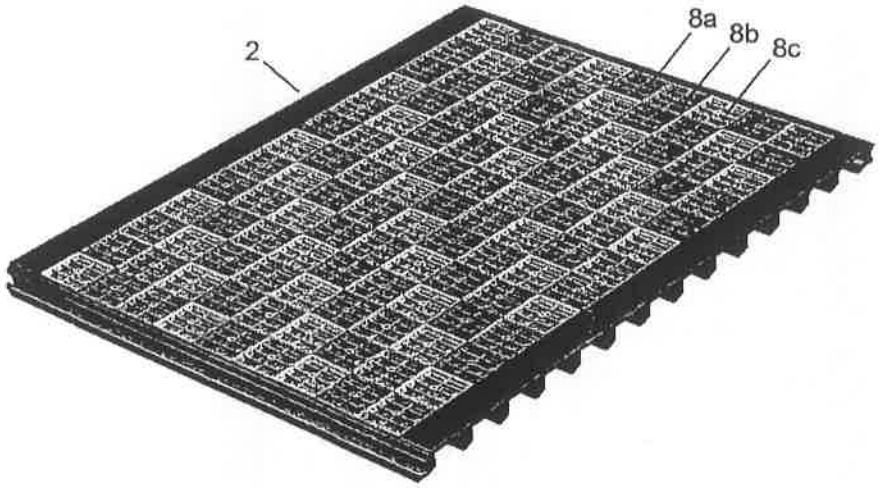

Fig. 11b

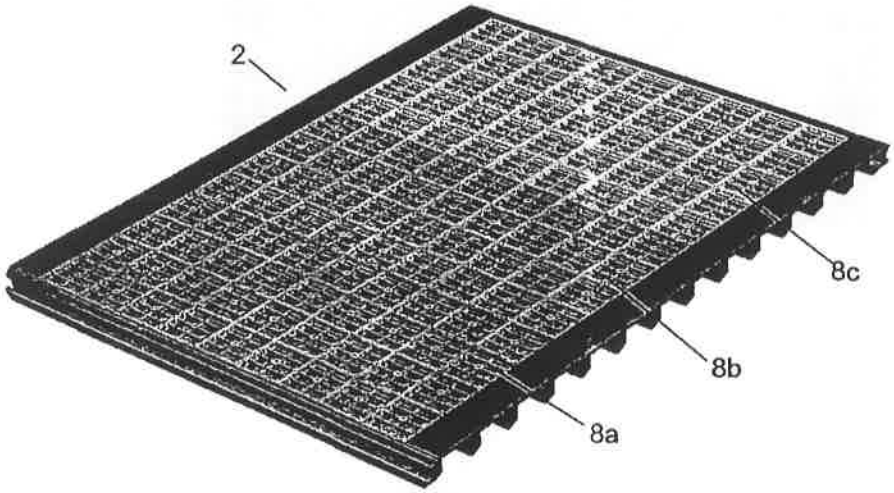

Fig. 11c

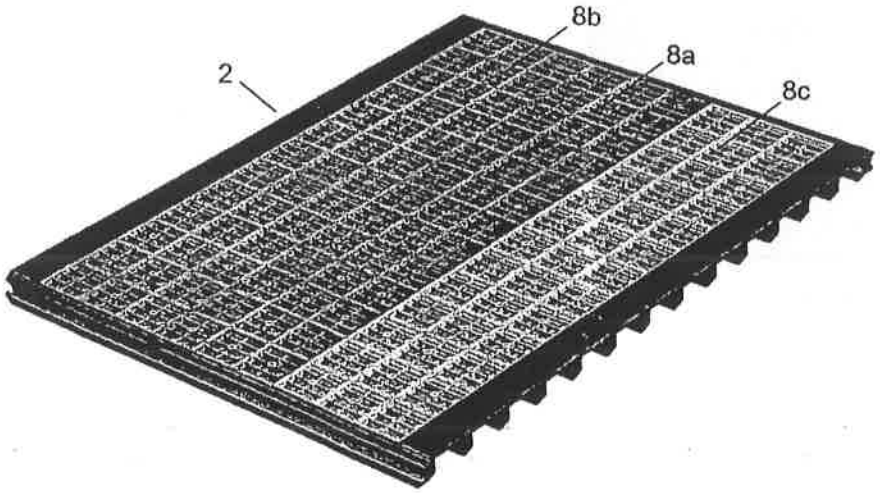

Fig. 12

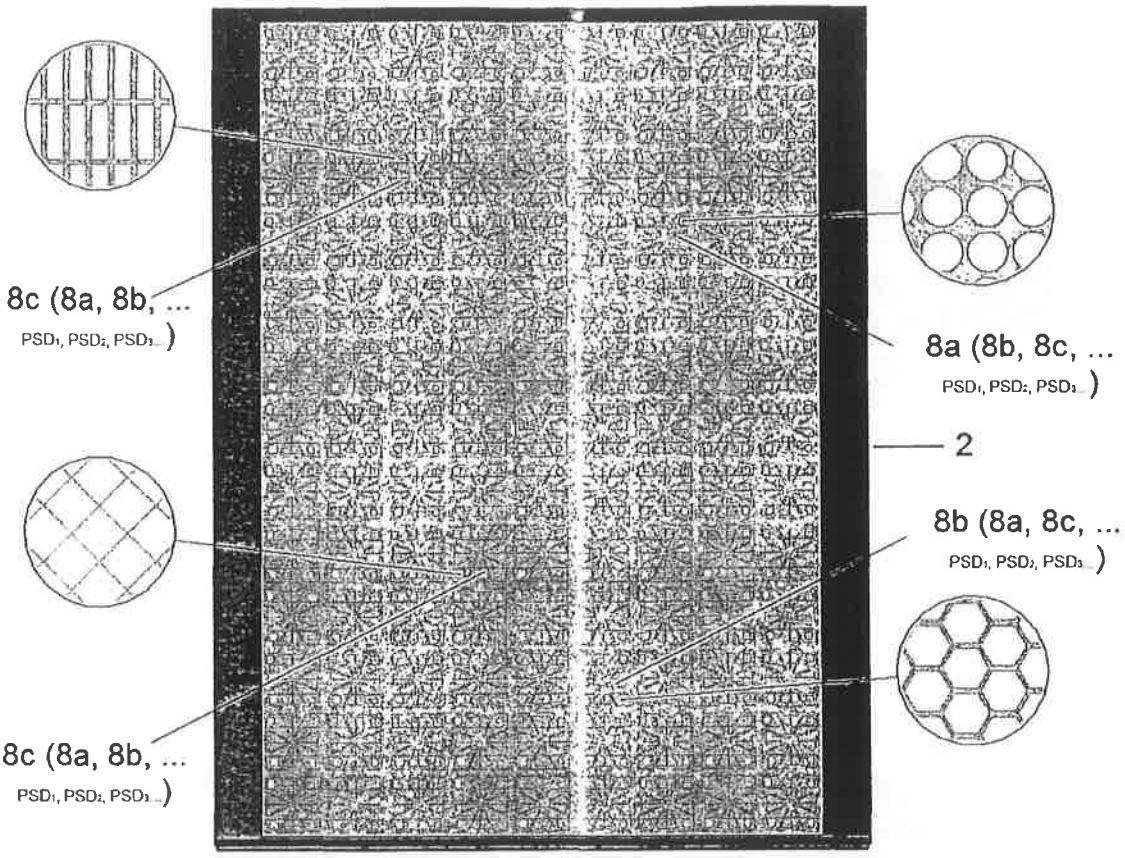
8c (8a, 8b, ...
PSD1, PSD2, PSD3...)
8a (8b, 8c, ...
PSD1, PSD2, PSD3...)
2
8b (8a, 8c, ...
PSD1, PSD2, PSD3...)
8c (8a, 8b, ...
PSD1, PSD2, PSD3...)

Fig. 13

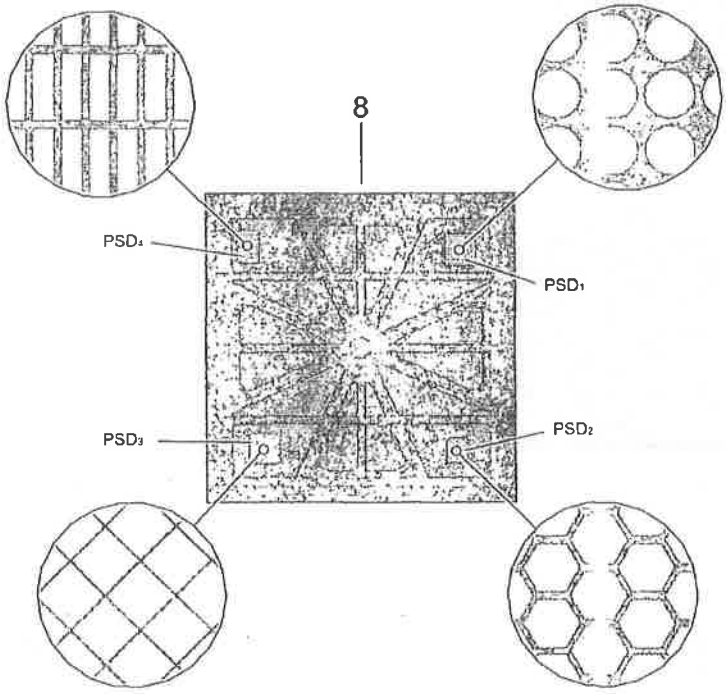
8
PSD4
PSD1
PSD3
PSD2

Fig. 14a

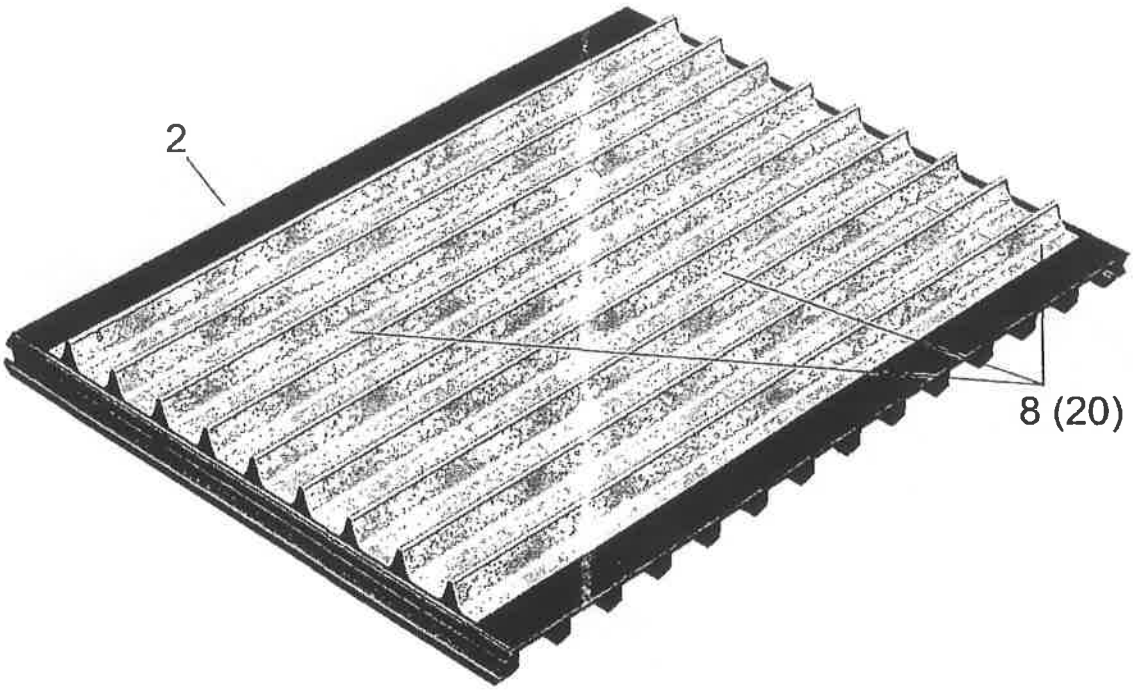

Fig. 14b

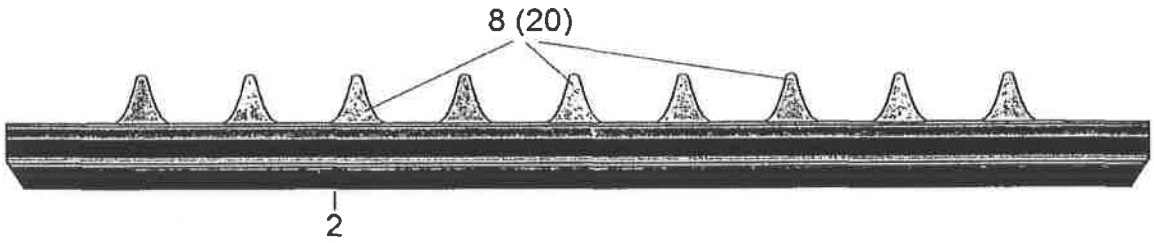

Fig. 14c

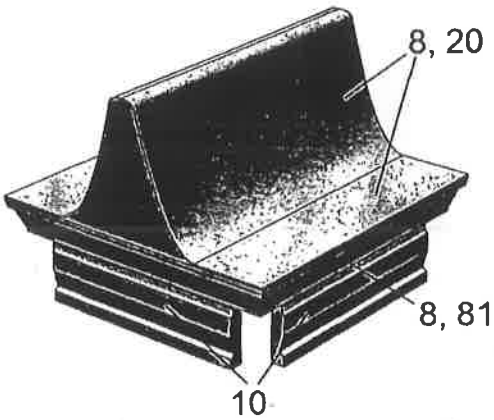

Fig. 14d

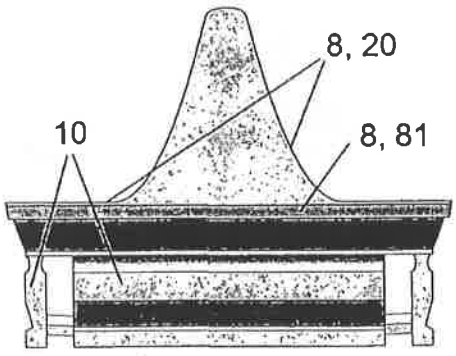

Fig. 15a

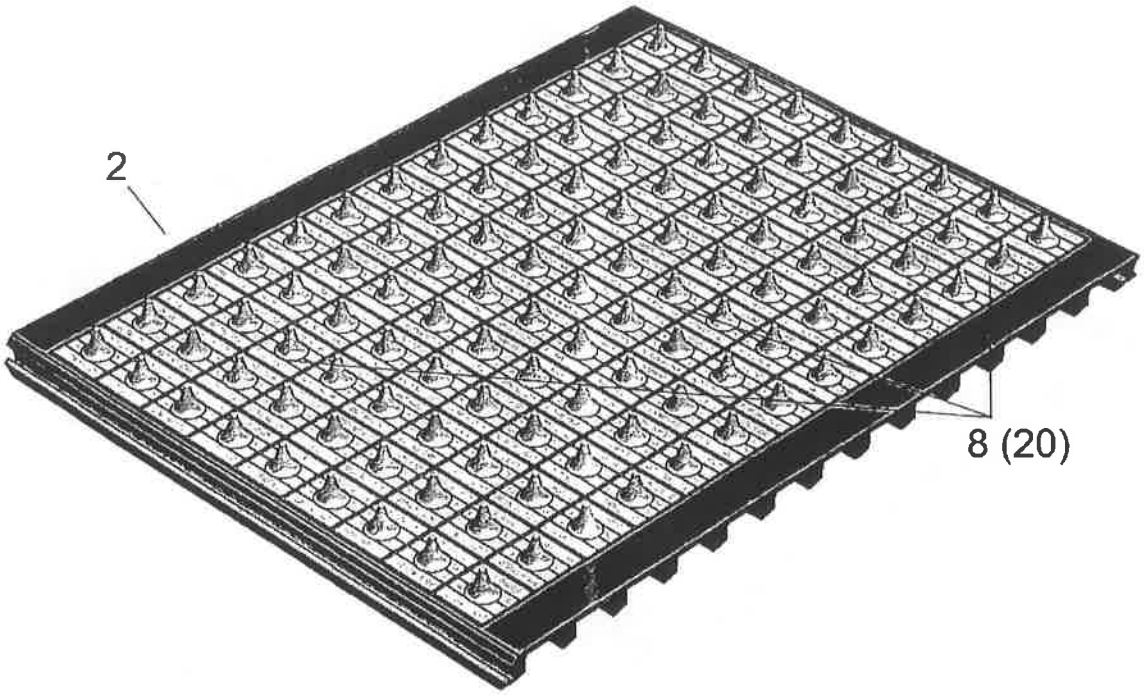

Fig. 15b

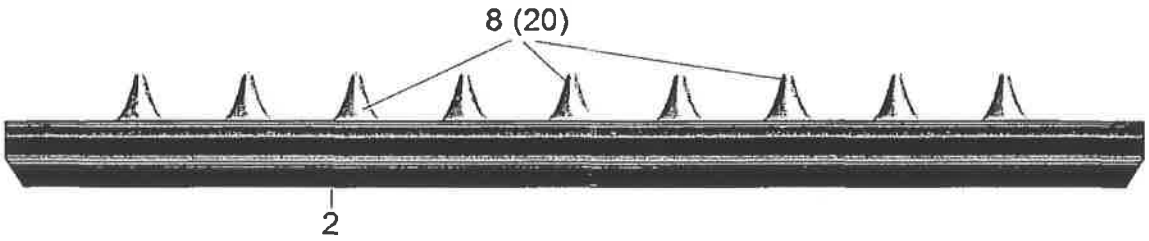

Fig. 15c

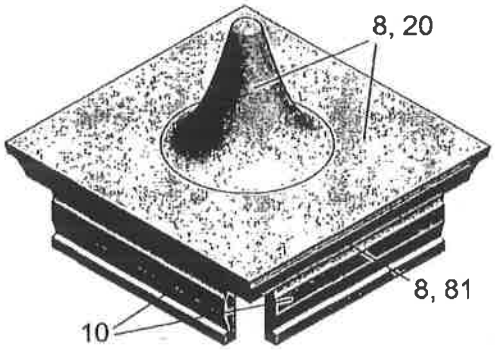

Fig. 15d

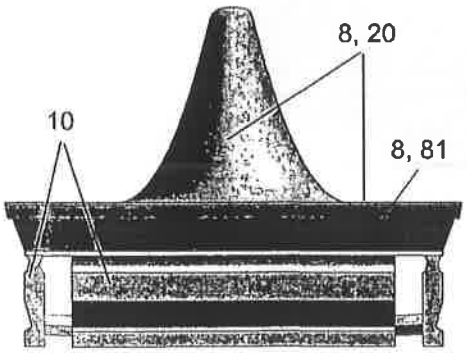

Fig. 16a

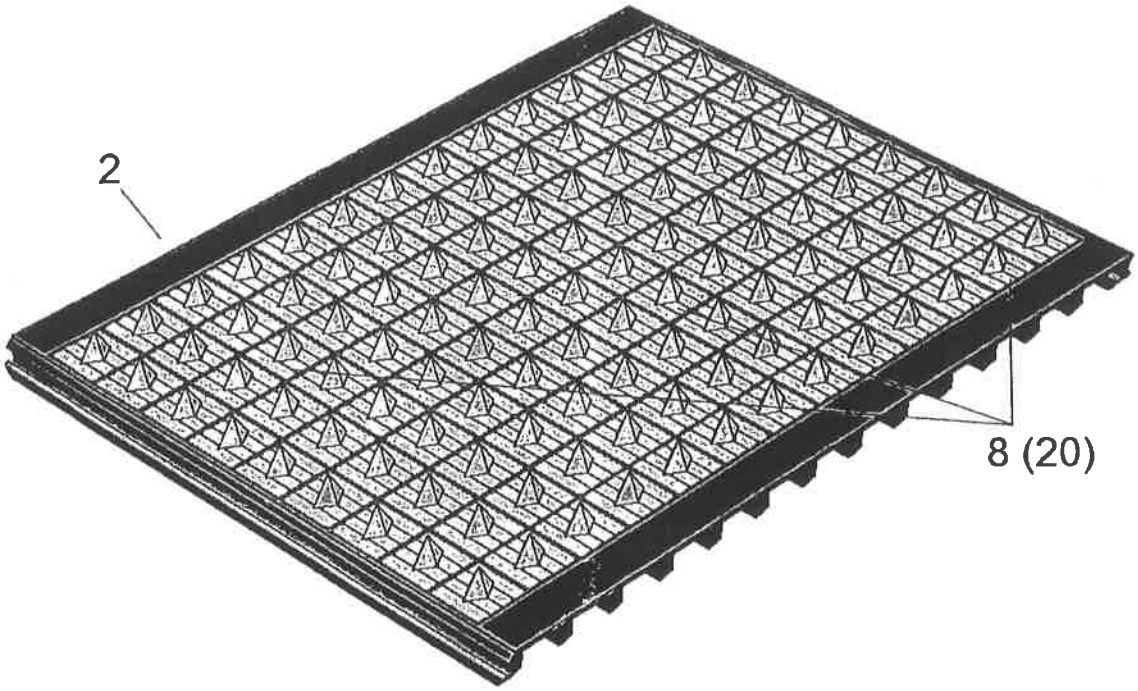

Fig. 16b

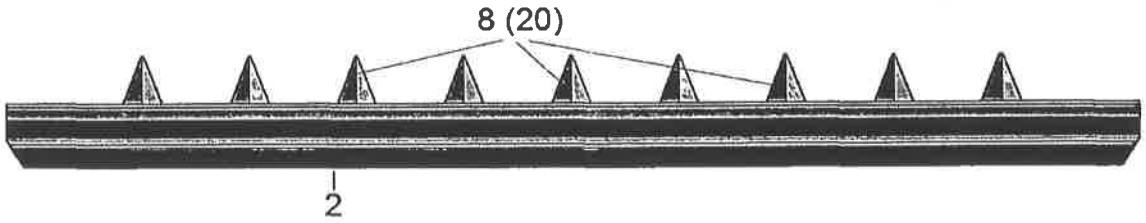

Fig. 16c

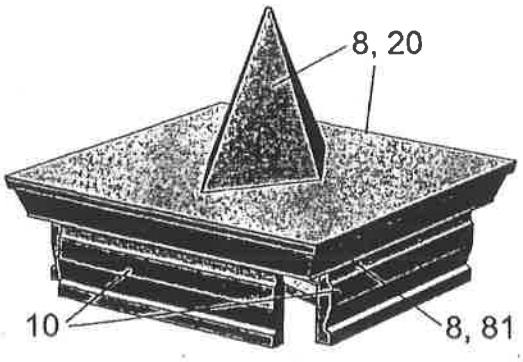

Fig. 16d

