FIG. 1

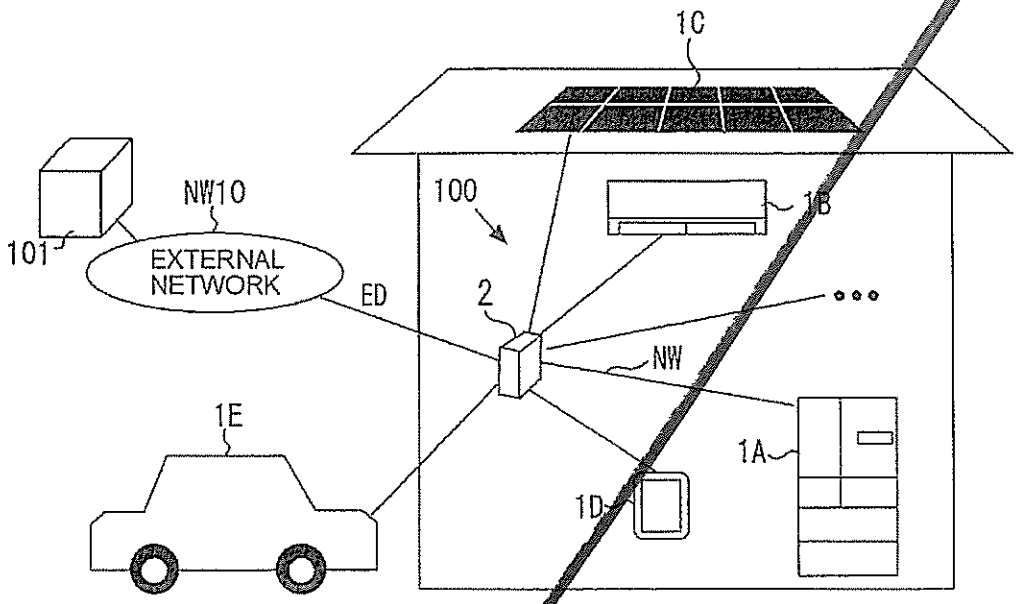
1C
NW10
101
EXTERNAL NETWORK
ED
100
1B
2
NW
1E
1A
1D

FIG. 2

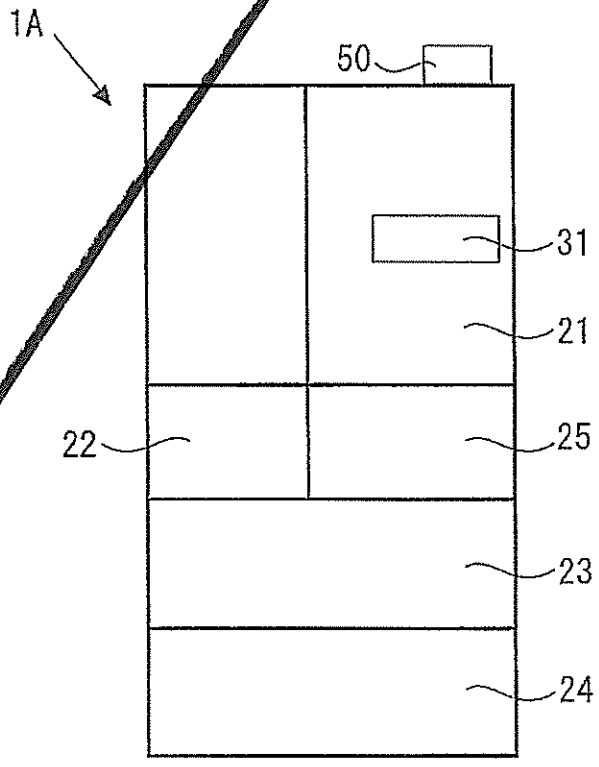
1A
50
31
21
22
25
23
24

FIG. 1

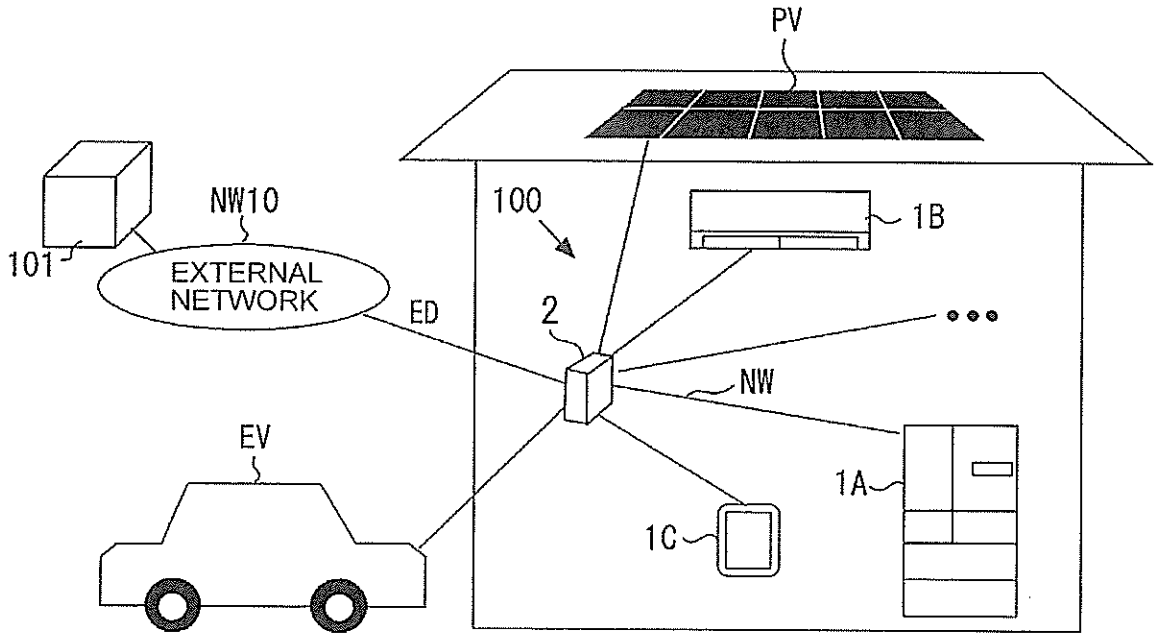
PV
NW10
101
EXTERNAL NETWORK
ED
100
1B
2
NW
EV
1A
1C

FIG. 2

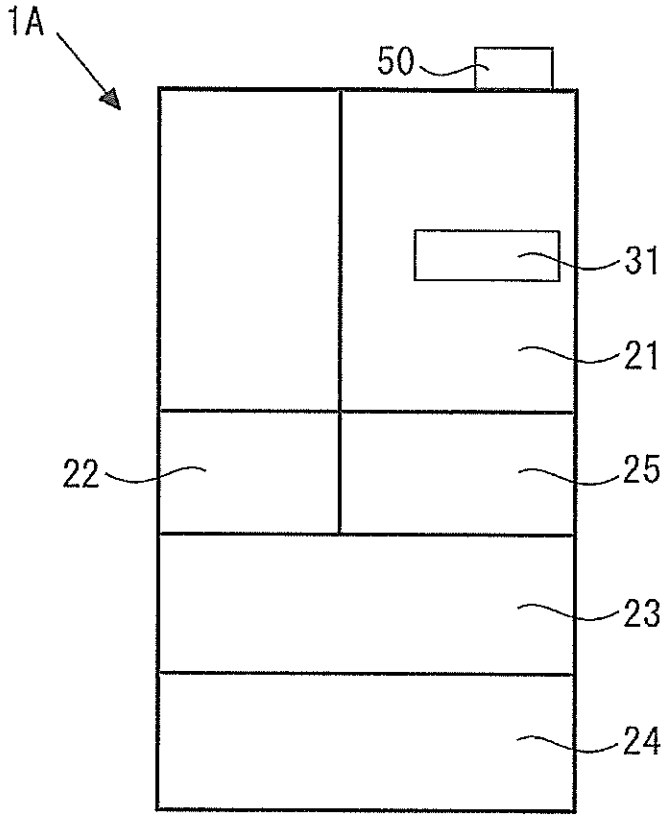
1A
50
31
21
22
25
23
24