FIG. 3

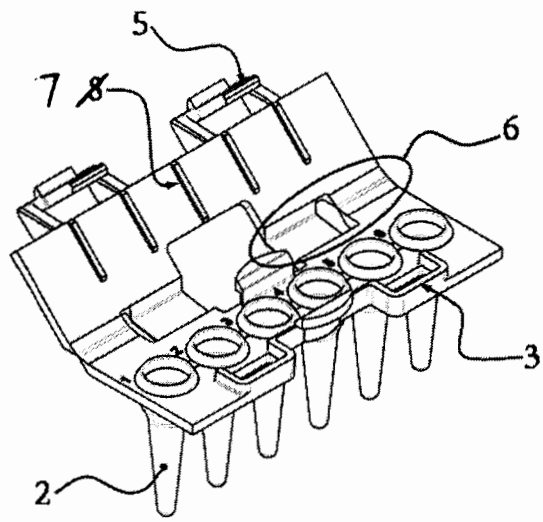

5

FIG. 4

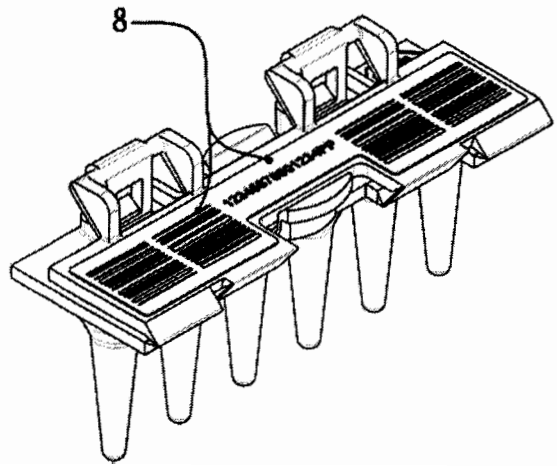

Fig. 8

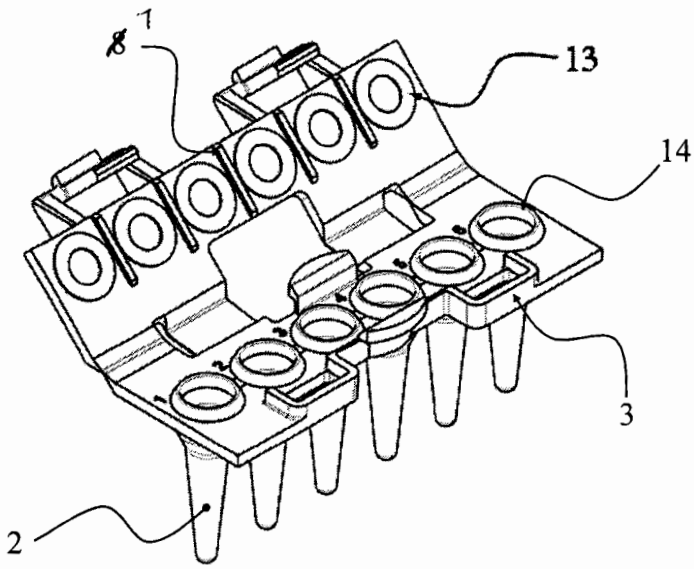

Fig. 7

A

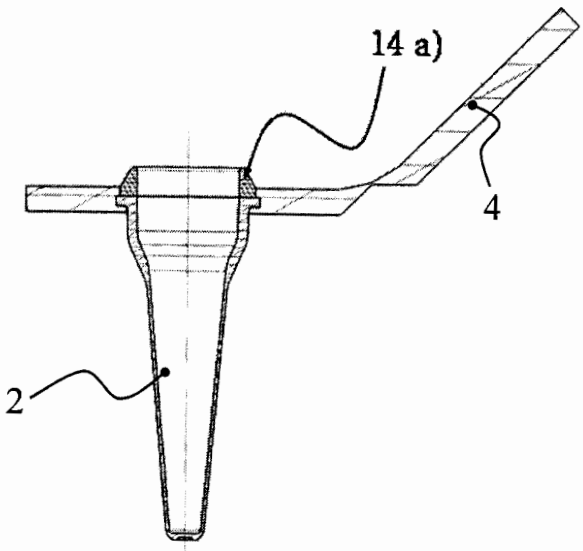

7/8B

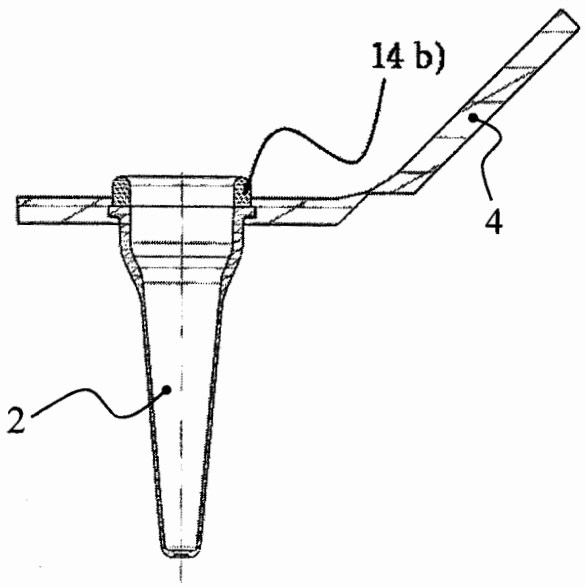

7/8C

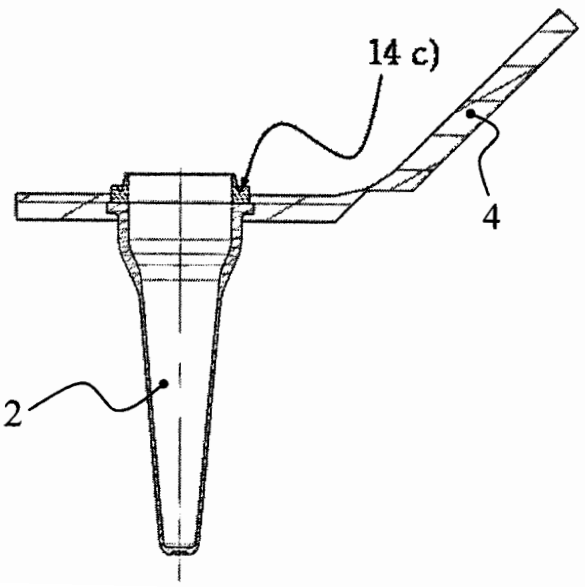

7/8D

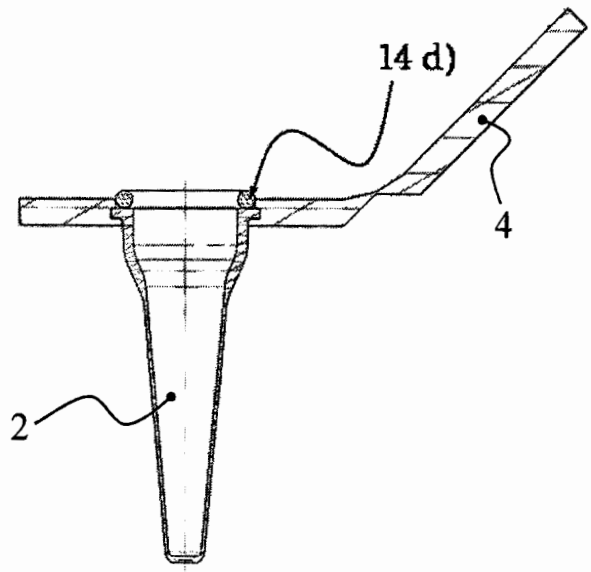

FIG. 3

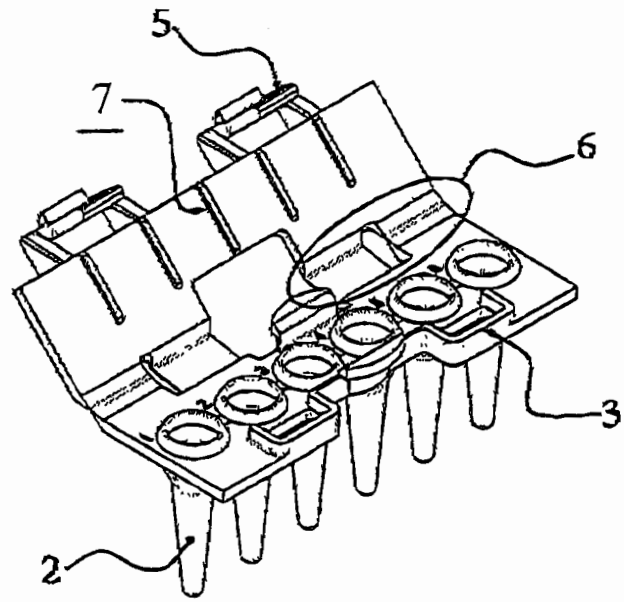

FIG. 4

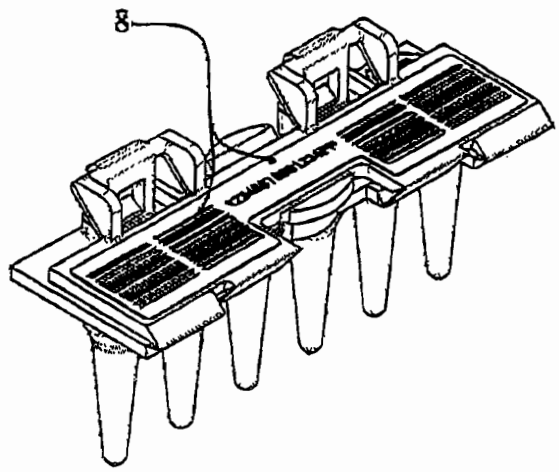

Fig.7

7A

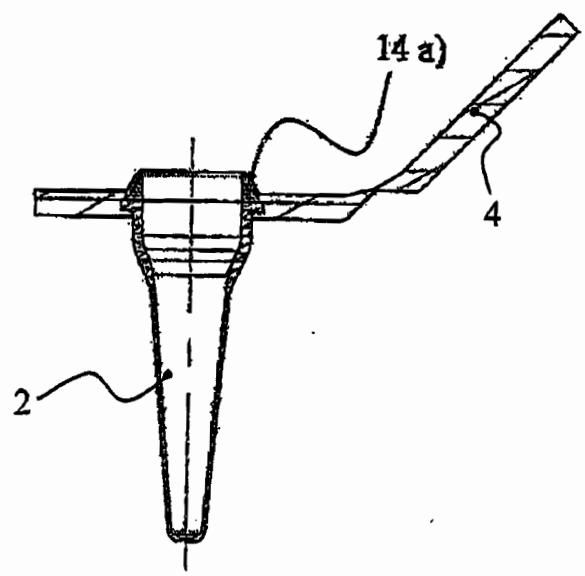

7B

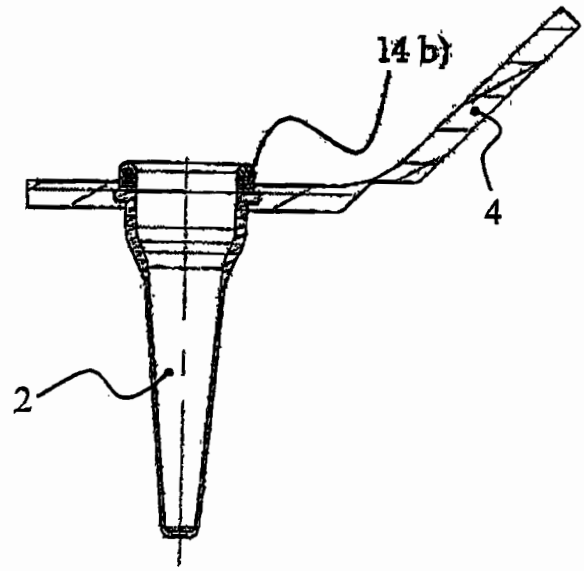

7C

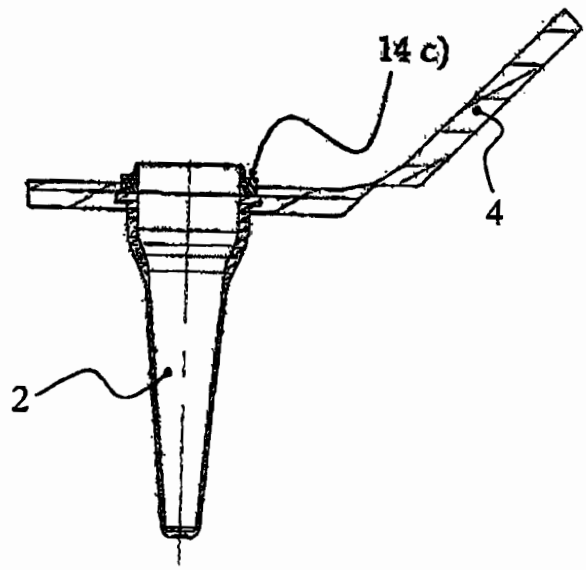

7D

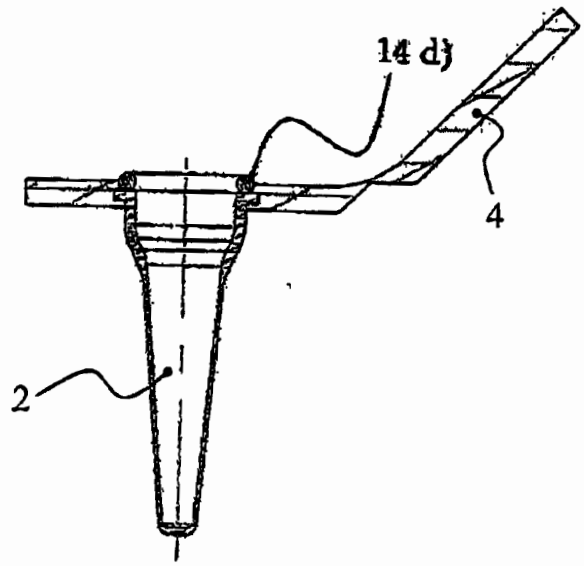

Fig. 8

