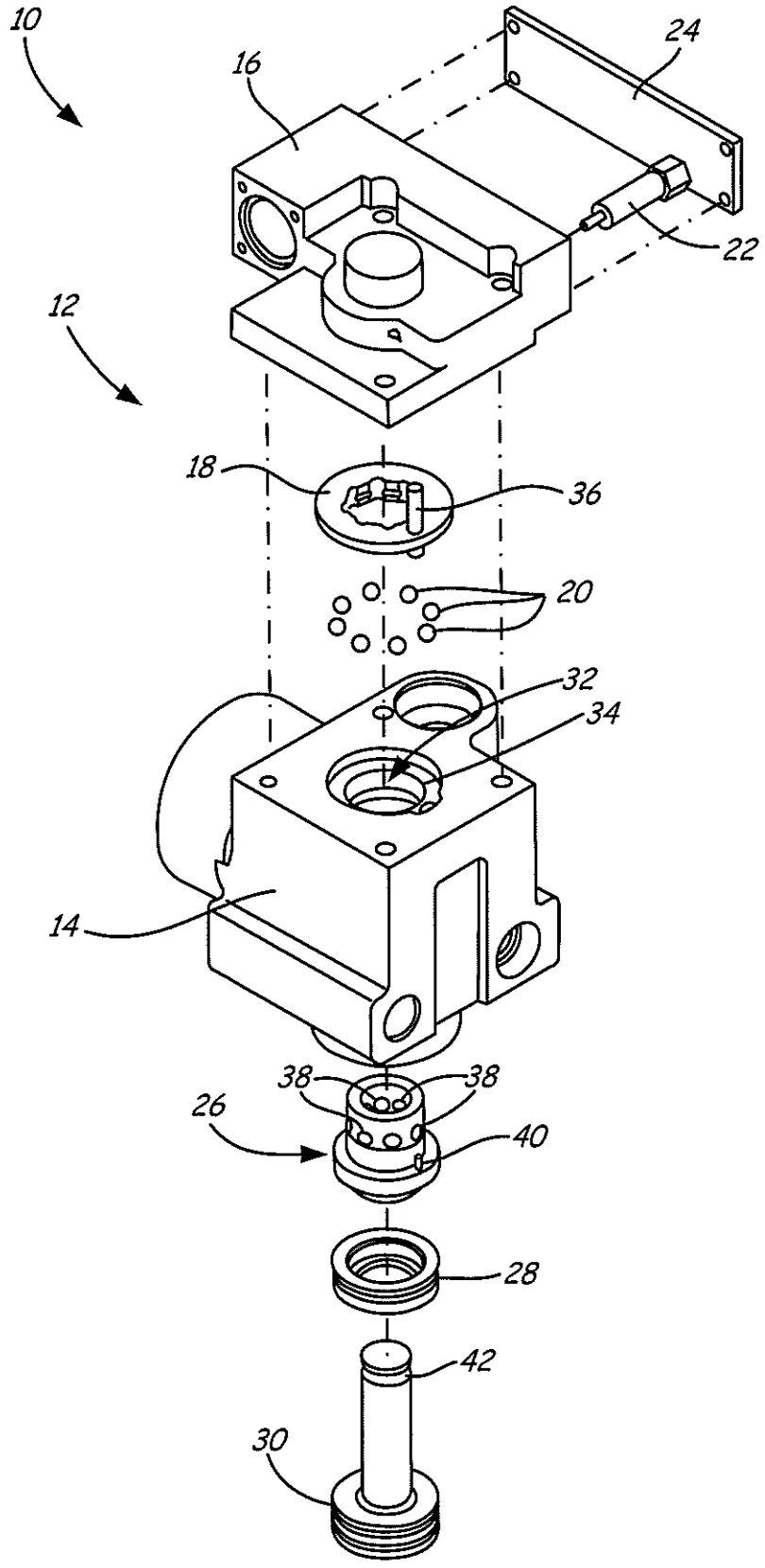

FIG. 1

FIG. 2A

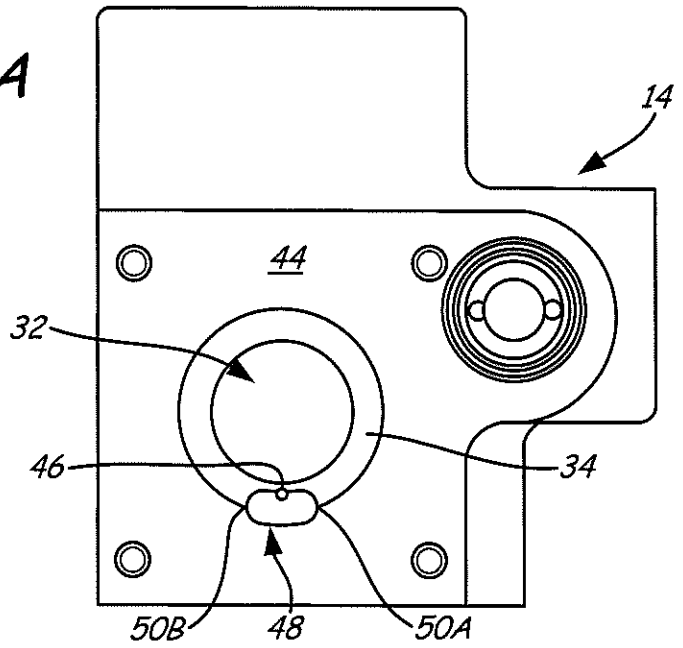

FIG. 2B

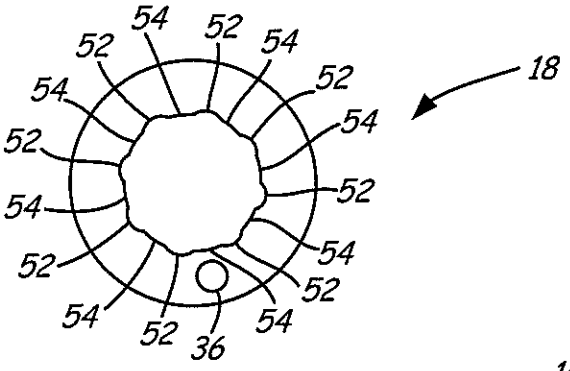

FIG. 2C

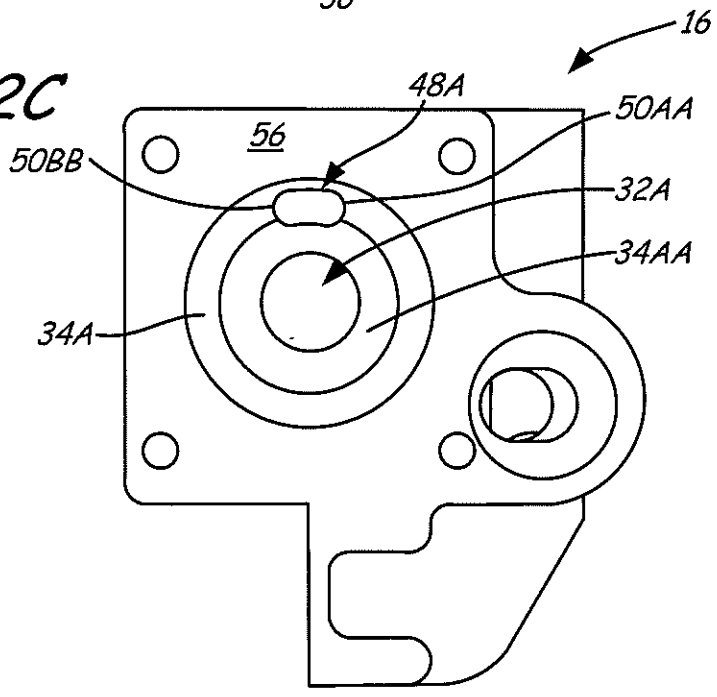

FIG. 3A

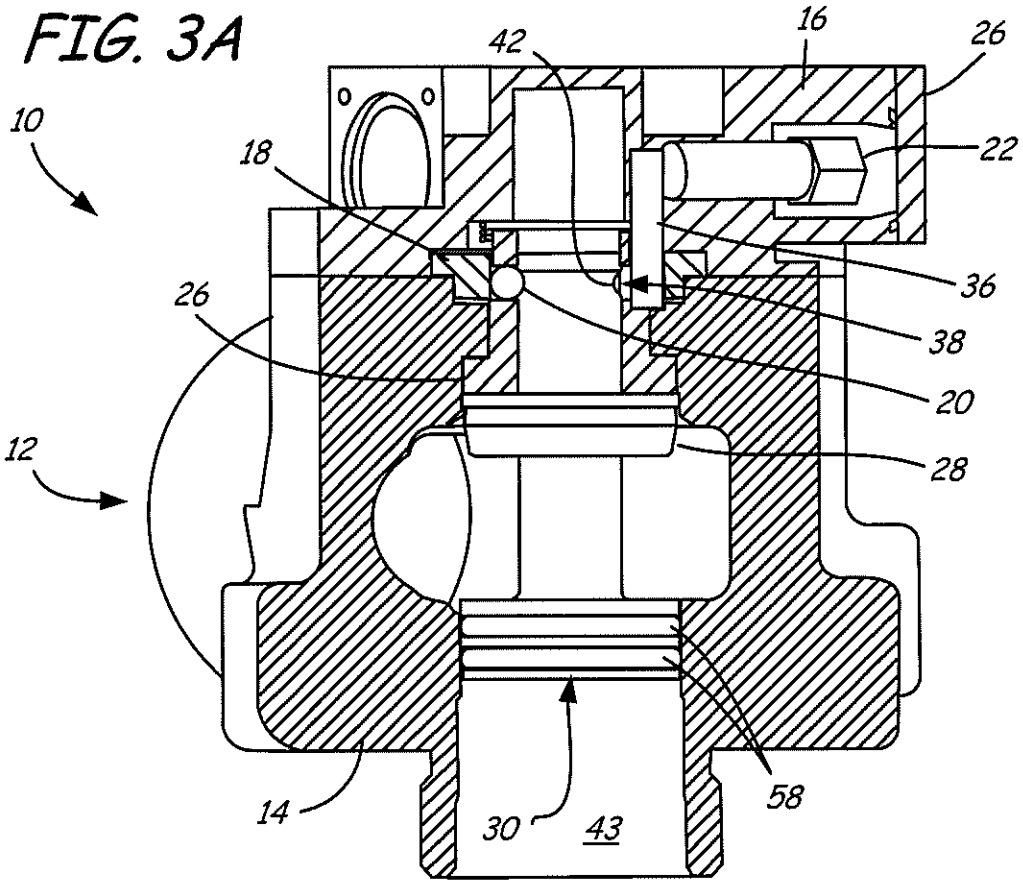
10
12
14
16
18
20
22
26
26
28
30
36
38
42
43
58

FIG. 3B

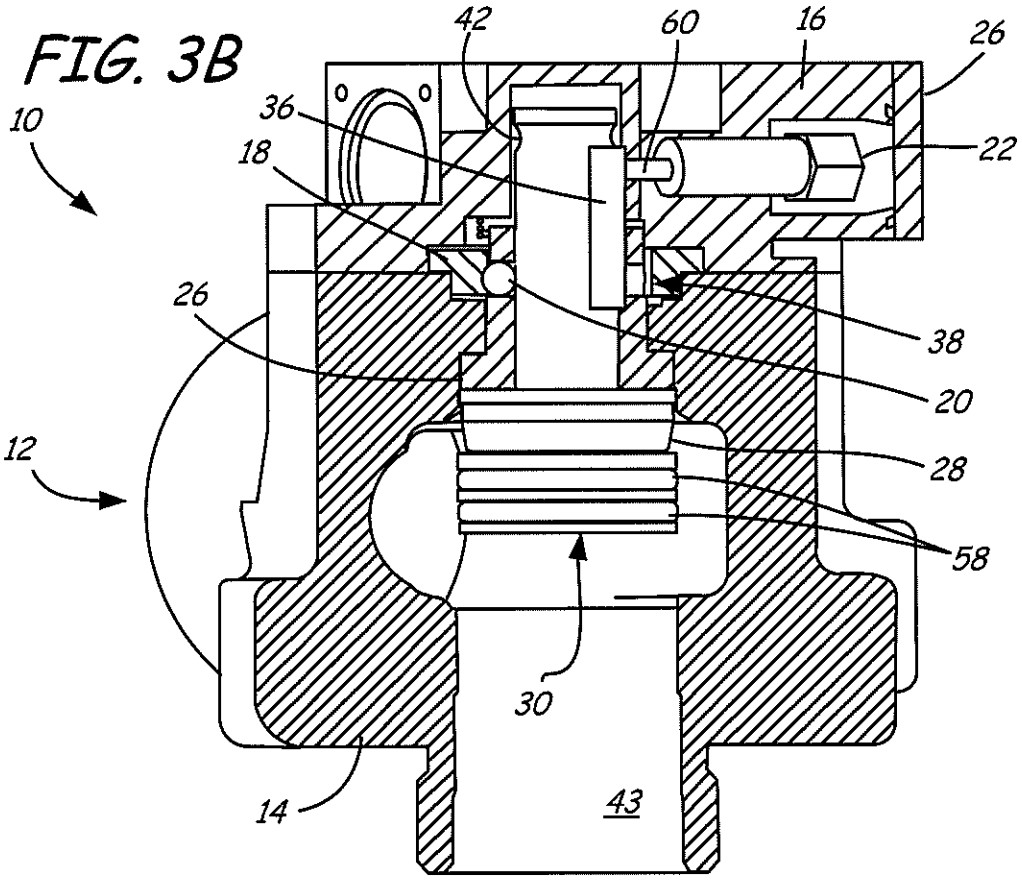
10
12
14
16
18
20
22
26
26
28
30
36
38
42
43
58
60