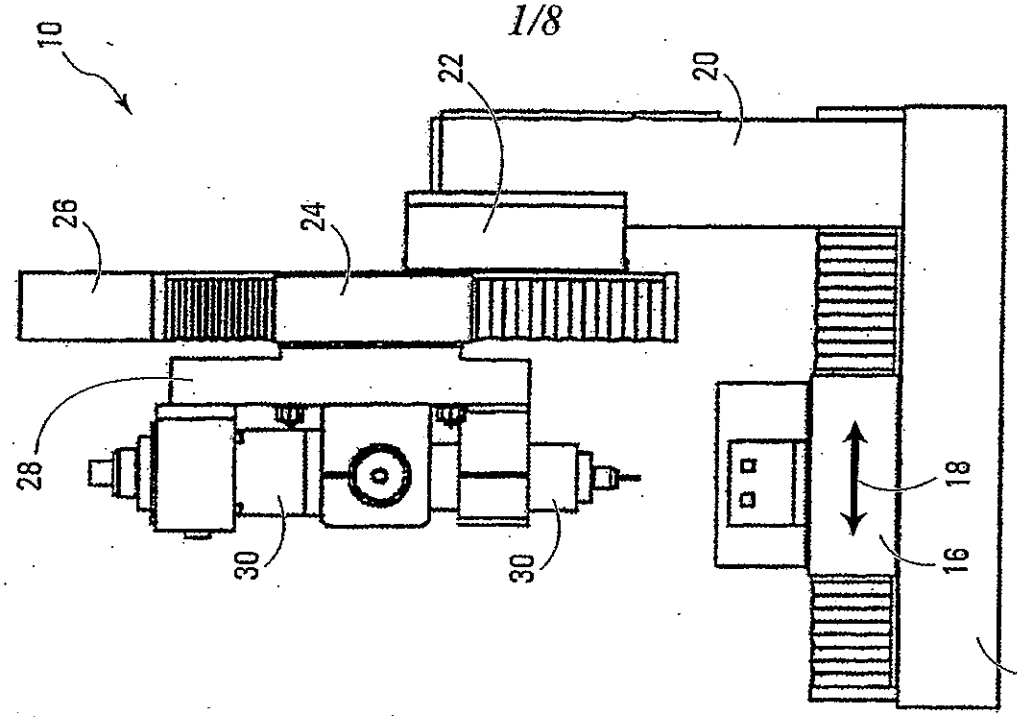
10
22
20
26
24
28
30
30
18
16
12

FIG. 2

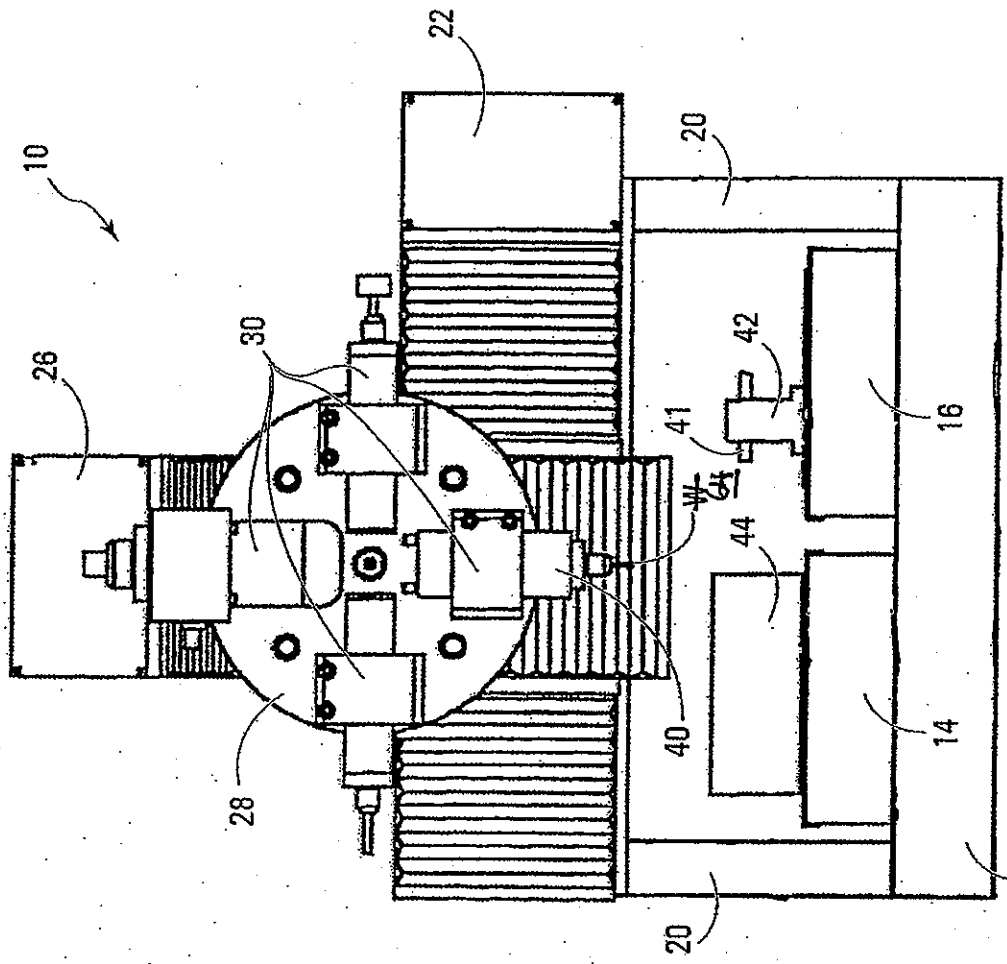
22
10
20
30
26
42
41
16
44
40
14
28
12
20

FIG. 1

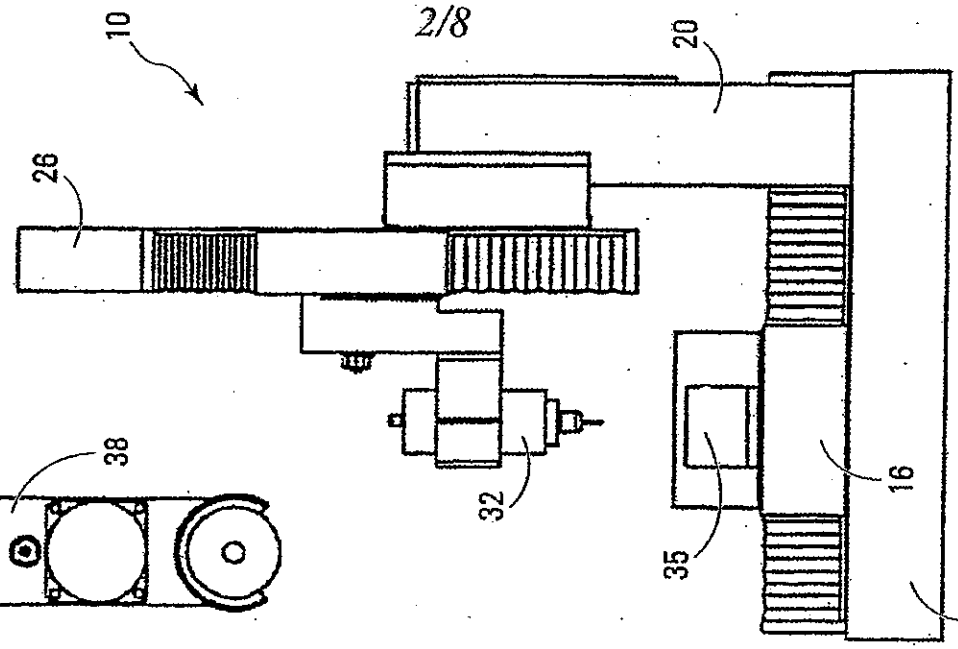

FIG. 4

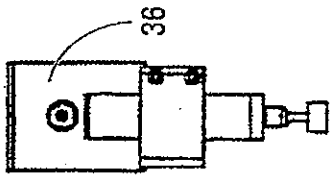

FIG. 5C

FIG. 5B

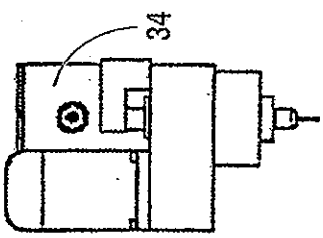

FIG. 5A

FIG. 3

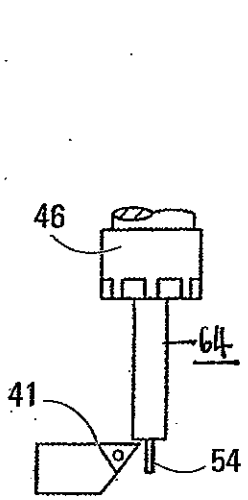

FIG. 10A

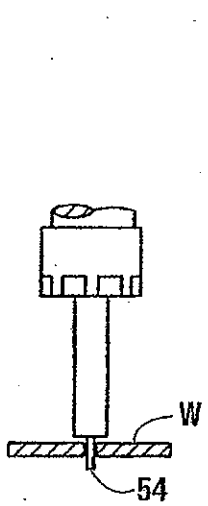

FIG. 10B

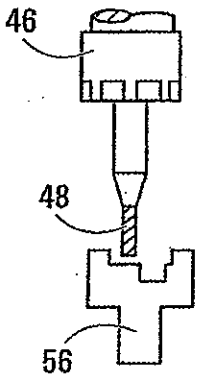

FIG. 11A

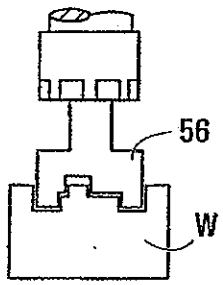

FIG. 11B

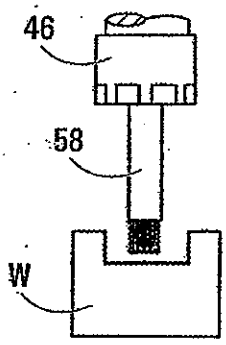

FIG. 12A

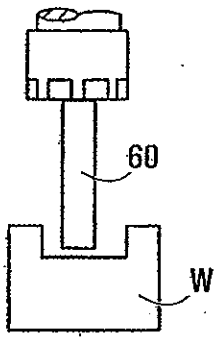

FIG. 12B