【DRAWINGS】

【FIG. 1】

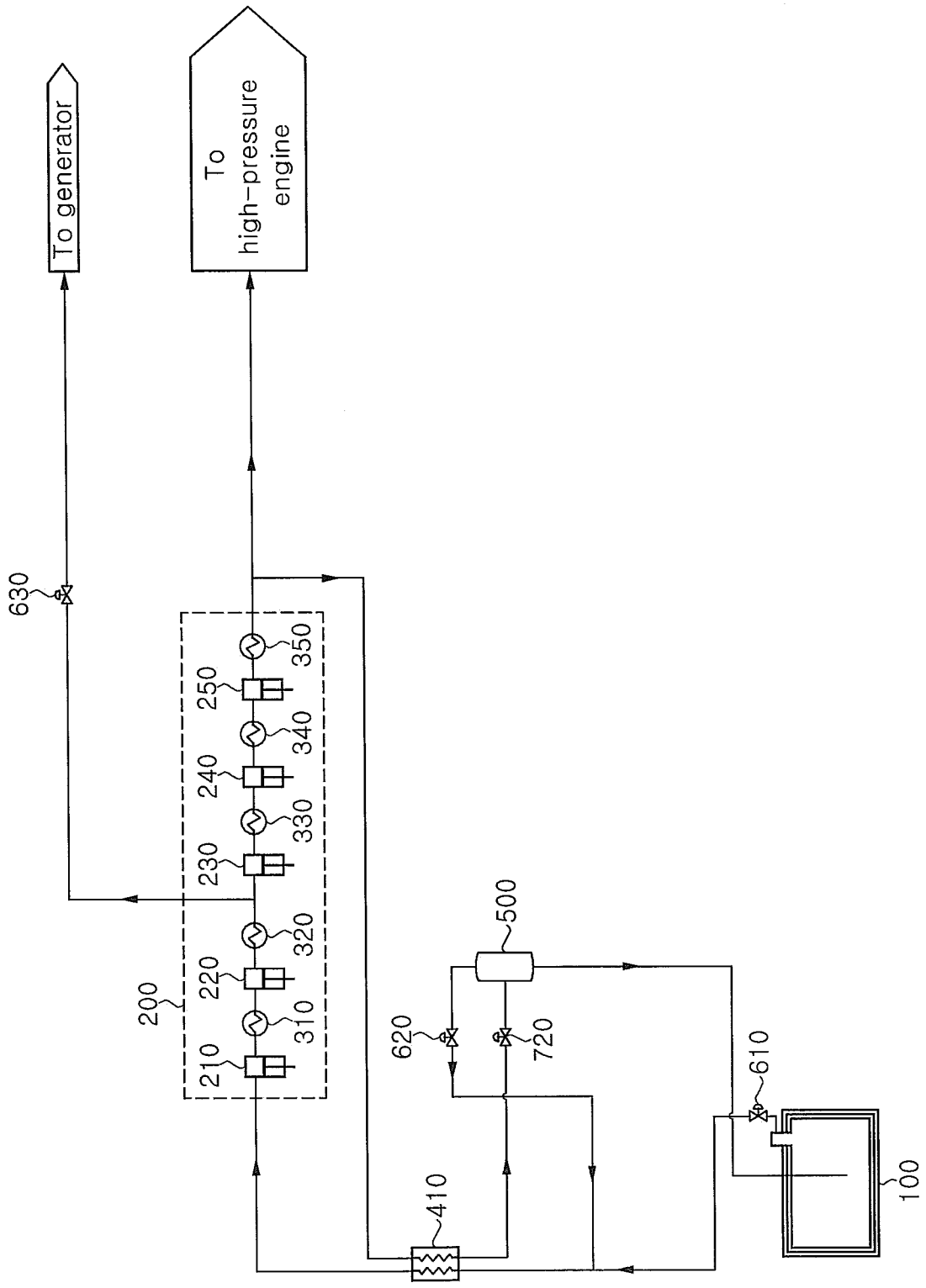

【FIG. 2】

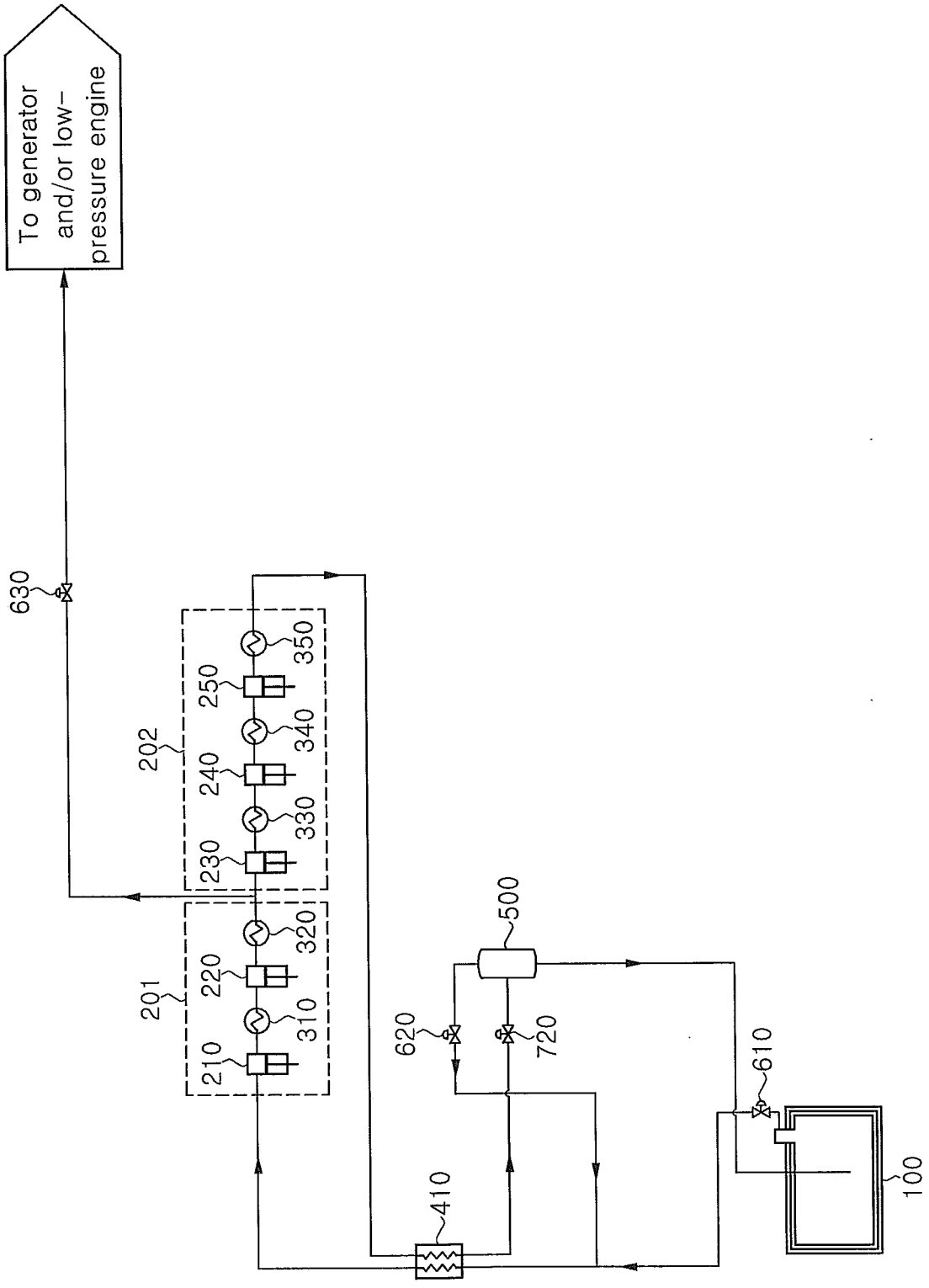
To generator and/or low-pressure engine
630
202
201
210
220
230
240
250
310
320
330
340
350
500
620
720
610
410
100

【FIG. 3】

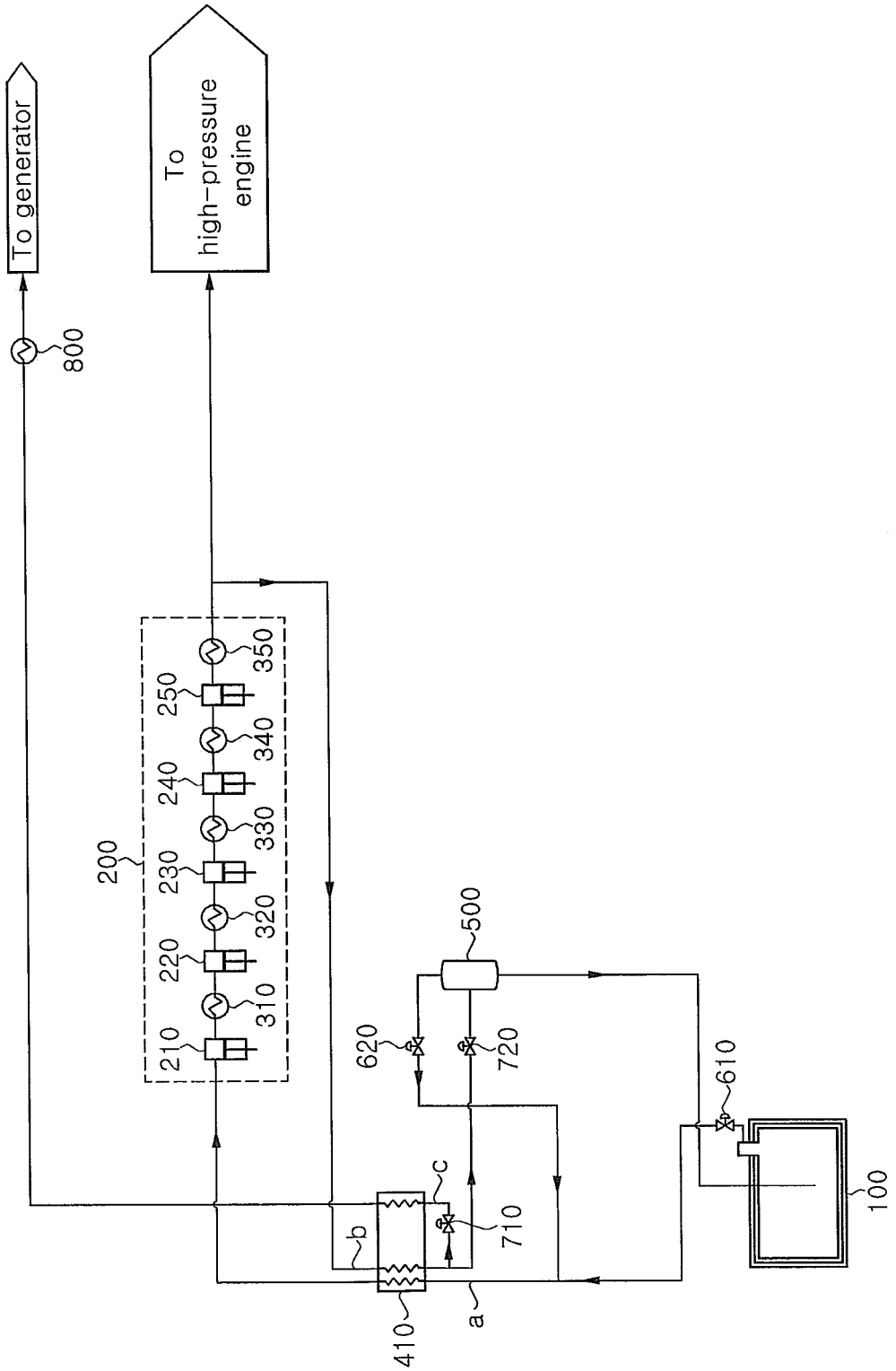
To generator
To high-pressure engine
800
200
210
220
230
240
250
310
320
330
340
350
500
620
720
610
100
710
410
a
b
c

【FIG. 4】

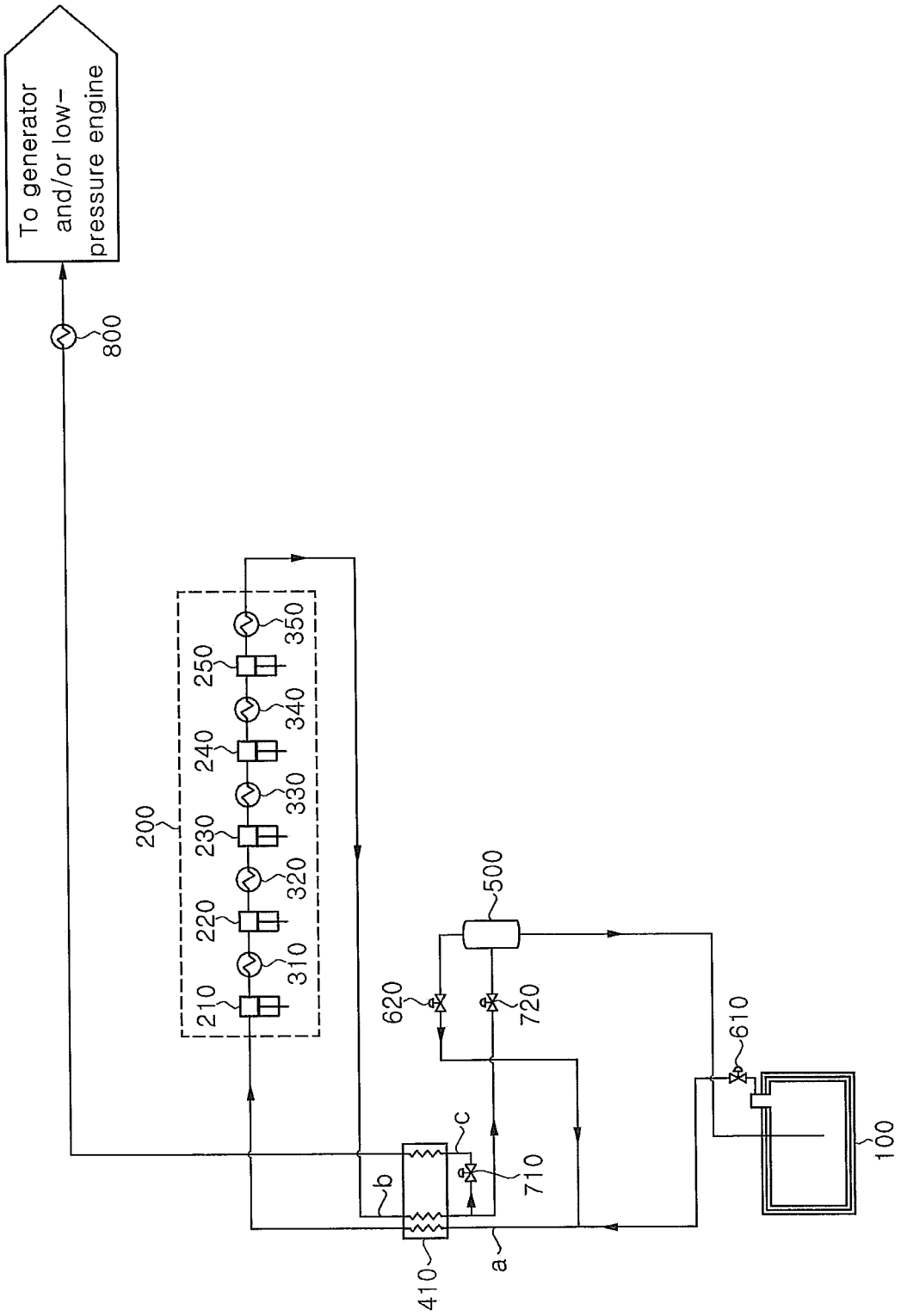
To generator and/or low-pressure engine
800
200
210
220
230
240
250
310
320
330
340
350
500
620
720
610
100
710
a
b
c
410

【FIG. 5】

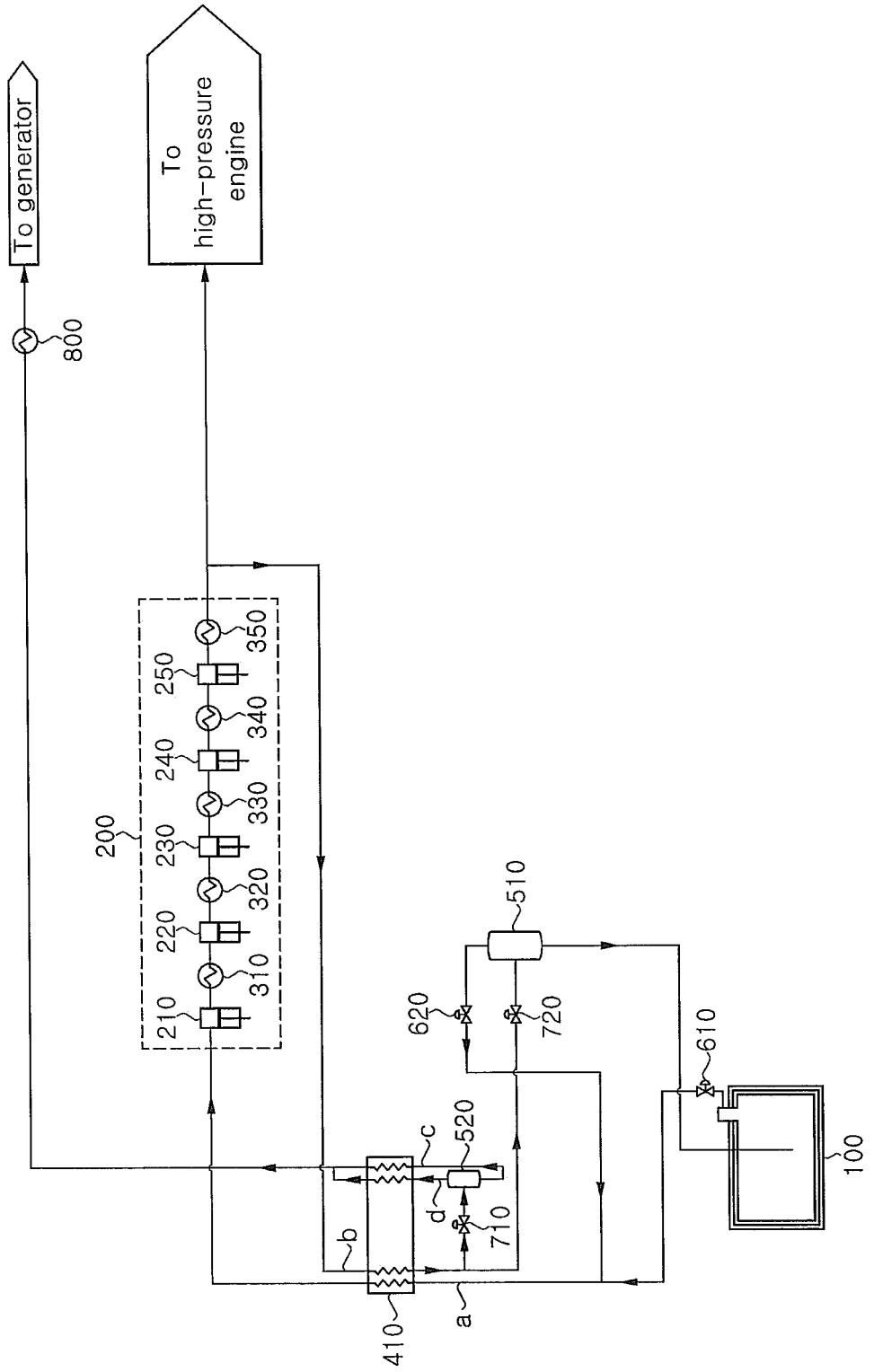
To generator
To high-pressure engine
800
200
210
220
230
240
250
310
320
330
340
350
410
510
520
610
620
710
720
100
a
b
c
d

【FIG. 6】

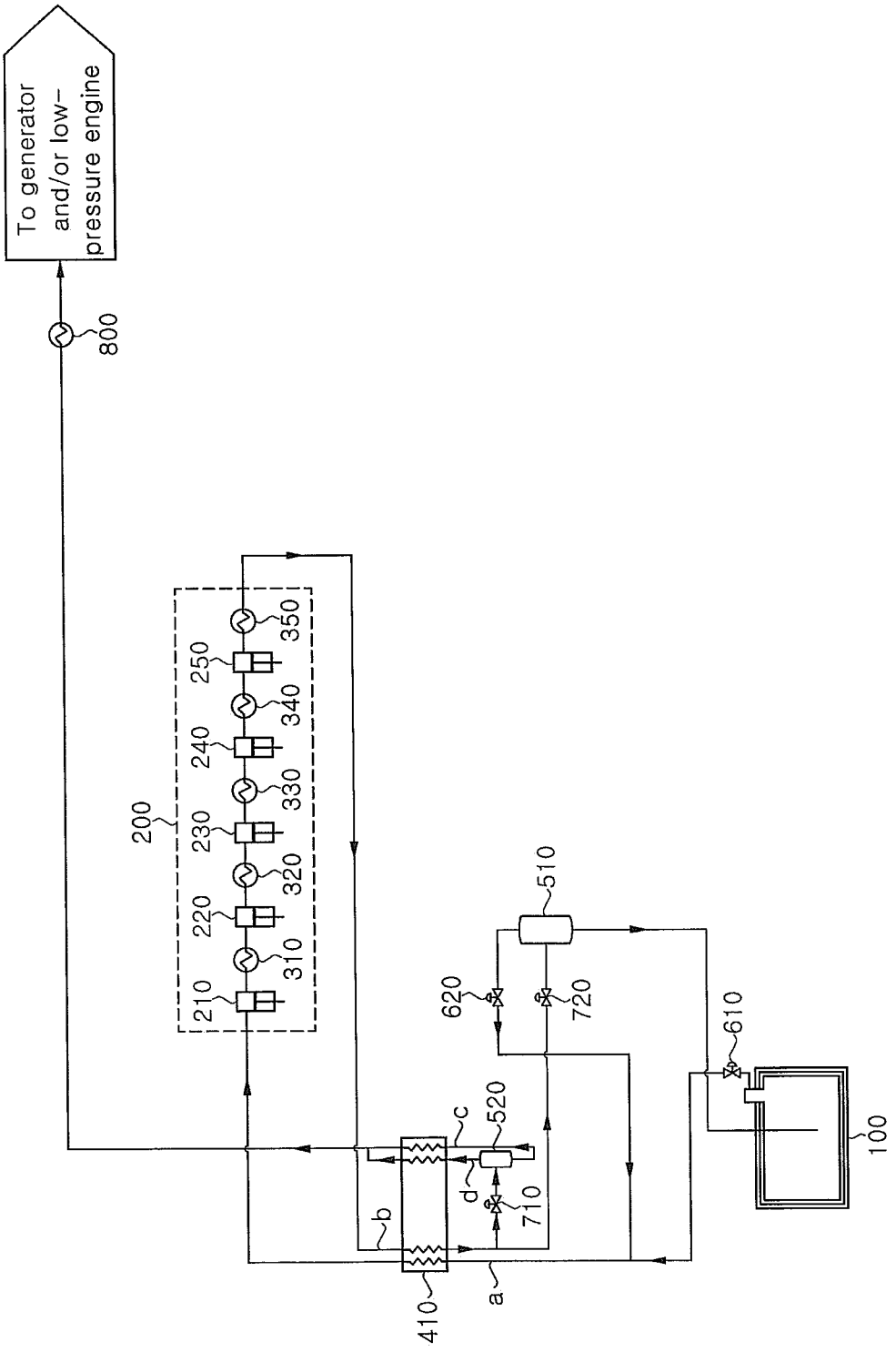
To generator and/or low-pressure engine
800
200
210
220
230
240
250
310
320
330
340
350
510
620
720
610
100
520
c
d
710
b
a
410

【FIG. 7】

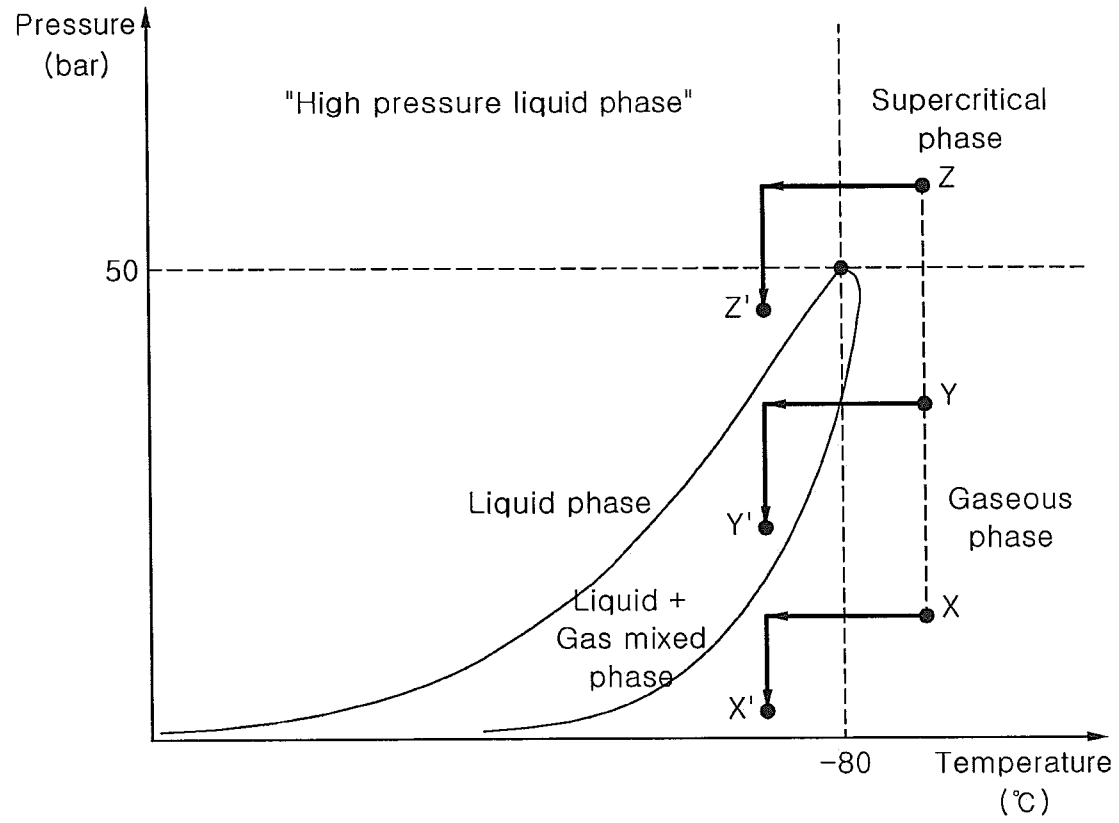
Pressure
(bar)
"High pressure liquid phase"
Supercritical
phase
Z
50
Z'
Y
Liquid phase
Y'
Gaseous
phase
Liquid +
Gas mixed
phase
X
X'
-80
Temperature
(℃)