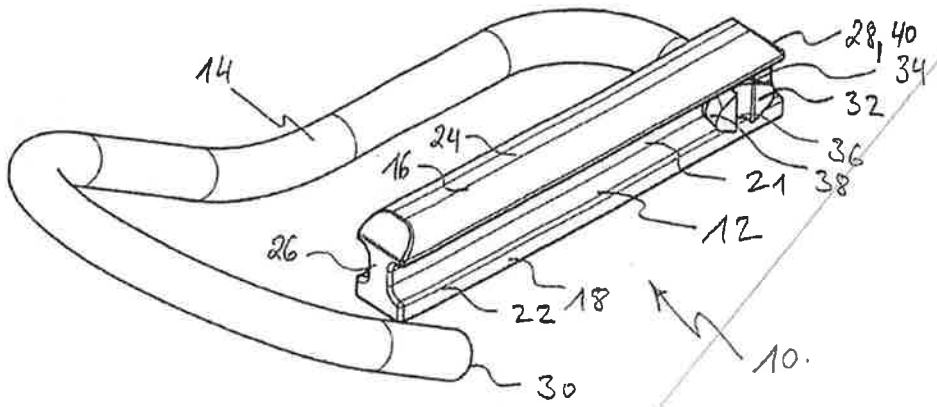
28, 40
34
32
36
38
14
24
16
21
12
26
18
22
10
30

Fig. 1

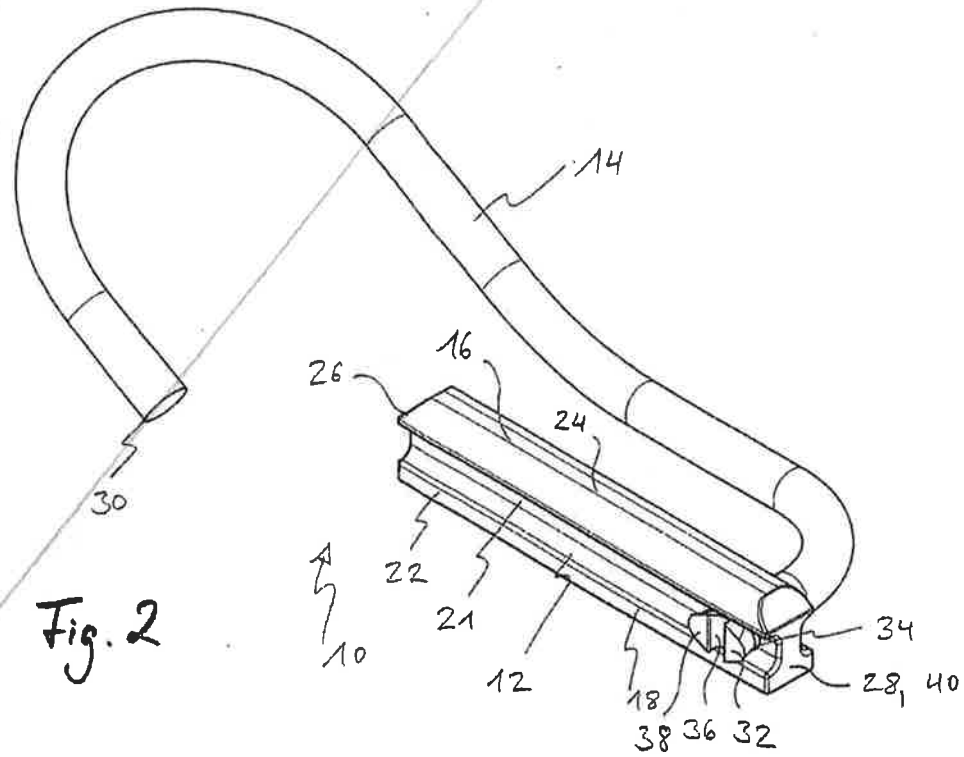
14
16
26
24
30
22
21
10
12
34
18
28, 40
38
36
32

Fig. 2

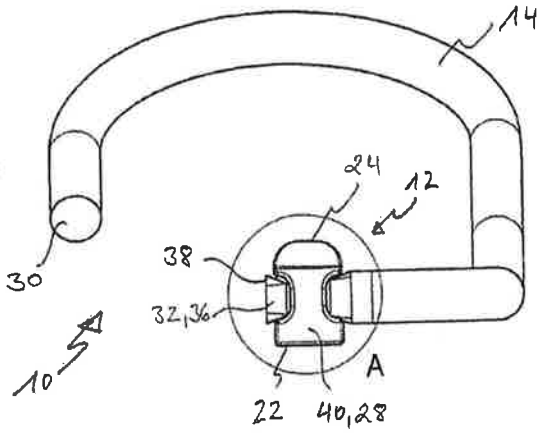

Fig. 3

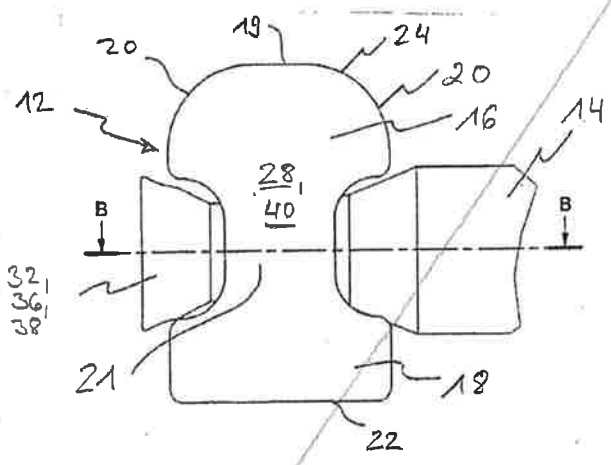

Fig. 4

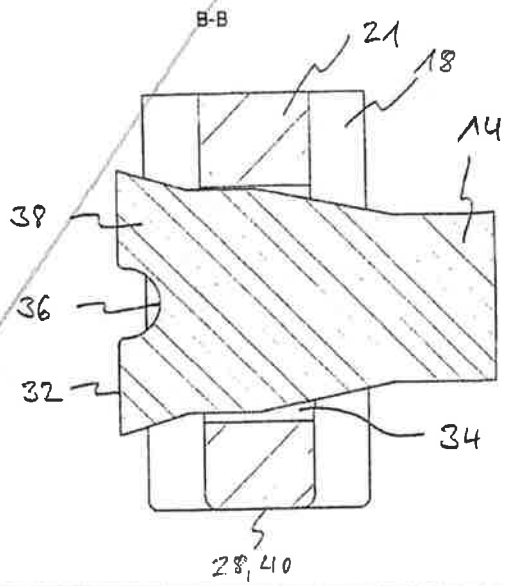

Fig. 5

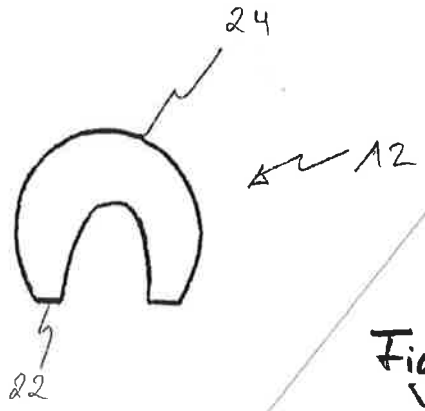

Fig. 6

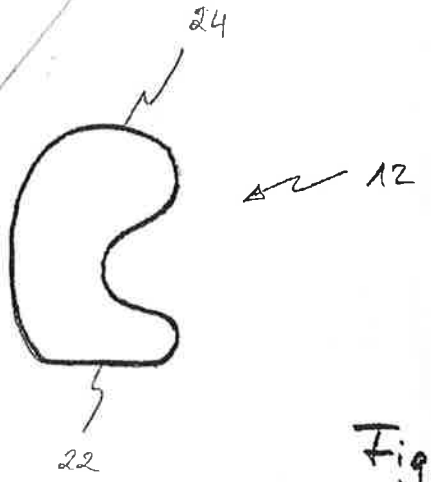

Fig. 7

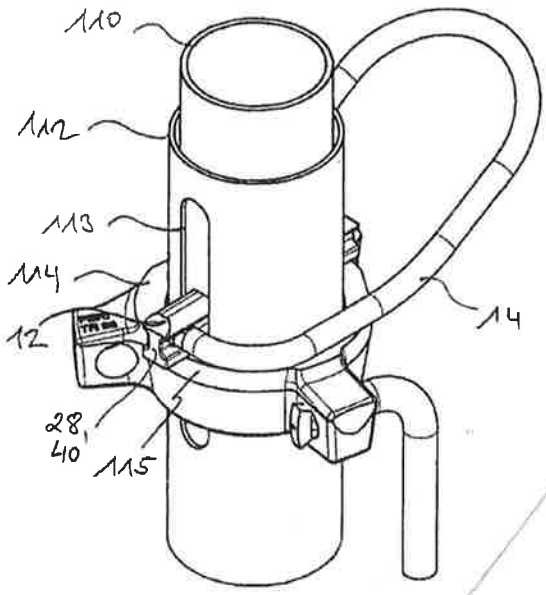

Fig. 8

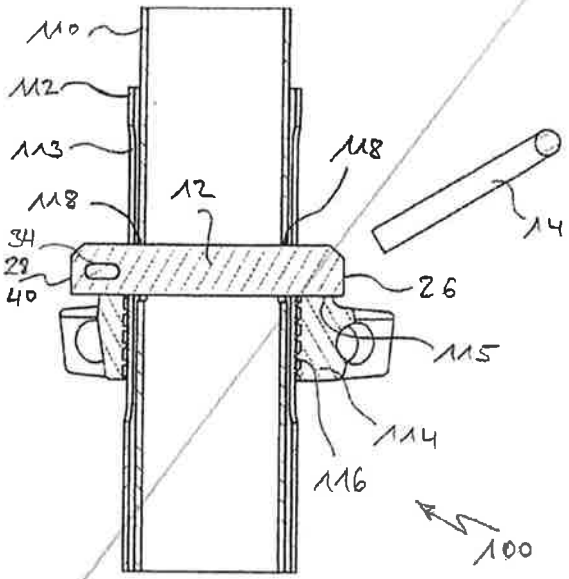

Fig. 9

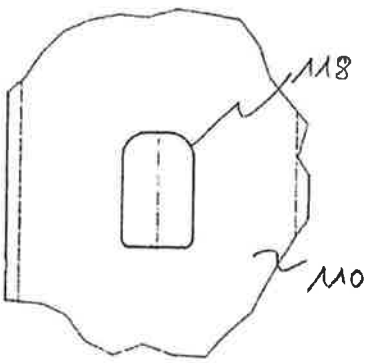

Fig. 10

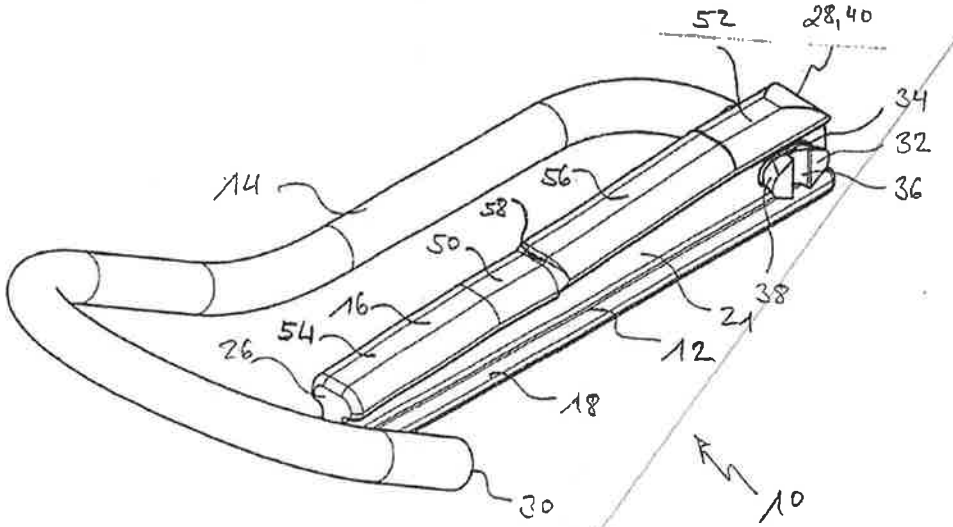
52
28,40
34
32
36
14
56
58
50
16
54
26
38
21
12
18
30
10

Fig. 11

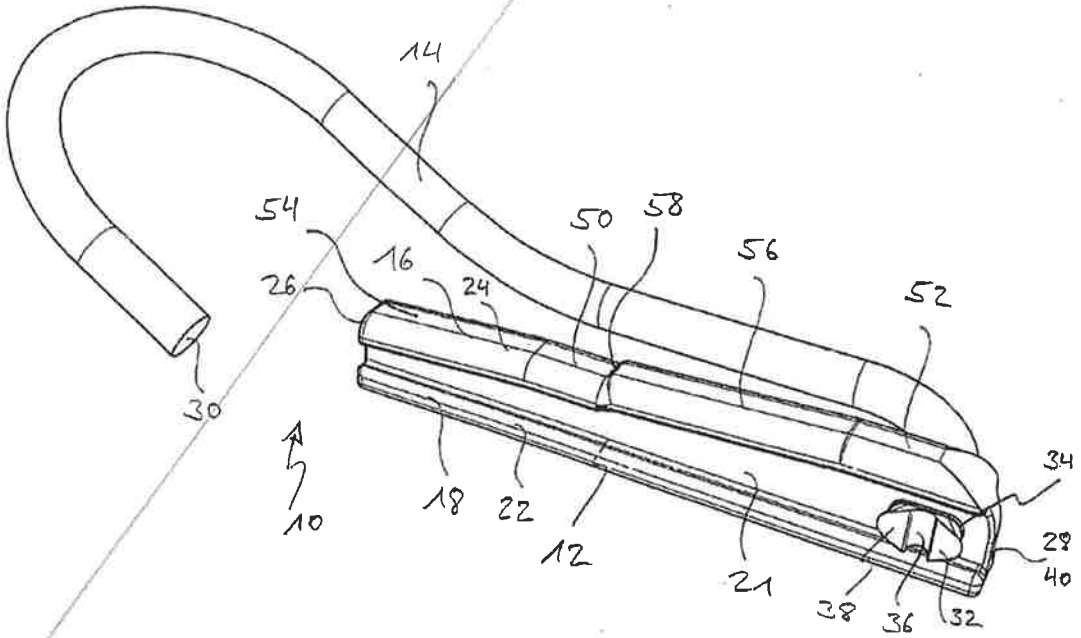
14
54
16
26
24
50
58
56
52
30
10
18
22
12
21
34
28
40
38
36
32

Fig. 12

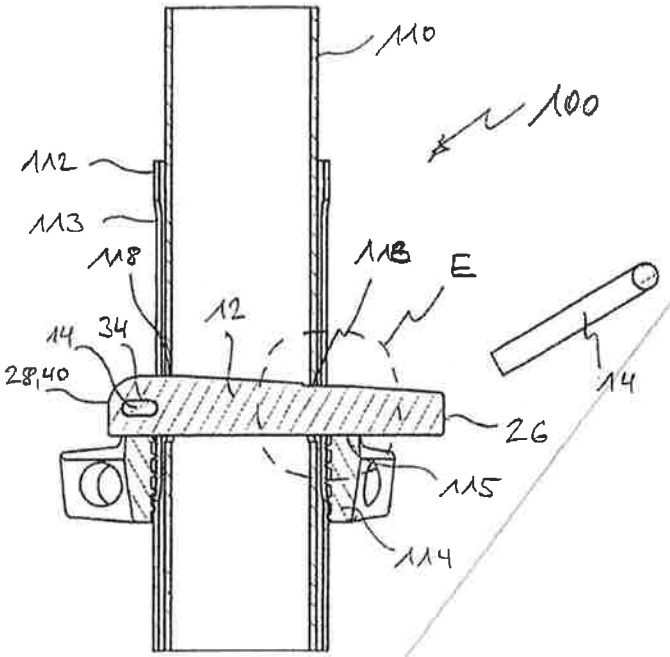

Fig. 13

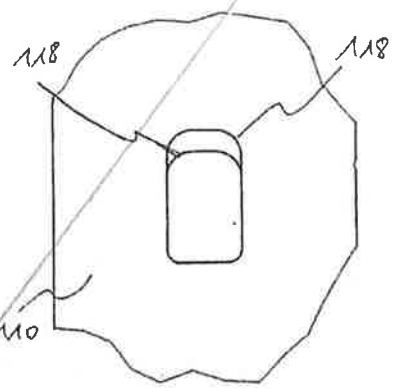

Fig. 14

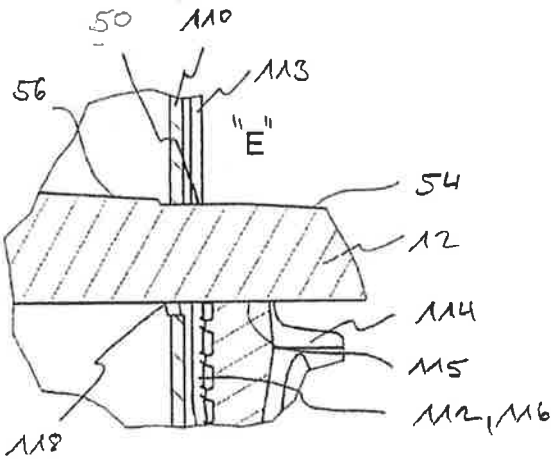

Fig. 15

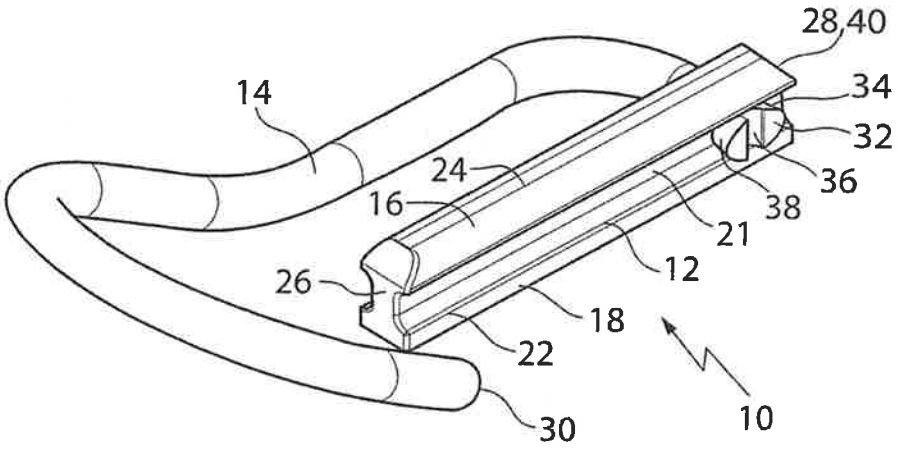
28,40
34
32
36
38
21
12
18
22
30
10
14
24
16
26

Fig. 1

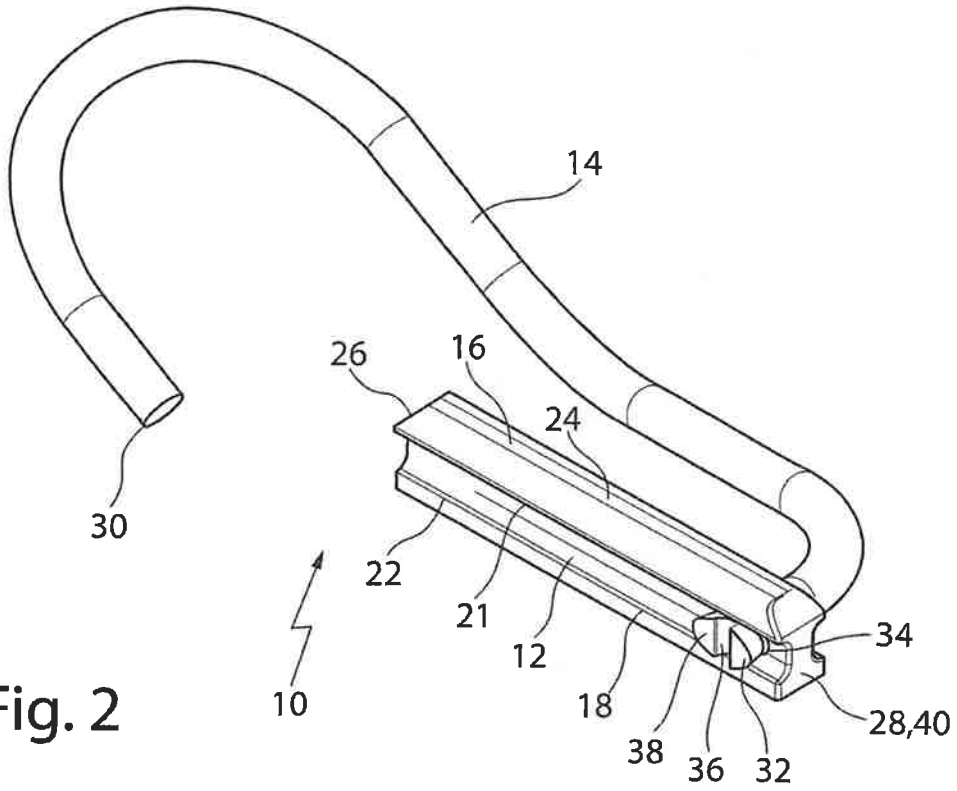
14
26
16
24
30
22
21
12
18
38
36
32
34
28,40
10

Fig. 2

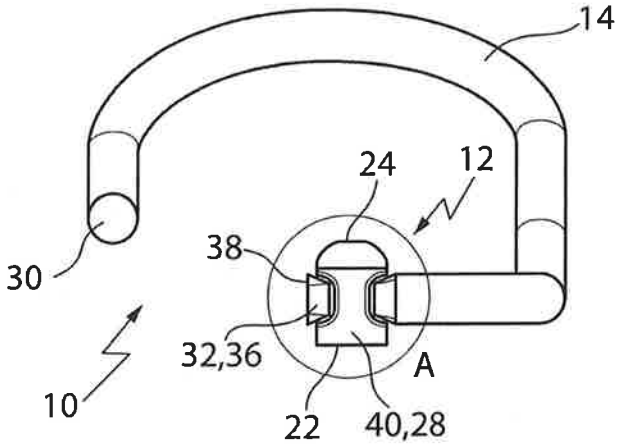

Fig. 3

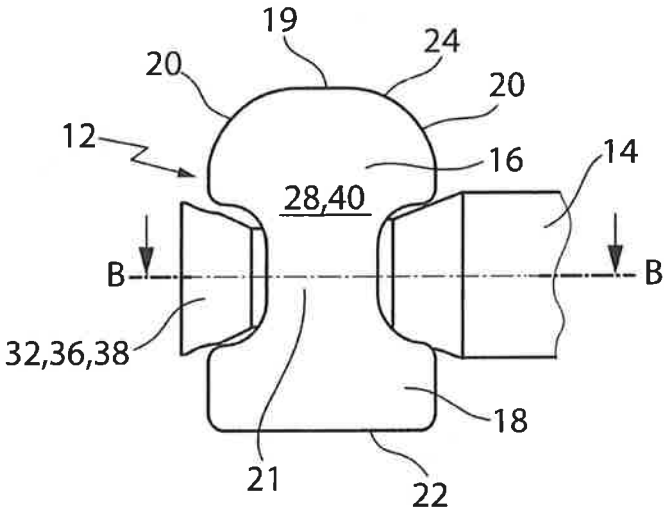

Fig. 4

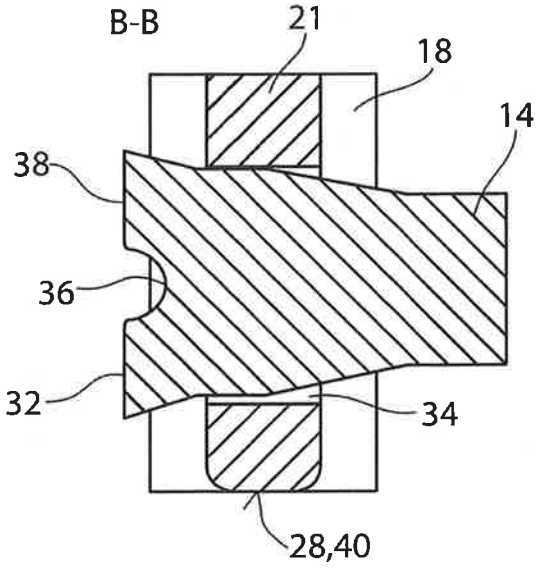

Fig. 5

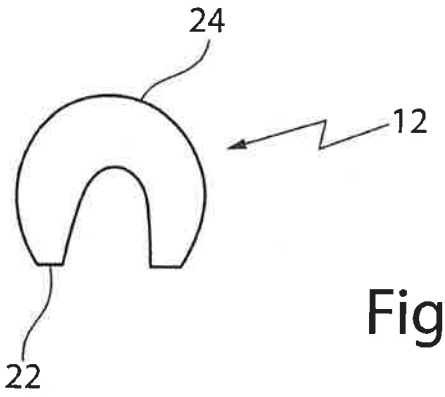

Fig. 6

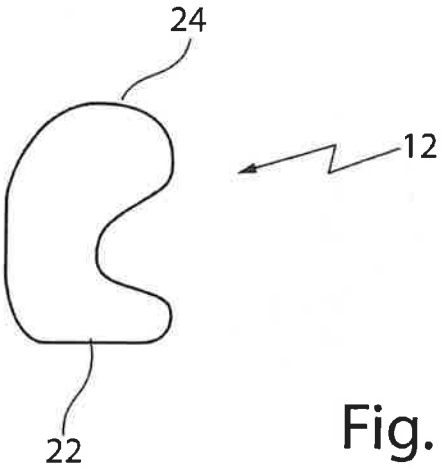

Fig. 7

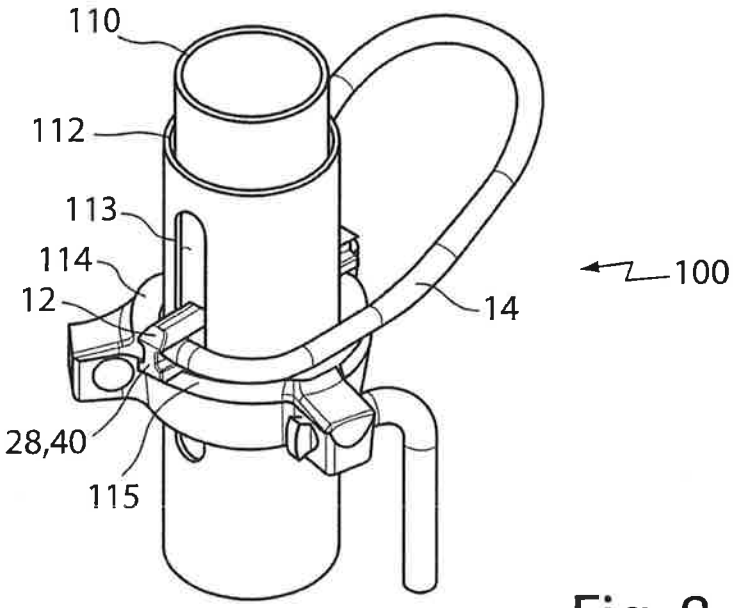

Fig. 8

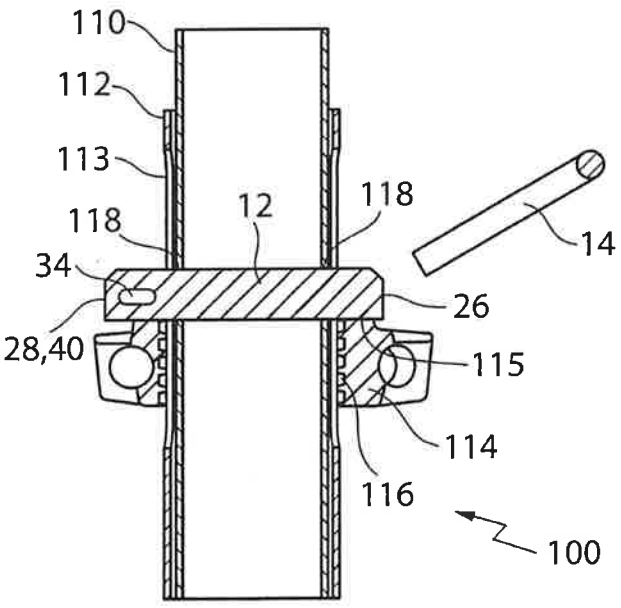

Fig. 9

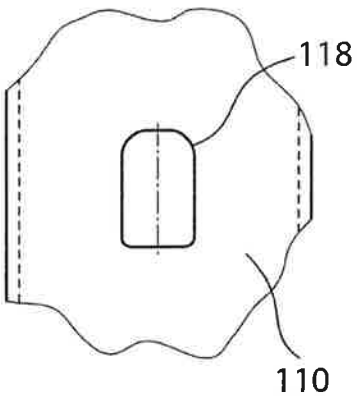

Fig. 10

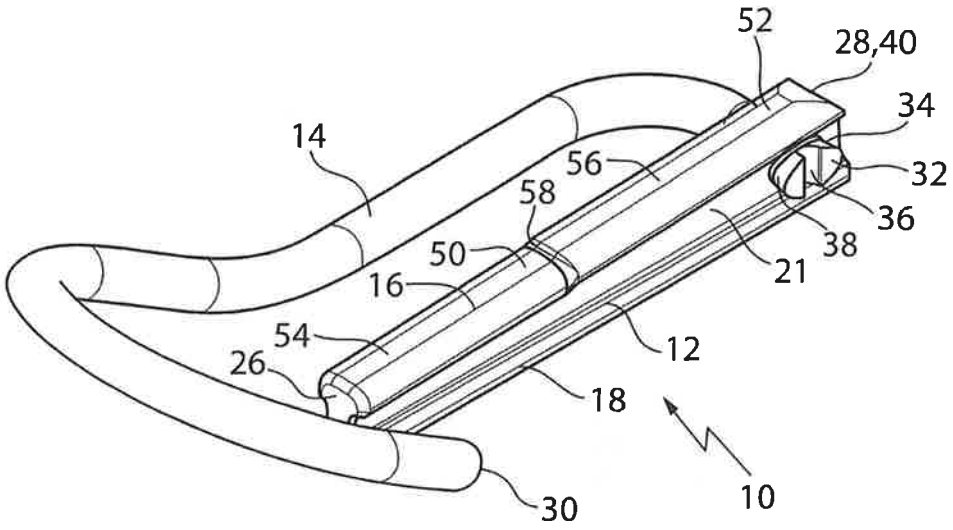
52
28,40
34
14
56
32
58
36
38
50
21
16
54
12
26
18
10
30

Fig. 11

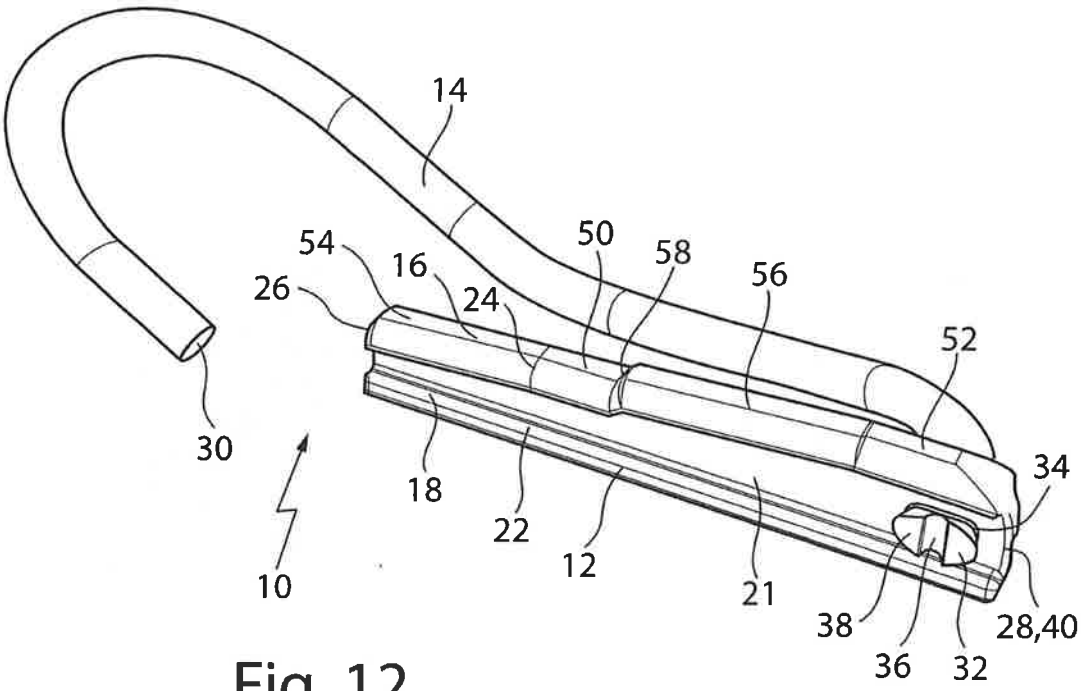
14
50
58
54
16
56
26
24
52
30
34
18
22
12
21
10
38
28,40
36
32

Fig. 12

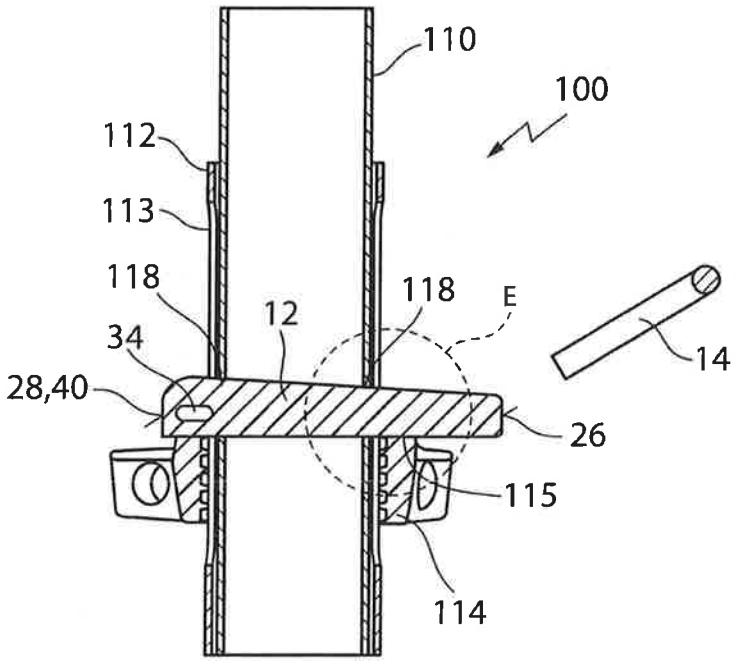

Fig. 13

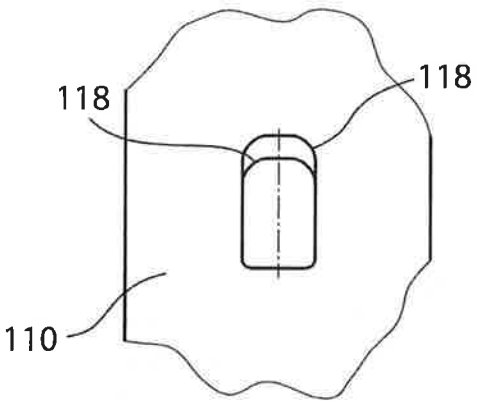

Fig. 14

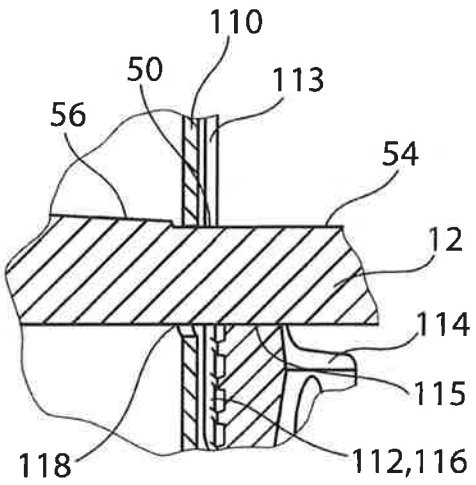

Fig. 15