FIG. 1

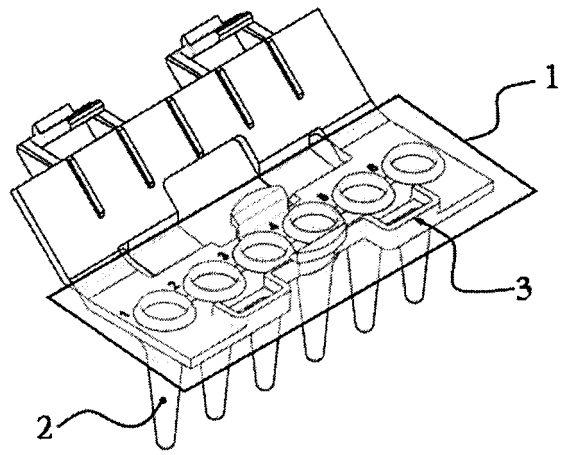

5

FIG. 2

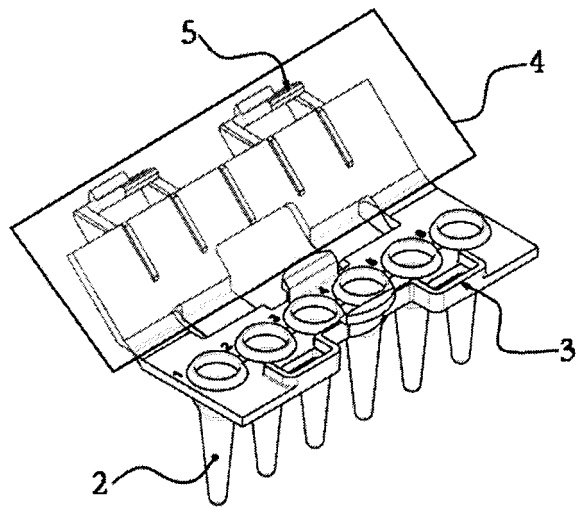

FIG. 3

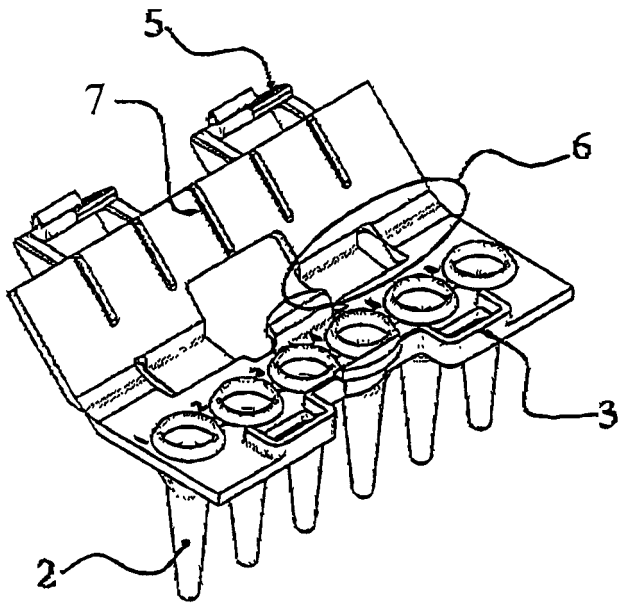

FIG. 4

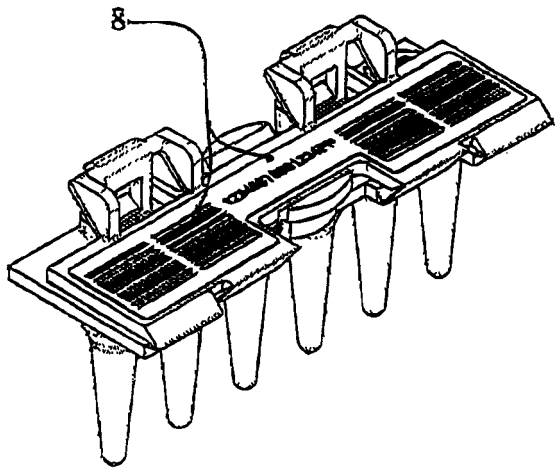

FIG. 5

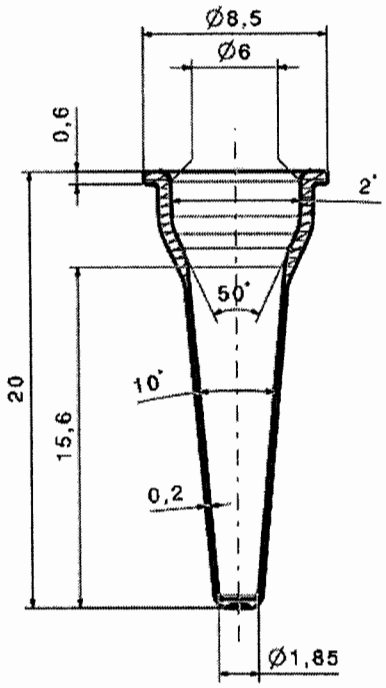

5

FIG. 6A

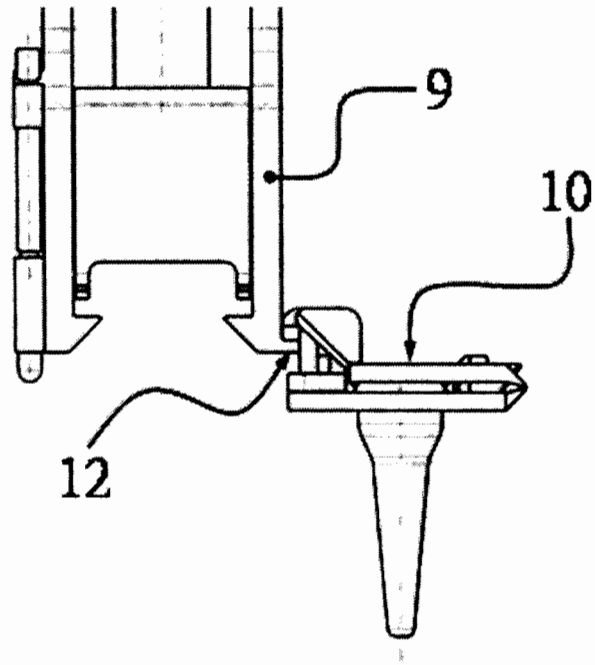

FIG. 6B

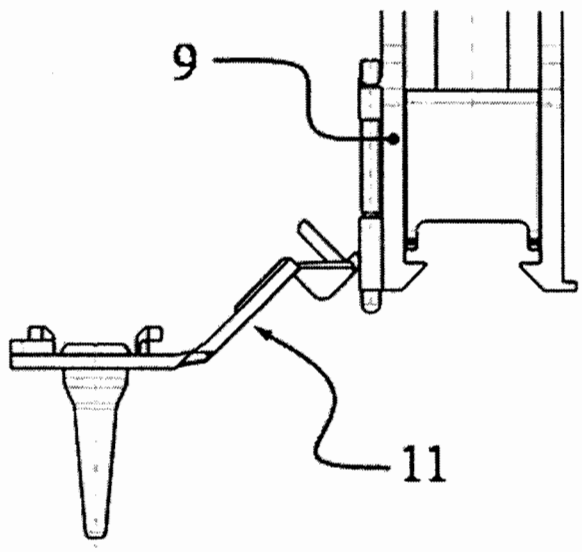

Fig.7

7A

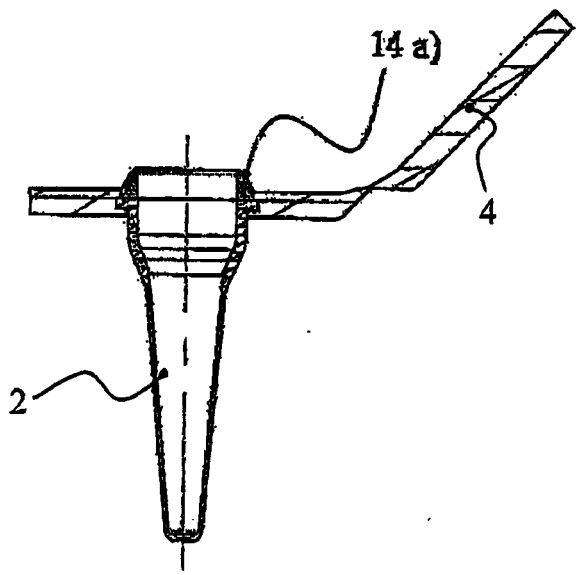

7B

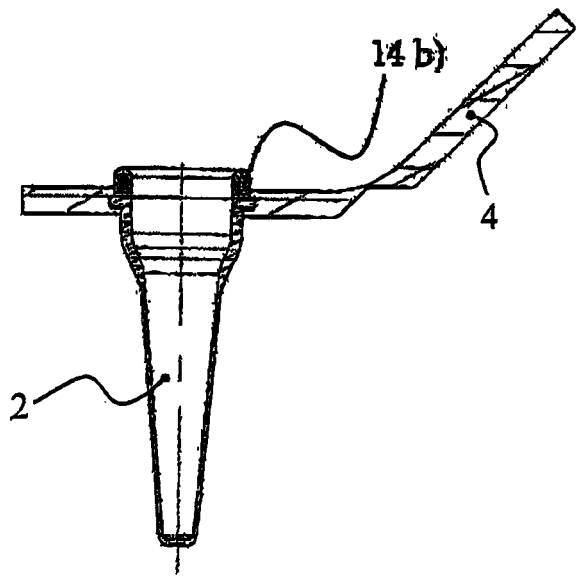

7C

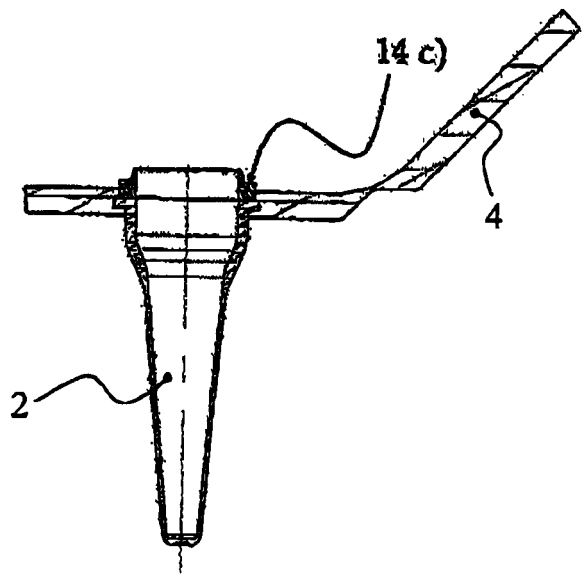

7D

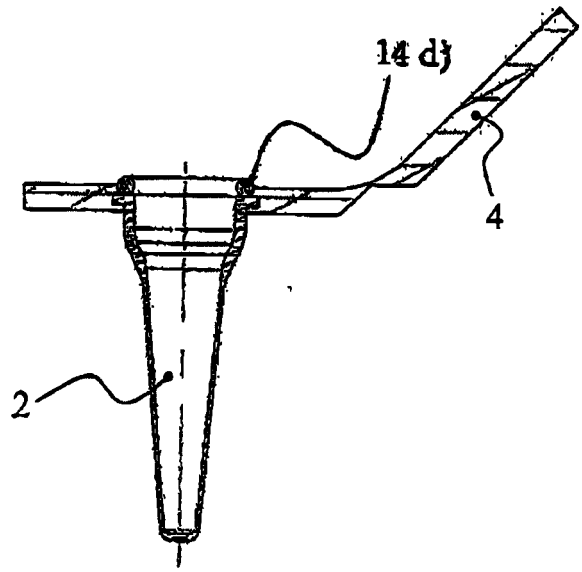

Fig. 8

