

FIG.1



FIG.2

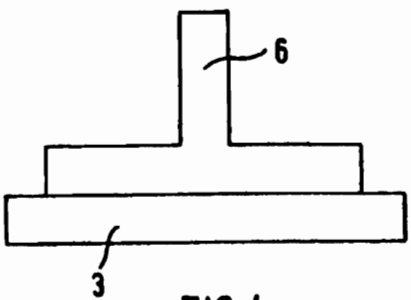

FIG.4

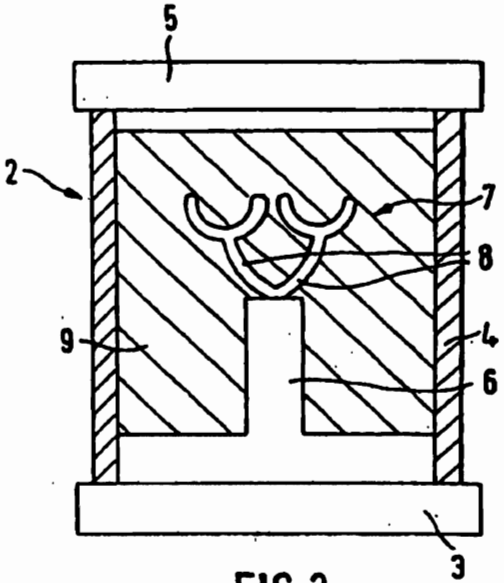

FIG.3

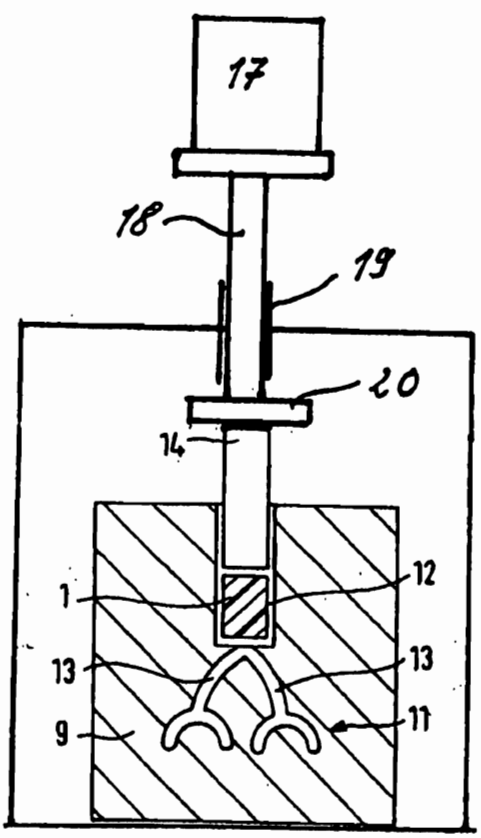

FIG.5

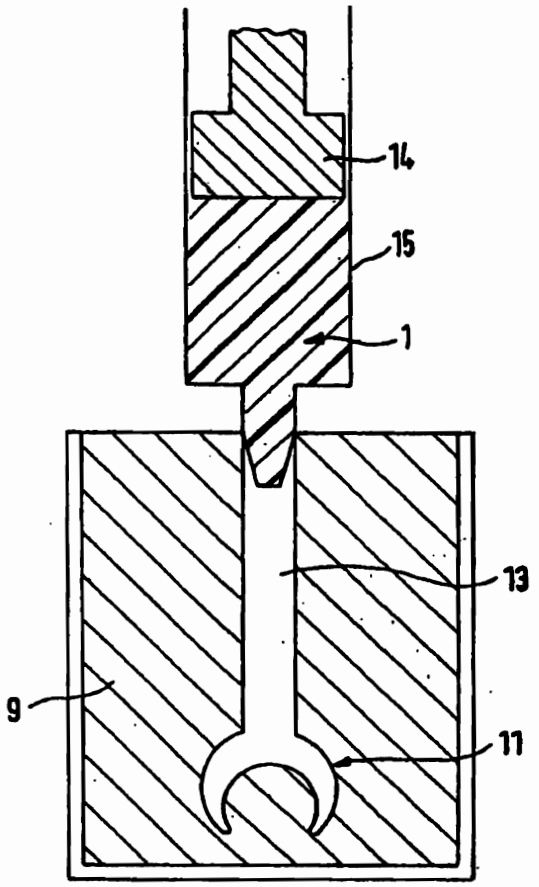

FIG.6

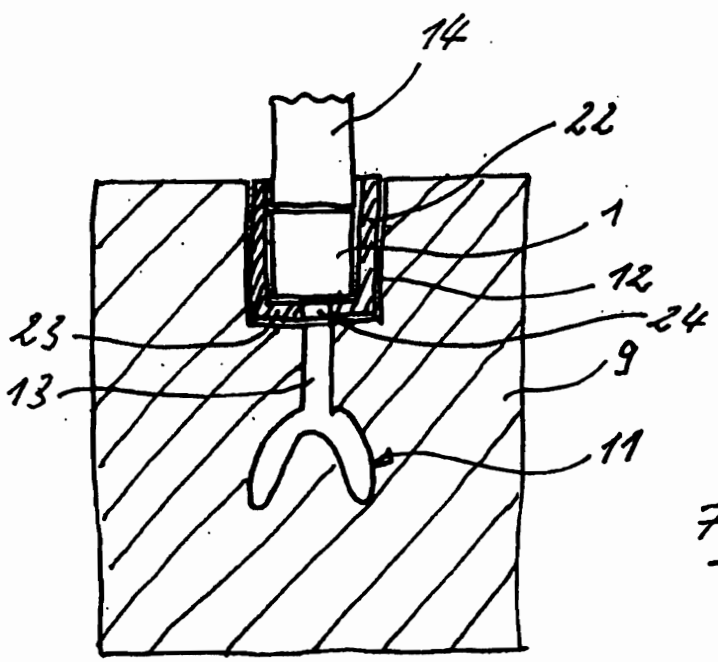

Fig. 7