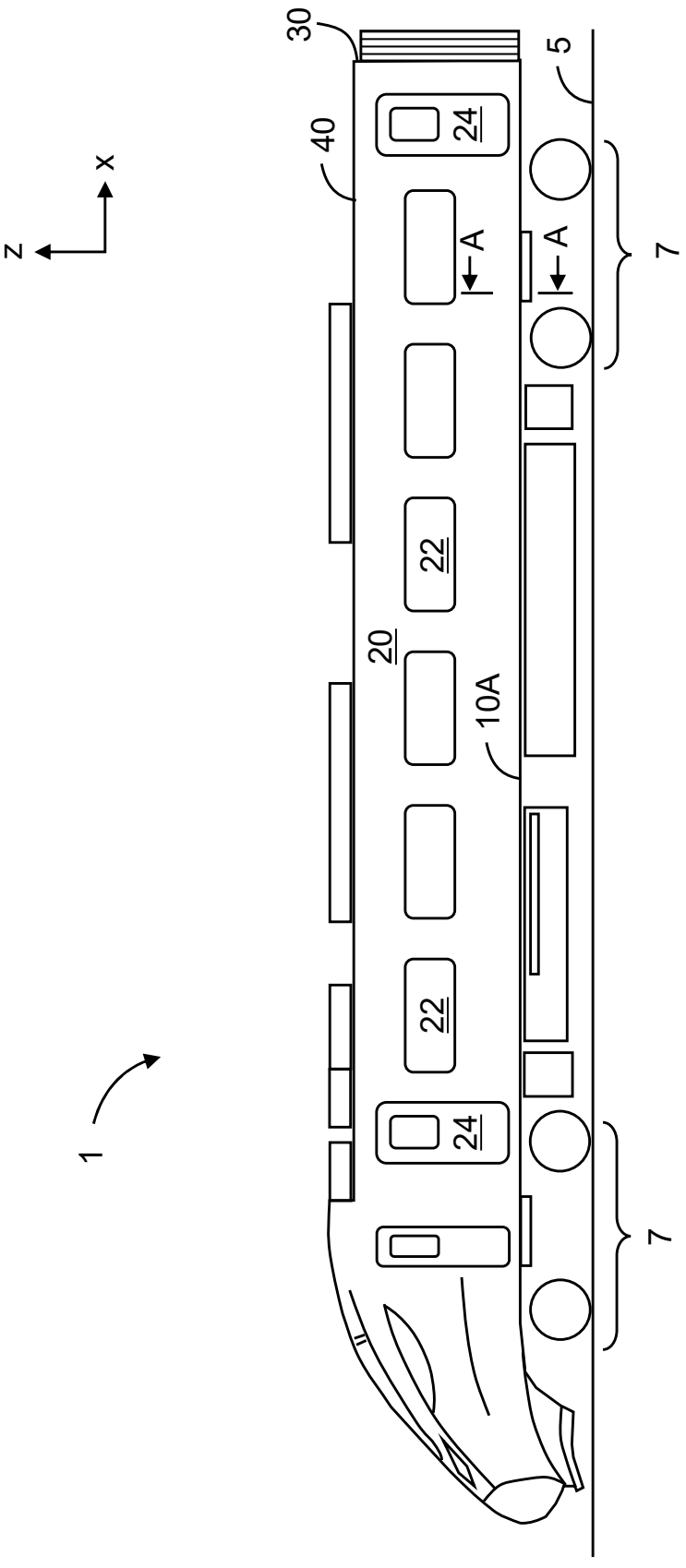

FIG. 1

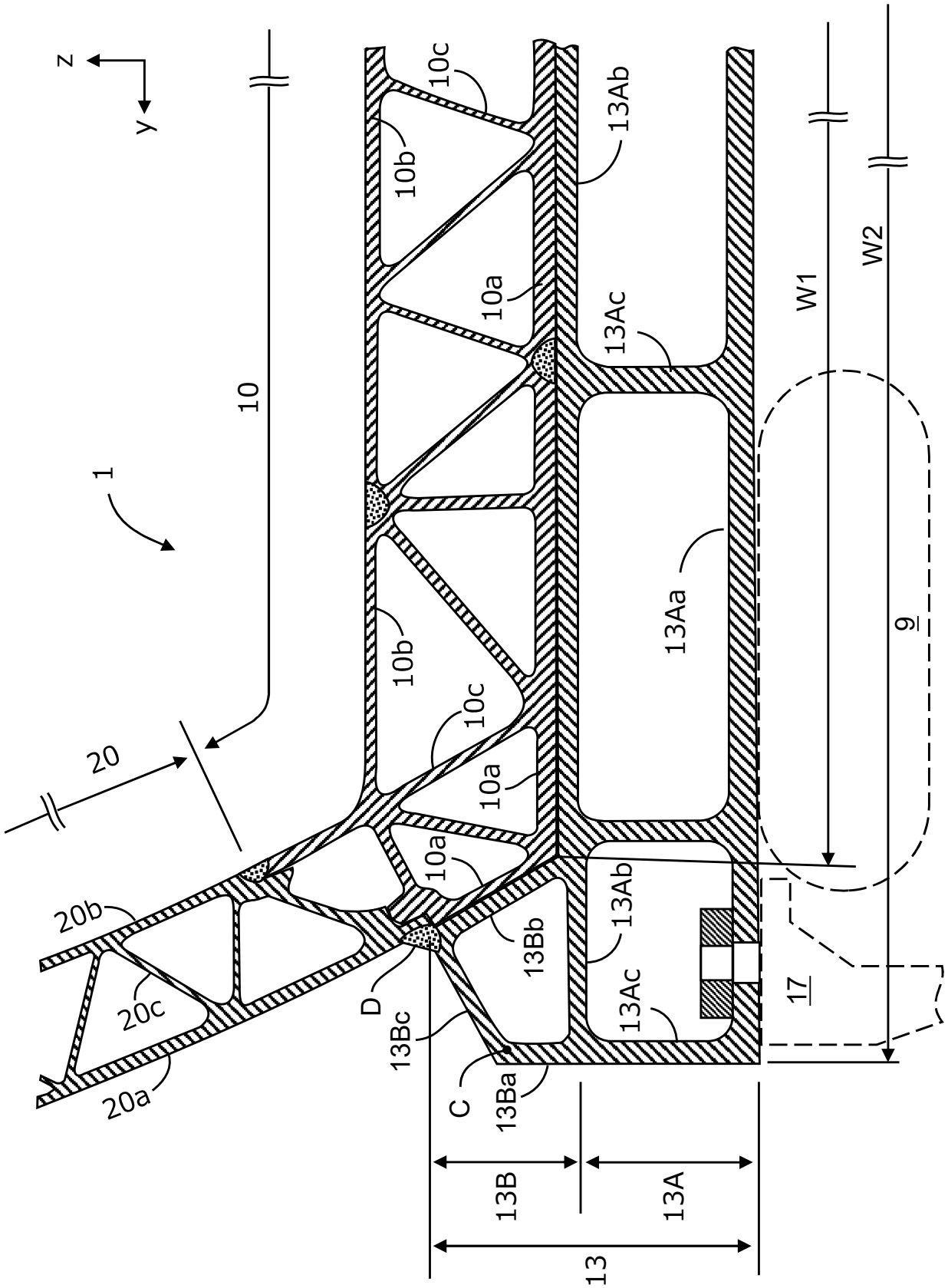
z
y
1
10
20
20b
20c
20a
10b
10c
10a
13Ab
13Ac
13Aa
13Bb
13Bc
13Ba
D
C
13B
13A
13
W1
W2
9
17

FIG. 2

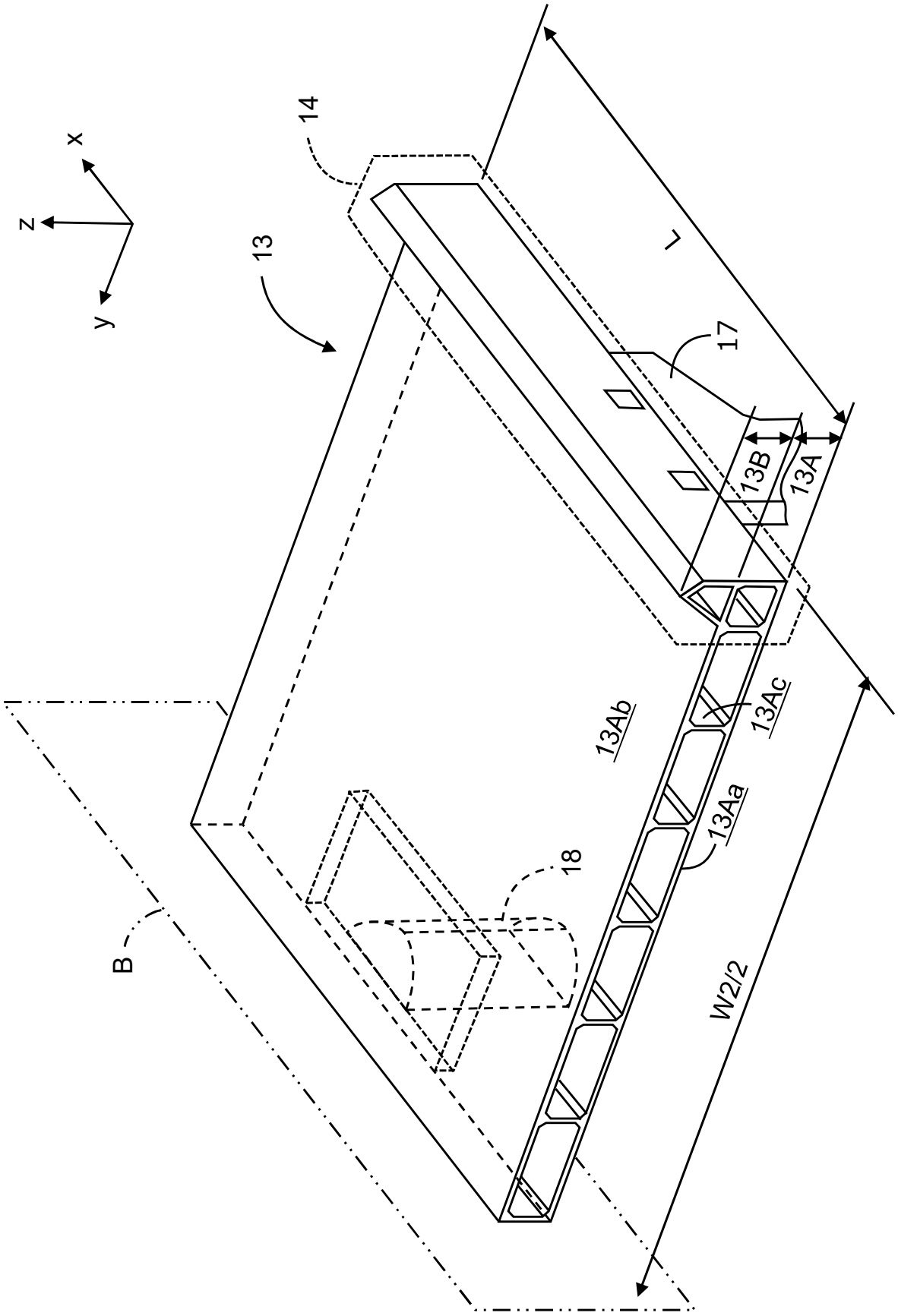

FIG. 3

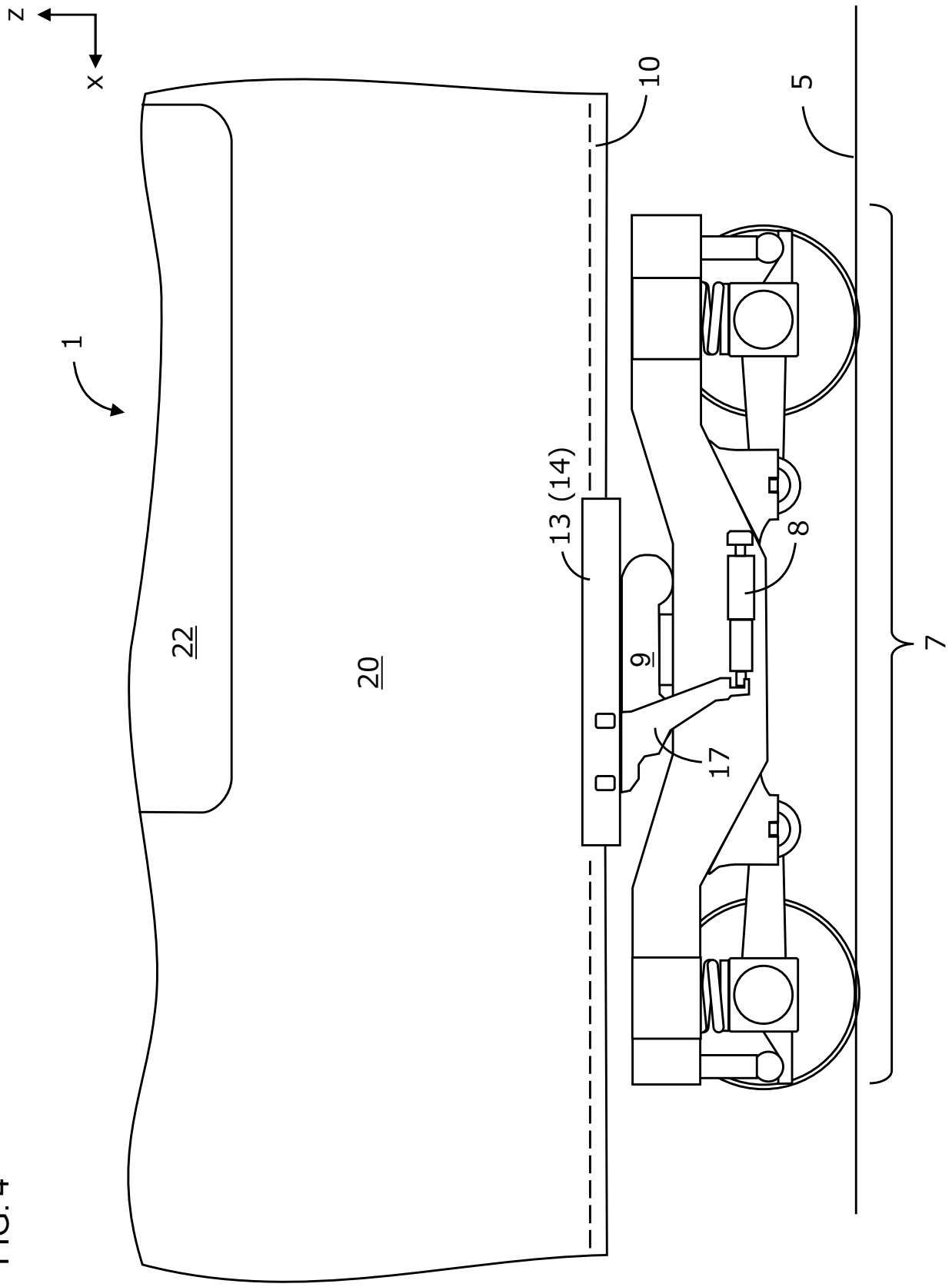

FIG. 4

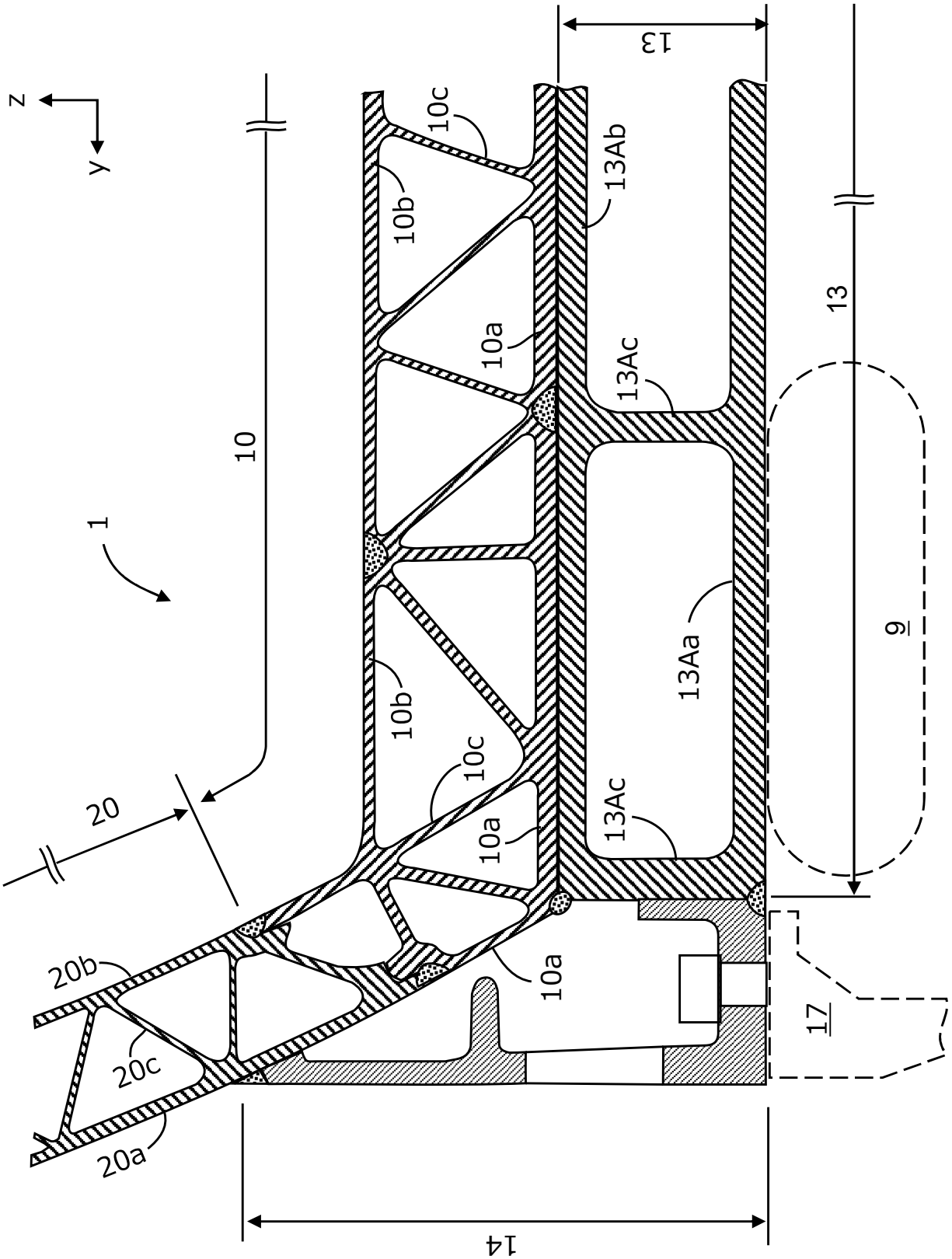

FIG. 5

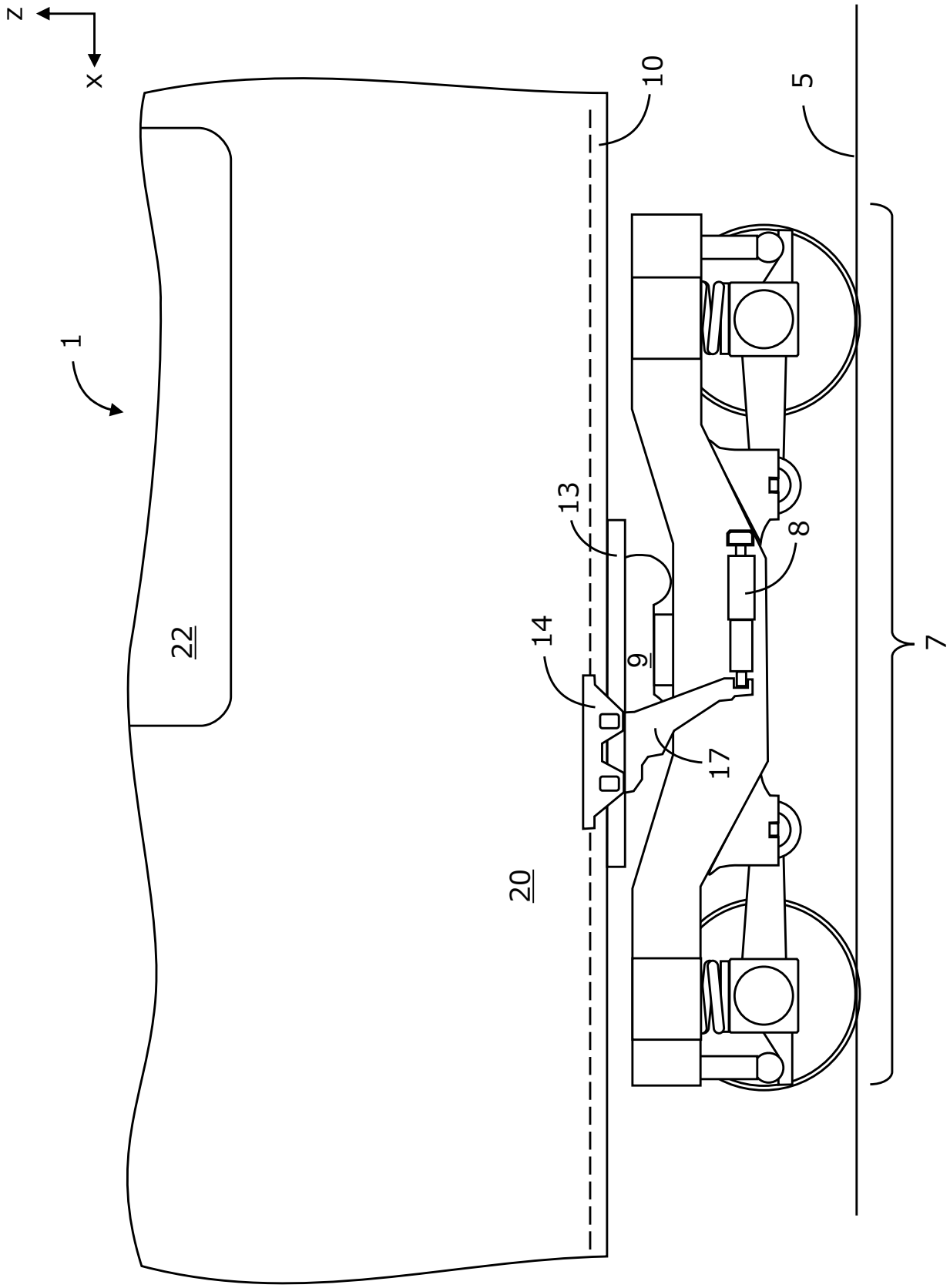

FIG. 6