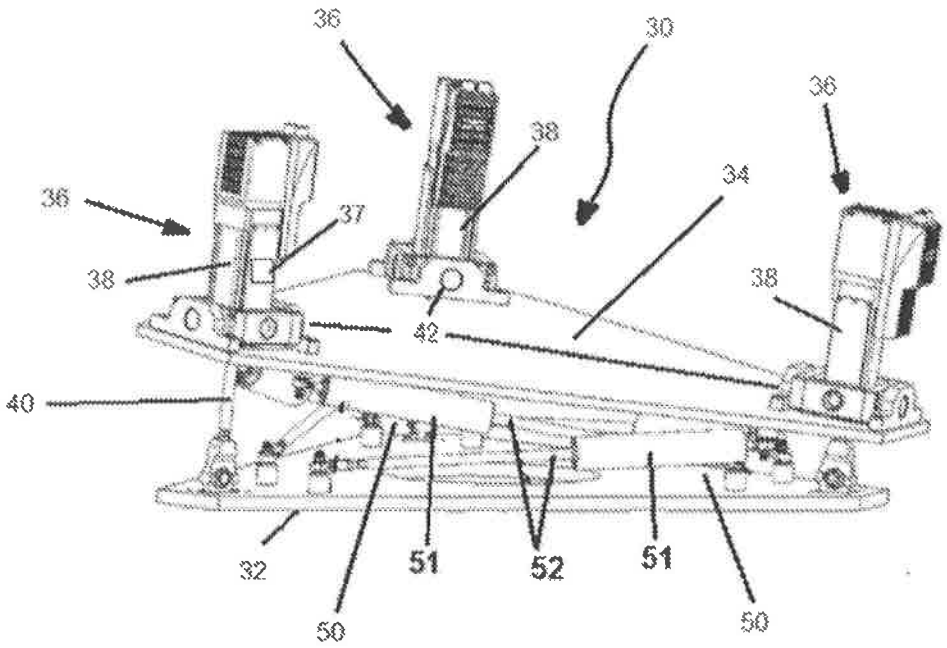

FIG. 1

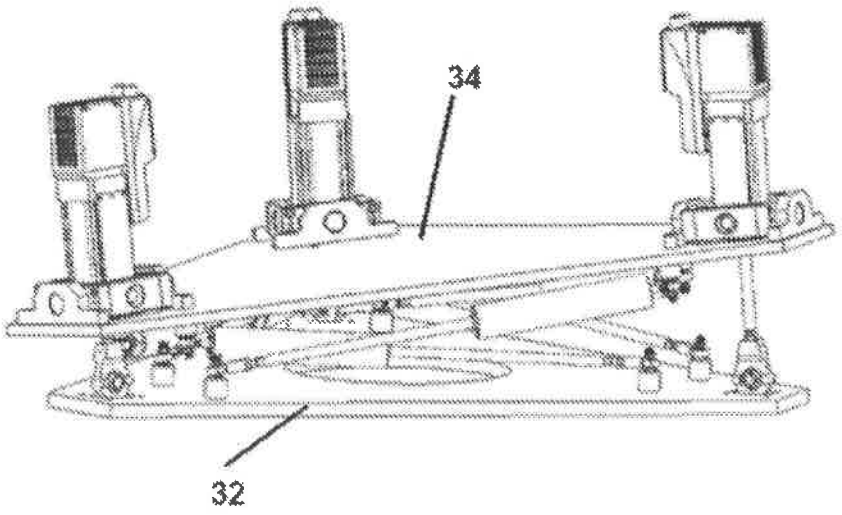

FIG. 2

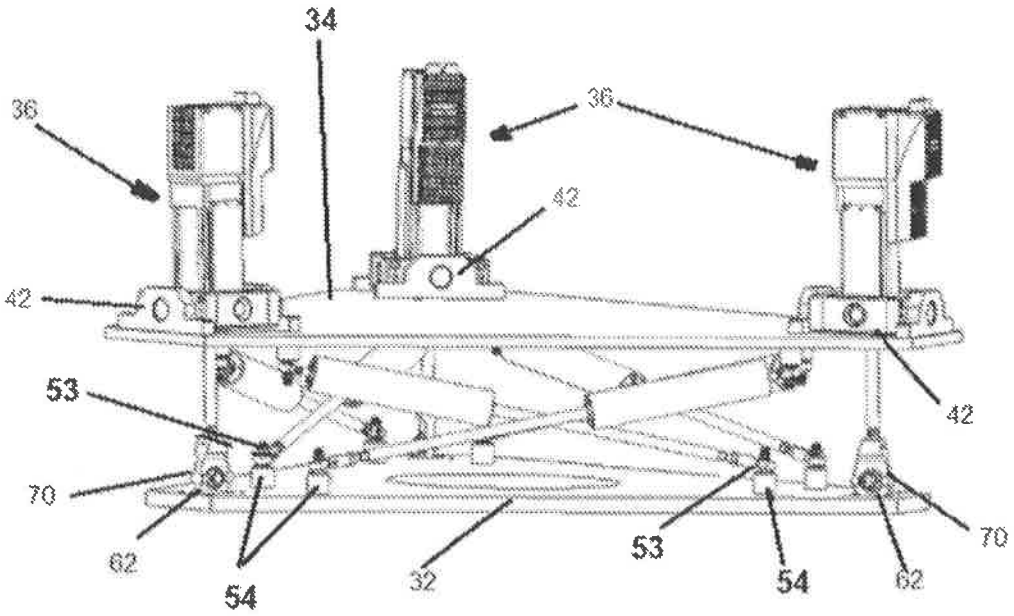

FIG. 3

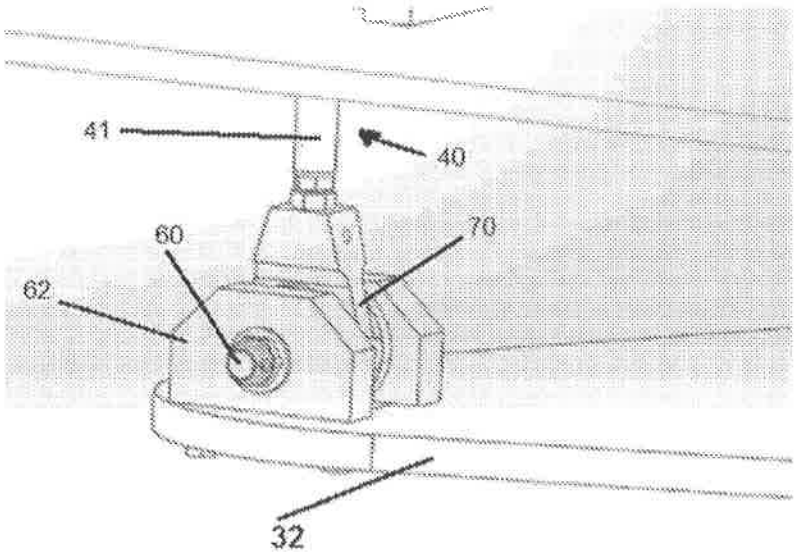

FIG. 4

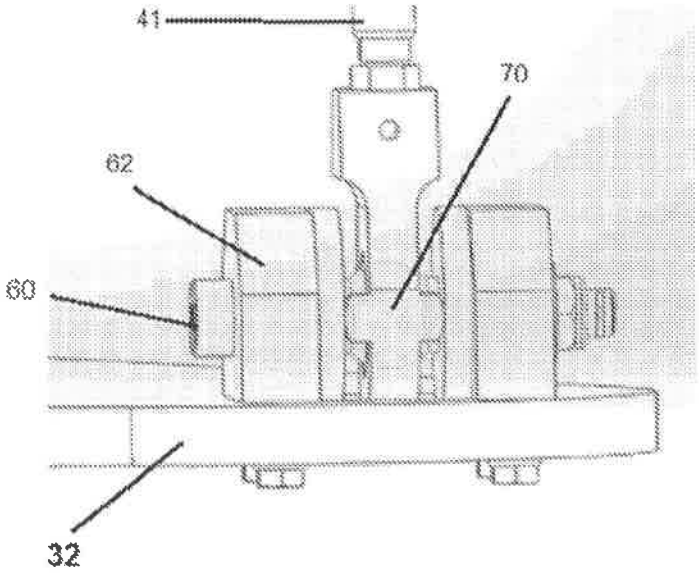

FIG. 5

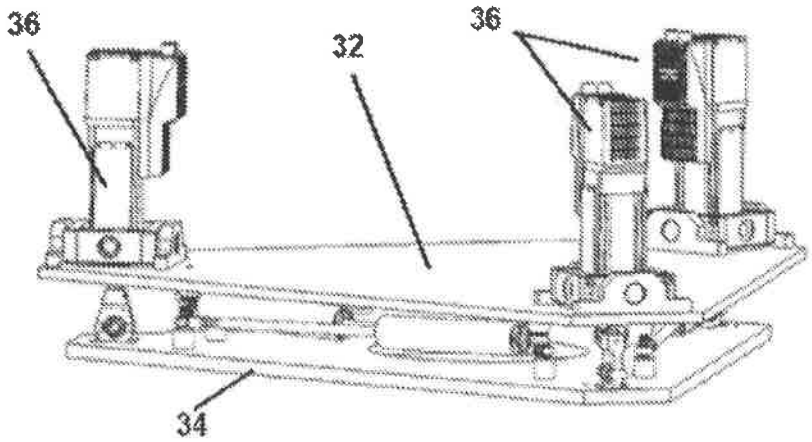

FIG. 6

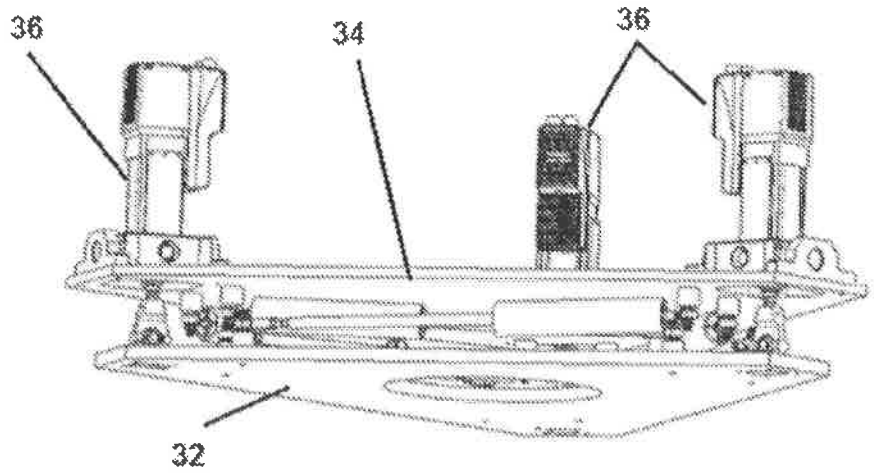

FIG. 7

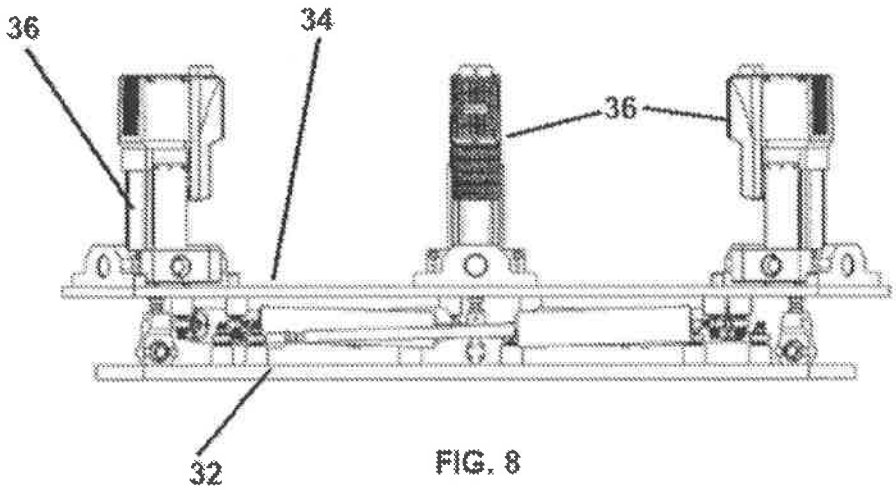

FIG. 8

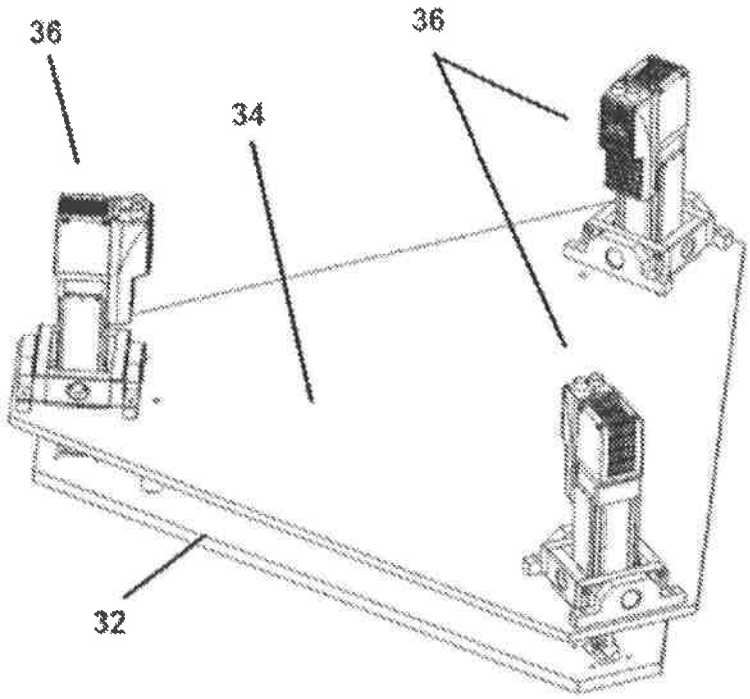

FIG. 9

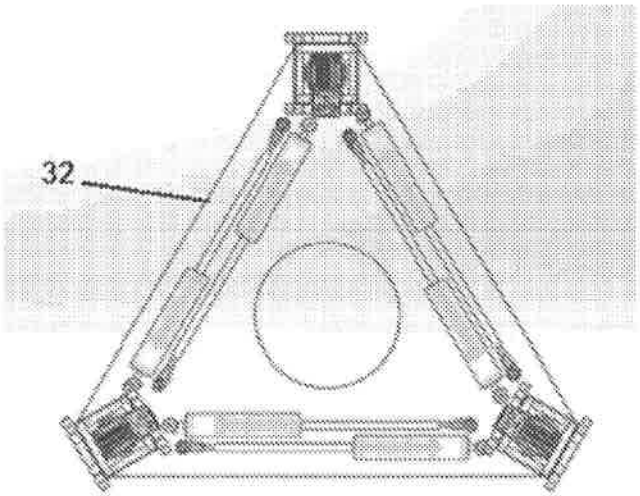

FIG. 10

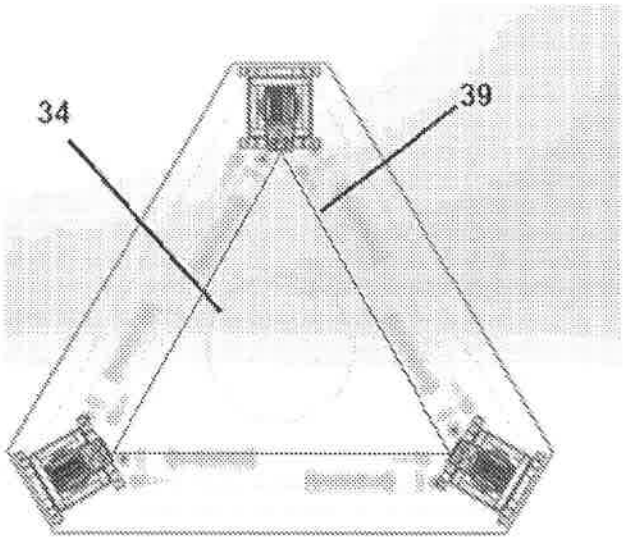

FIG. 11

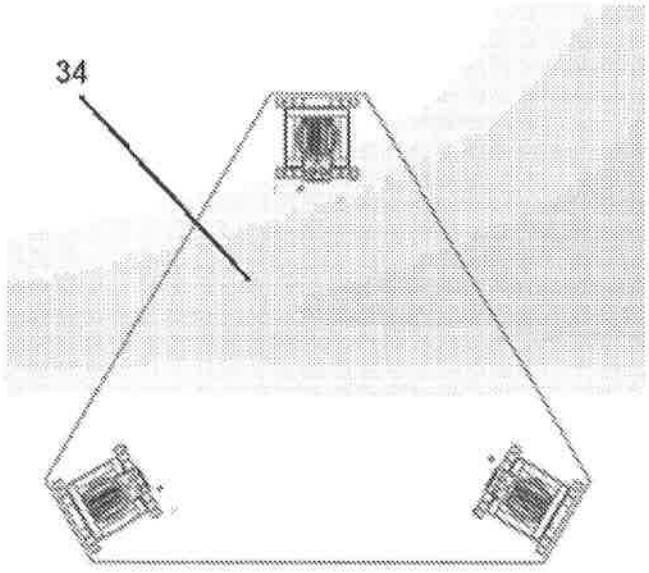

FIG. 12

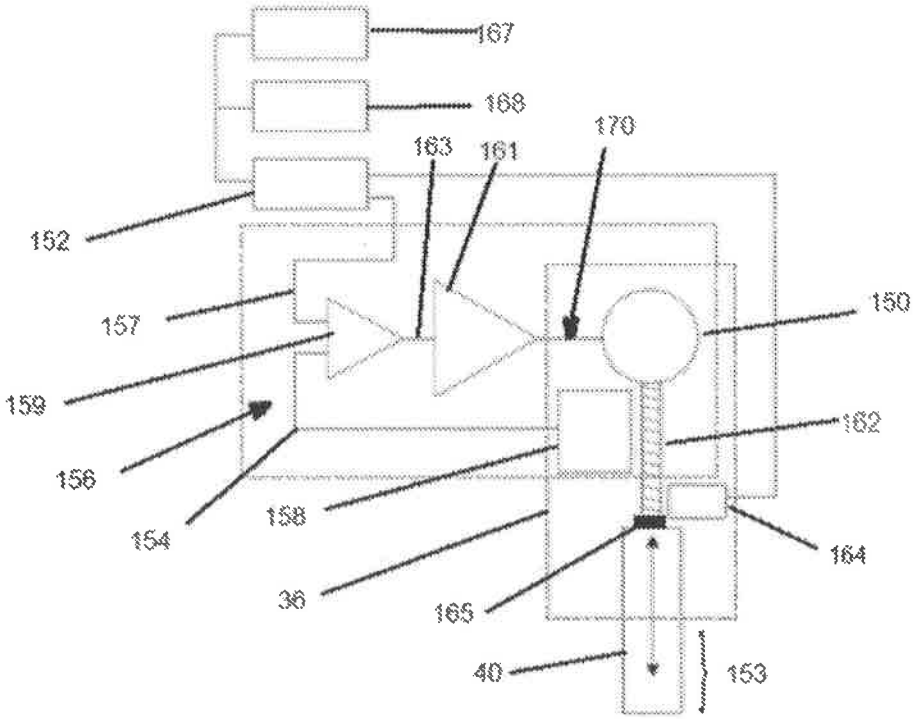
167
168
170
163
161
152
157
150
159
162
156
158
154
164
36
165
40
153

FIG. 13