FIG. 1

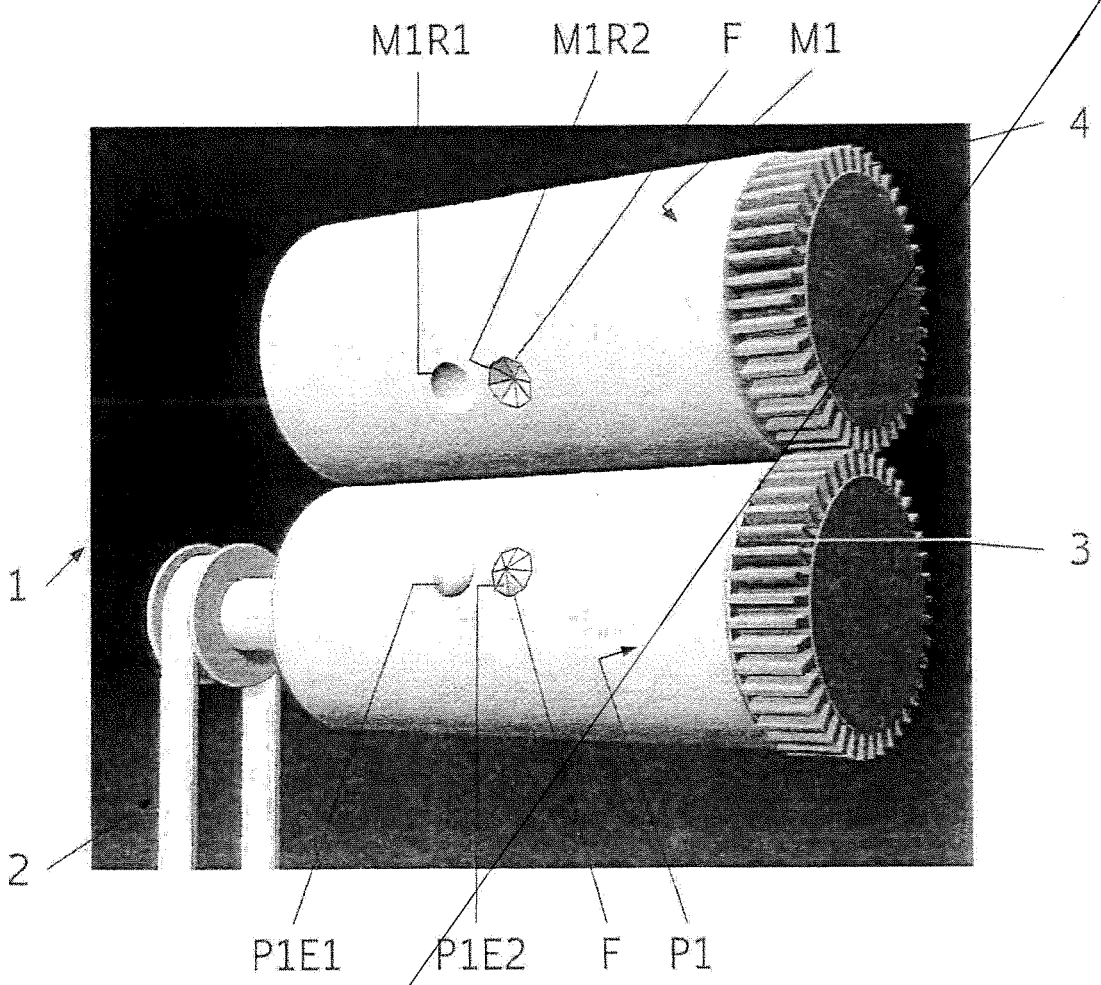


FIG. 1A

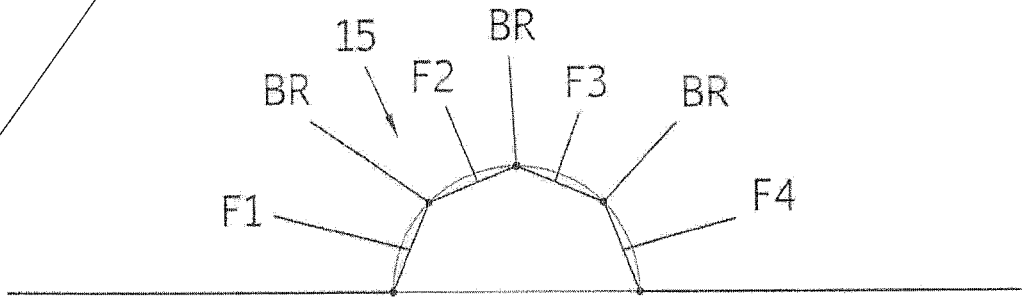

FIG. 2

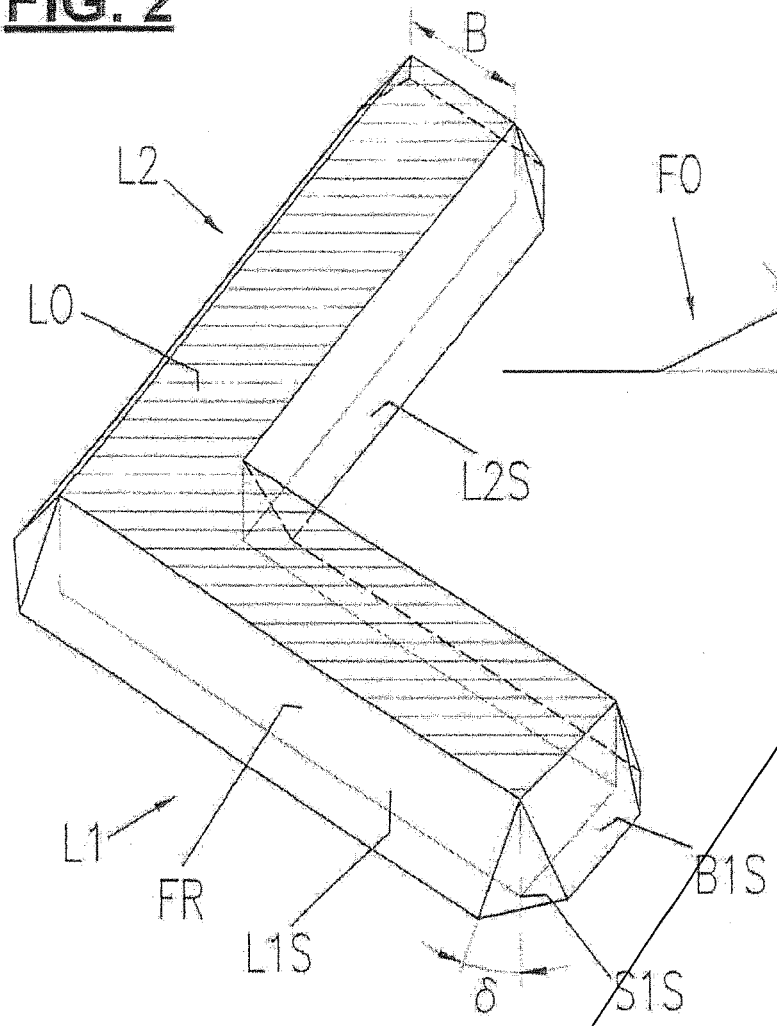


FIG. 2B

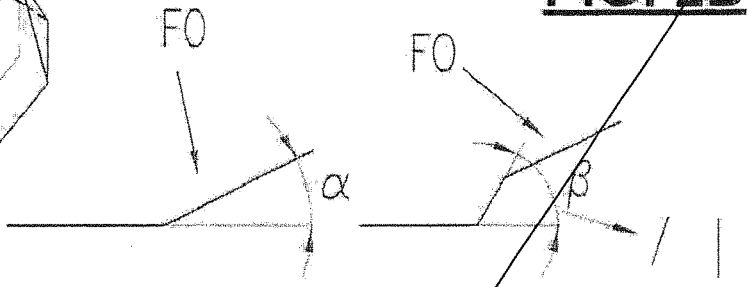


FIG. 2C

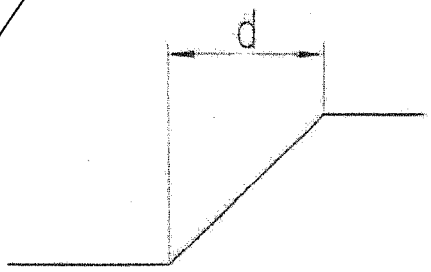


FIG. 2A

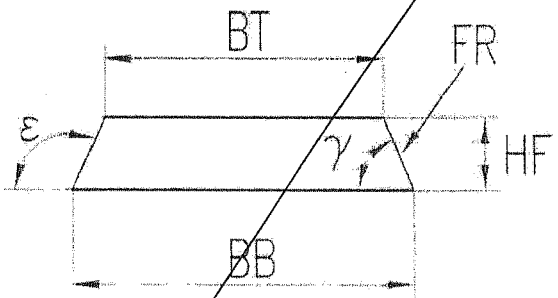


FIG. 2D

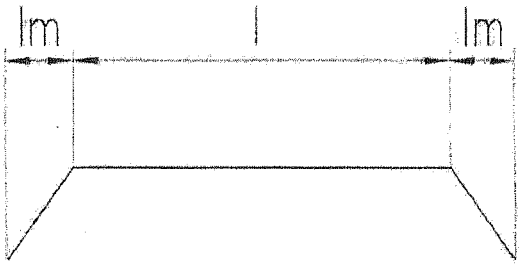


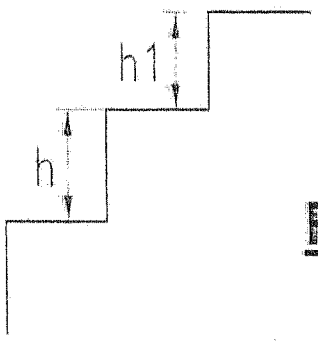


FIG.2E

FIG. 3

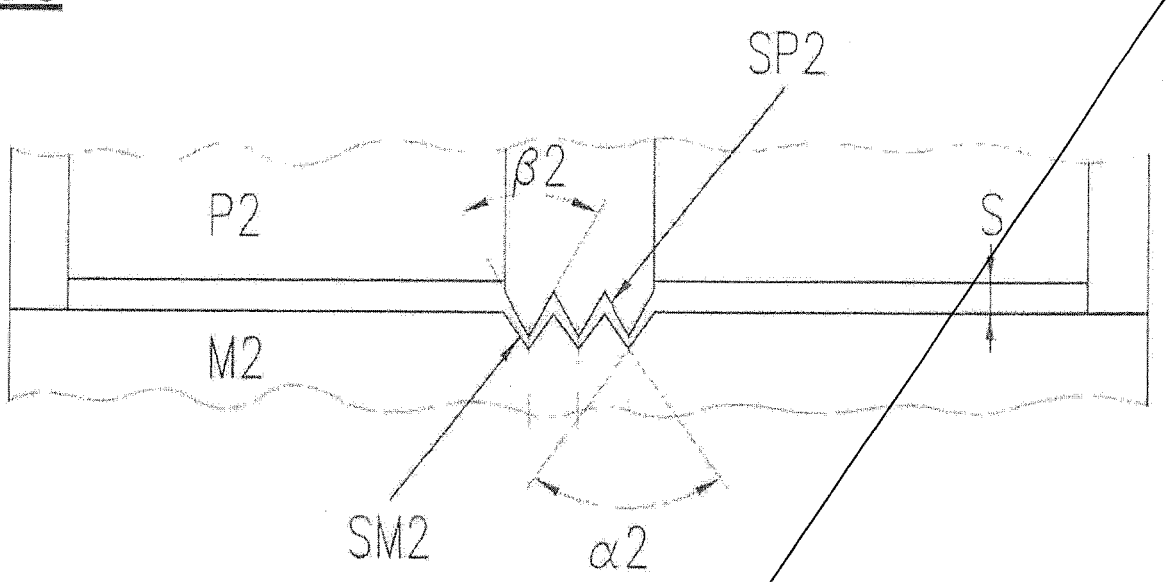


FIG. 4

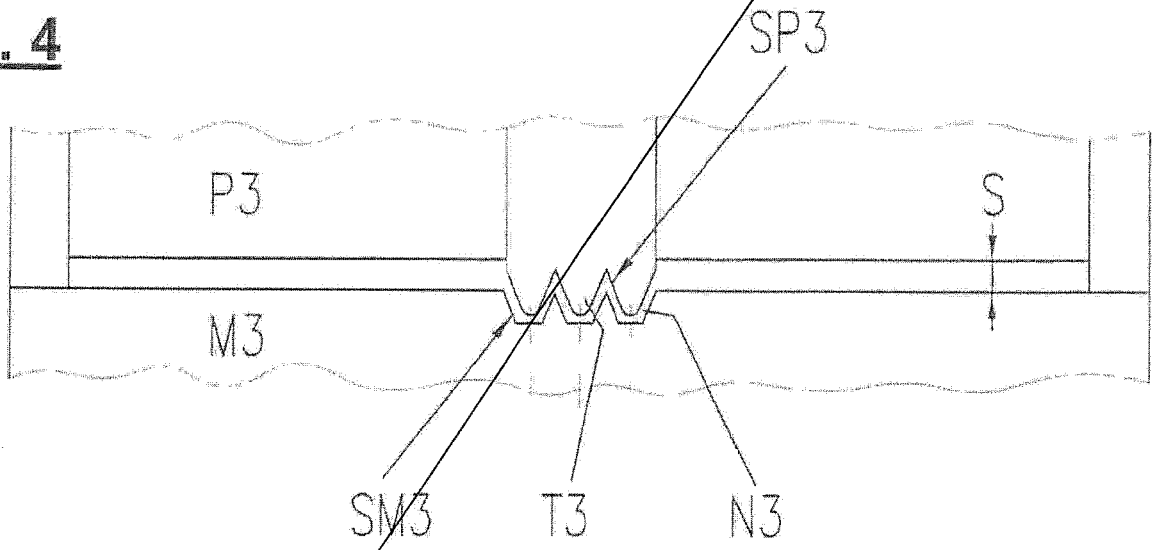


FIG. 5

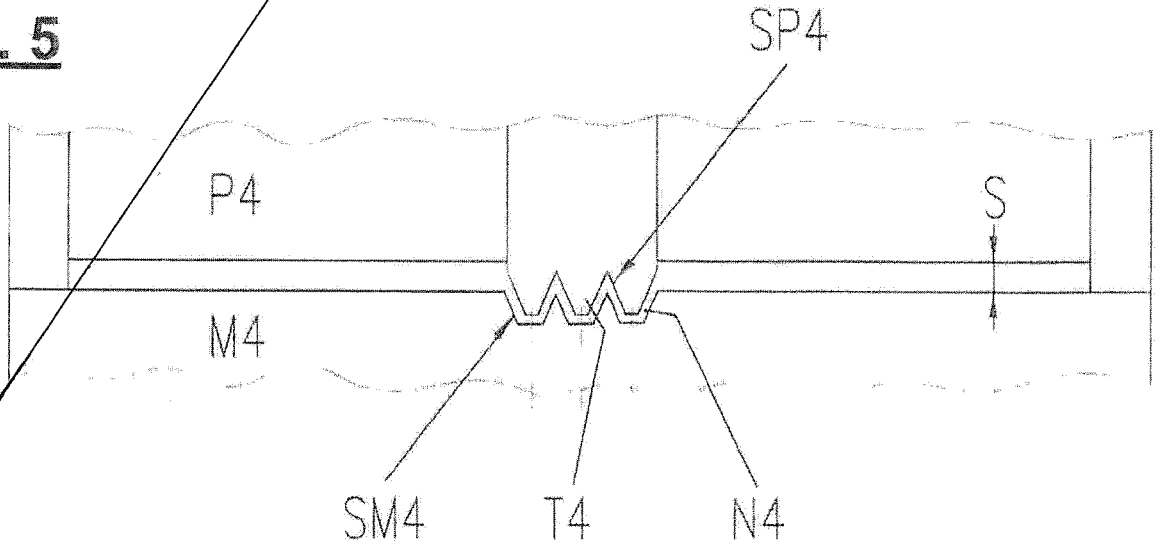

FIG. 6

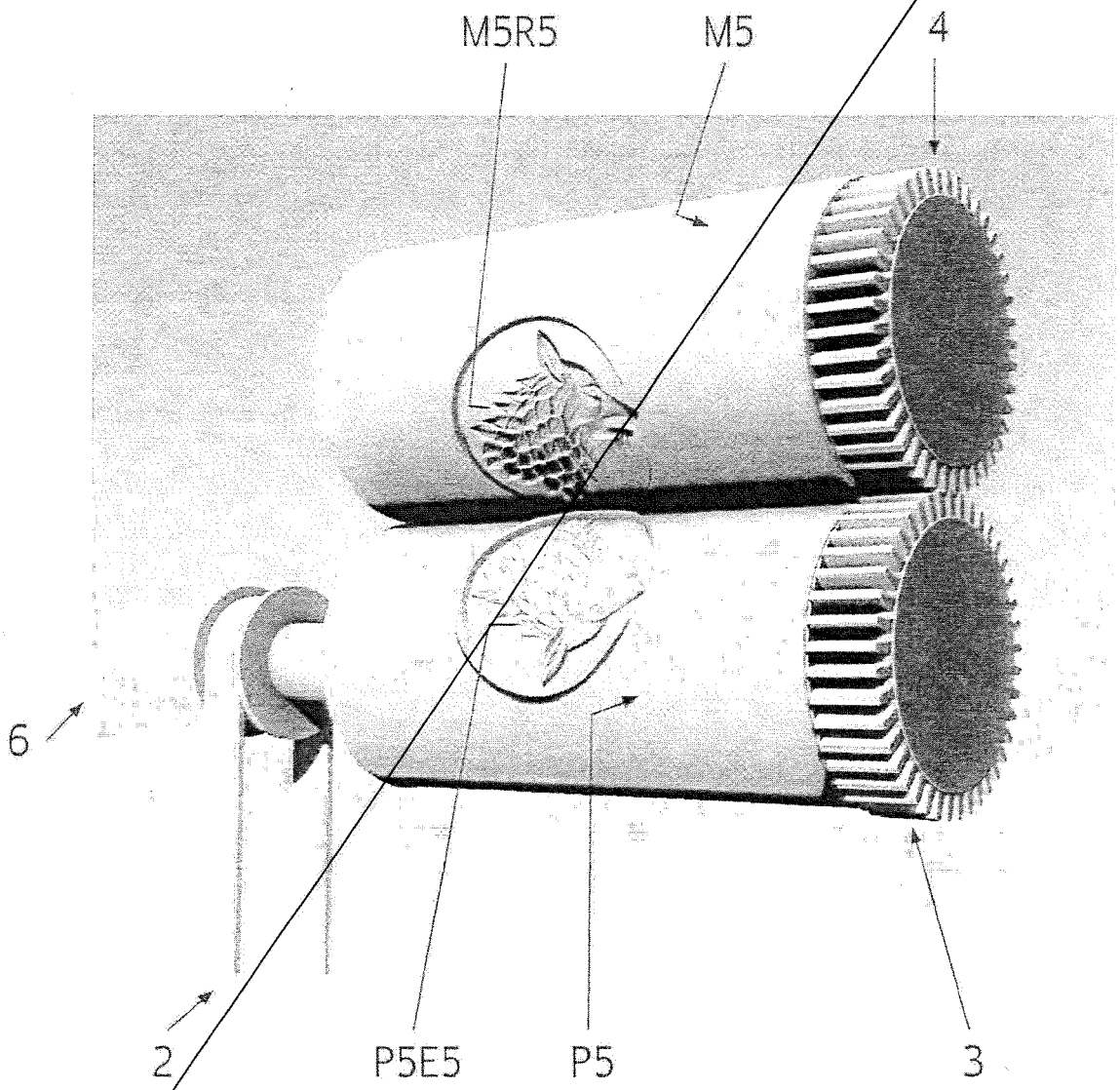

FIG. 7

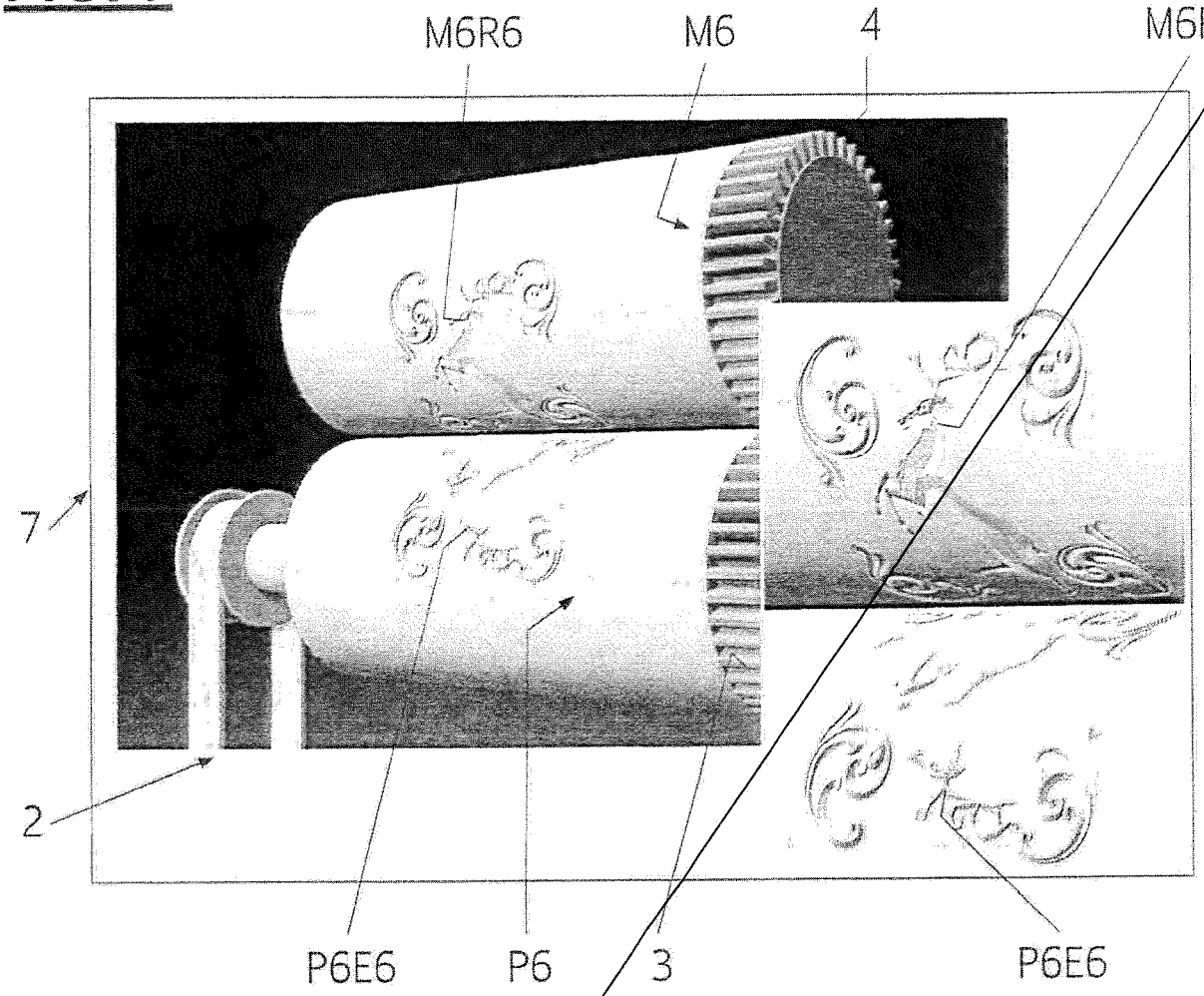


FIG. 8

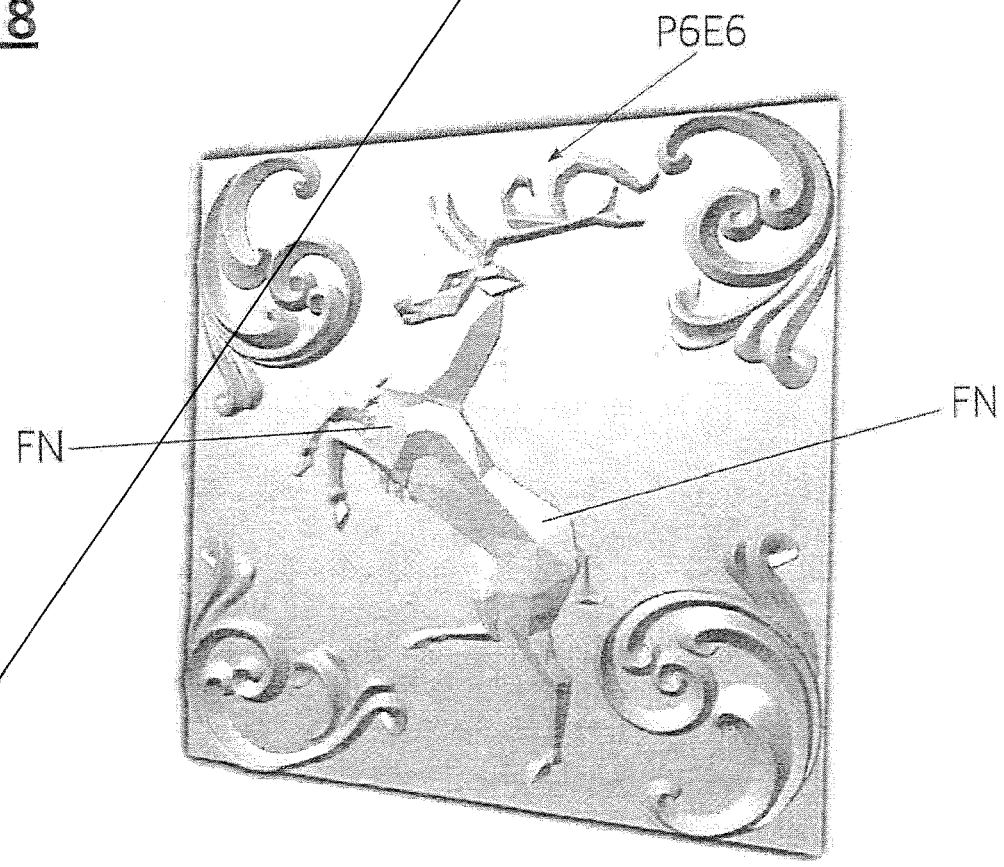

FIG. 9

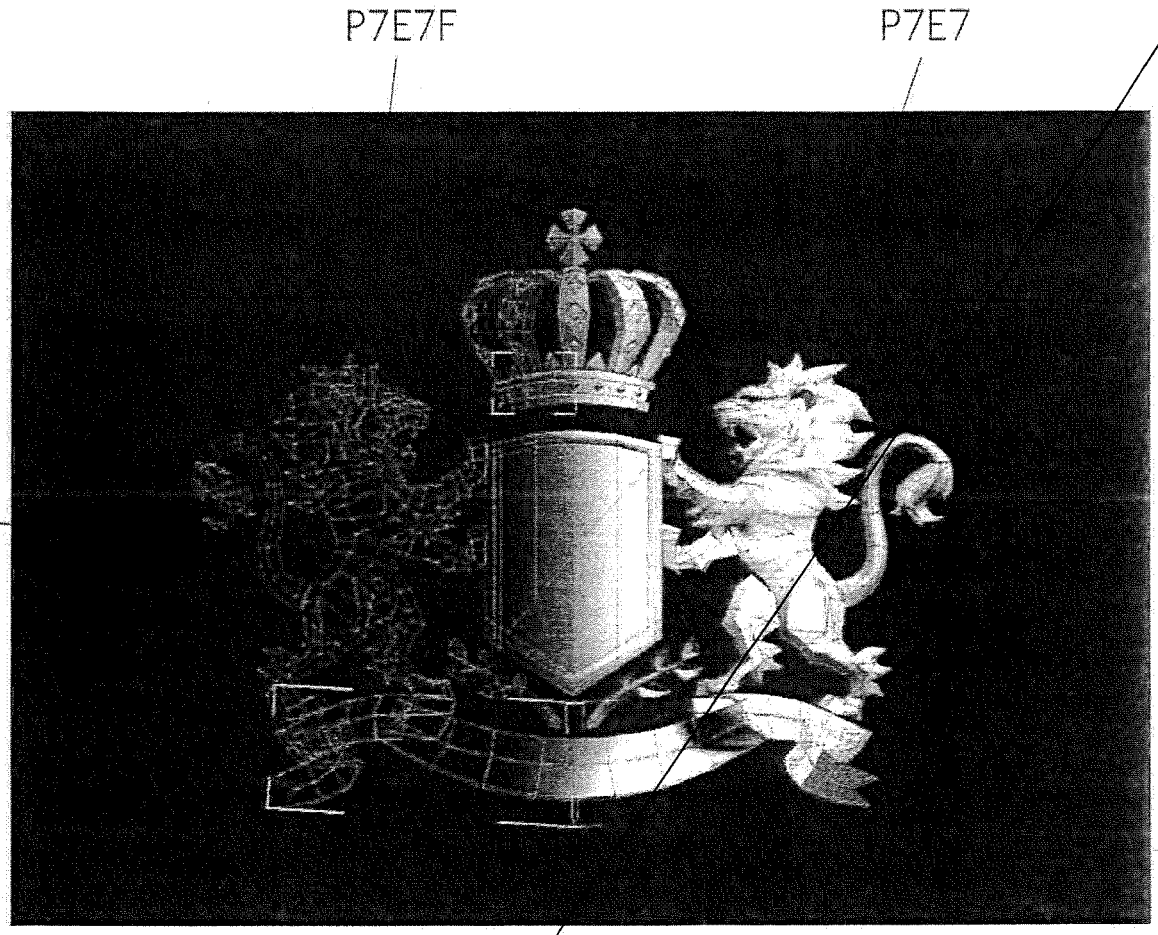


FIG. 10

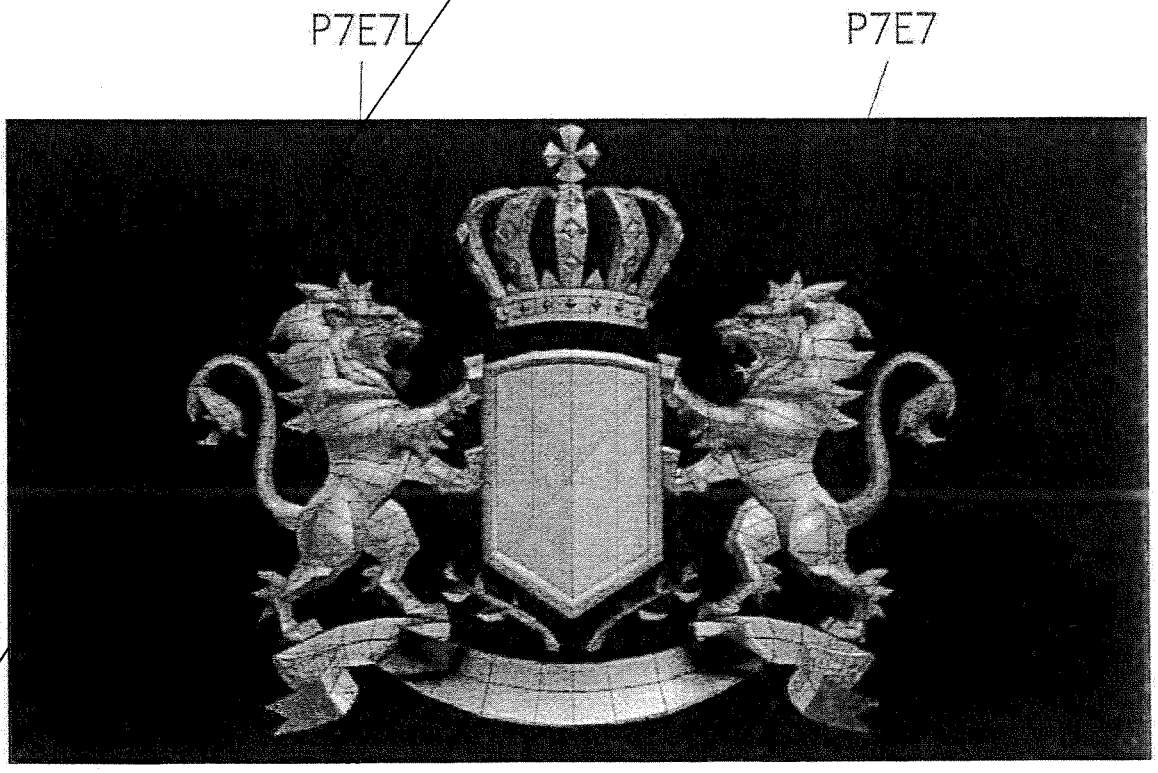

FIG. 11

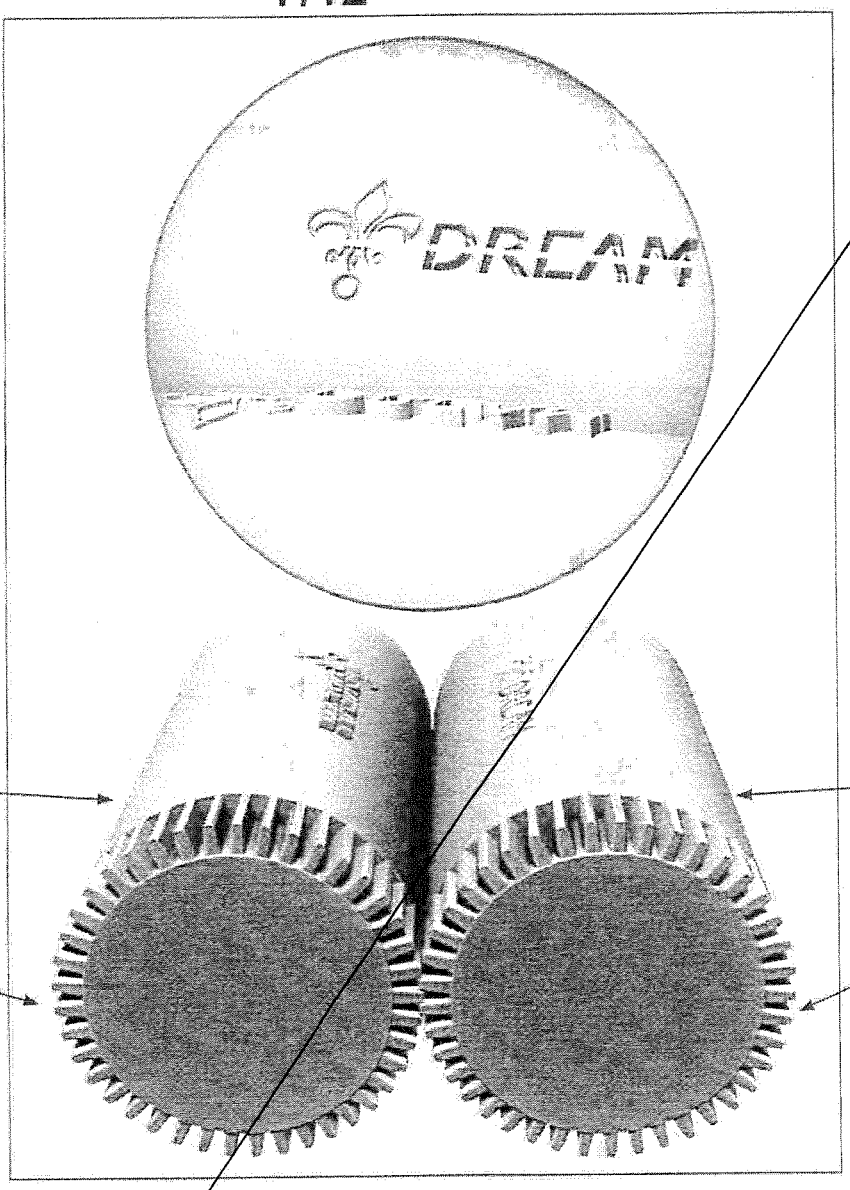


FIG. 12

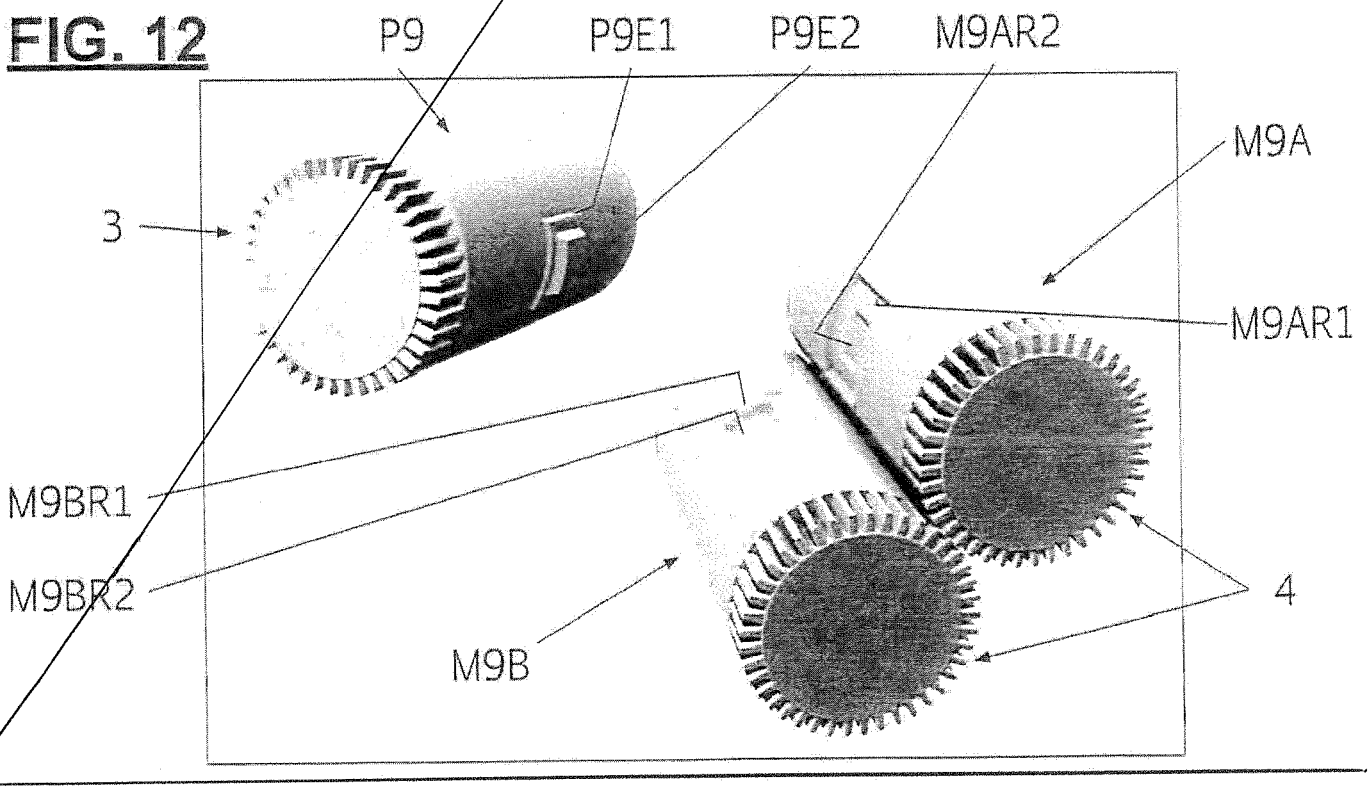

FIG. 13

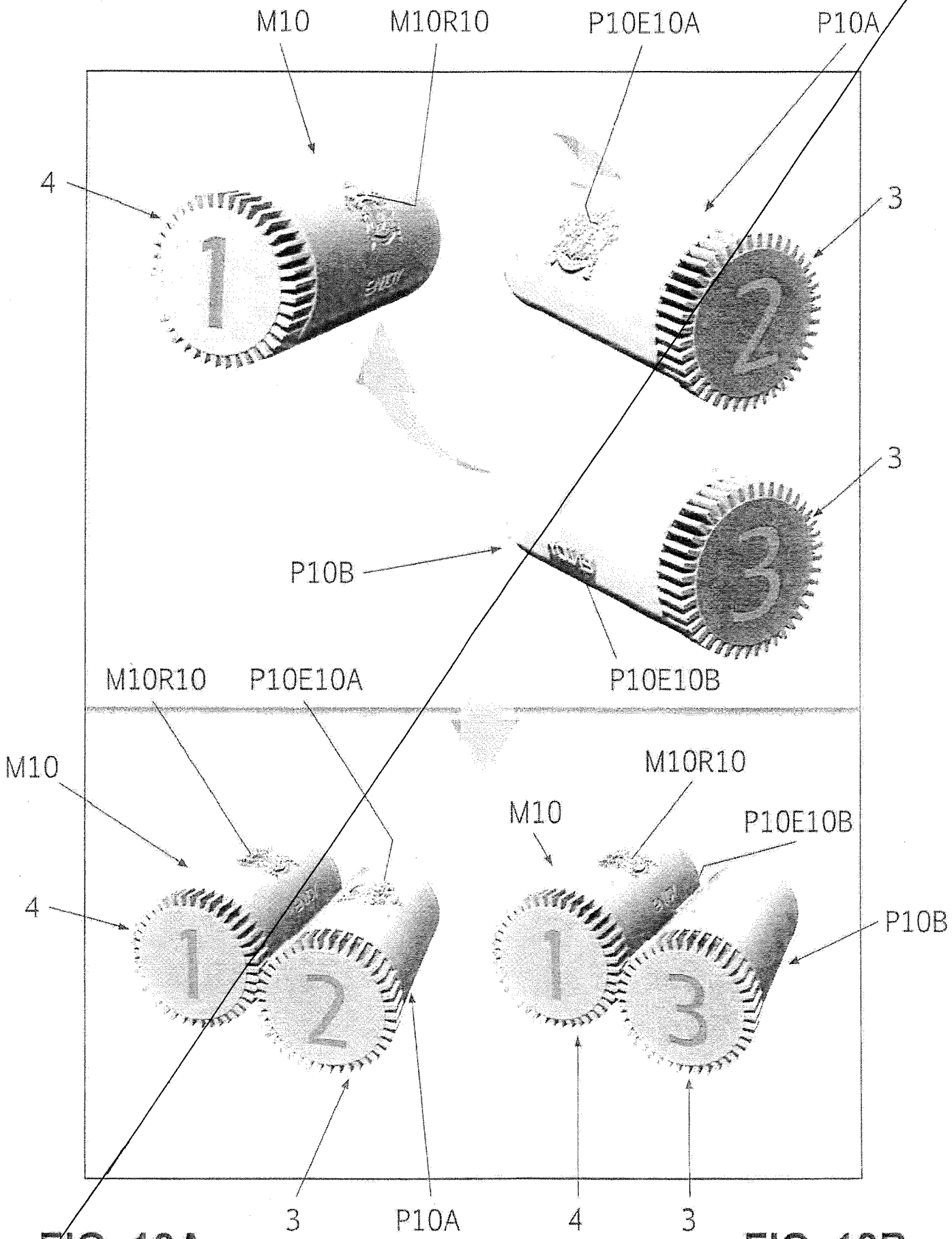


FIG. 13A

FIG. 13B

FIG. 14

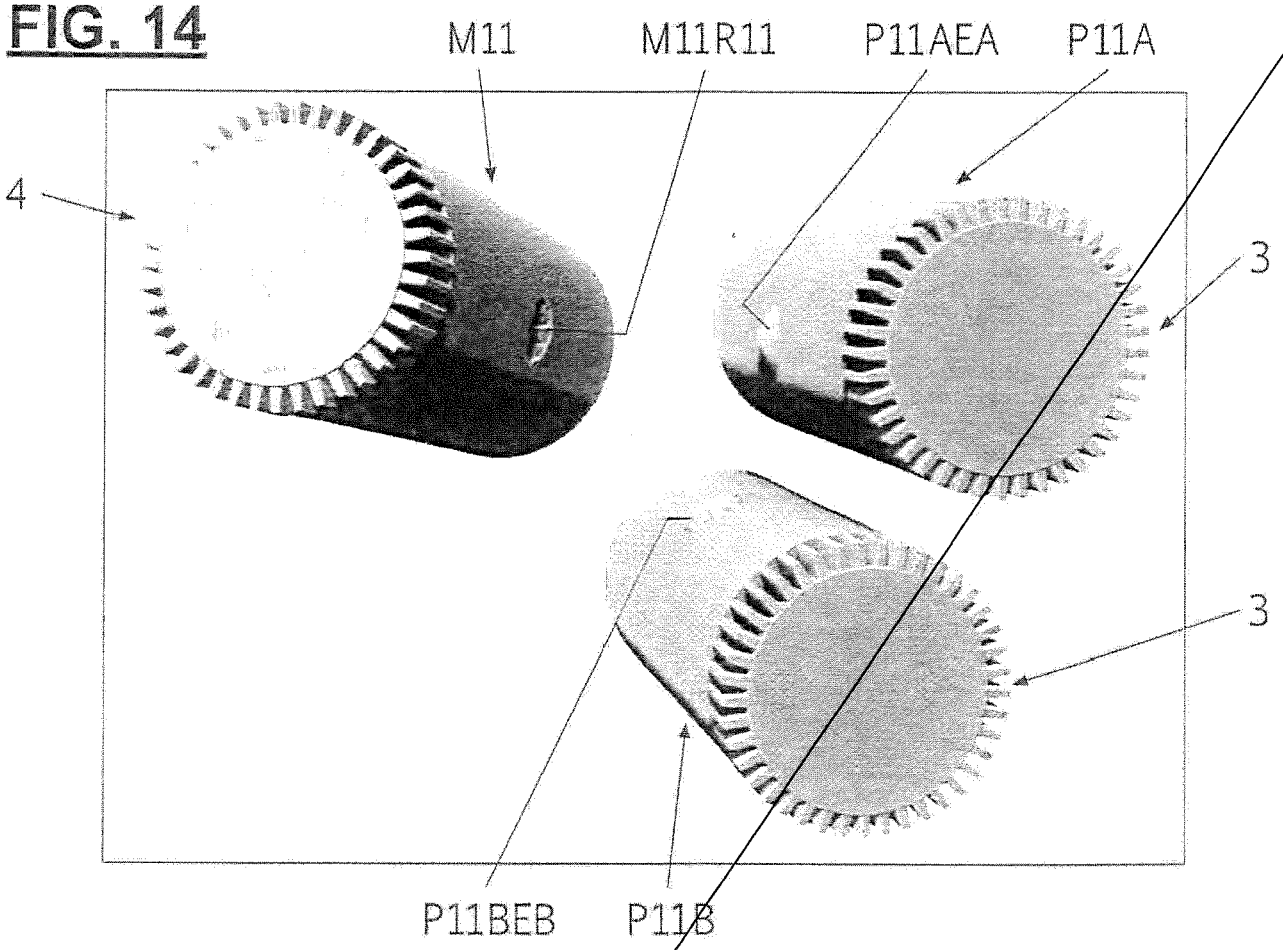


FIG. 15A

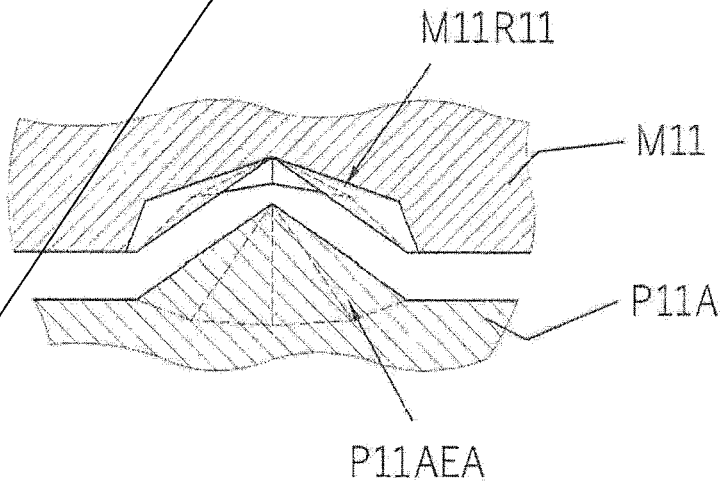


FIG. 15B

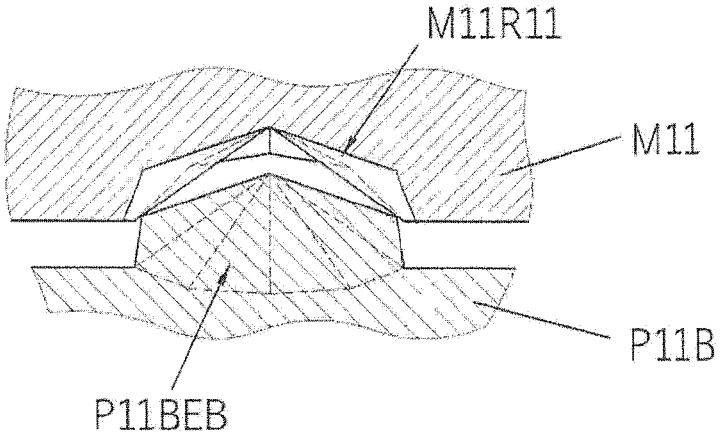

FIG. 16

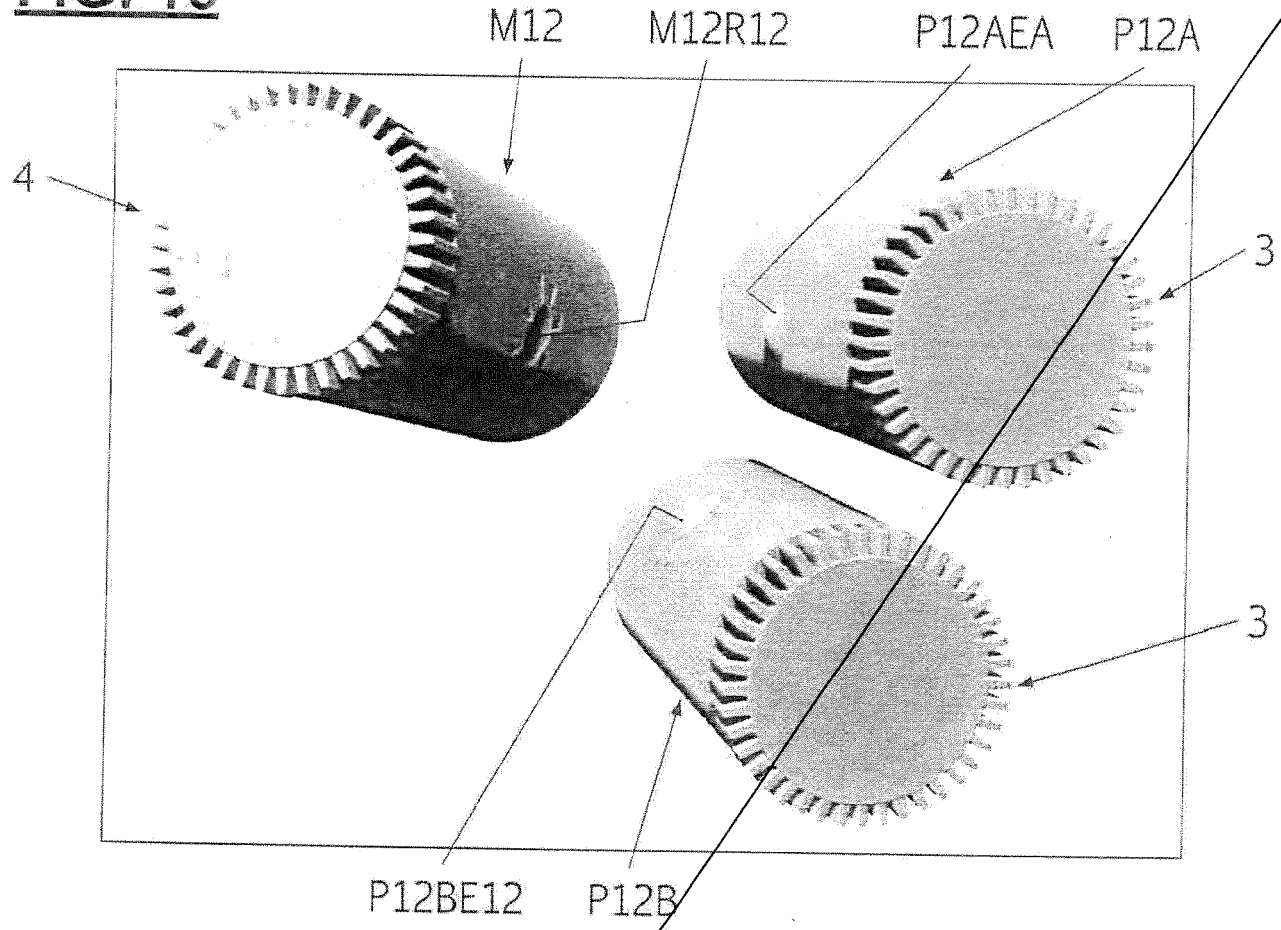
M12
M12R12
P12AEA
P12A
4
3
3
P12BE12
P12B

FIG. 17

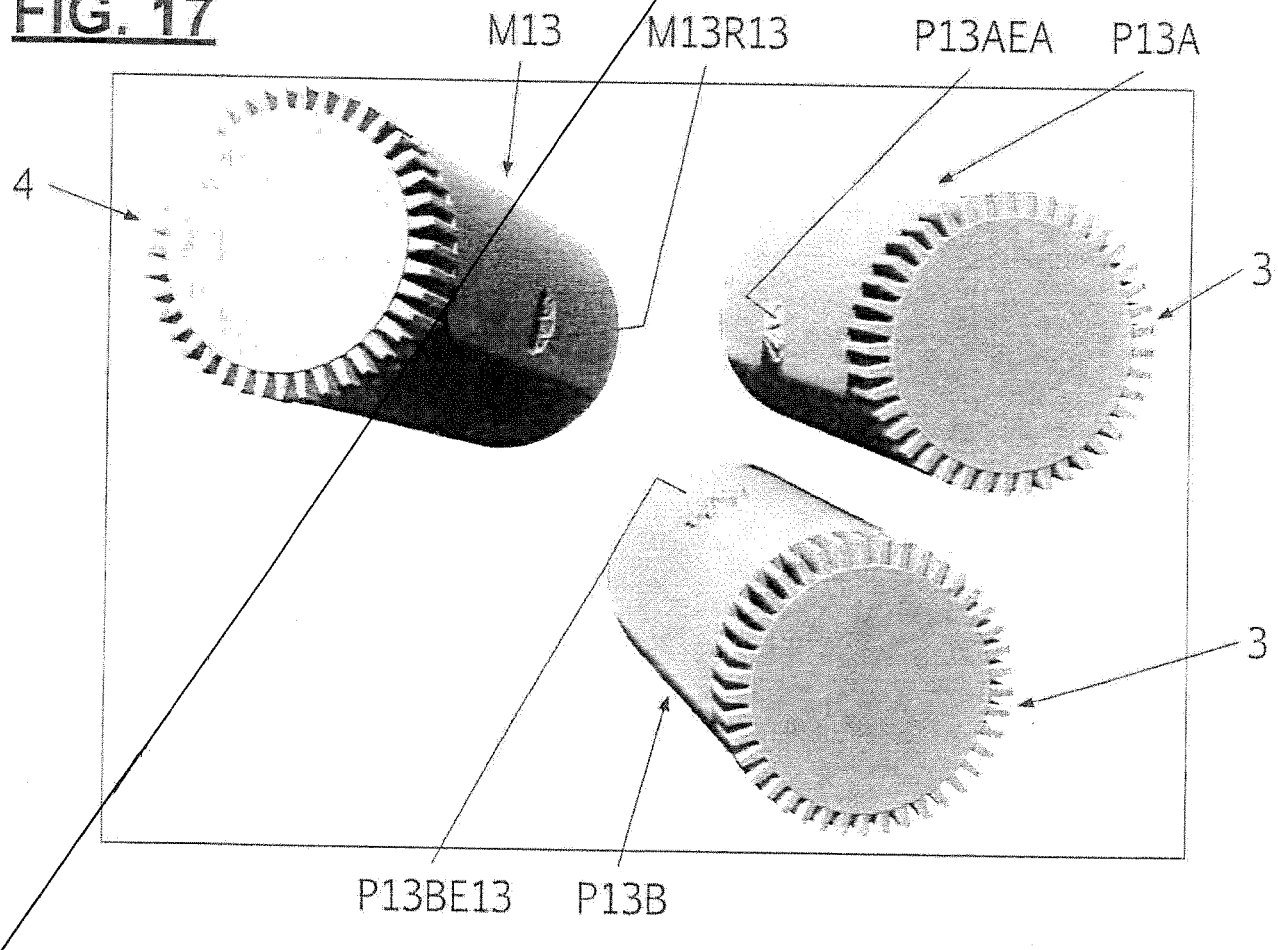
M13
M13R13
P13AEA
P13A
4
3
3
P13BE13
P13B

FIG. 18

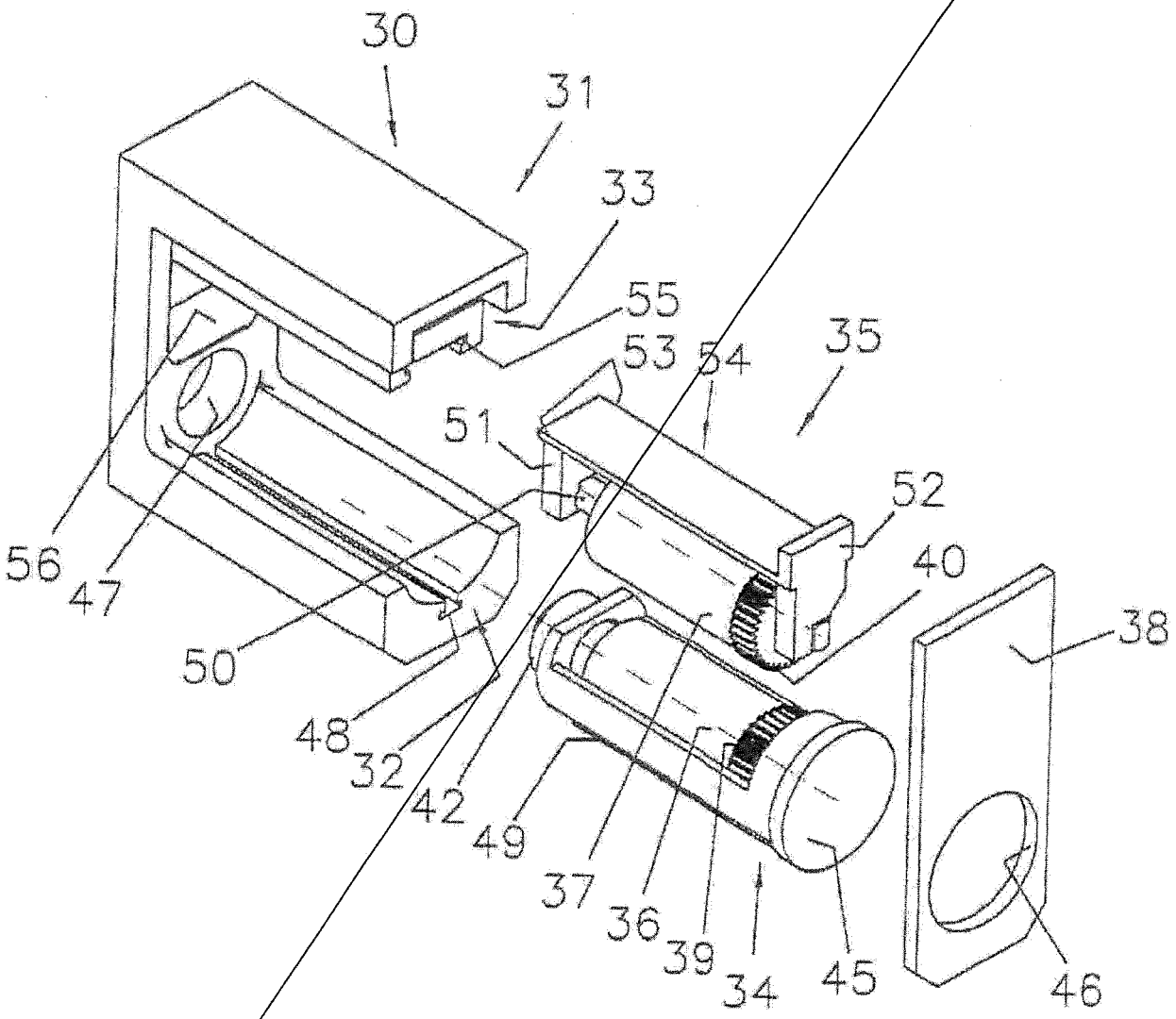

FIG. 19

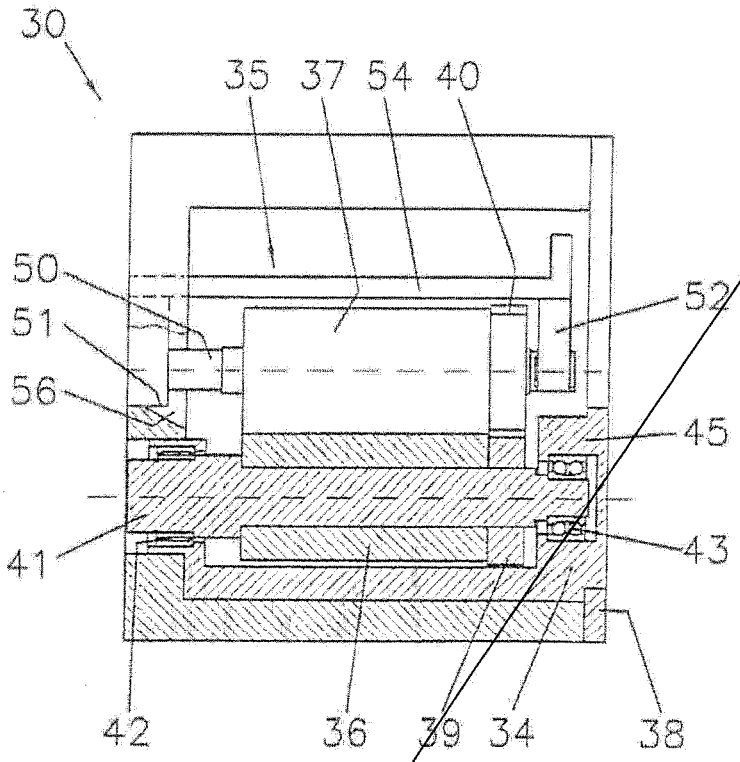
30
35
37
54
40
50
51
56
52
45
41
43
42
36
39
34
38

FIG. 20

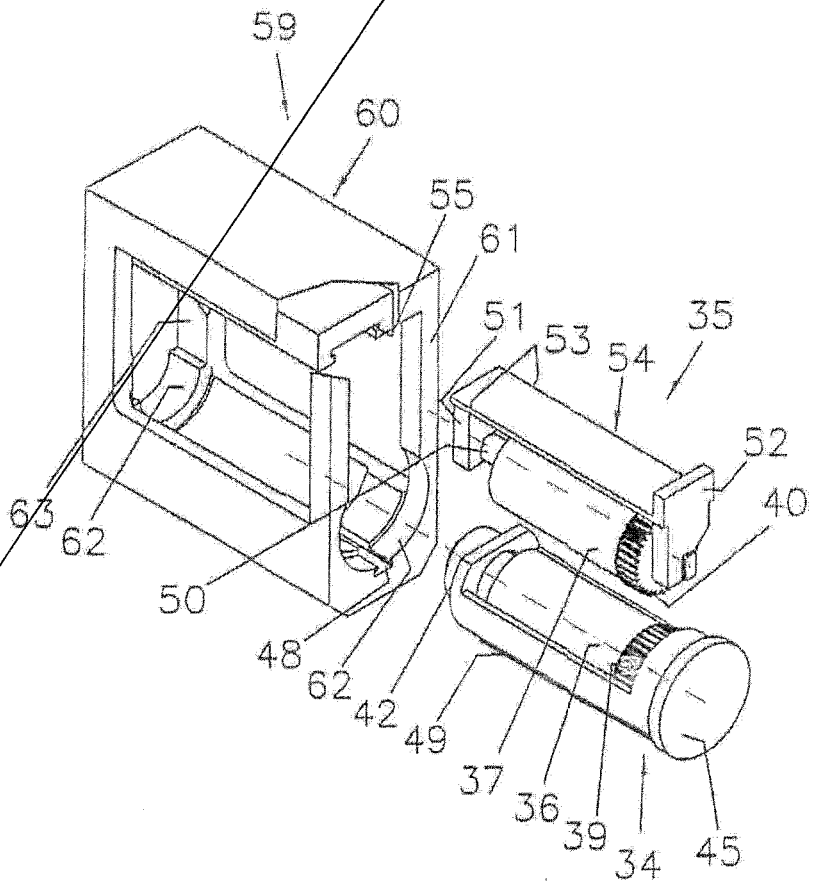
59
60
55
61
51
53
54
35
52
40
63
62
50
48
62
42
49
37
36
39
34
45

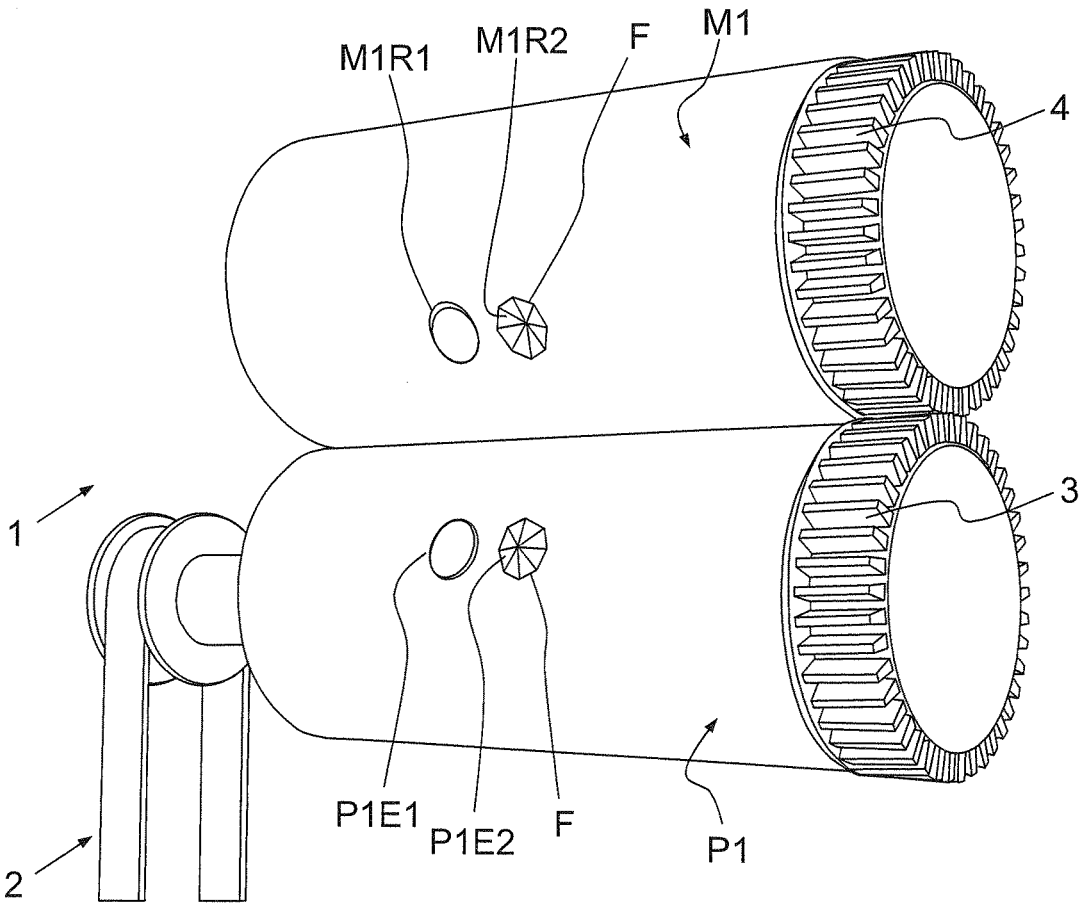


FIG.1

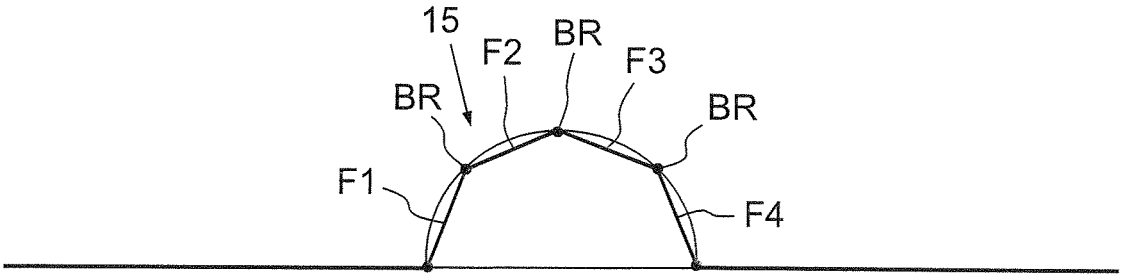


FIG.1A

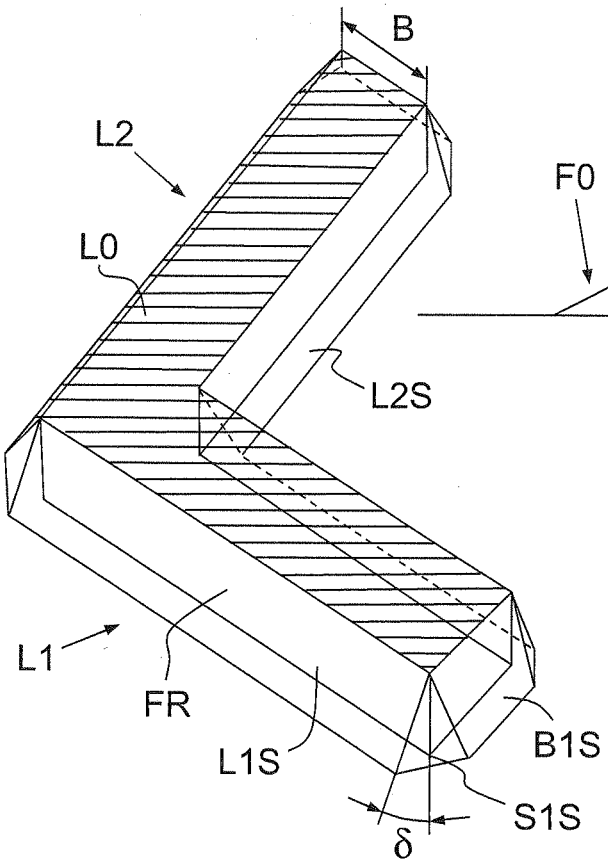


FIG.2

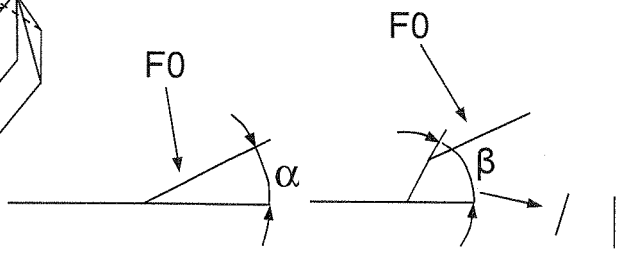


FIG.2B

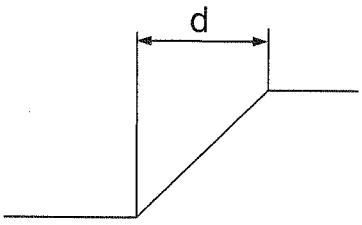


FIG.2C

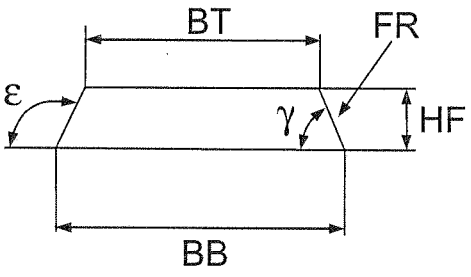


FIG.2A

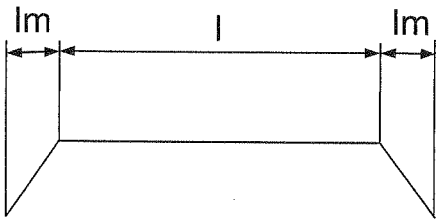


FIG.2D

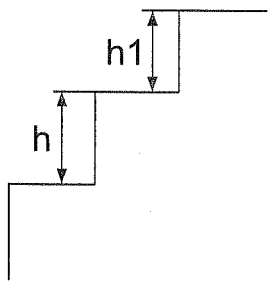


FIG.2E

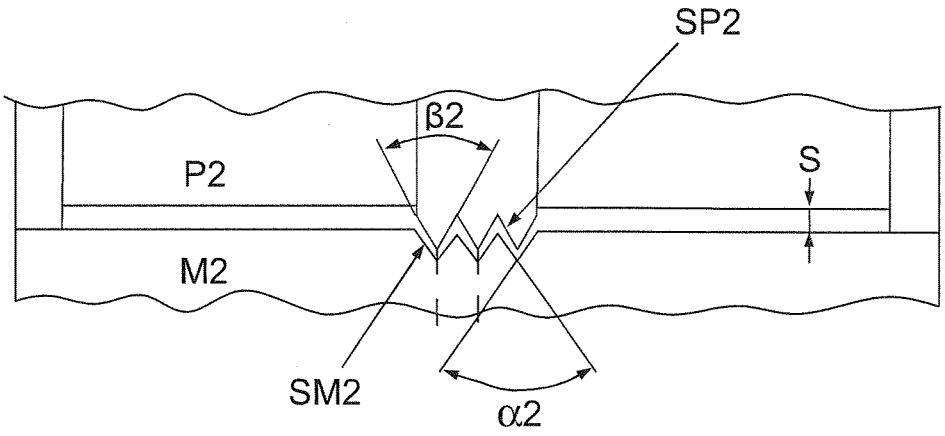


FIG.3

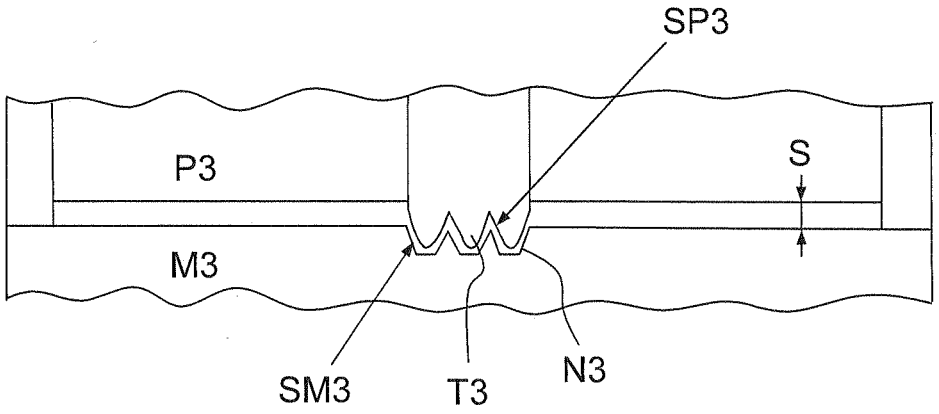


FIG.4

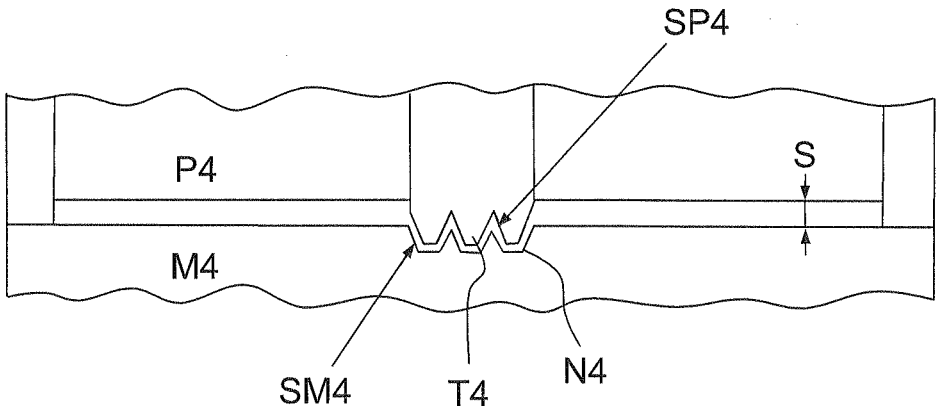


FIG.5

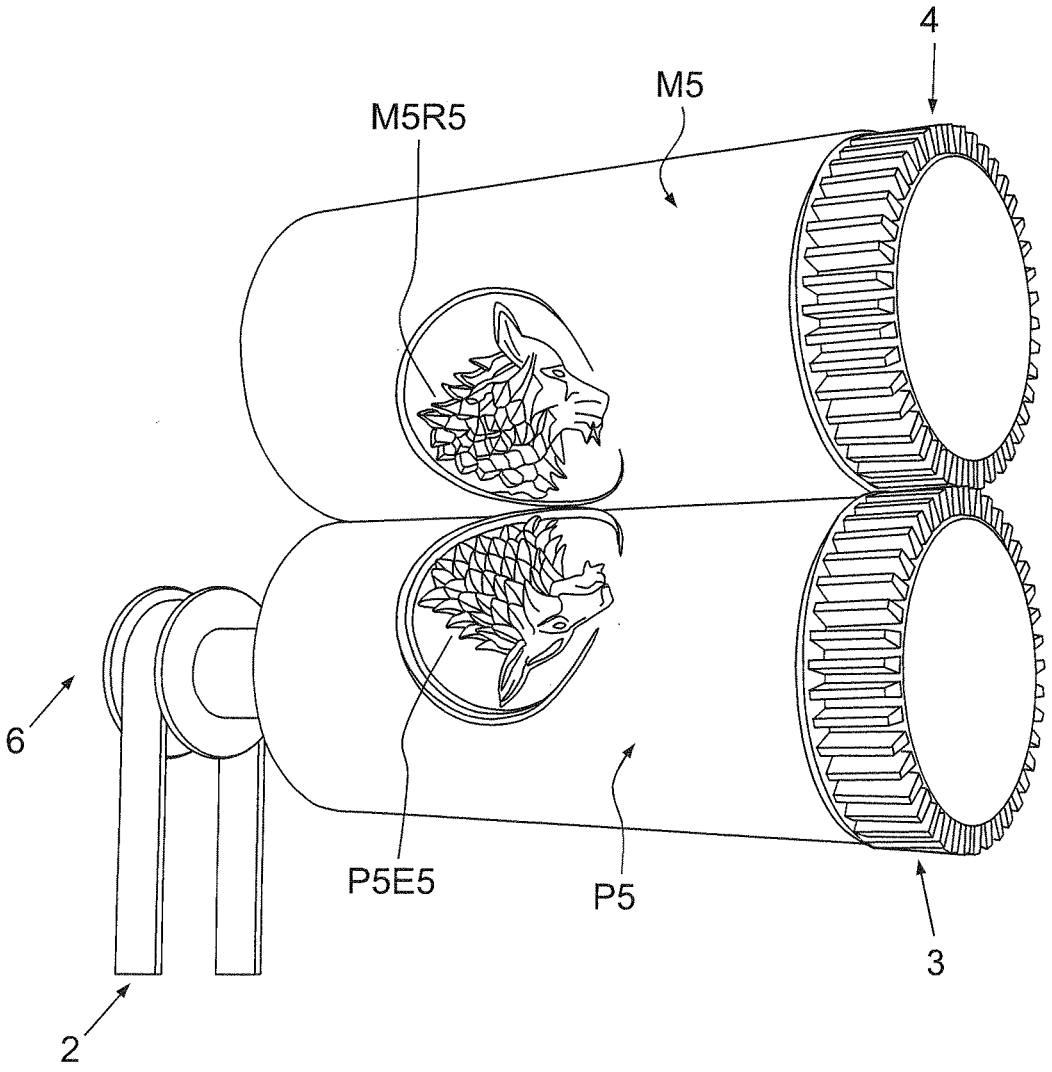


FIG.6

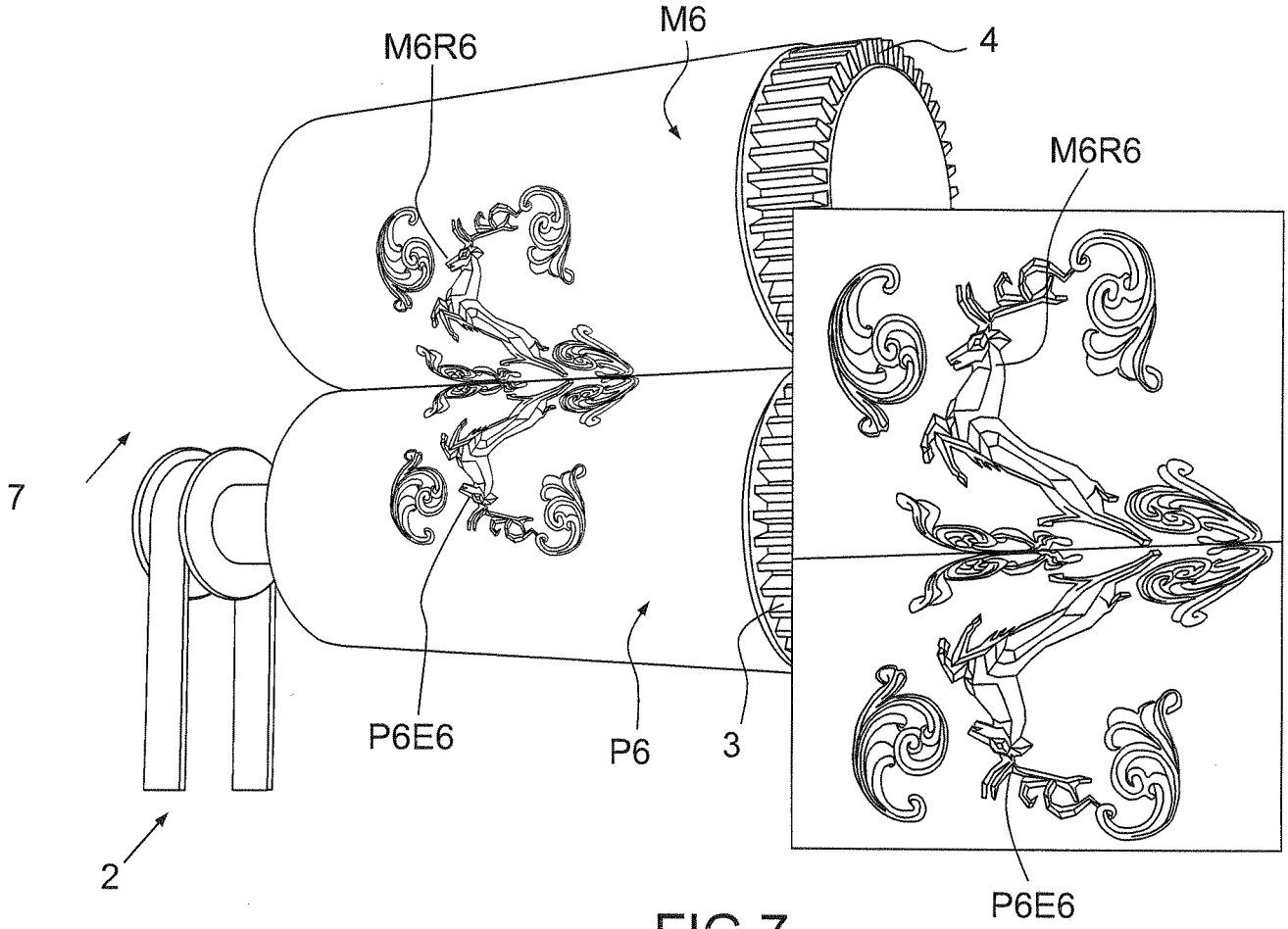


FIG.7

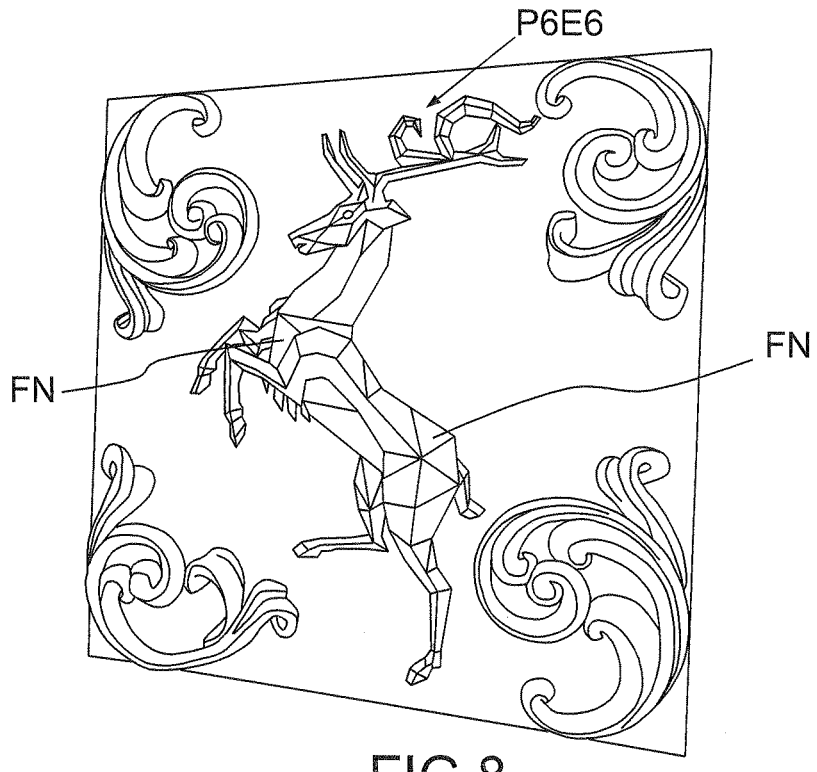


FIG.8

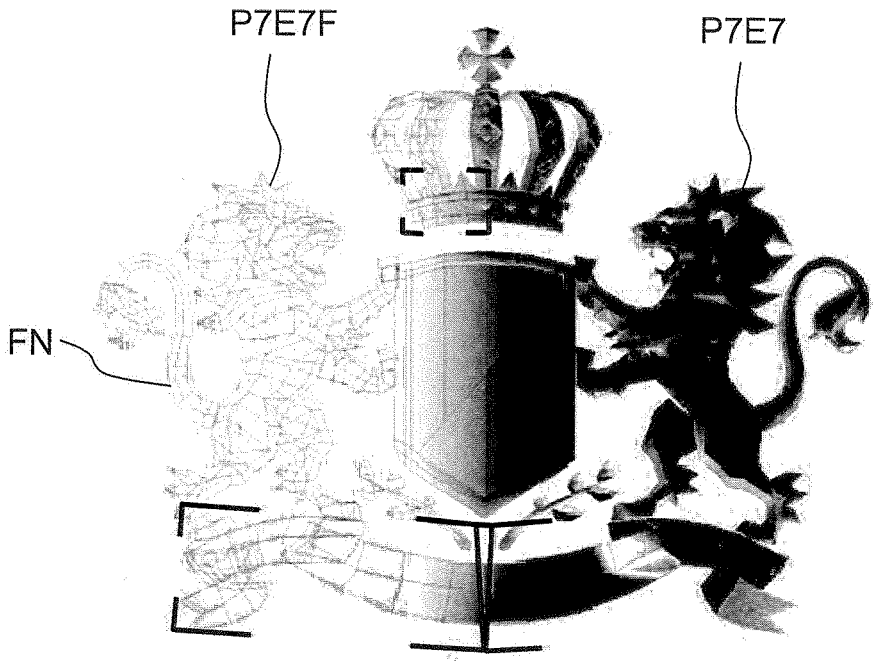


FIG.9

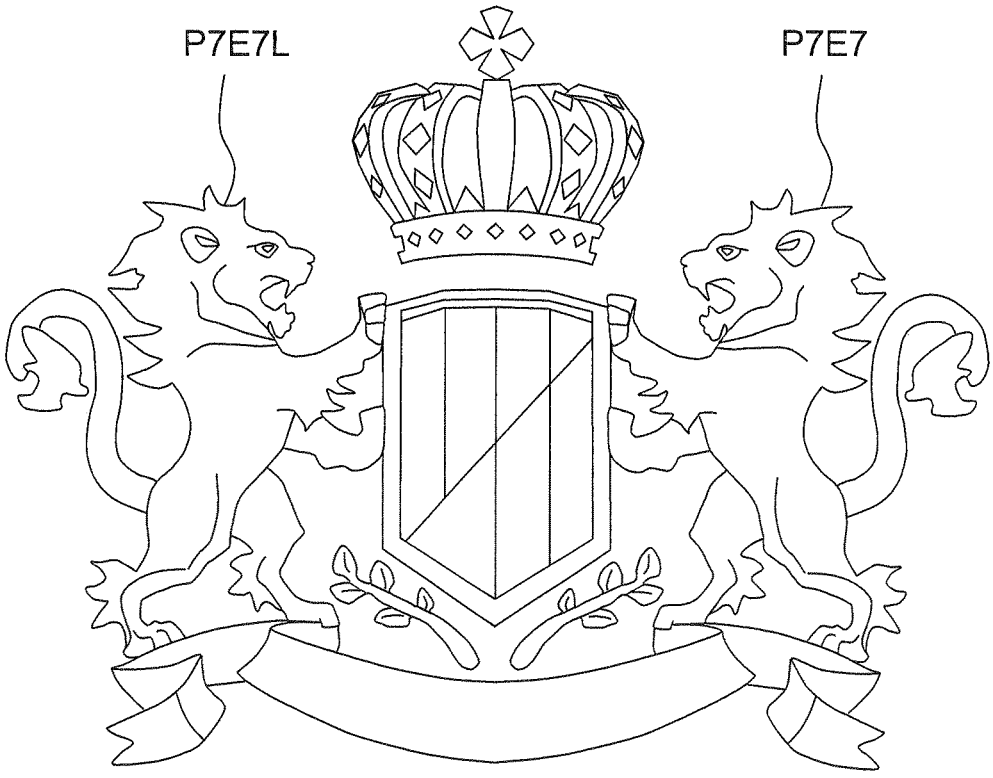


FIG.10

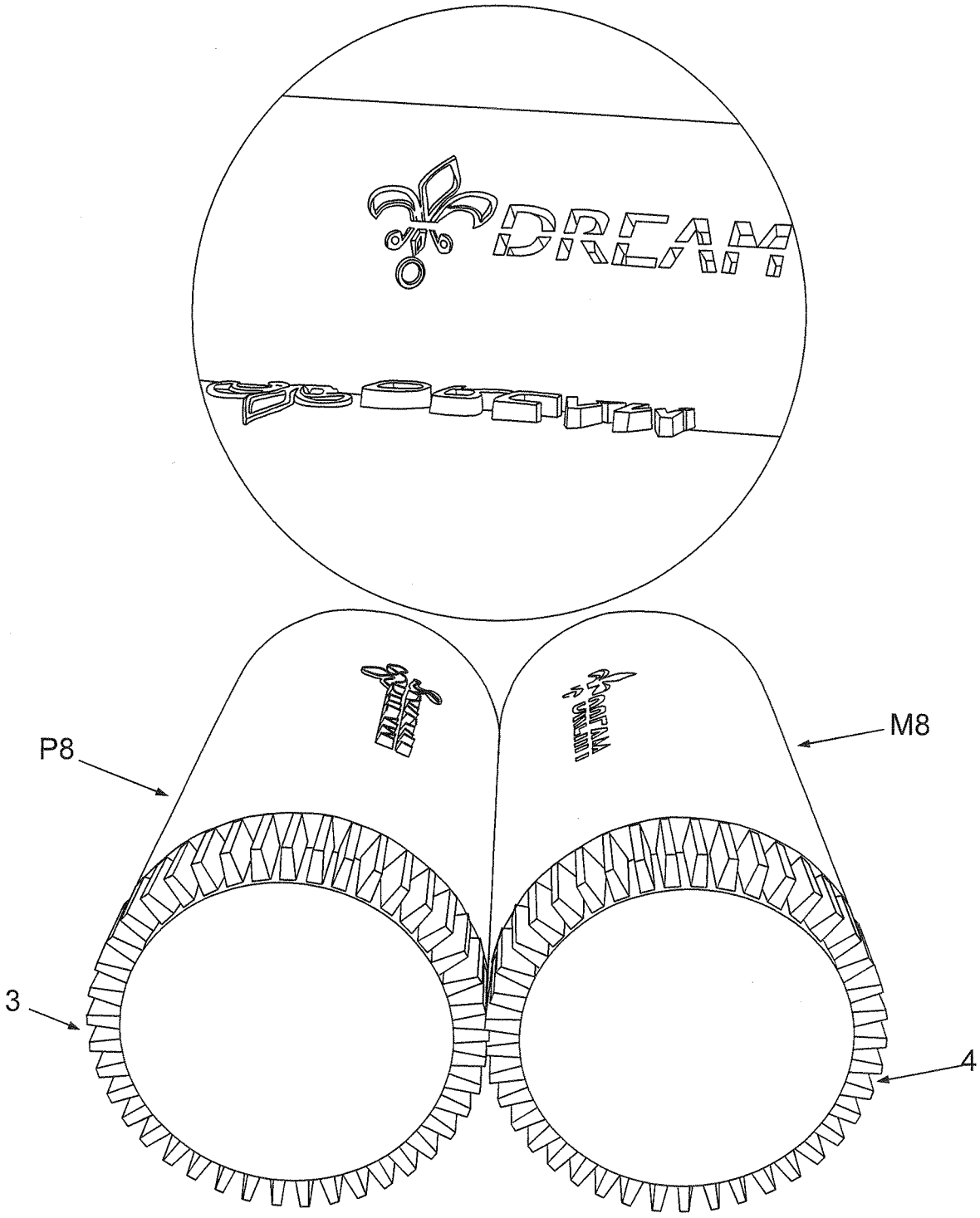


FIG.11

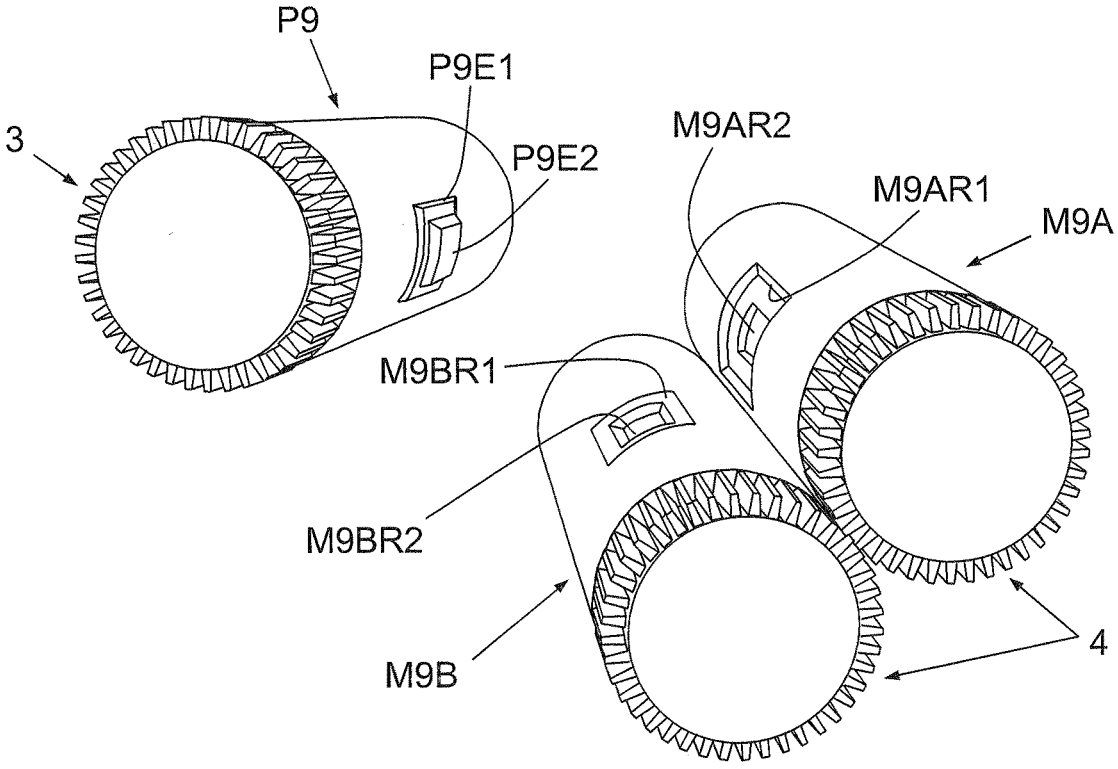


FIG.12

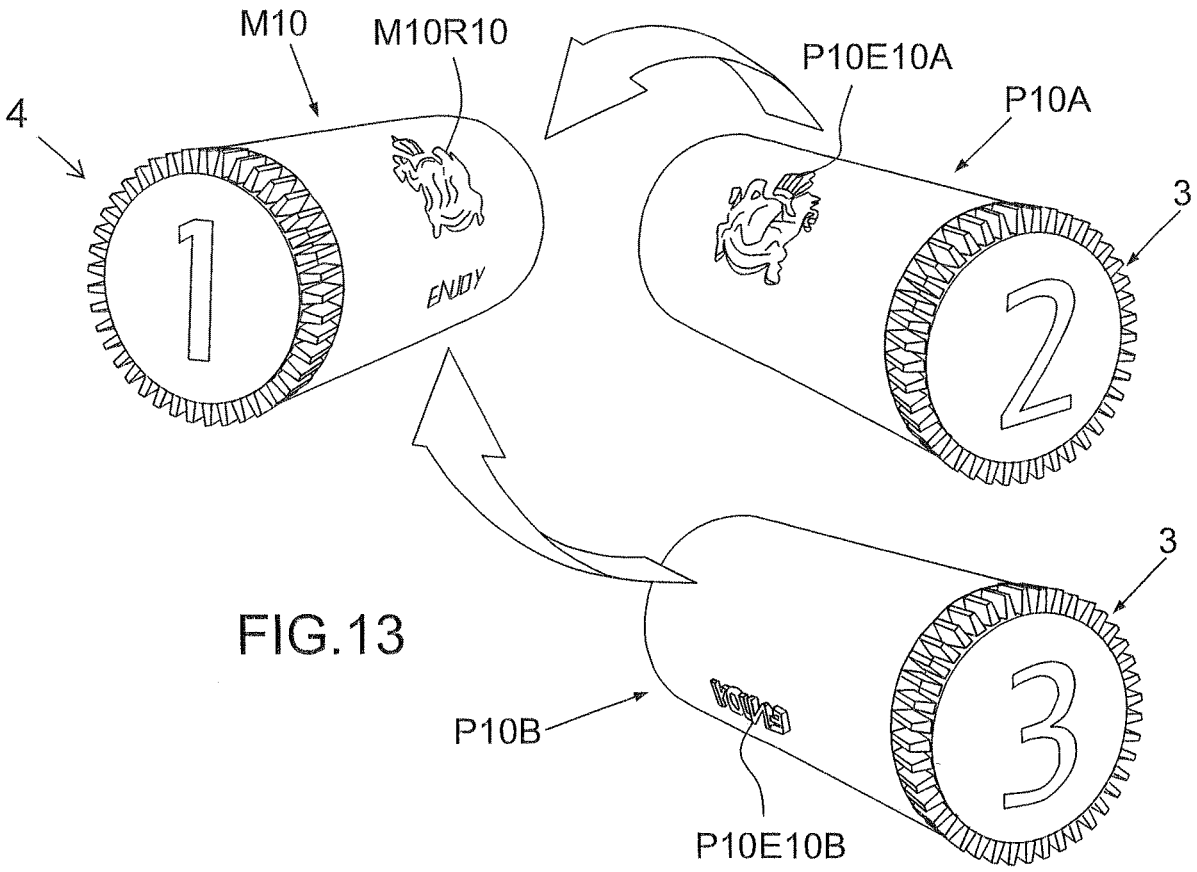


FIG.13

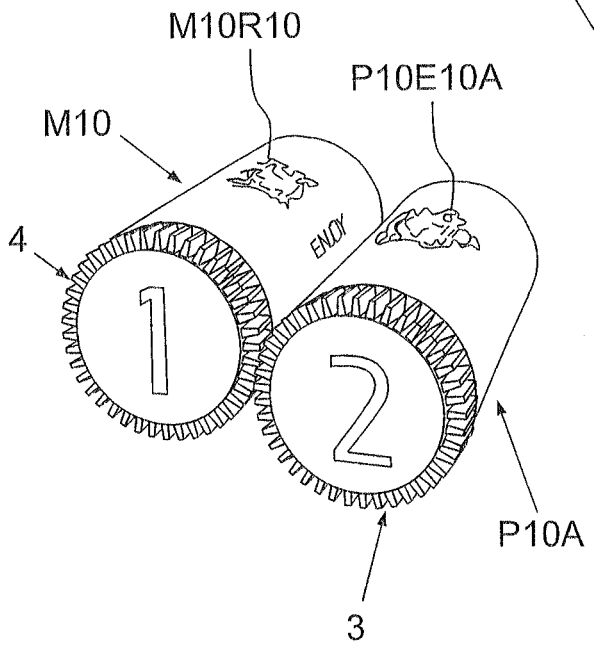


FIG.13A

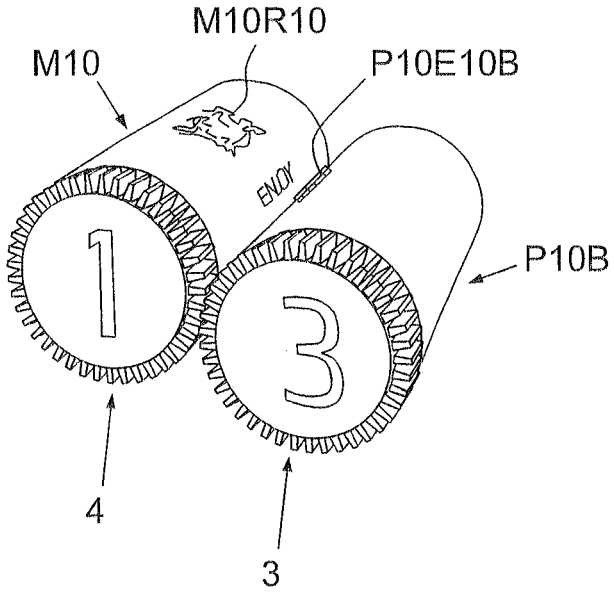


FIG.13B

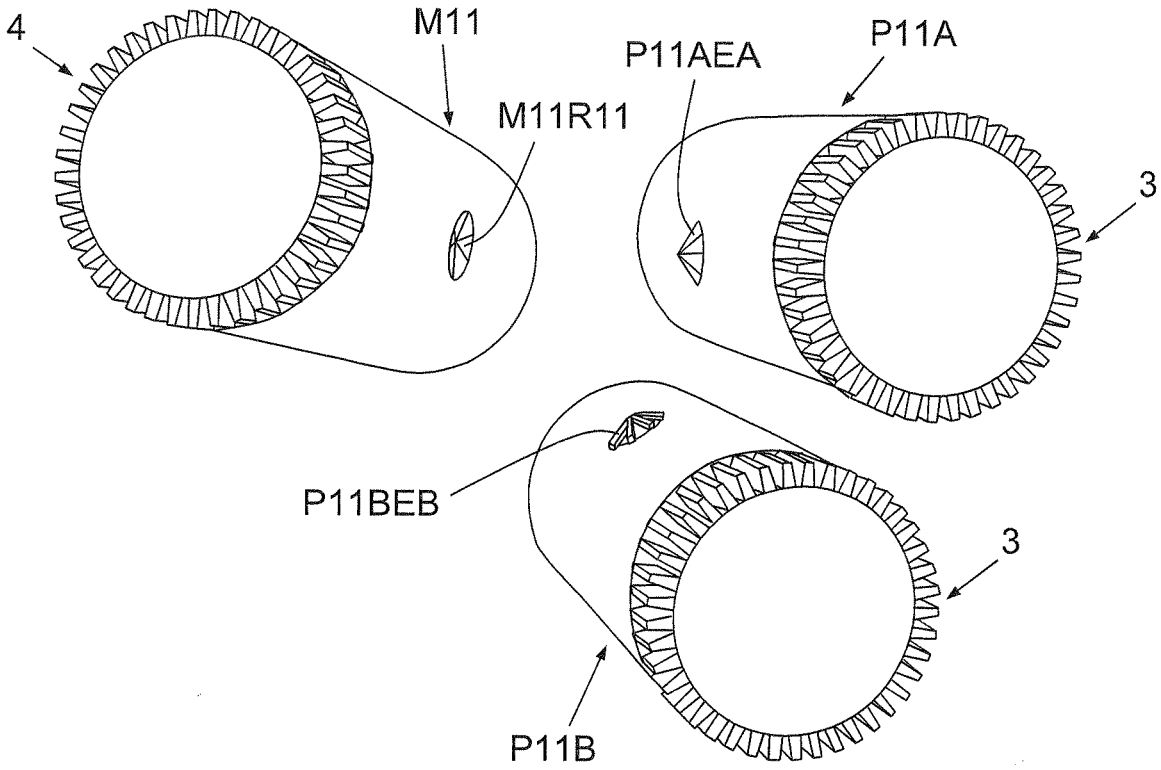


FIG.14

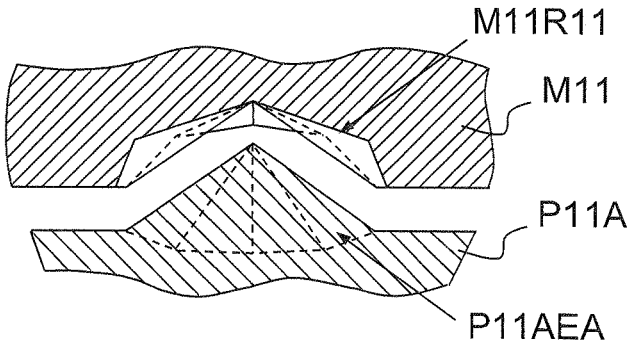


FIG.15A

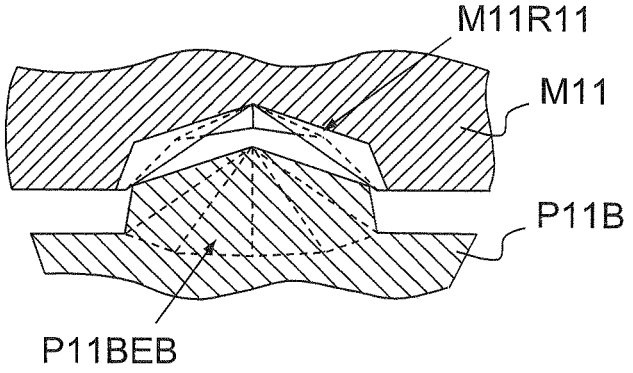


FIG.15B

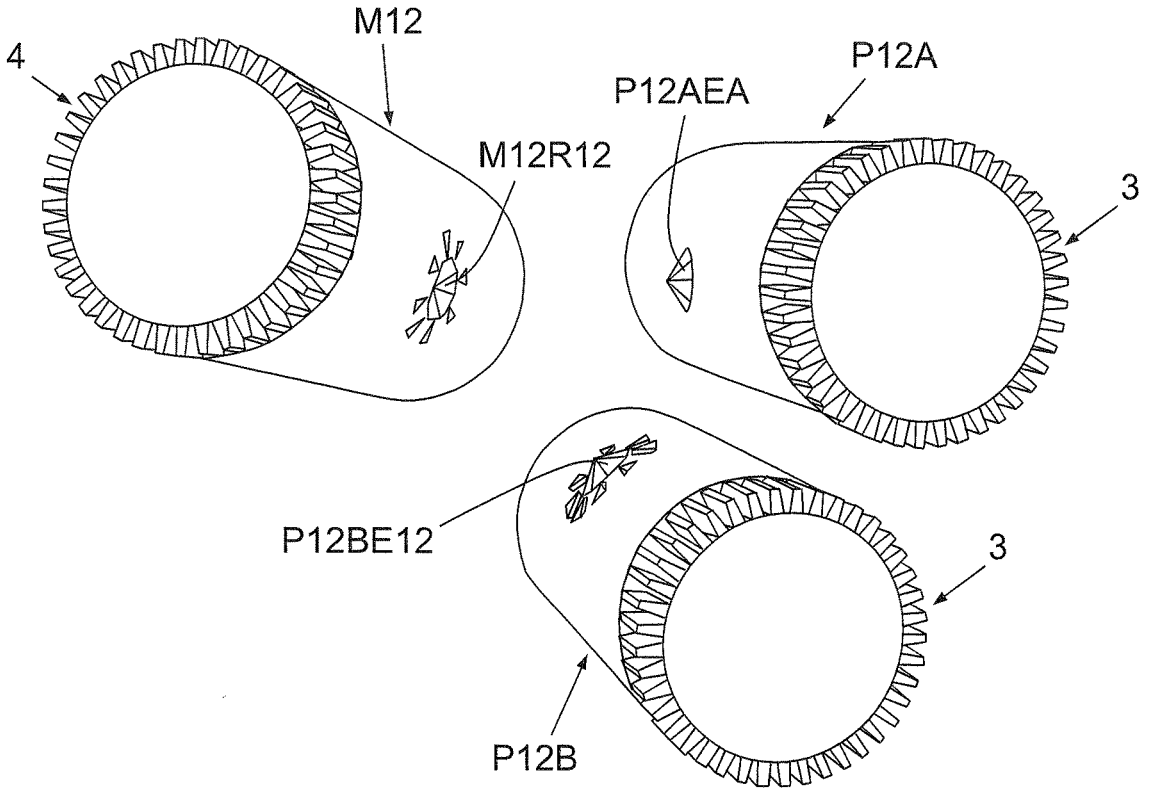
4
M12
M12R12
P12A
P12AEA
3
P12BE12
3
P12B

FIG.16

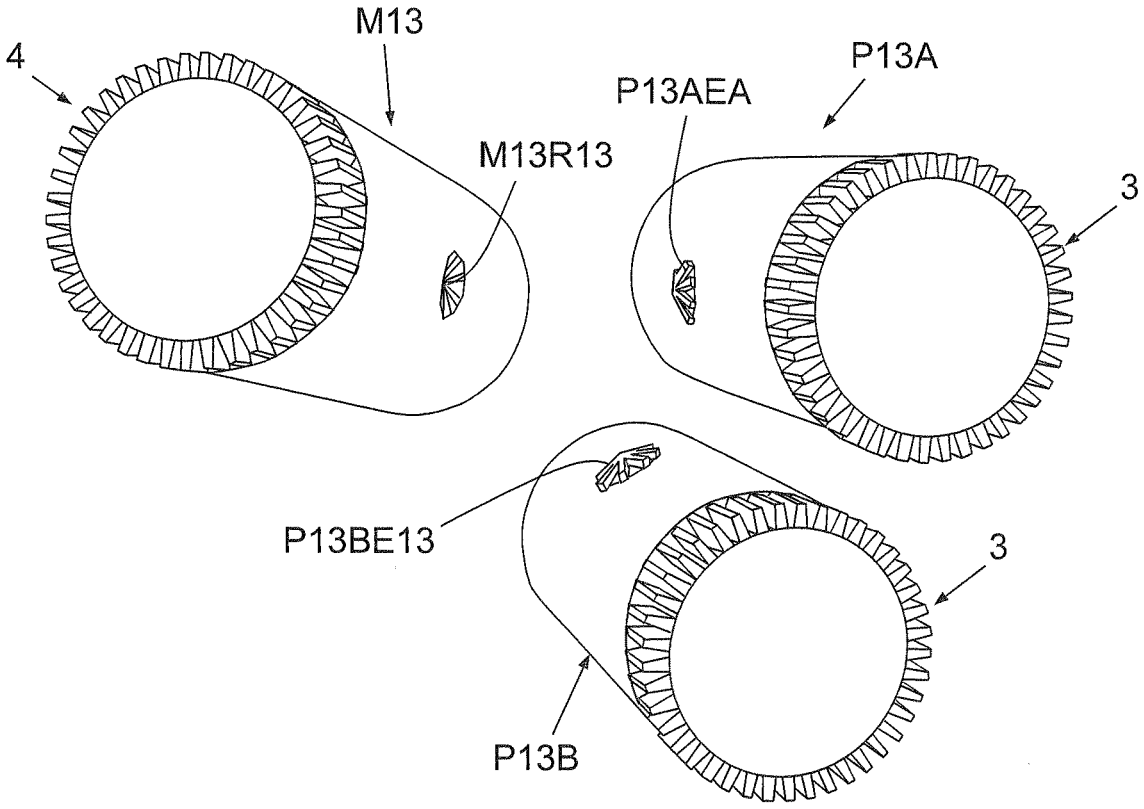
4
M13
M13R13
P13A
P13AEA
3
P13BE13
3
P13B

FIG.17

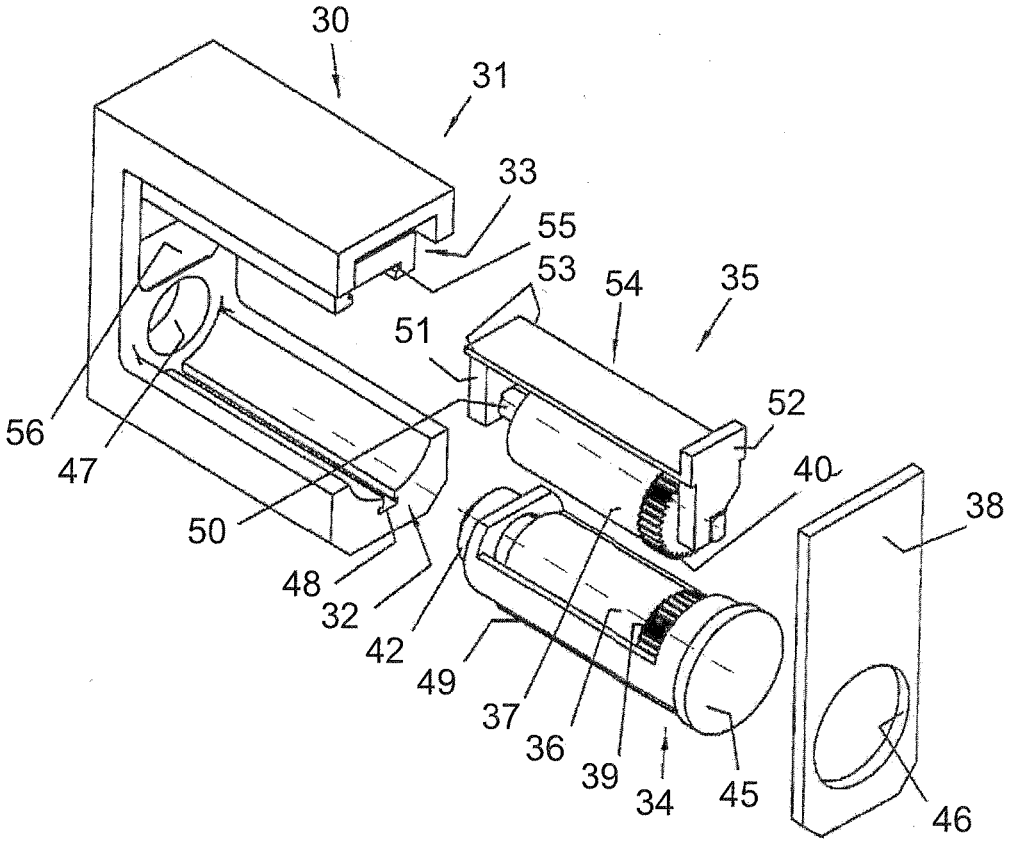
30
31
33
55
53
54
35
51
52
56
47
40
38
50
48
32
42
49
37
36
39
34
45
46

FIG.18

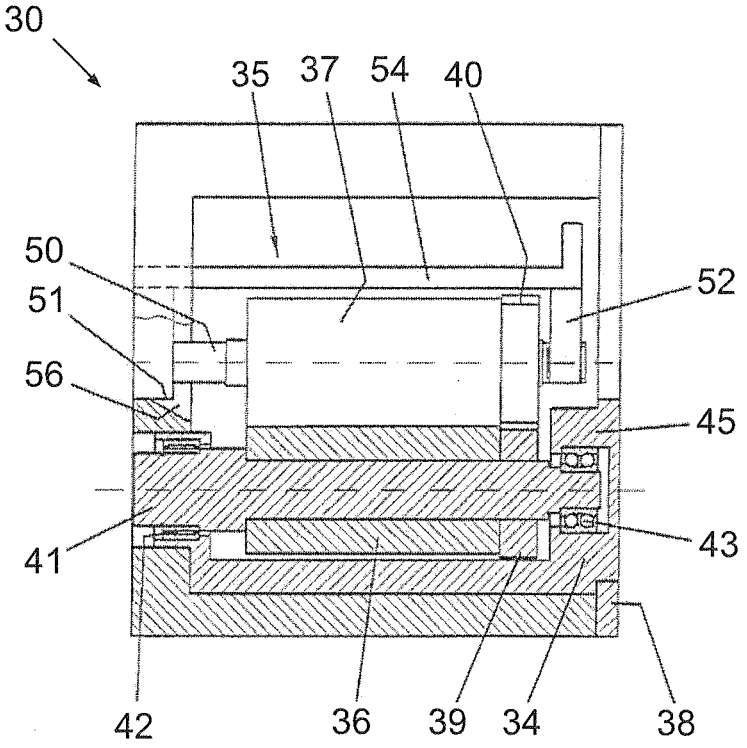
30
35
37
54
40
50
51
52
56
45
41
43
42
36
39
34
38

FIG.19

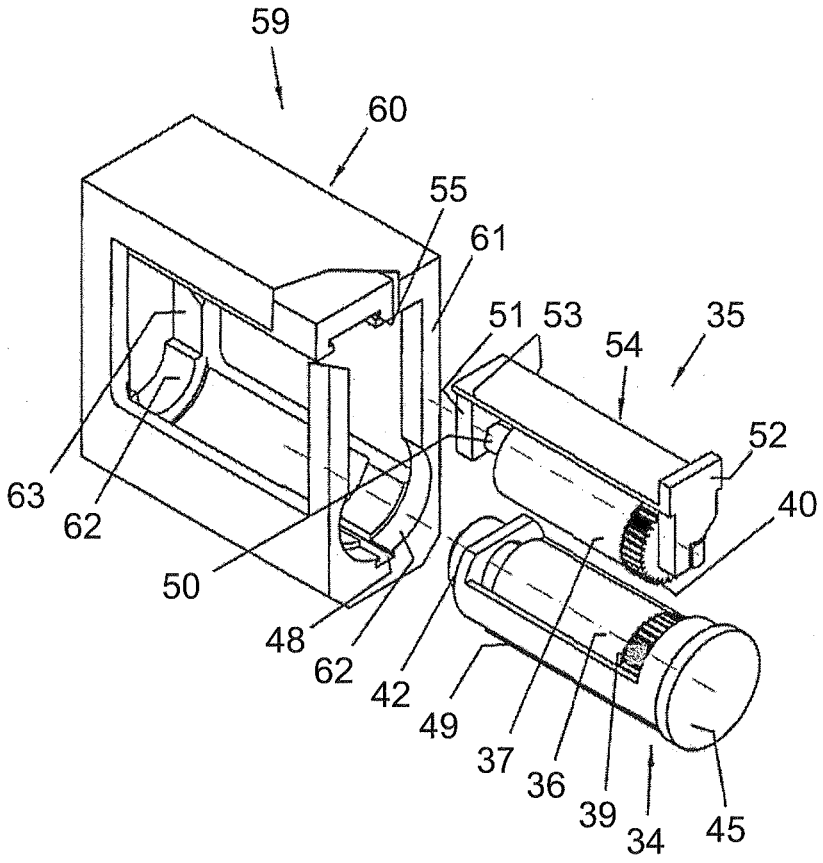


FIG.20