[Fig. 1]

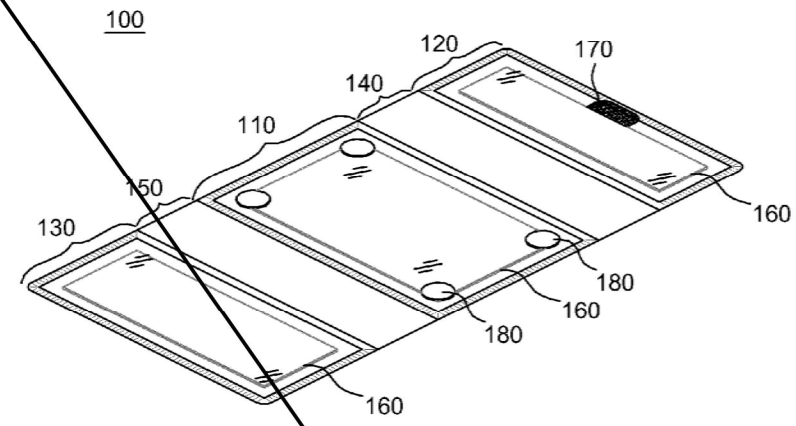
100
120
170
140
110
150
160
130
180
160
180
160

[Fig. 2]

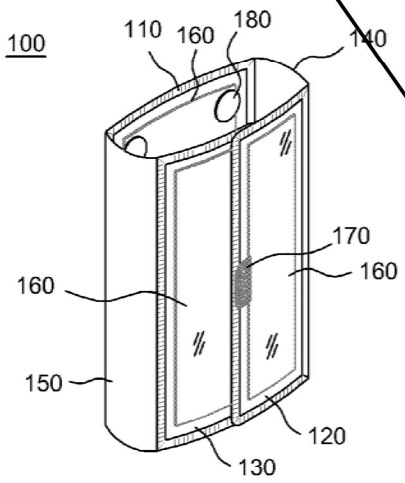
100
110
160
180
140
170
160
160
150
120
130

[Fig. 3]

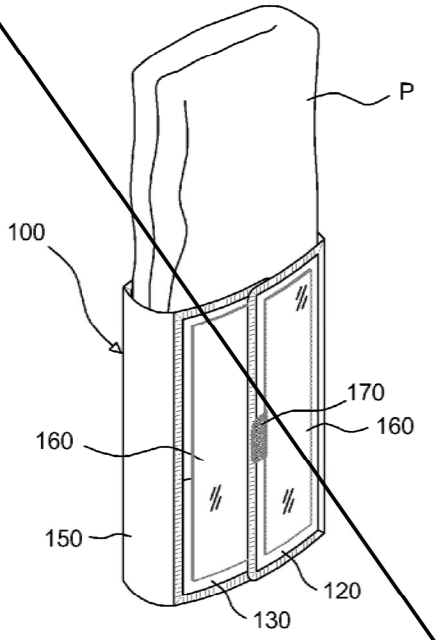

[Fig. 4]

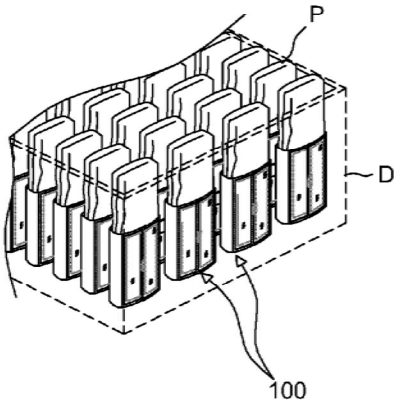

[Fig. 5]

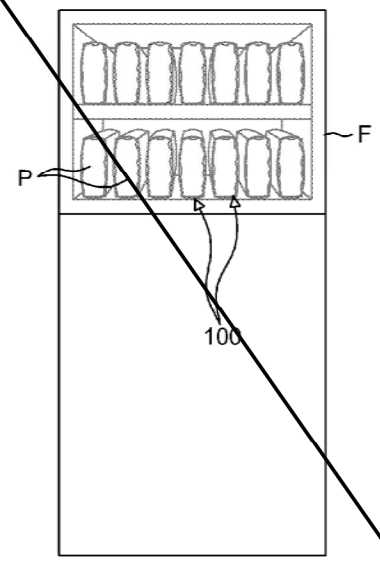

[Fig. 6]

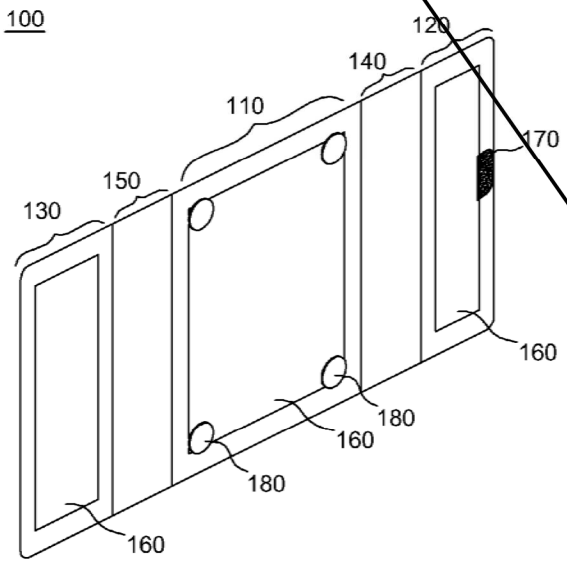

[Fig. 7]

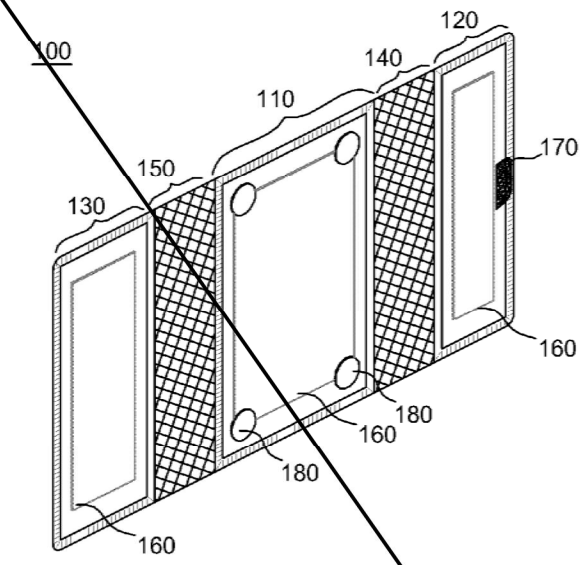
100
120
140
110
170
150
130
160
180
160
180
160

[Fig. 8]

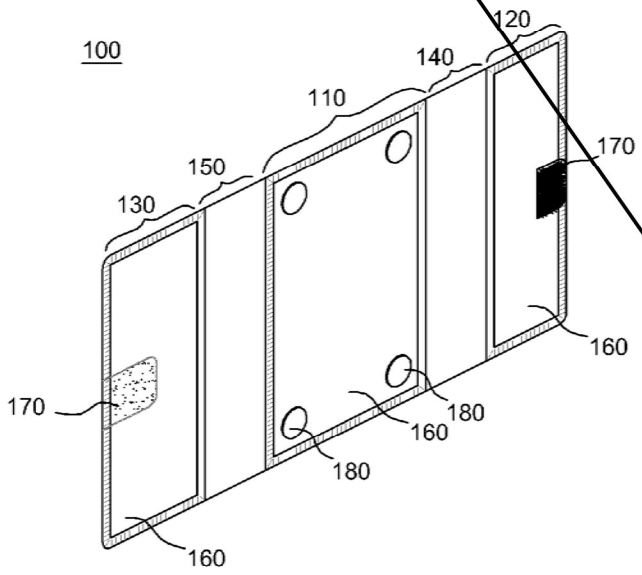
100
120
140
110
170
150
130
160
170
180
160
180
160

[Fig. 9]

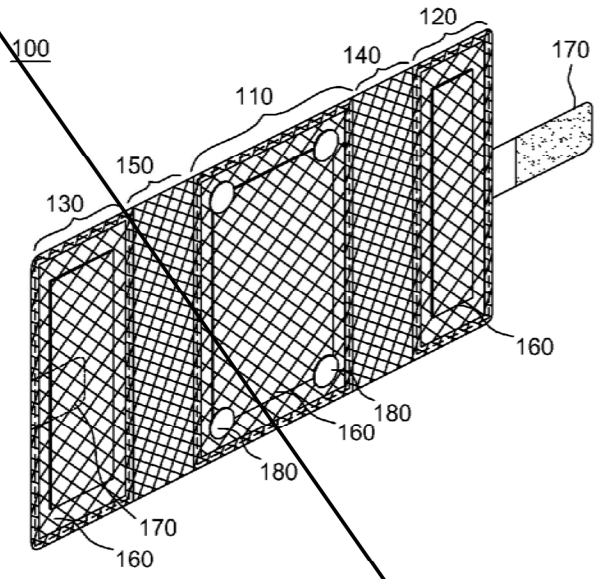

[Fig. 10]

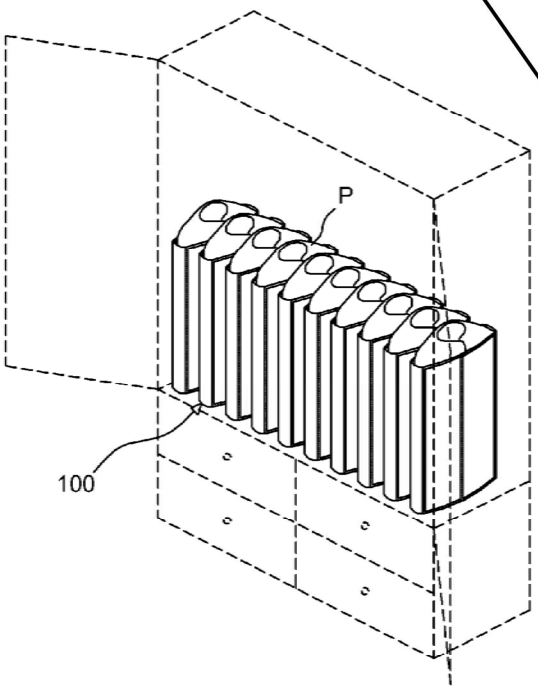

[Fig. 11]

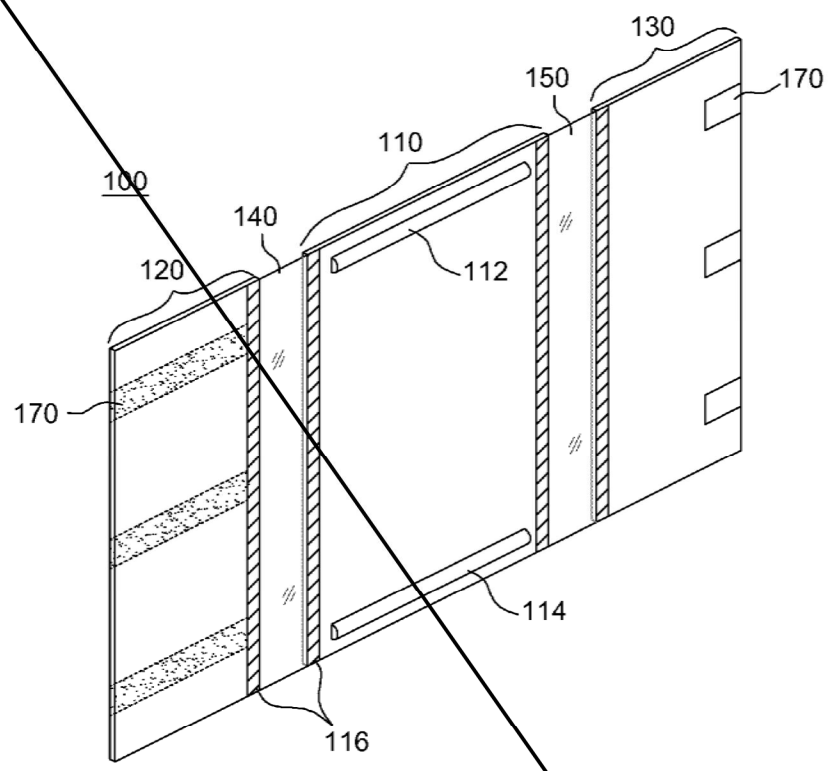
130
150
170
110
100
140
112
120
170
114
116

[Fig. 12]

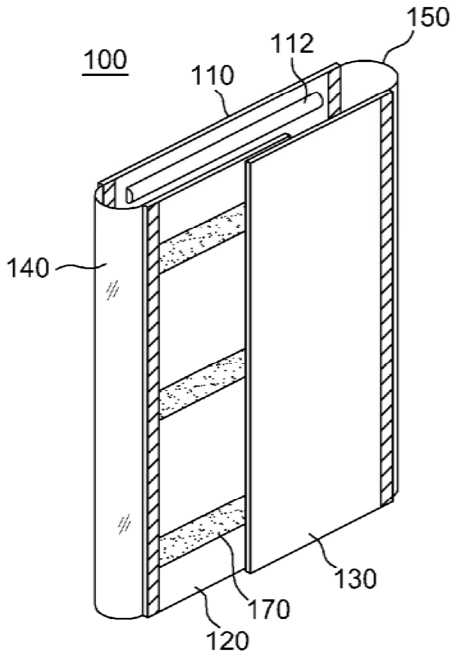
150
112
100
110
140
130
170
120

[Fig. 13]

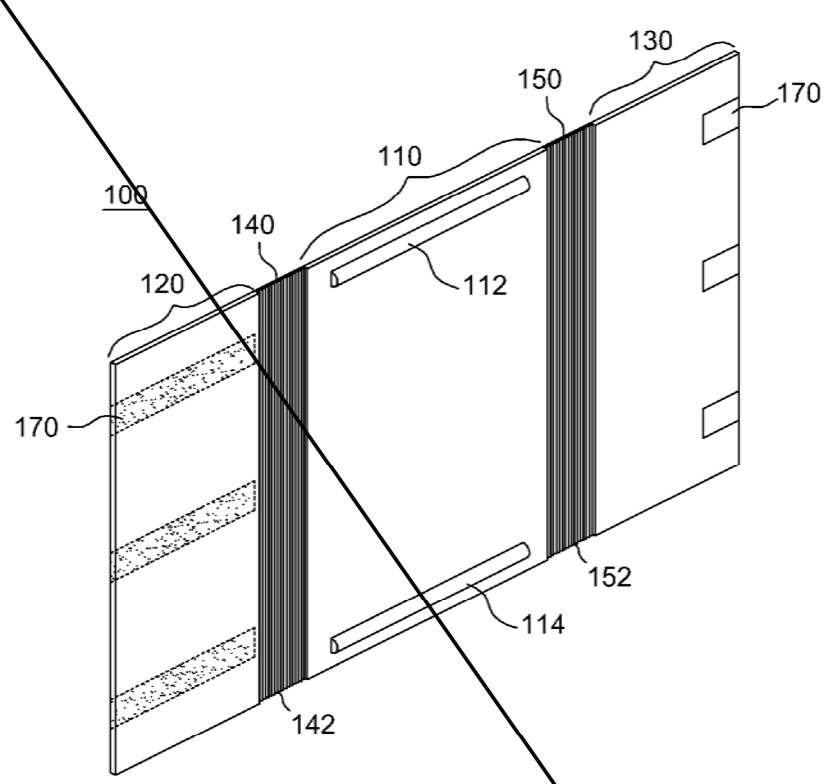
130
150
170
110
100
140
112
120
170
152
114
142

[Fig. 14]

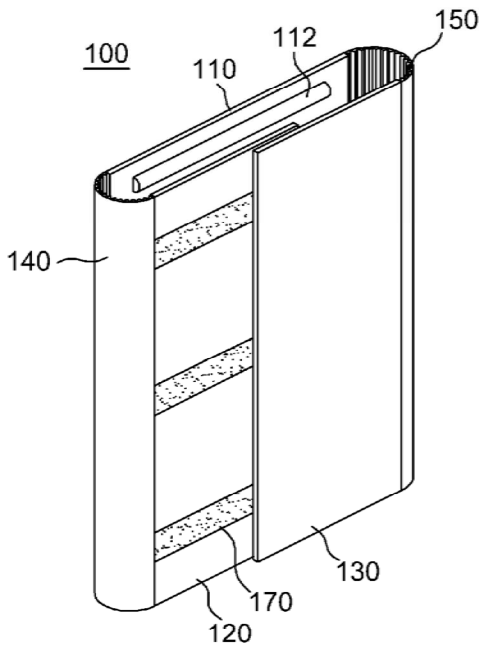
150
112
100
110
140
130
170
120

[Fig. 15]

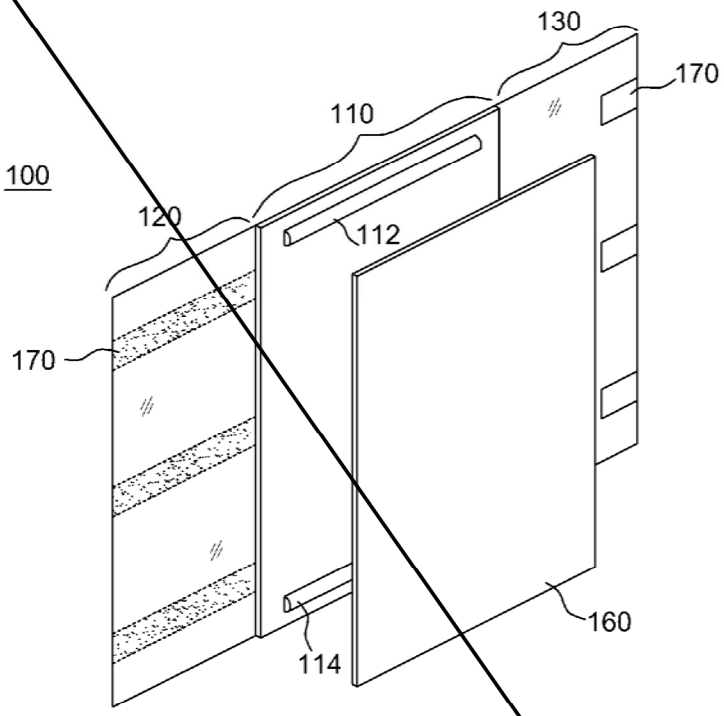

[Fig. 16]

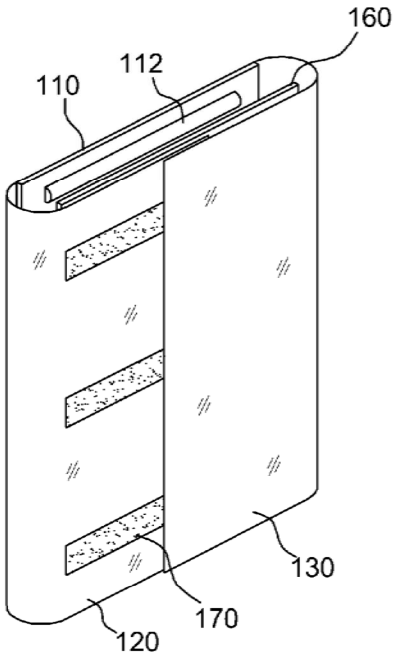

[Fig. 17]

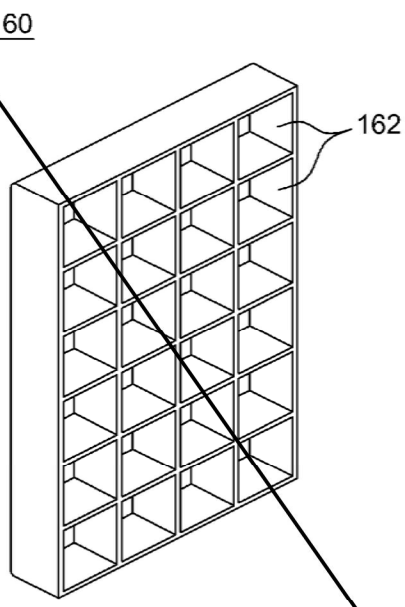

Fig. 1

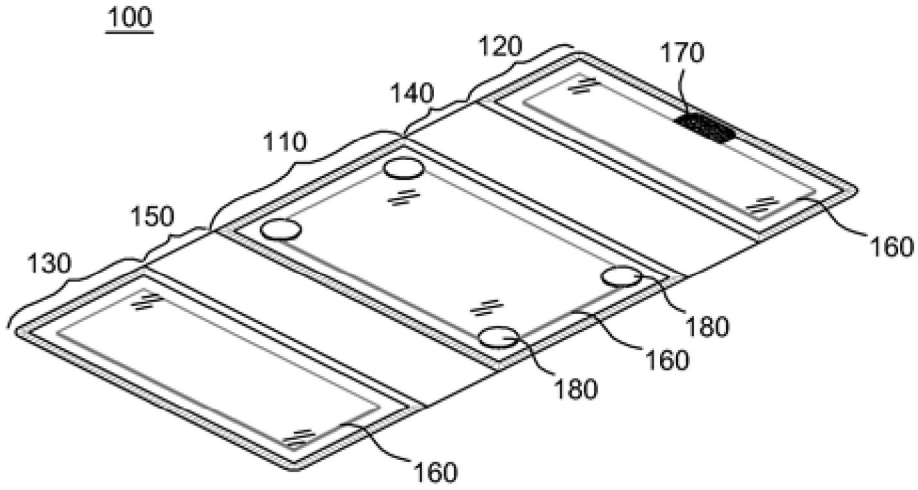
100
120
170
140
110
150
130
160
180
160
180
160

Fig. 2

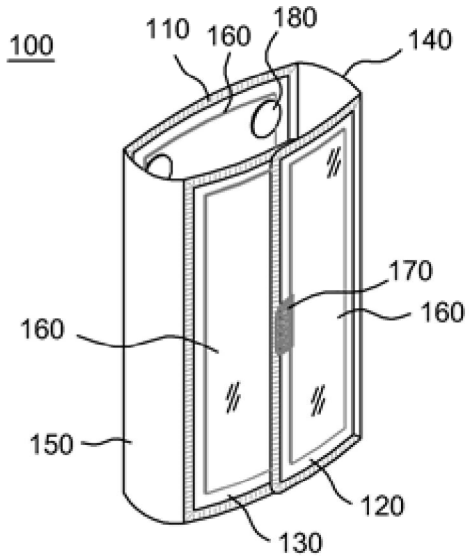
100
110
160
180
140
170
160
160
150
120
130

Fig. 5

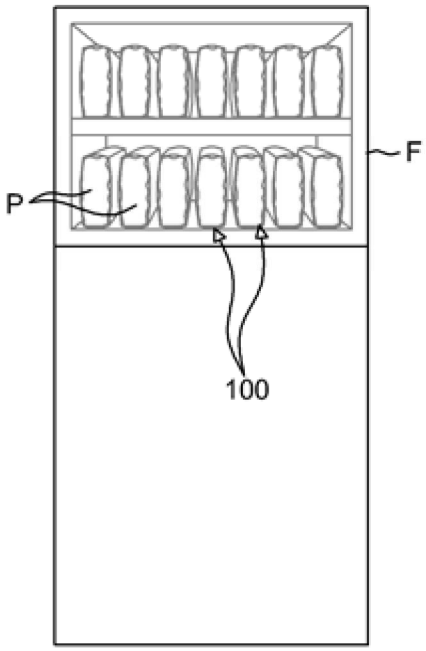

Fig. 6

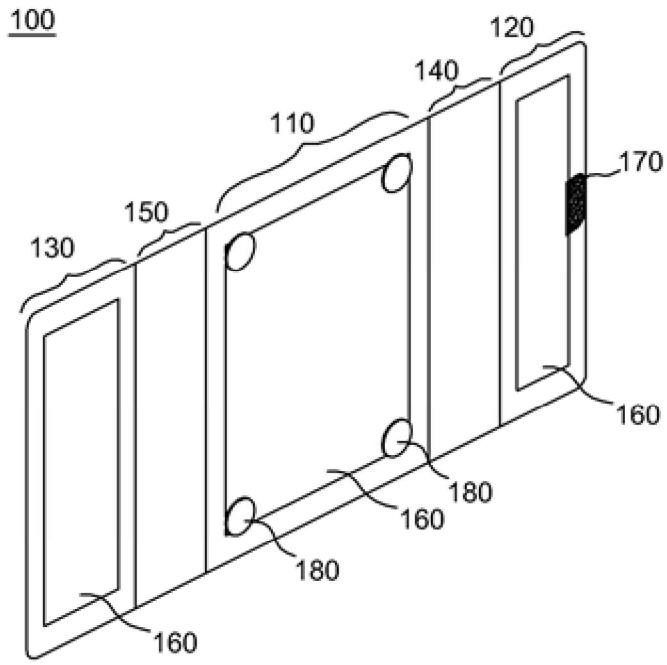

Fig. 7

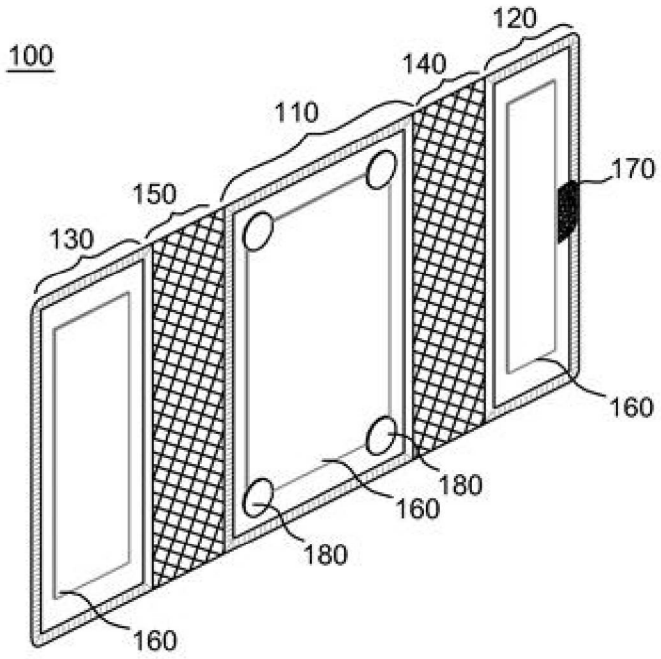

Fig. 8

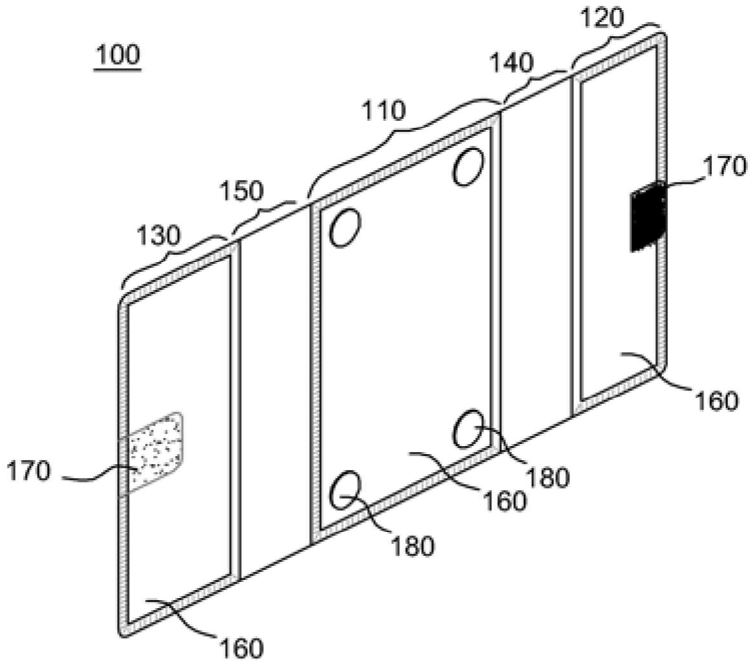

Fig. 9

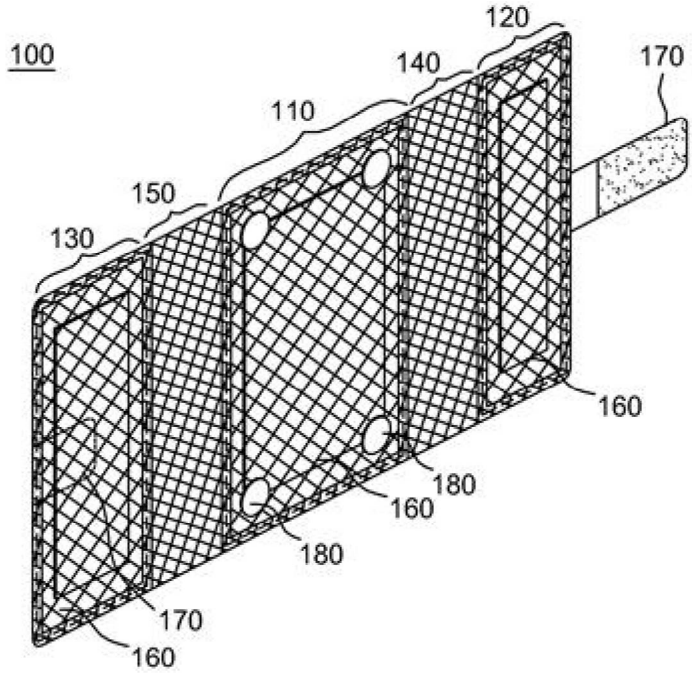

Fig. 11

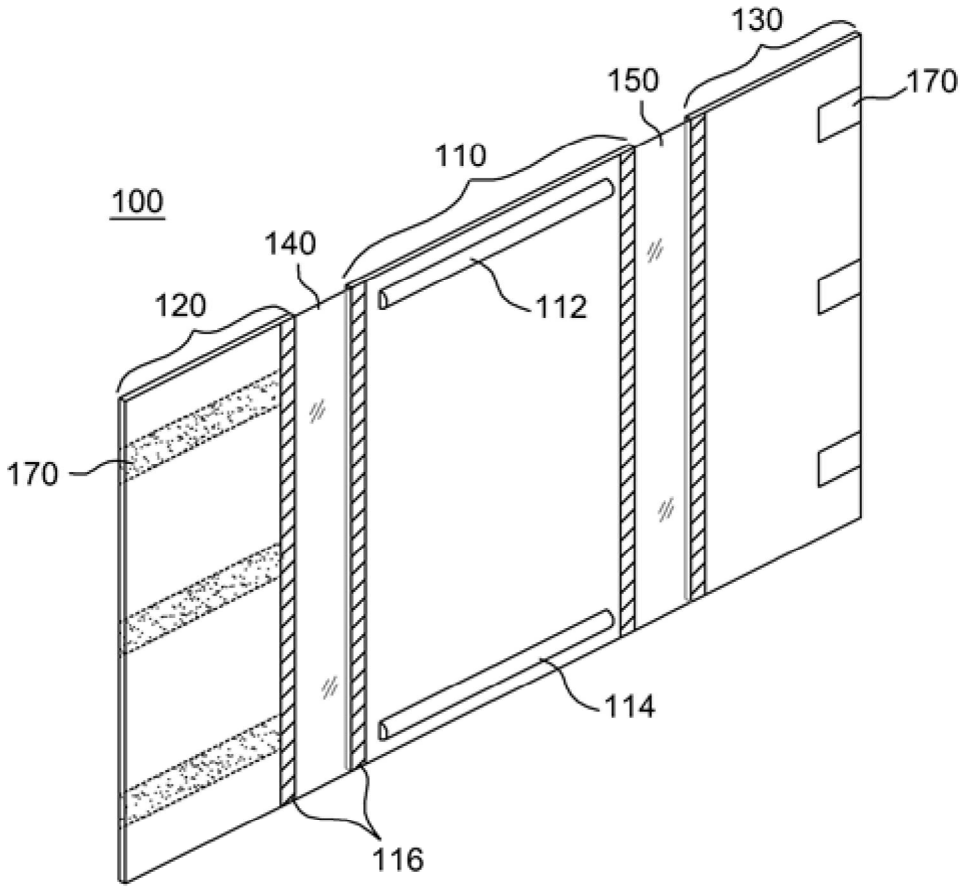

Fig. 12

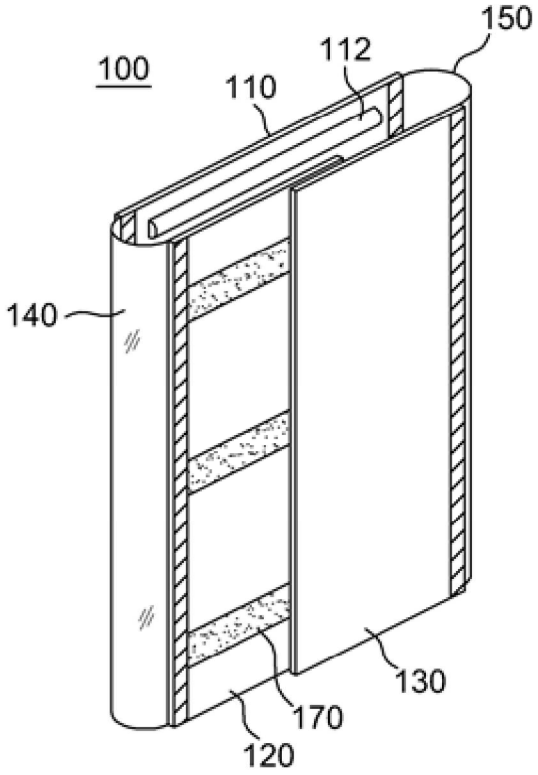

Fig. 13

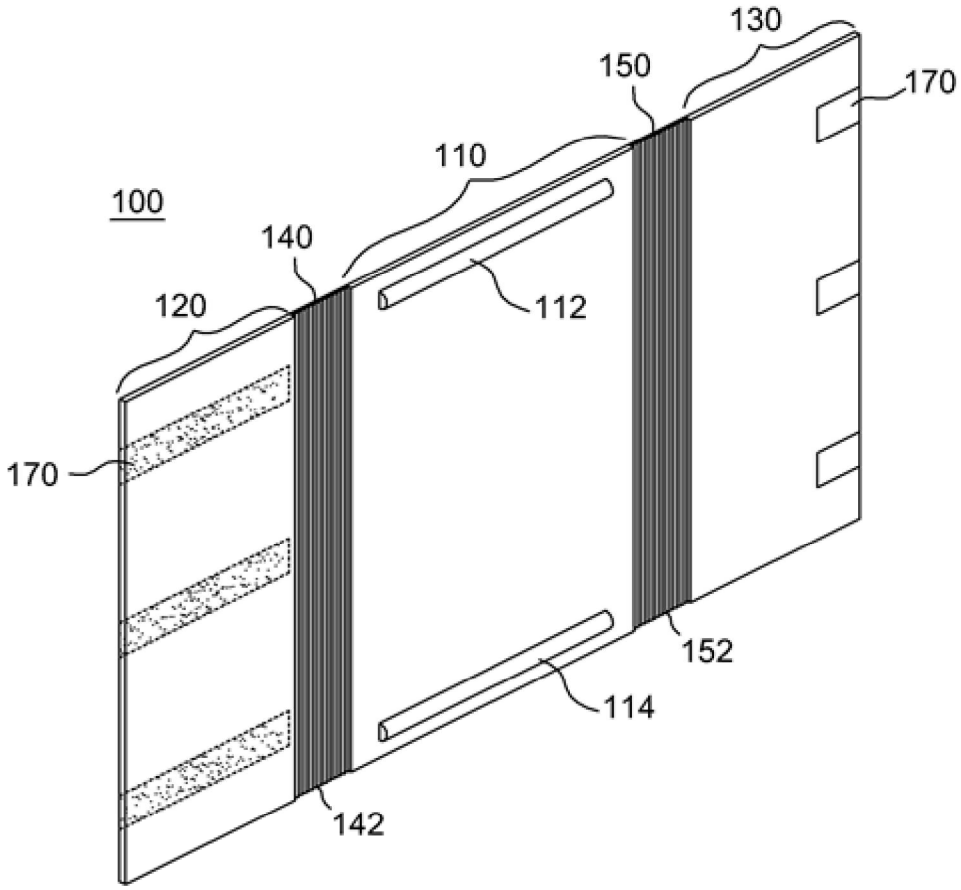

Fig. 14

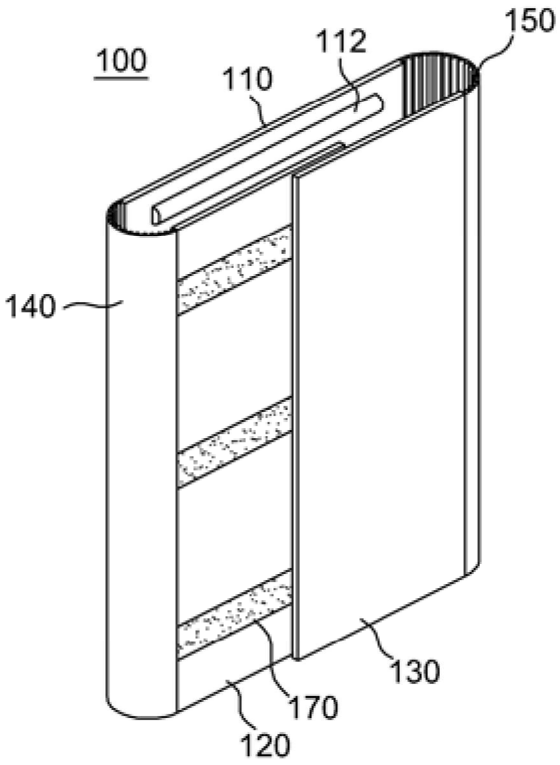

Fig. 15

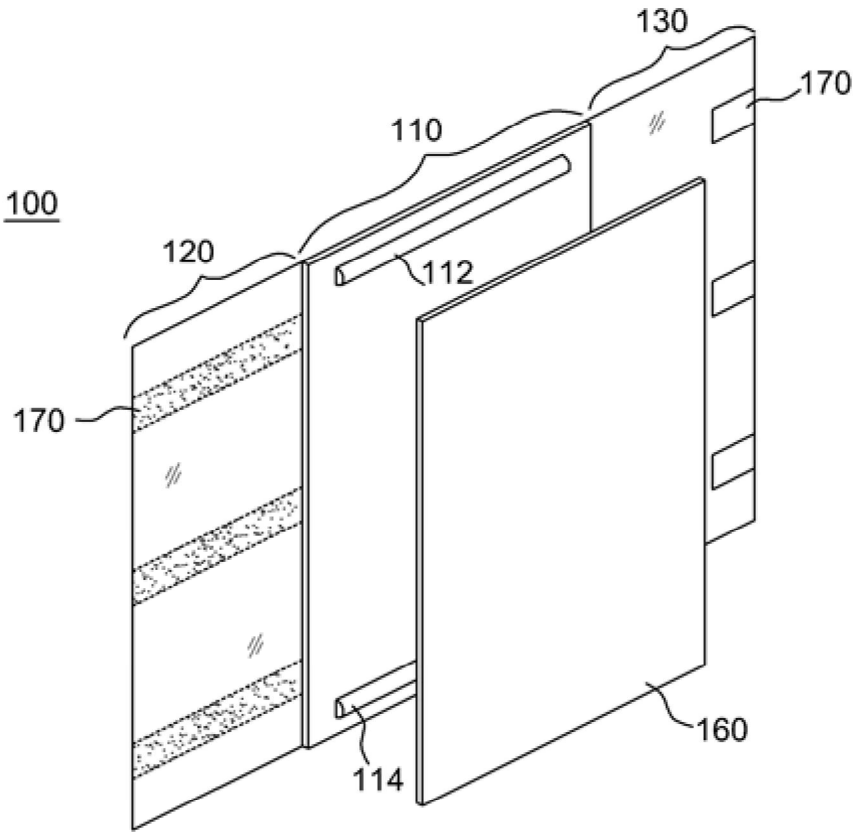

Fig. 16

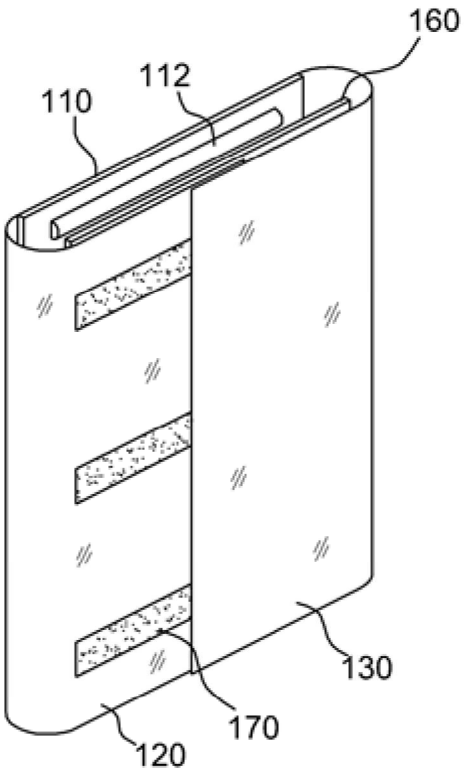

Fig. 17

