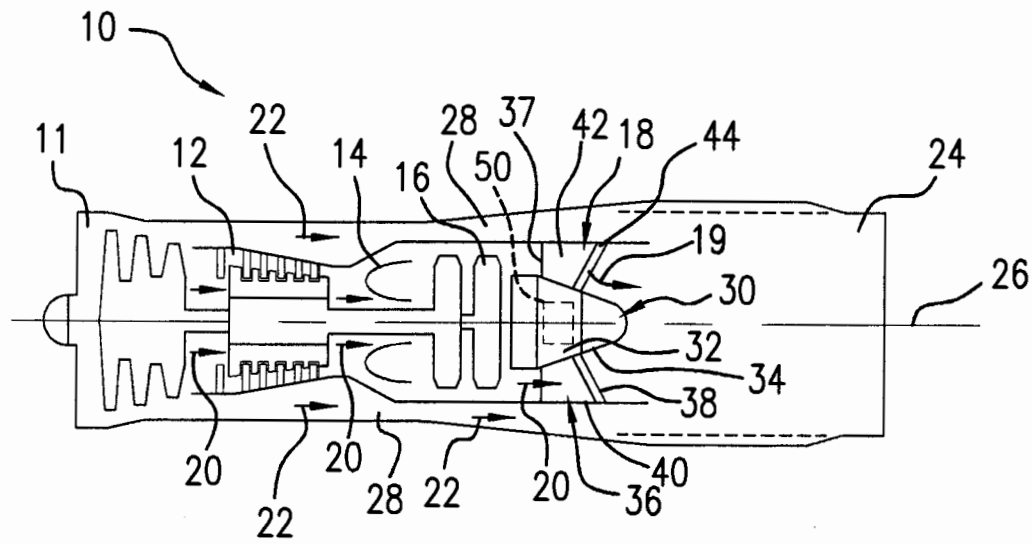
10
11
12
22
14
16
28
37
50
42
18
44
24
19
30
26
32
34
38
40
36
20
22
20
28
22
20

FIG. 1

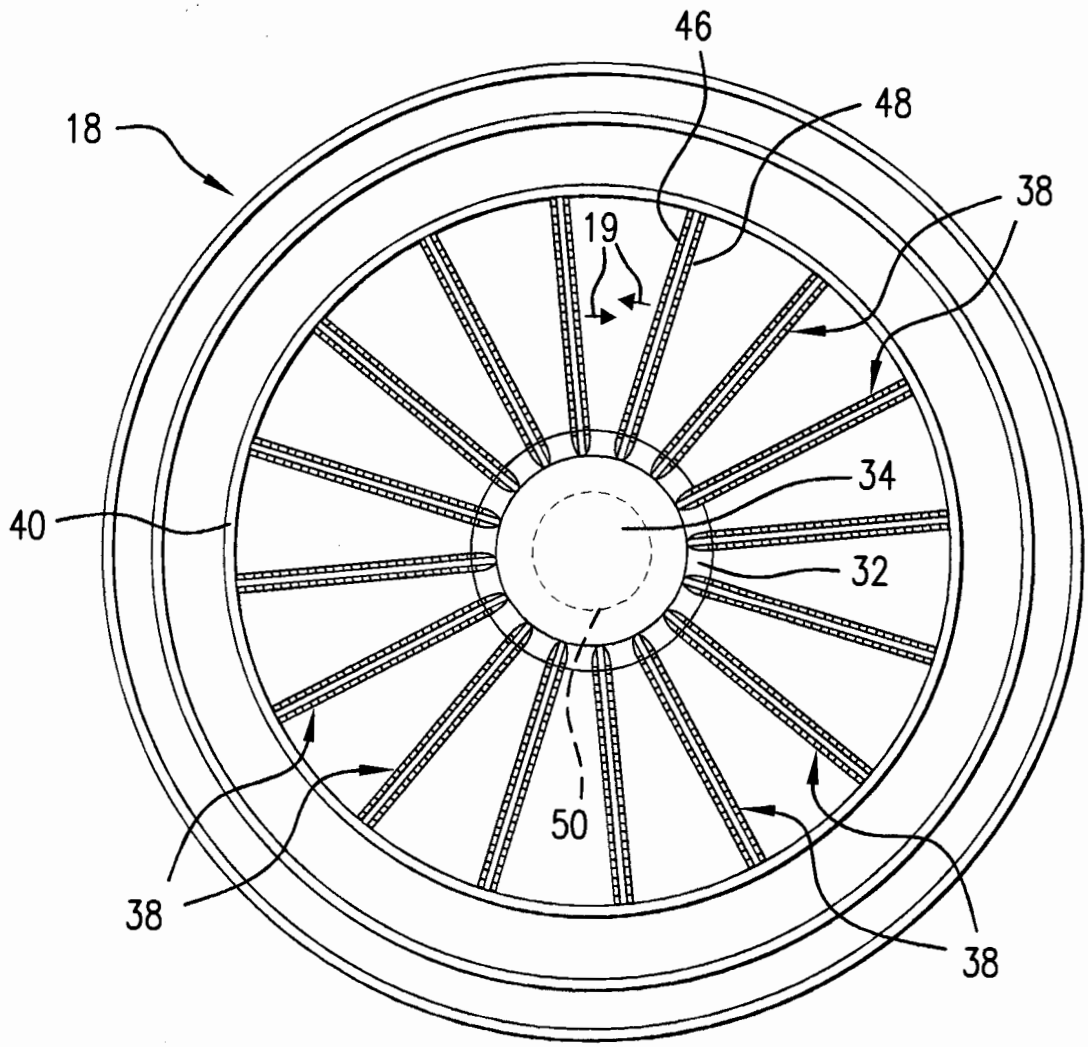
46
48
18
38
19
34
40
32
50
38
38

FIG. 2

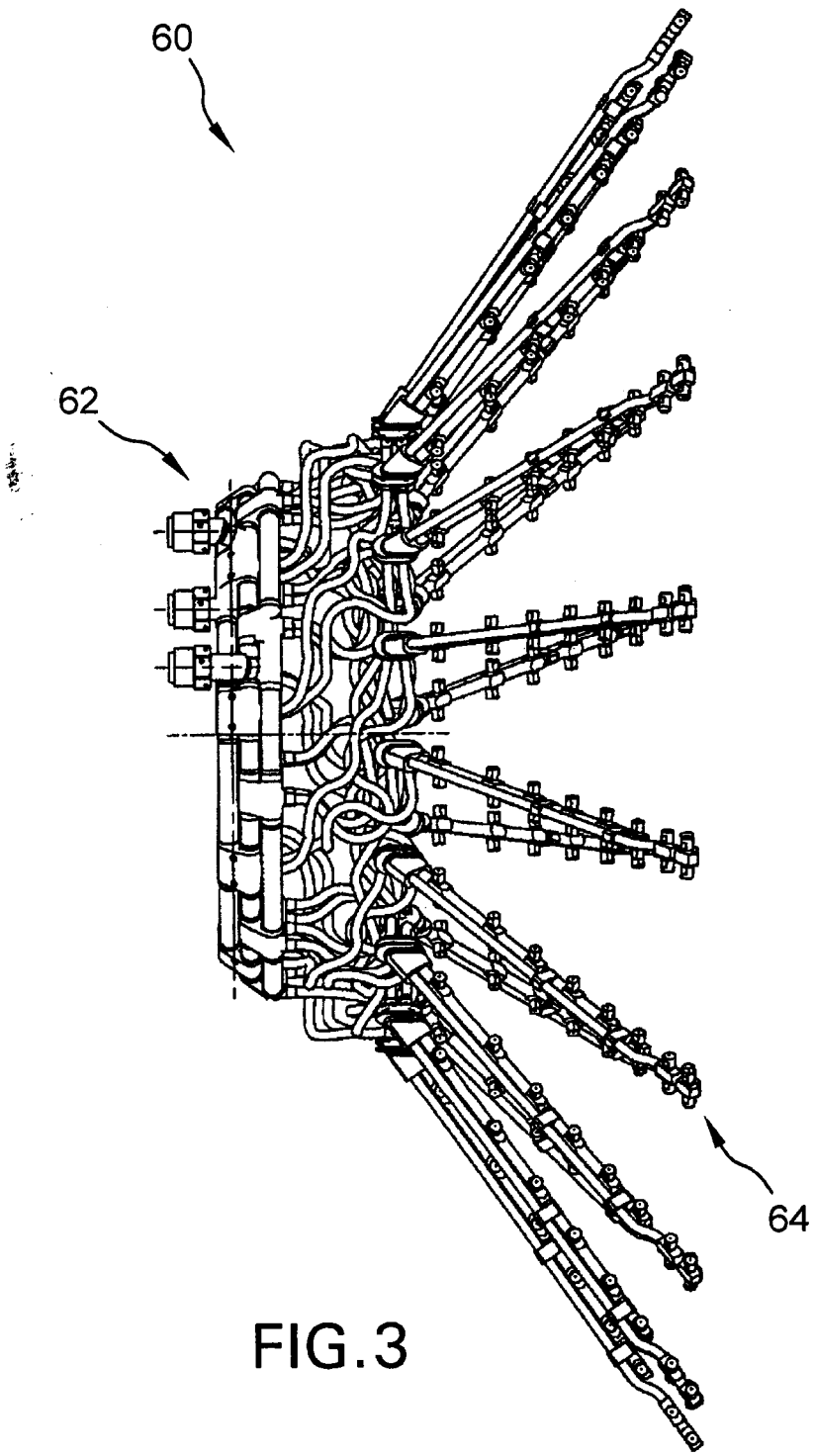

FIG.3

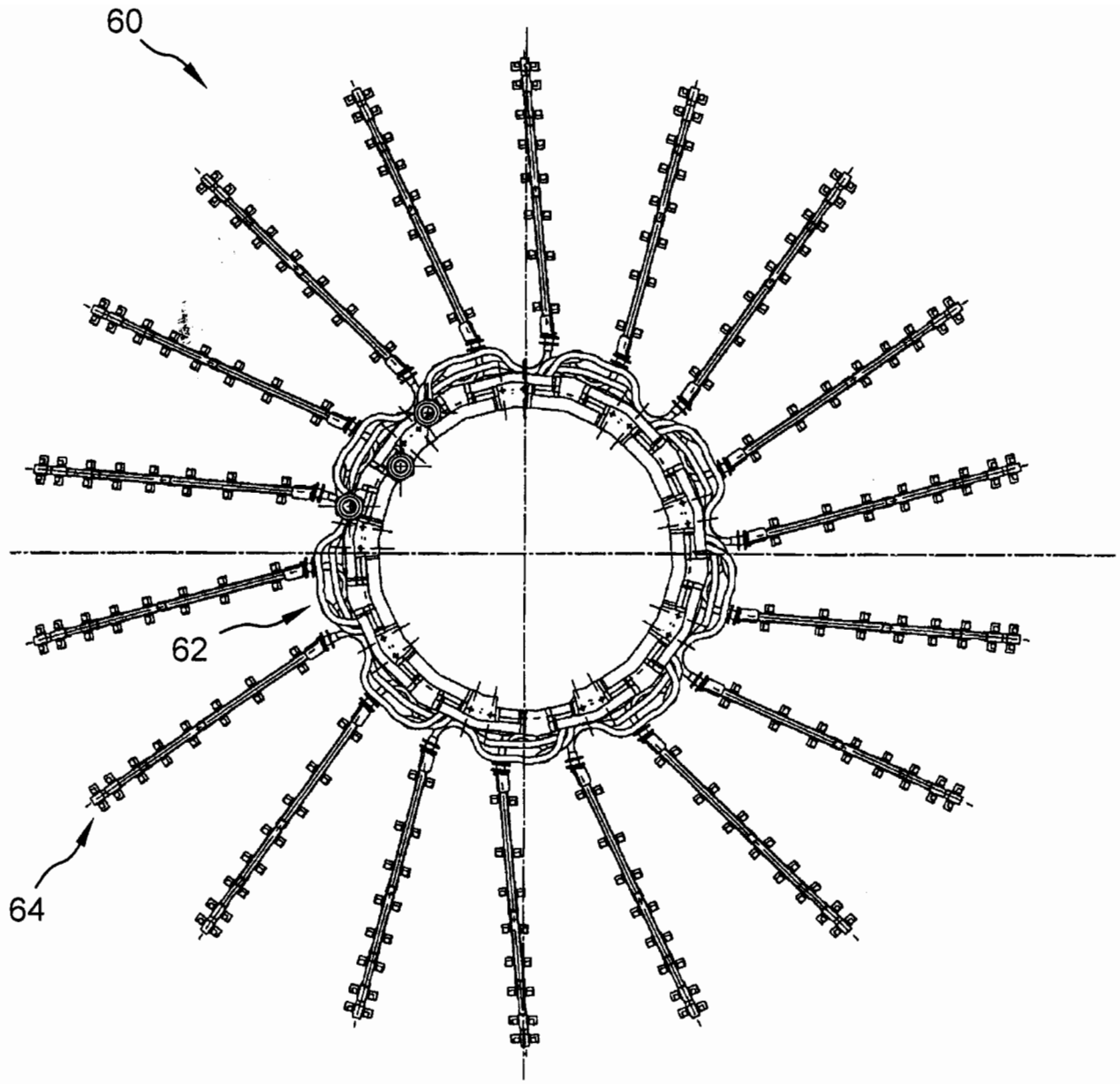

FIG.4

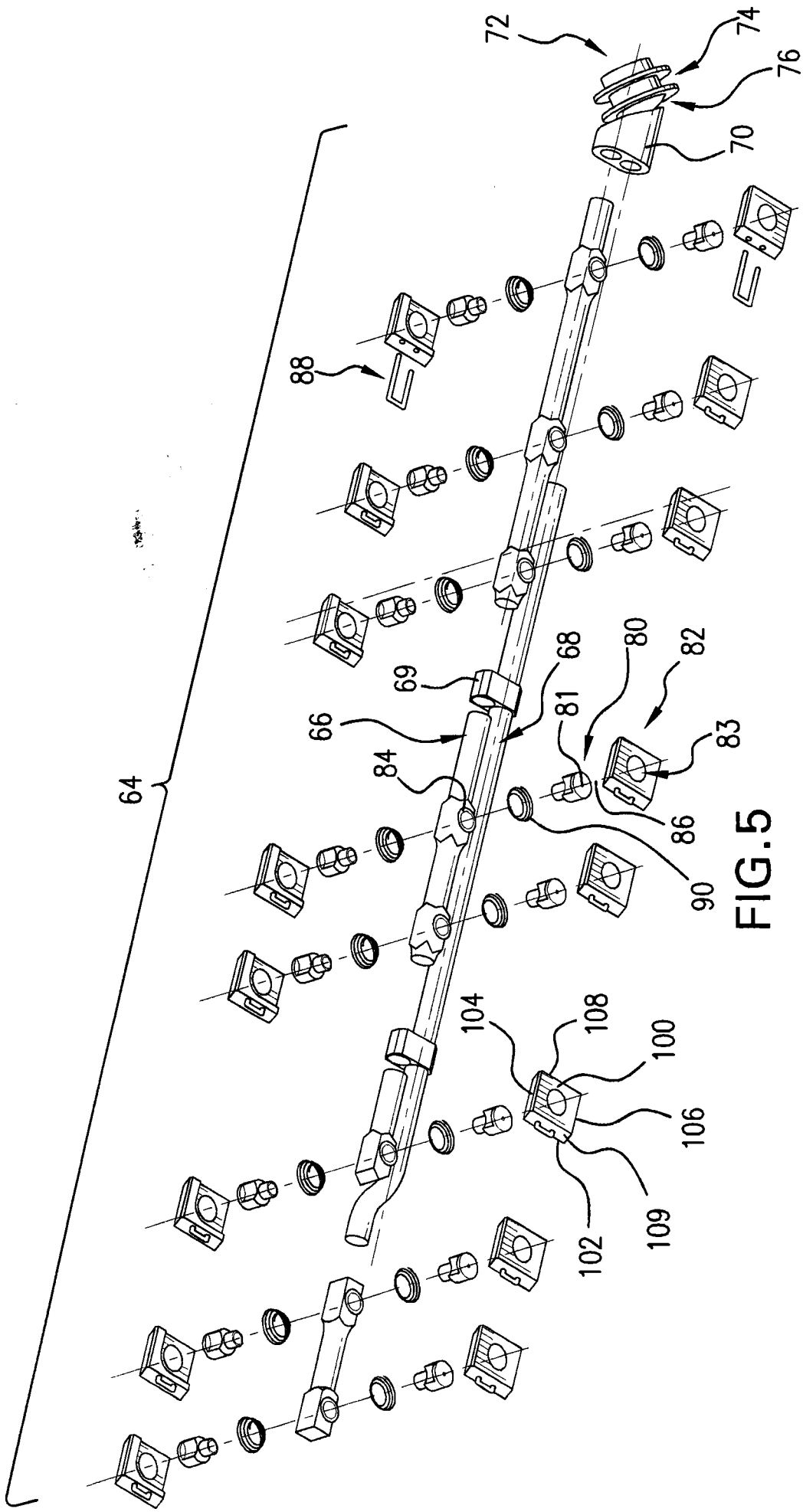
72
74
76
70
88
64
69
68
80
82
66
81
83
84
86
90
104
108
100
106
102
109

FIG.5

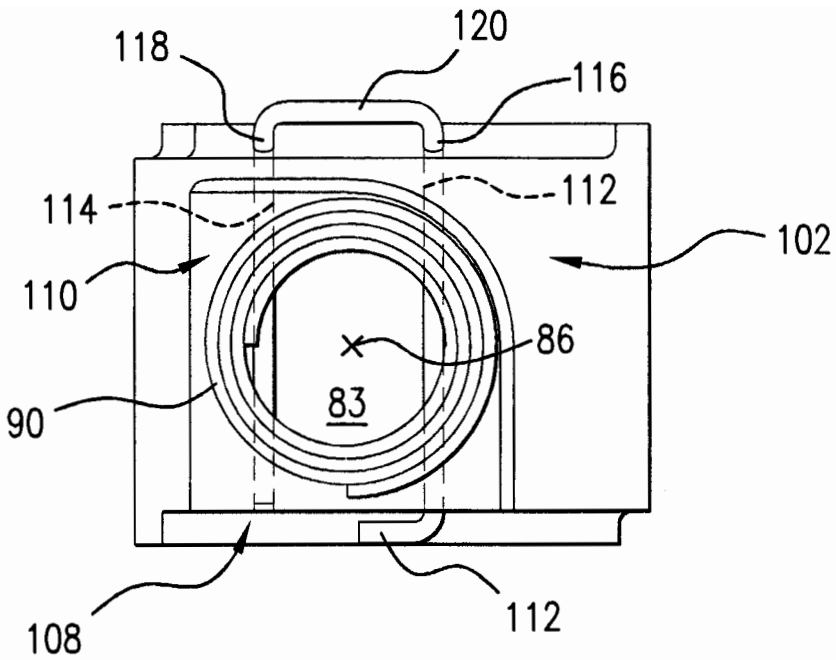
118
120
116
114
112
102
110
86
83
90
108
112

FIG.6

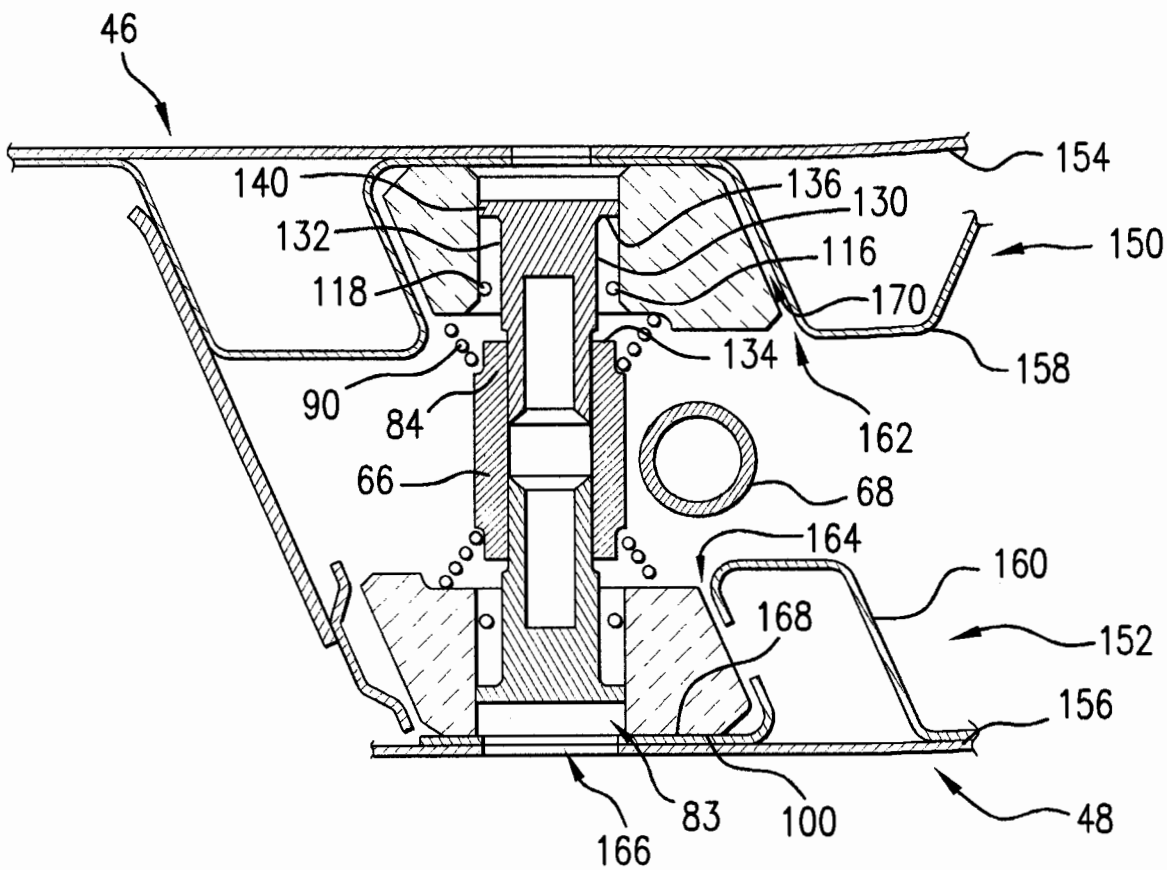
46
154
140
136
130
132
116
150
118
170
134
158
90
84
162
66
68
164
160
168
152
156
166
83
100
48

FIG.7