(12) DEMANDE INTERNATIONALE PUBLIÉE EN VERTU DU TRAITÉ DE COOPÉRATION EN MATIÈRE DE BREVETS (PCT)

(19) Organisation Mondiale de la Propriété Intellectuelle
Bureau international

(43) Date de la publication internationale
16 juillet 2015 (16.07.2015)

WIPO | PCT

(10) Numéro de publication internationale
WO 2015/104654 A1

(51) Classification internationale des brevets :
B01F 3/08 (2006.01) *B01F 15/04* (2006.01)
B01F 5/06 (2006.01) *F04B 13/02* (2006.01)
B01F 5/04 (2006.01)

(21) Numéro de la demande internationale :
PCT/IB2015/050094

(22) Date de dépôt international :
6 janvier 2015 (06.01.2015)

(25) Langue de dépôt : français

(26) Langue de publication : français

(30) Données relatives à la priorité :
14 50195 10 janvier 2014 (10.01.2014) FR

(71) Déposant : **DOSATRON INTERNATIONAL** [FR/FR]; Rue Pascal, F-33370 Tresses (FR).

(72) Inventeurs : **LAMBINET, Sandrine**; 15 Lotissement Beauséjour, F-33670 Sadirac (FR). **DUQUENNOY, Philippe**; 36 Chemin de Buzi, F-33750 Camarsac (FR). **BADII, Manal**; 1, Square de la Deveze, Résidence la Salamandre, F-33700 Merignac (FR).

(74) Mandataires : **PONTET, Bernard** et al.; Cabinet Armengaud Aine, 3 Avenue Bugeaud, F-75116 Paris (FR).

(81) États désignés *(sauf indication contraire, pour tout titre de protection nationale disponible)* : AE, AG, AL, AM, AO, AT, AU, AZ, BA, BB, BG, BH, BN, BR, BW, BY, BZ, CA, CH, CL, CN, CO, CR, CU, CZ, DE, DK, DM, DO, DZ, EC, EE, EG, ES, FI, GB, GD, GE, GH, GM, GT, HN, HR, HU, ID, IL, IN, IR, IS, JP, KE, KG, KN, KP, KR, KZ, LA, LC, LK, LR, LS, LU, LY, MA, MD, ME, MG, MK, MN, MW, MX, MY, MZ, NA, NG, NI, NO, NZ, OM, PA, PE, PG, PH, PL, PT, QA, RO, RS, RU, RW, SA, SC, SD, SE, SG, SK, SL, SM, ST, SV, SY, TH, TJ, TM, TN, TR, TT, TZ, UA, UG, US, UZ, VC, VN, ZA, ZM, ZW.

(84) États désignés *(sauf indication contraire, pour tout titre de protection régionale disponible)* : ARIPO (BW, GH, GM, KE, LR, LS, MW, MZ, NA, RW, SD, SL, ST, SZ, TZ, UG, ZM, ZW), eurasien (AM, AZ, BY, KG, KZ, RU, TJ, TM), européen (AL, AT, BE, BG, CH, CY, CZ, DE, DK, EE, ES, FI, FR, GB, GR, HR, HU, IE, IS, IT, LT, LU, LV, MC, MK, MT, NL, NO, PL, PT, RO, RS, SE, SI, SK, SM, TR), OAPI (BF, BJ, CF, CG, CI, CM, GA, GN, GQ, GW, KM, ML, MR, NE, SN, TD, TG).

[Suite sur la page suivante]

(54) Title : STATIC MIXER FOR HOMOGENISING A MIXTURE OF AT LEAST TWO LIQUIDS AND DOSING DEVICE PROVIDED WITH SUCH A MIXER

(54) Titre : MELANGEUR STATIQUE POUR HOMOGENEISER UN MELANGE D'AU MOINS DEUX LIQUIDES ET DISPOSITIF DE DOSAGE EQUIPE D'UN TEL MELANGEUR

FIG.2

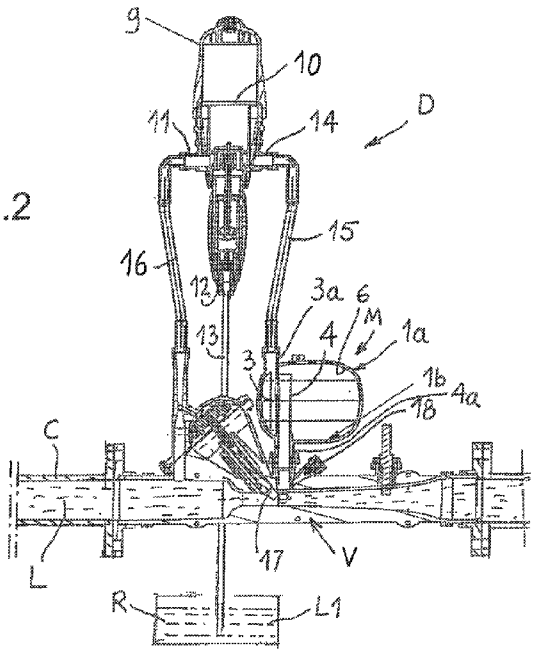

(57) Abstract : The invention relates to a static mixer (M) for homogenising a mixture of at least two liquids, especially after injection of an auxiliary liquid (L1) into a main liquid (L), comprising: a closed container (1), with an inflow conduit (3) extending from a first wall of the container, up to the vicinity of the opposite wall, and an outflow conduit (4) which is substantially parallel to the inflow conduit, each conduit being provided with a device (3a, 4a) for connecting to the outside, through the wall of the container.

(57) Abrégé : Mélangeur statique (M) pour homogénéiser un mélange d'au moins deux liquides, en particulier après injection d'un liquide auxiliaire (L1) dans un liquide principal (L), comportant : un récipient fermé (1), avec un conduit d'entrée (3) partant d'une première paroi du récipient et s'étendant jusqu'au voisinage de la paroi opposée, et un conduit do sortie (4), sensiblement parallète au conduit d'entrée, chaque conduit étant muni d'un dispositif de raccordement (3a, 4a) à l'extérieur, à travers la paroi du récipient.

WO 2015/104654 A1

Publiée :

— *avec rapport de recherche internationale (Art. 21(3))*