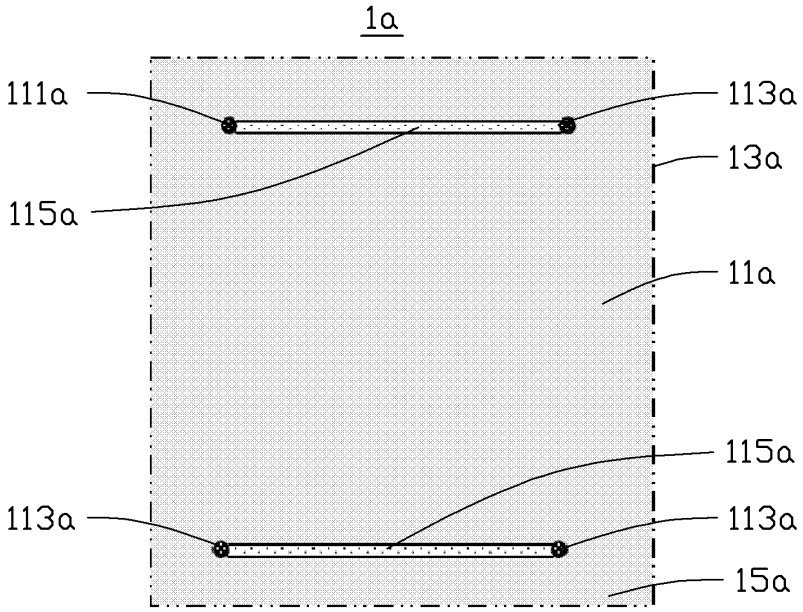
1a
111a
113a
13a
115a
11a
115a
113a
113a
15a

图 1A

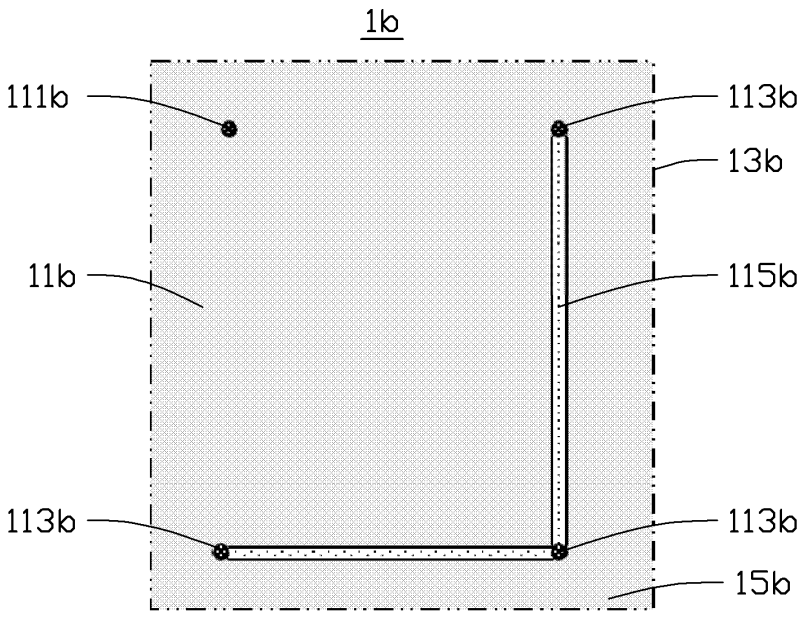
1b
111b
113b
13b
11b
115b
113b
113b
15b

图 1B

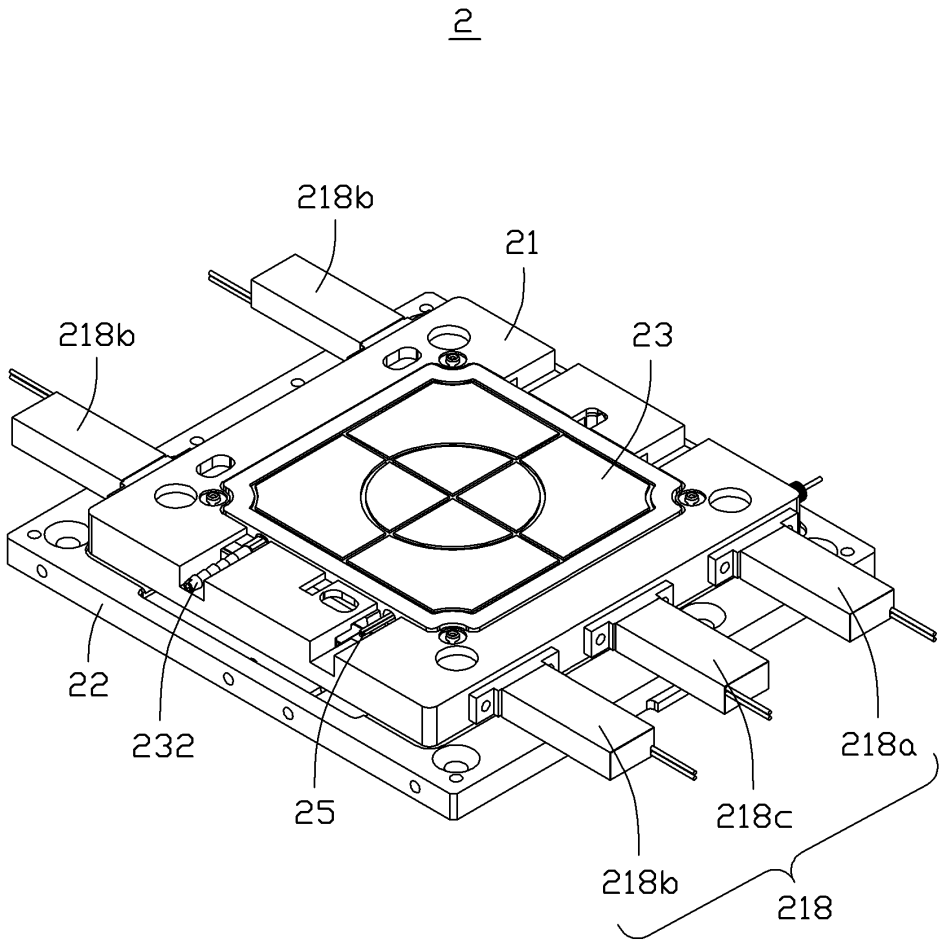

图 2

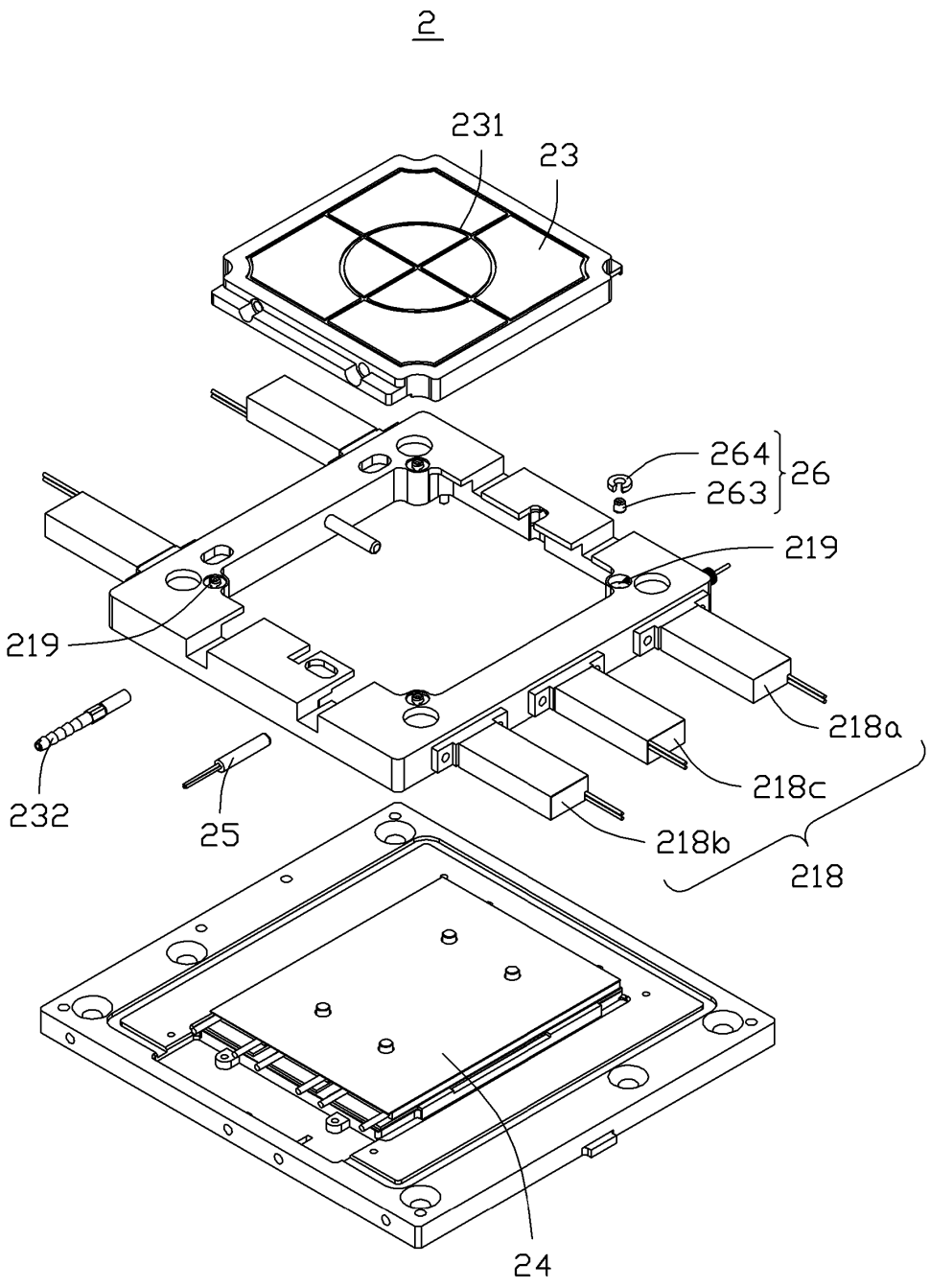

图 3

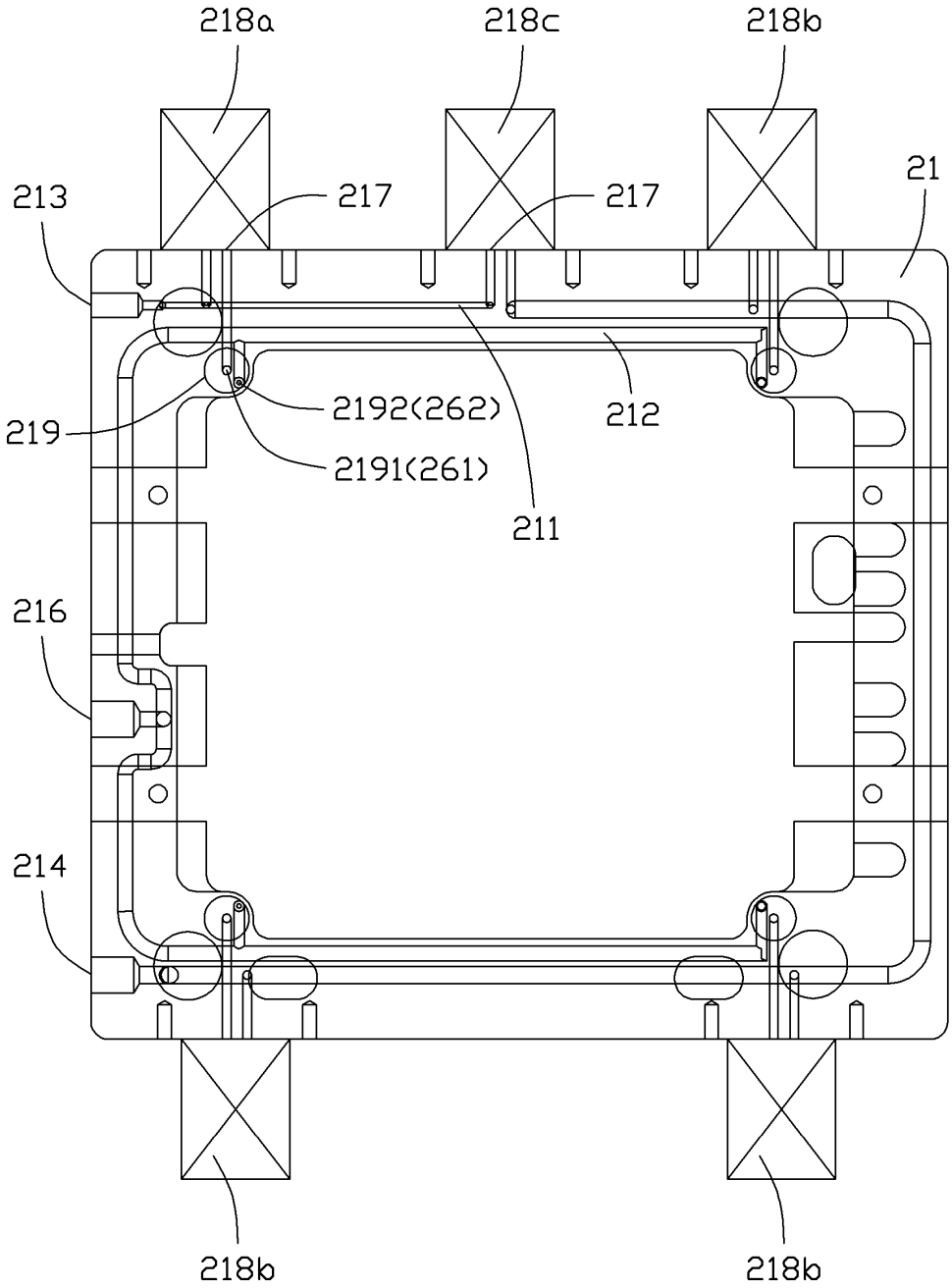
218a
218c
218b
21
213
217
217
219
2192(262)
2191(261)
212
211
216
214
218b
218b

图 4

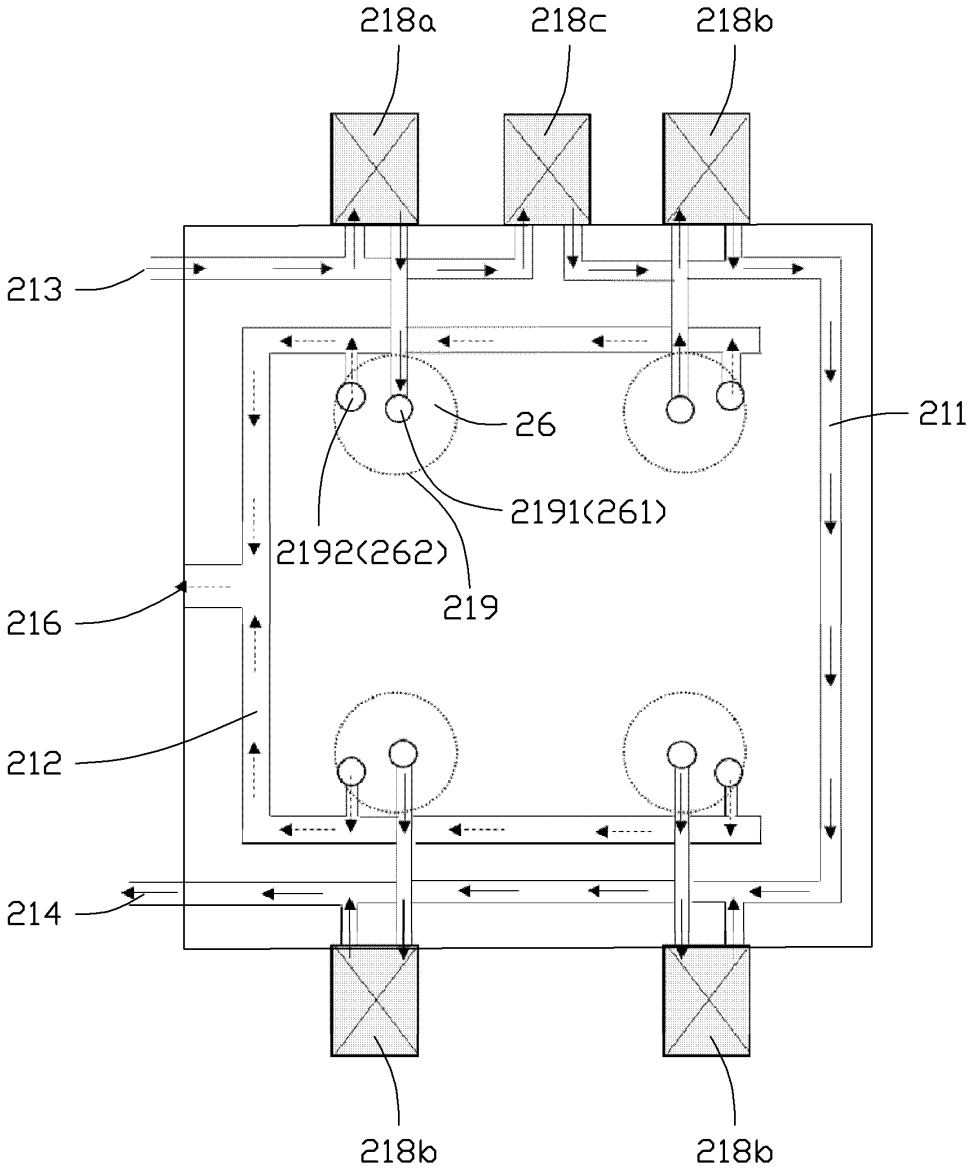
218a
218c
218b
213
211
26
2191(261)
2192(262)
219
216
212
214
218b
218b

图 5

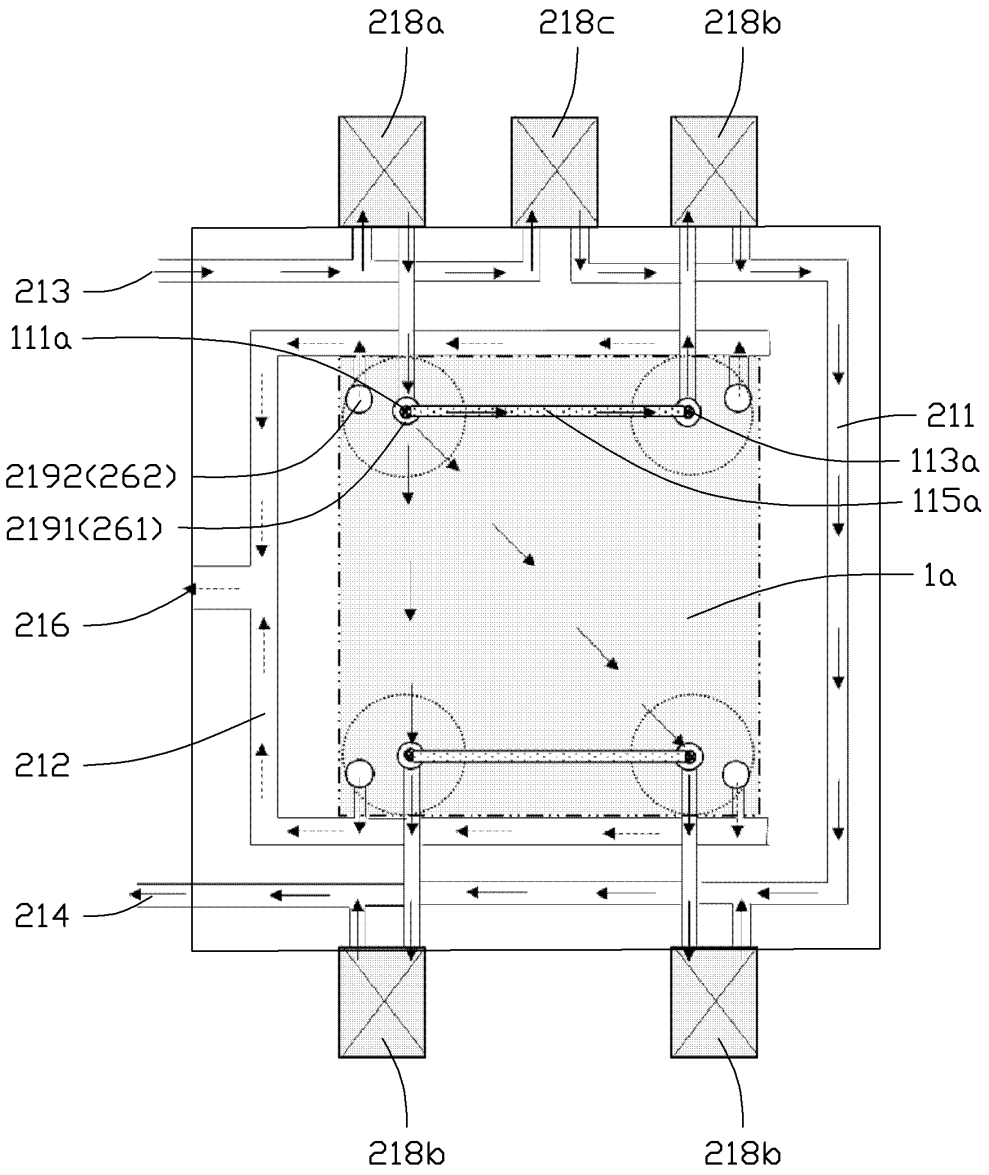
218a
218c
218b
213
111a
211
2192(262)
113a
115a
2191(261)
1a
216
212
214
218b
218b

图 6

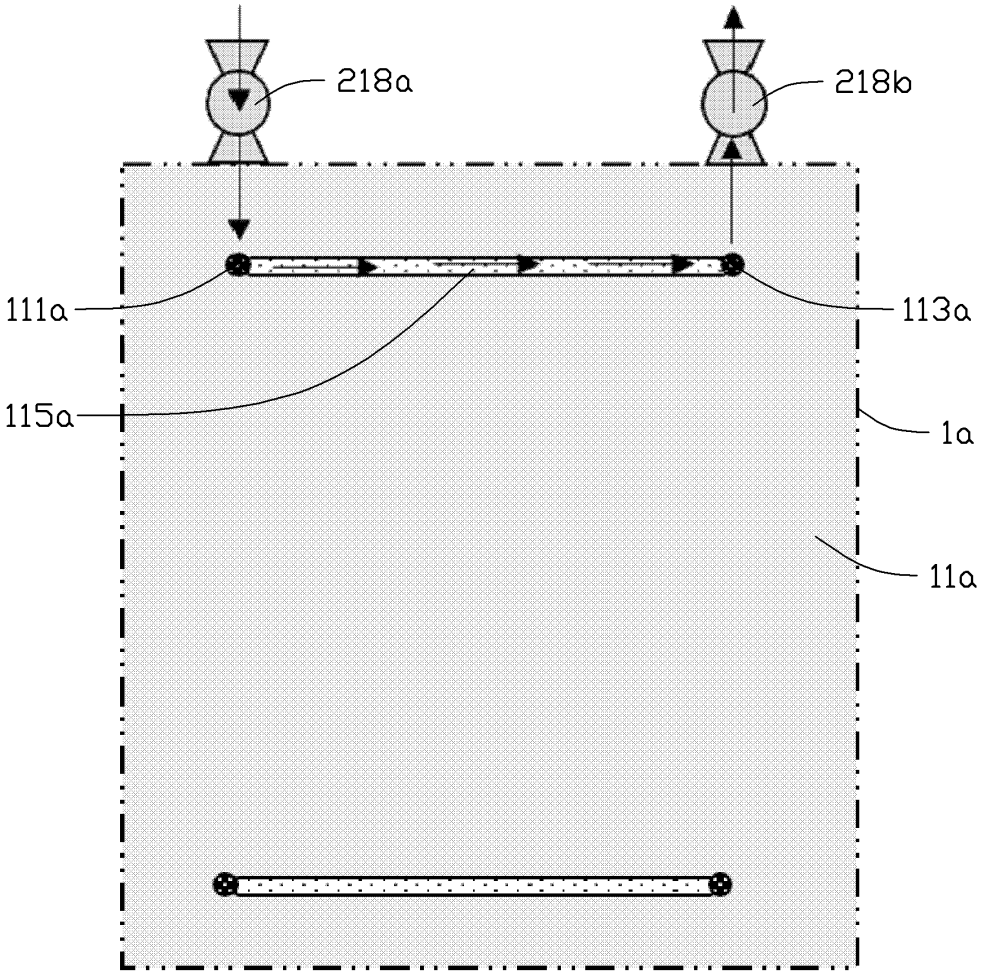

图 7A

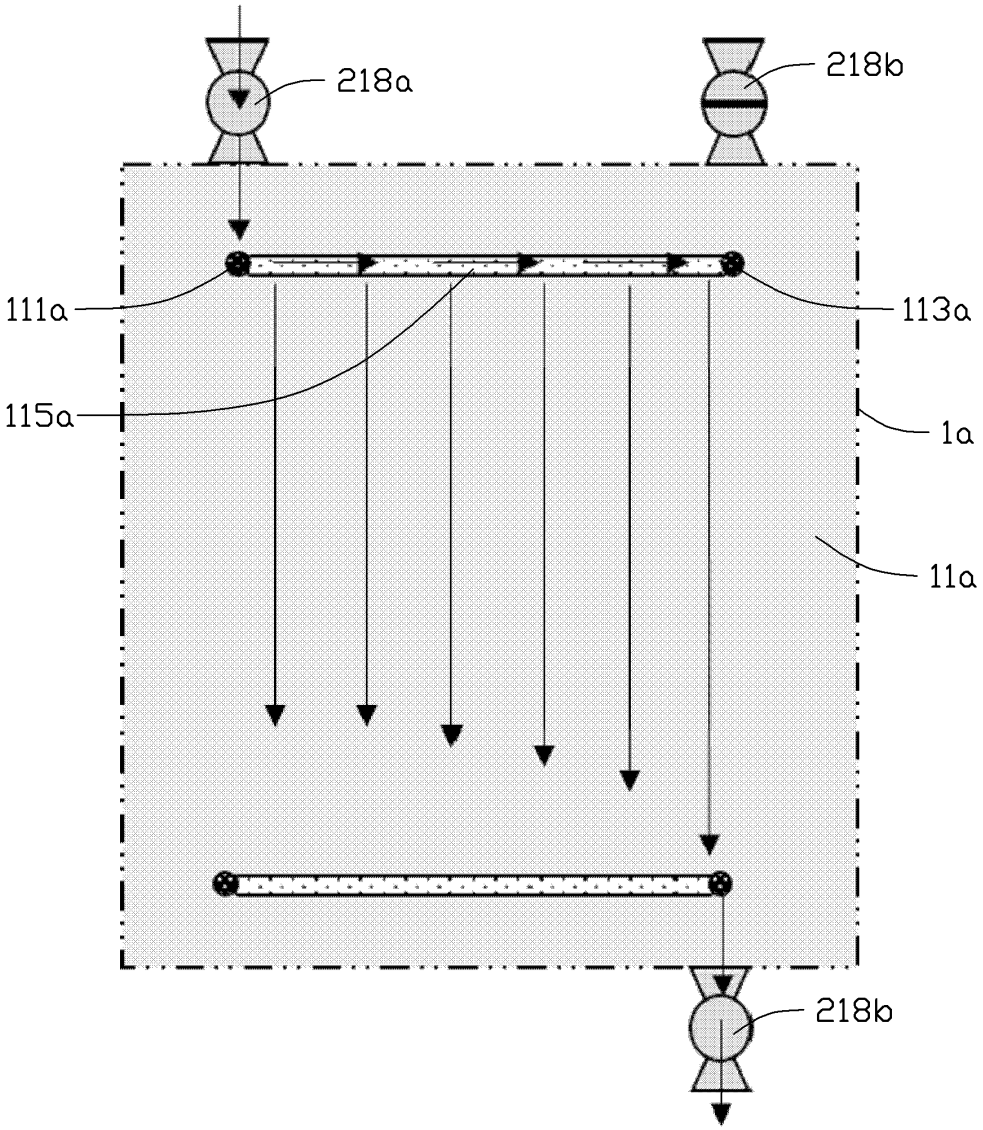

图 7B

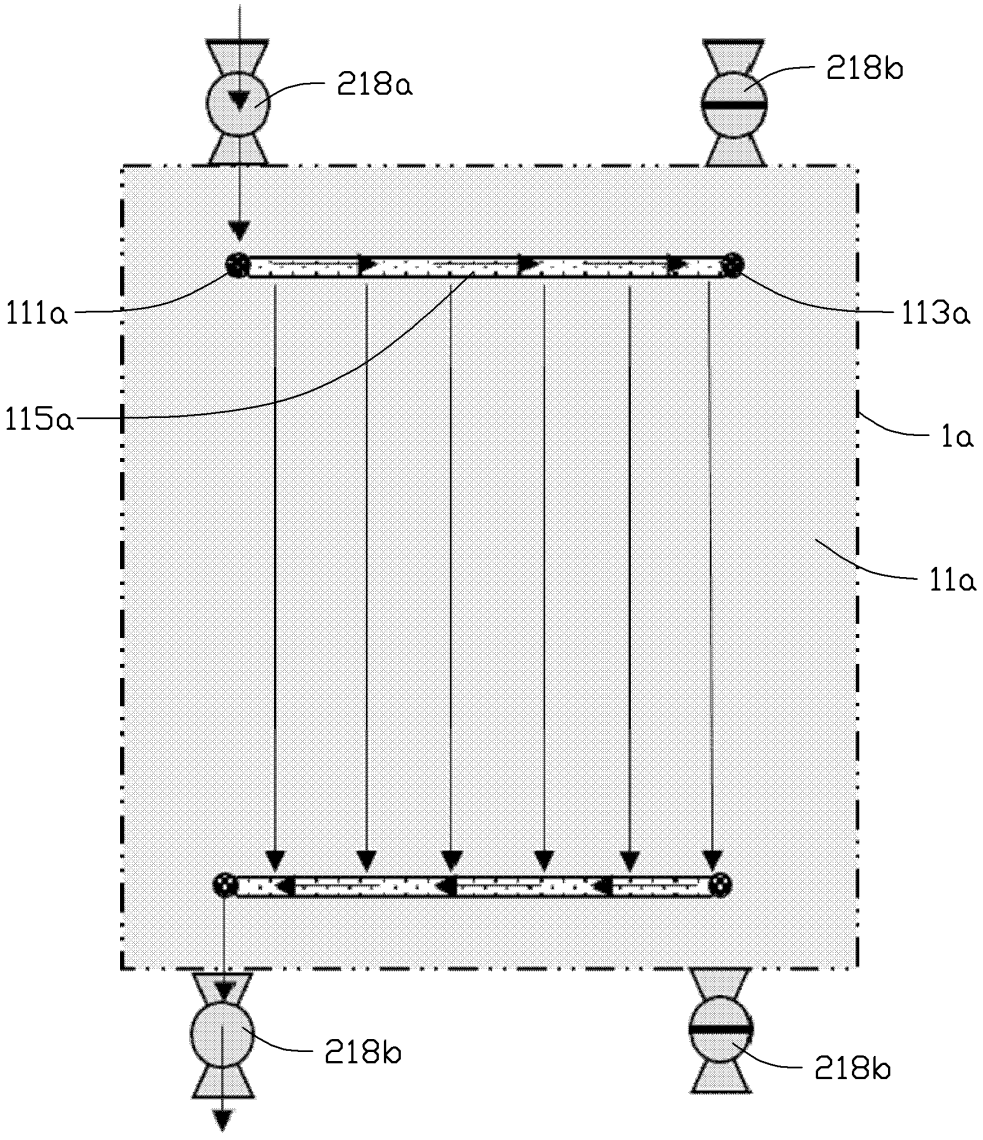

图 7C

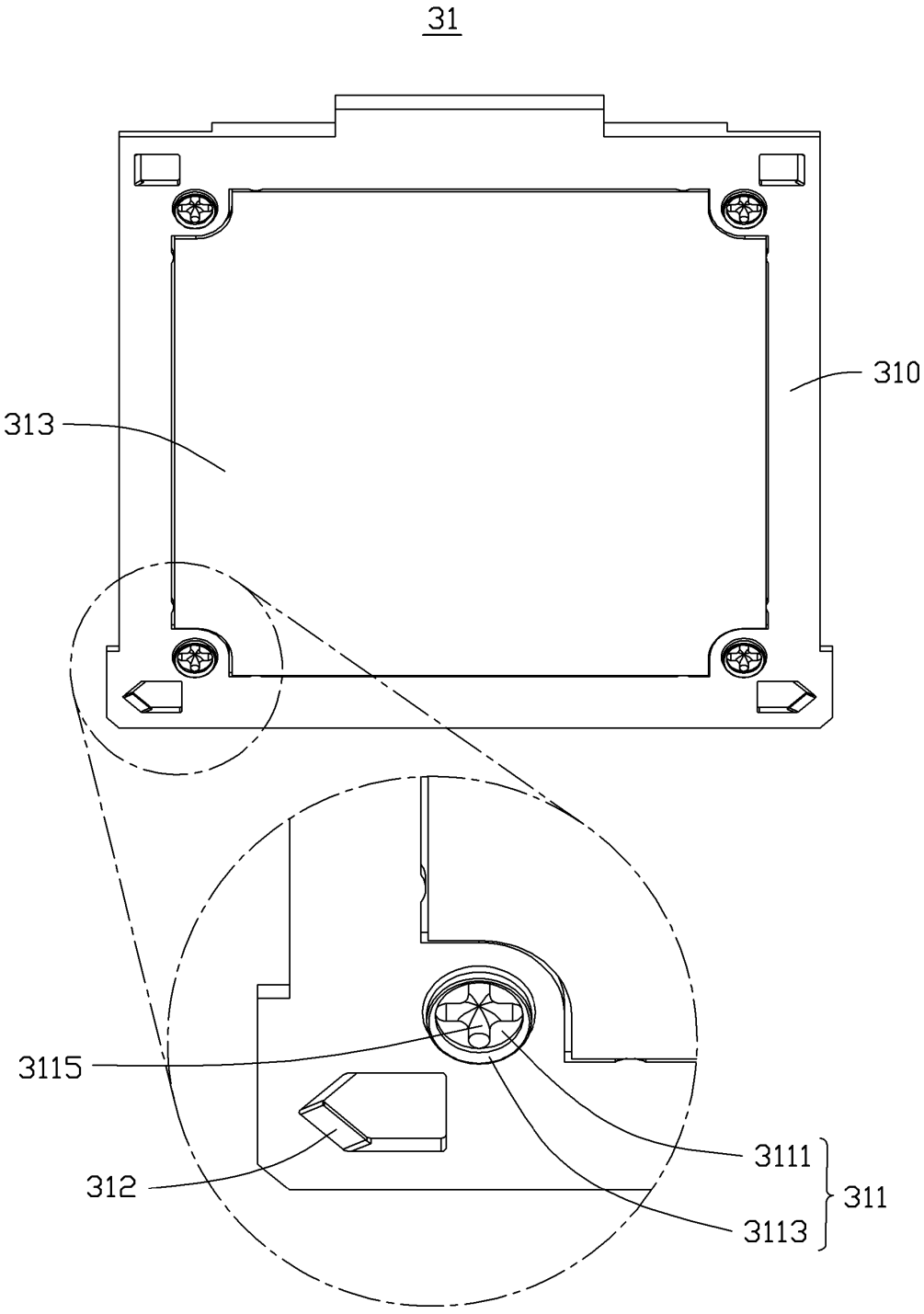

图 8

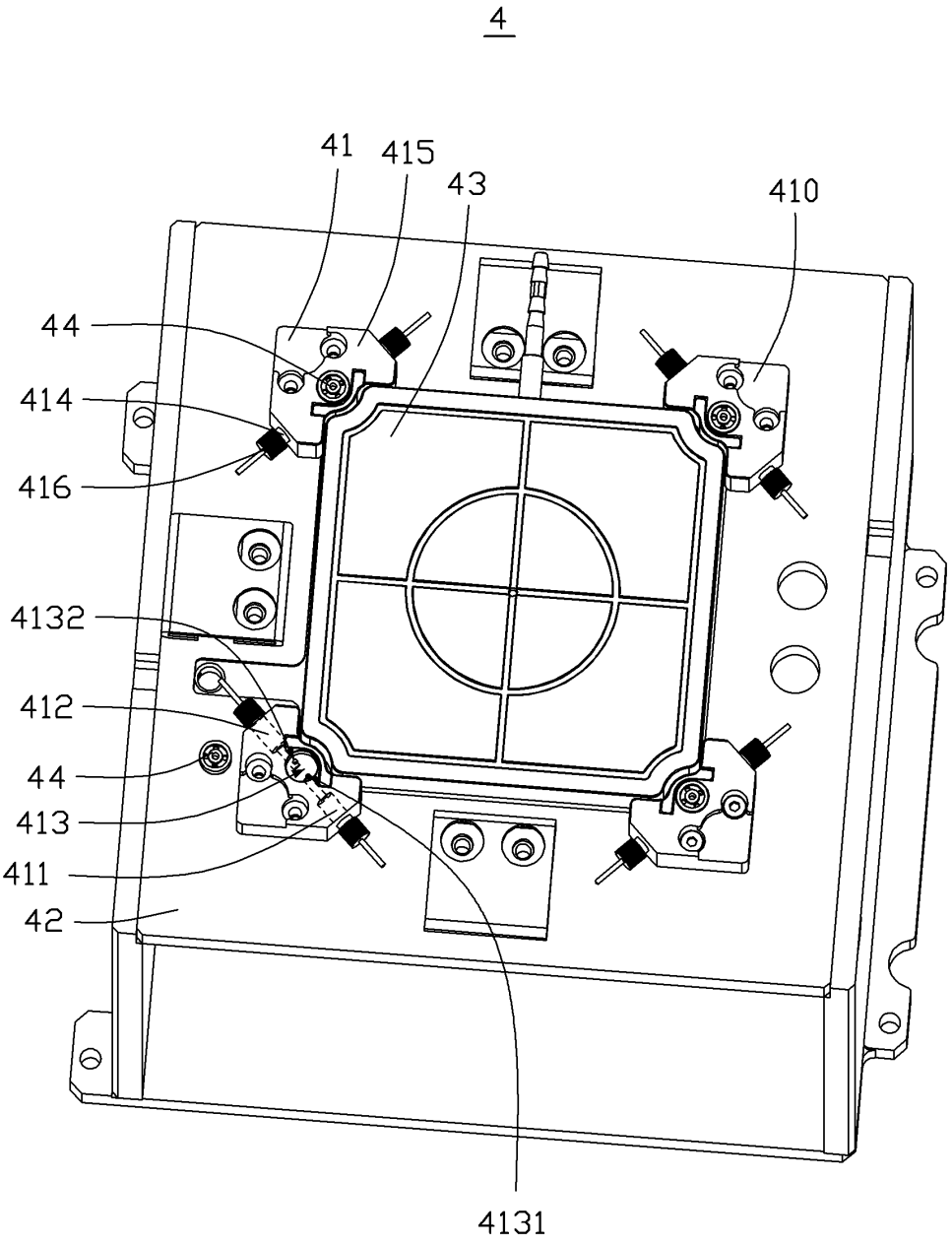

图 9

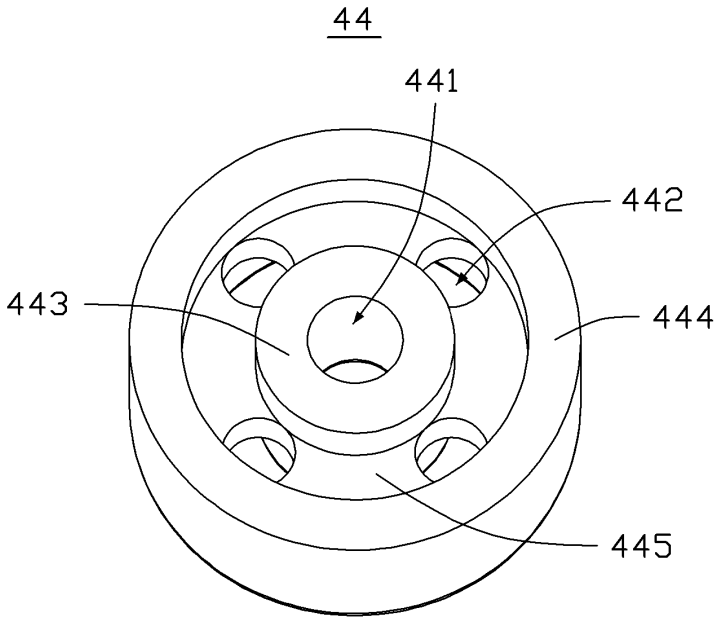

图 10A

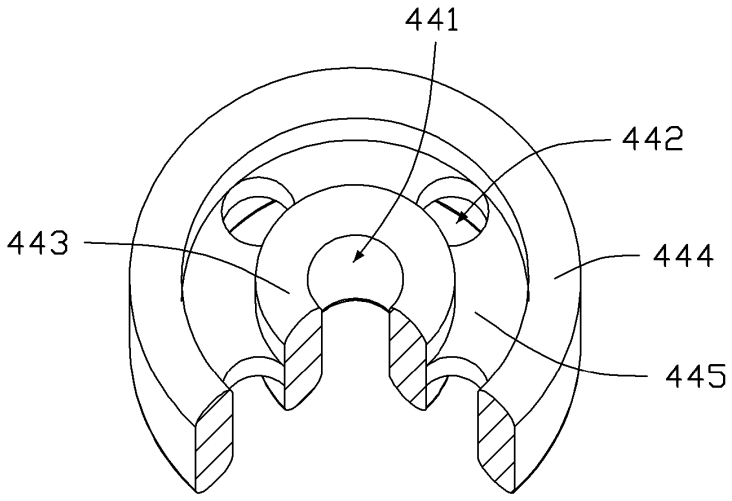

图 10B

5

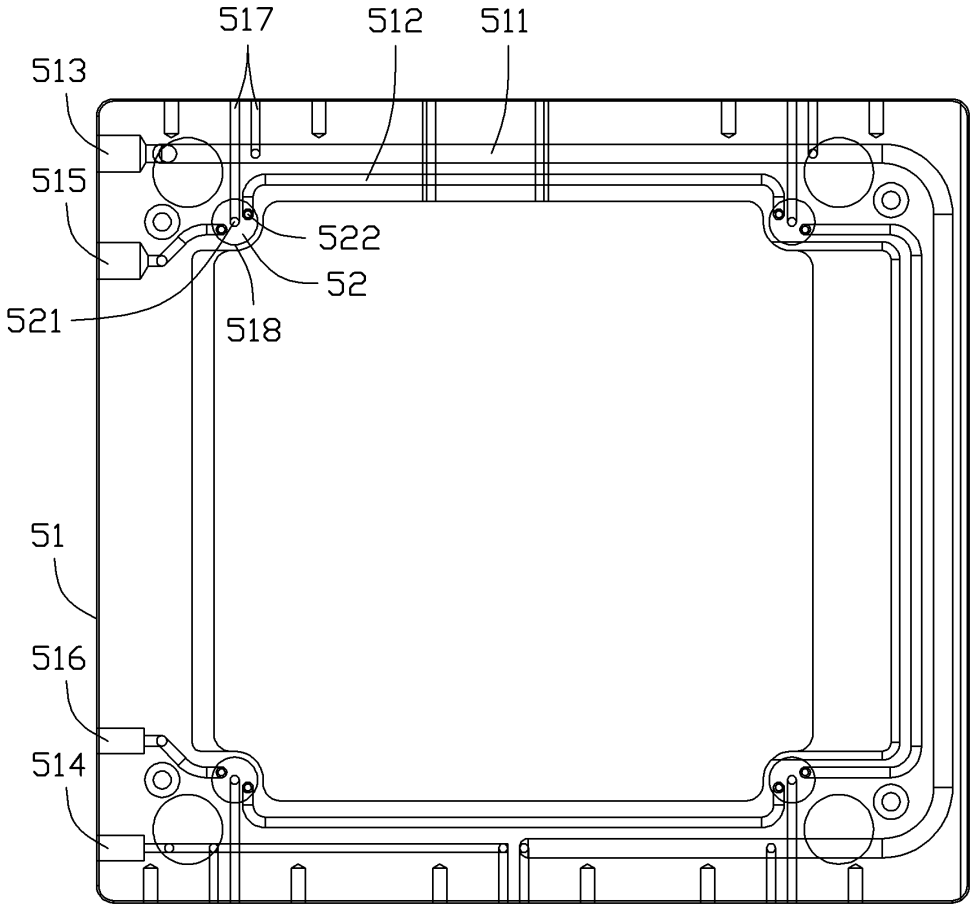

图 11

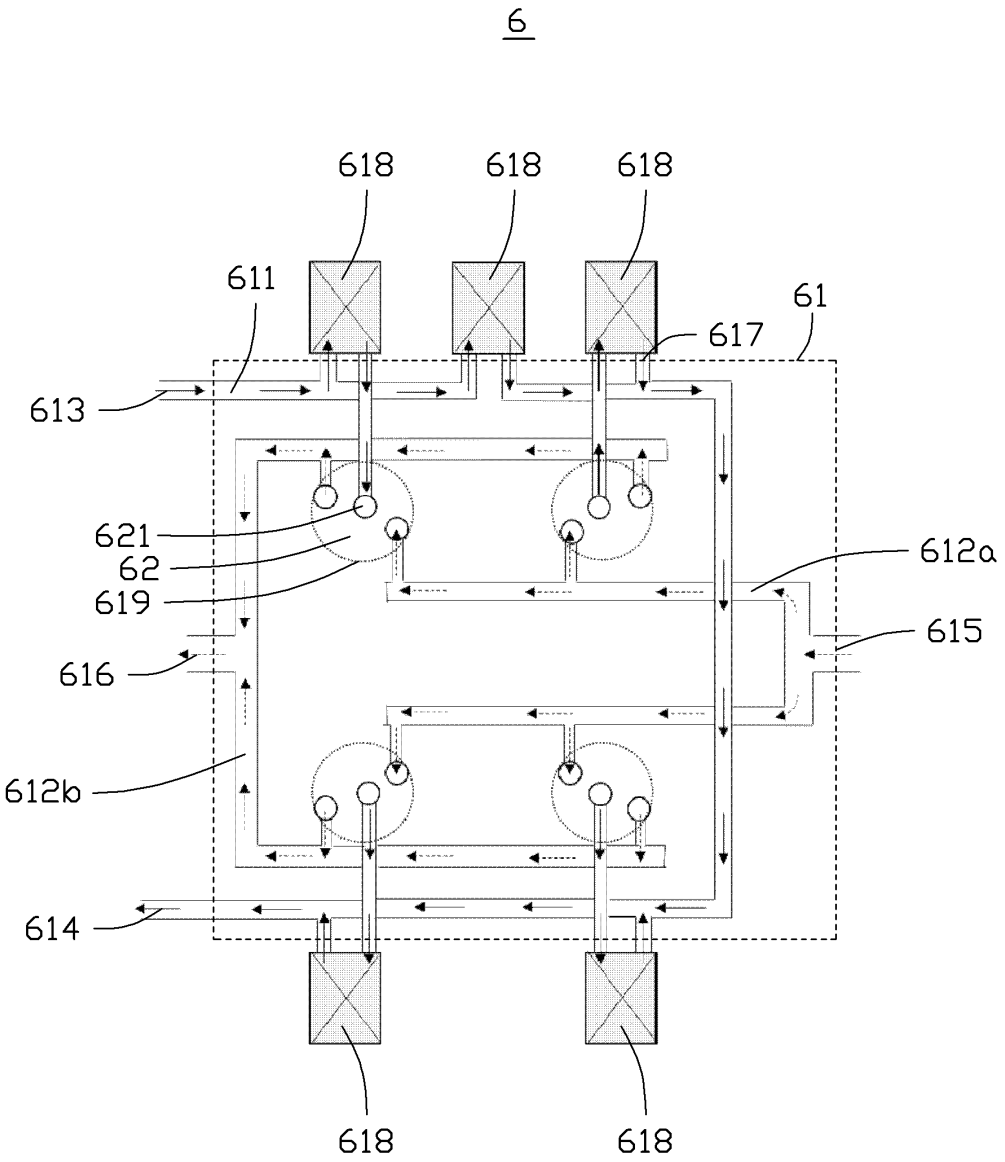
6
618
618
618
611
61
617
613
621
62
619
612a
615
616
612b
614
618
618

图 12

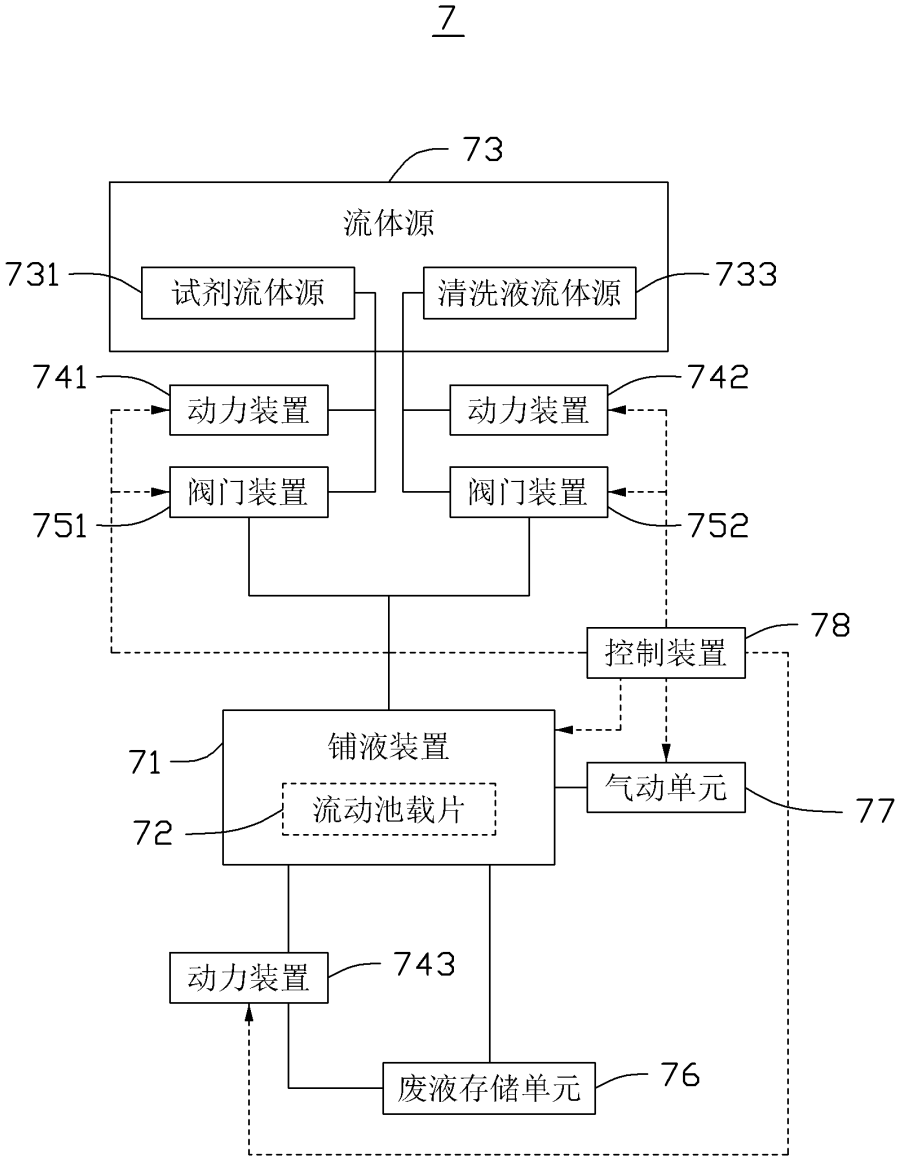
7
73
流体源
731
试剂流体源
清洗液流体源
733
741
动力装置
动力装置
742
阀门装置
阀门装置
751
752
78
控制装置
铺液装置
71
流动池载片
72
气动单元
77
动力装置
743
废液存储单元
76

图 13

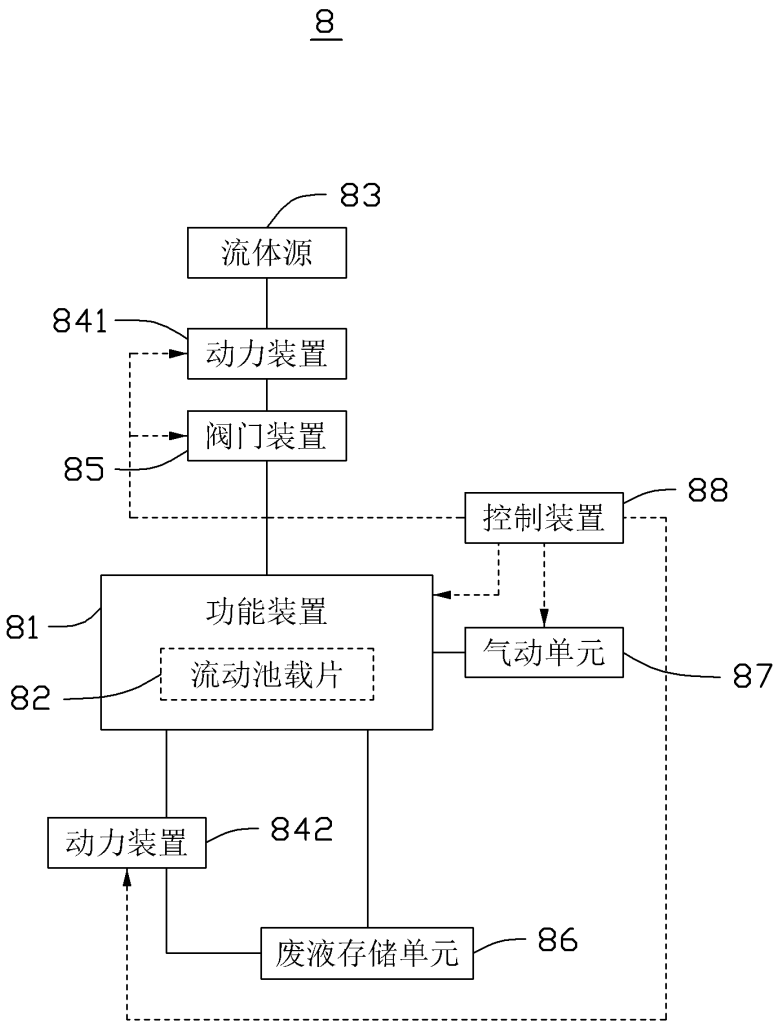
8
83
流体源
841
动力装置
阀门装置
85
88
控制装置
81
功能装置
流动池载片
82
气动单元
87
动力装置
842
废液存储单元
86

图 14