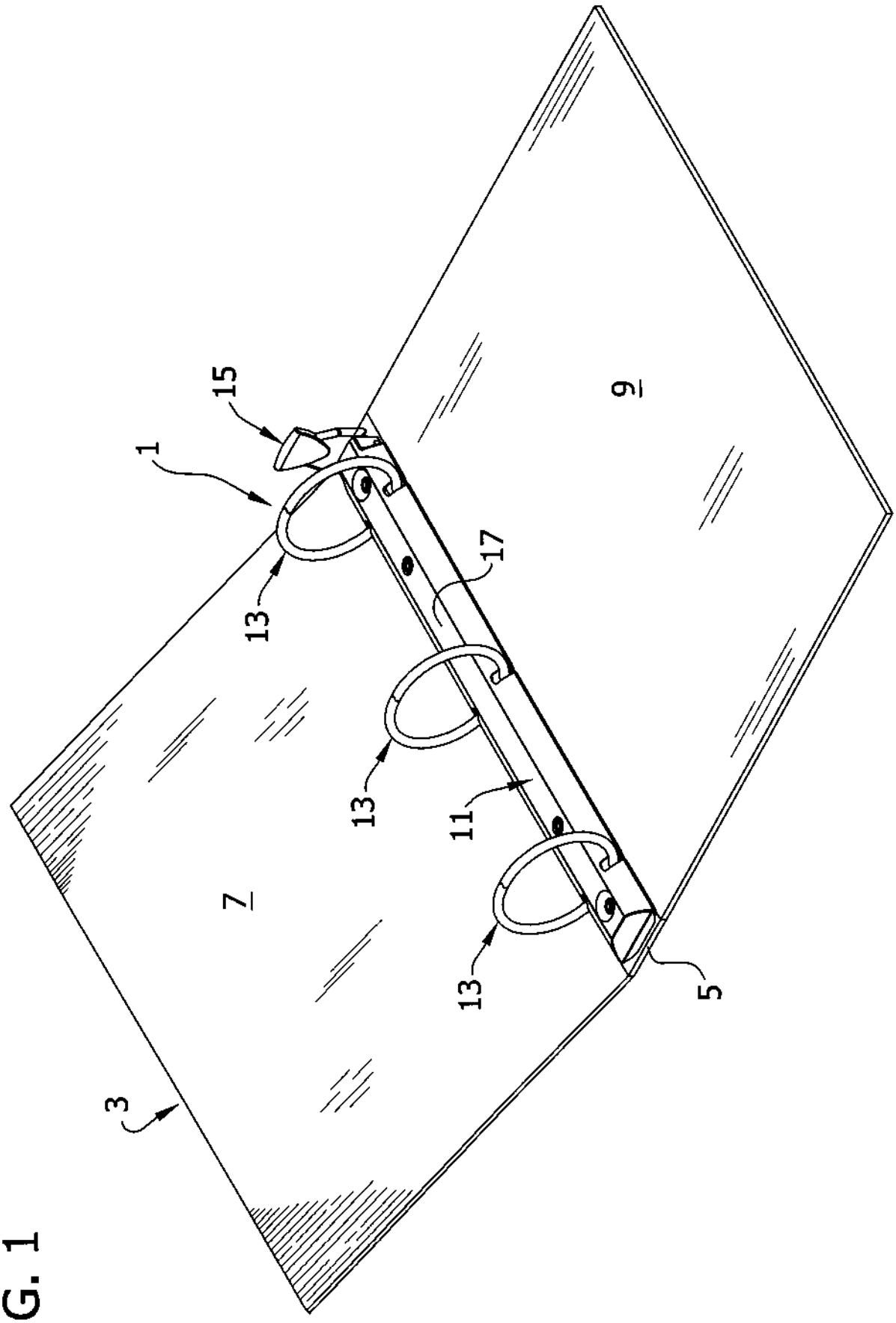

FIG. 1

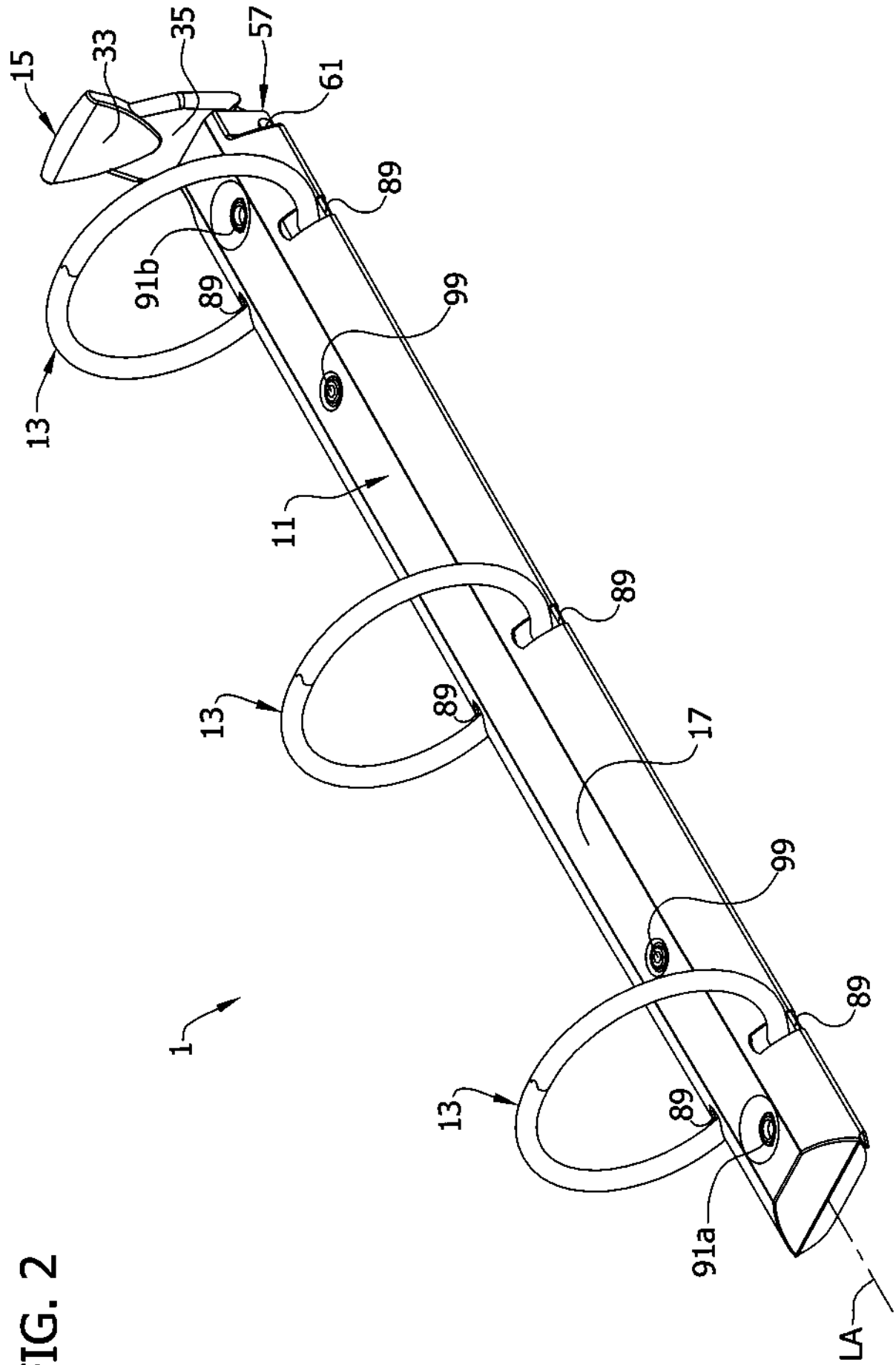

FIG. 2

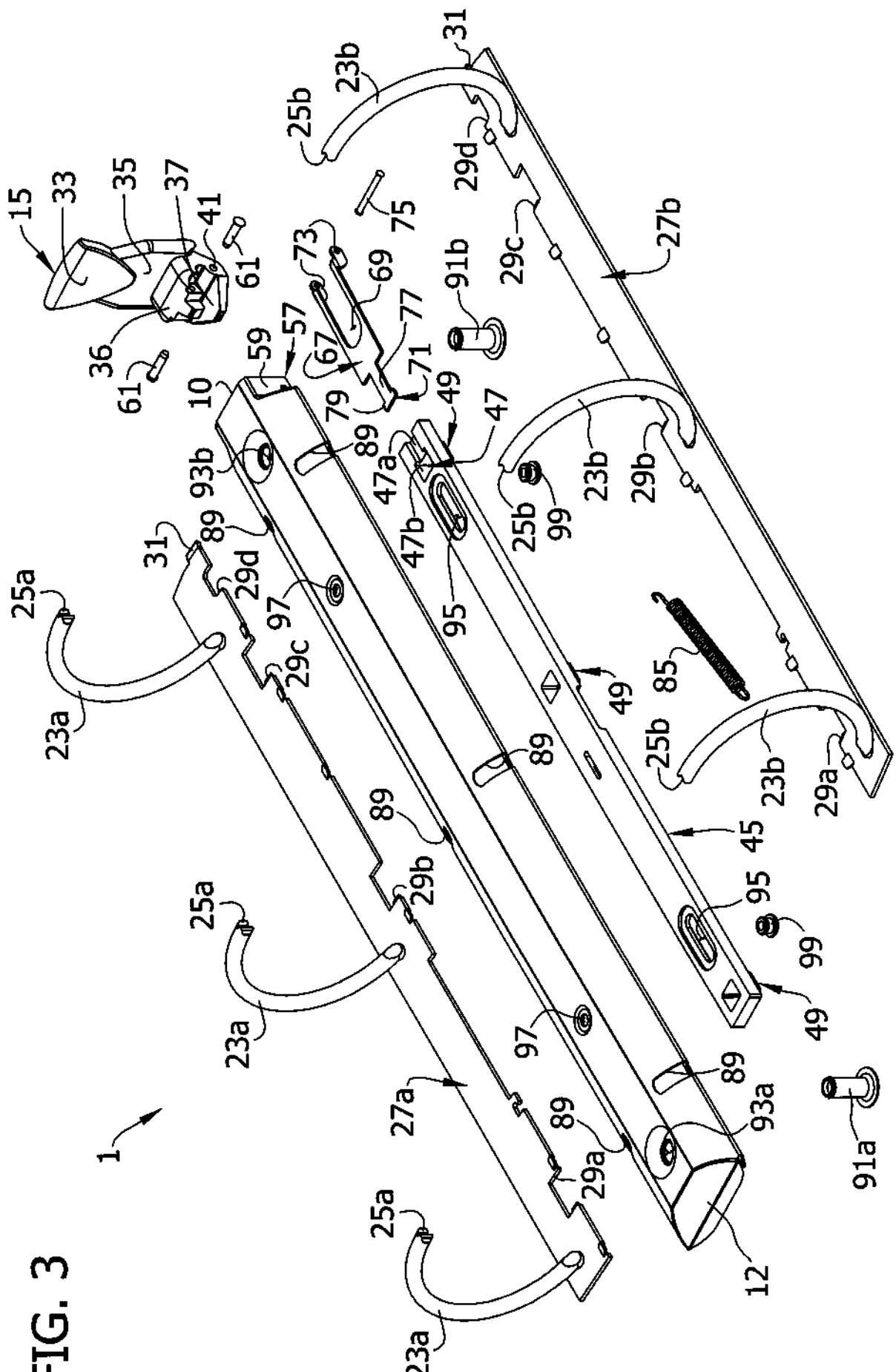
1
10
12
15
23a
23b
25a
25b
27a
27b
29a
29b
29c
29d
31
33
35
36
37
41
45
47
47a
47b
49
57
59
61
67
69
71
73
75
77
79
85
89
91a
91b
93a
93b
95
97
99

FIG. 3

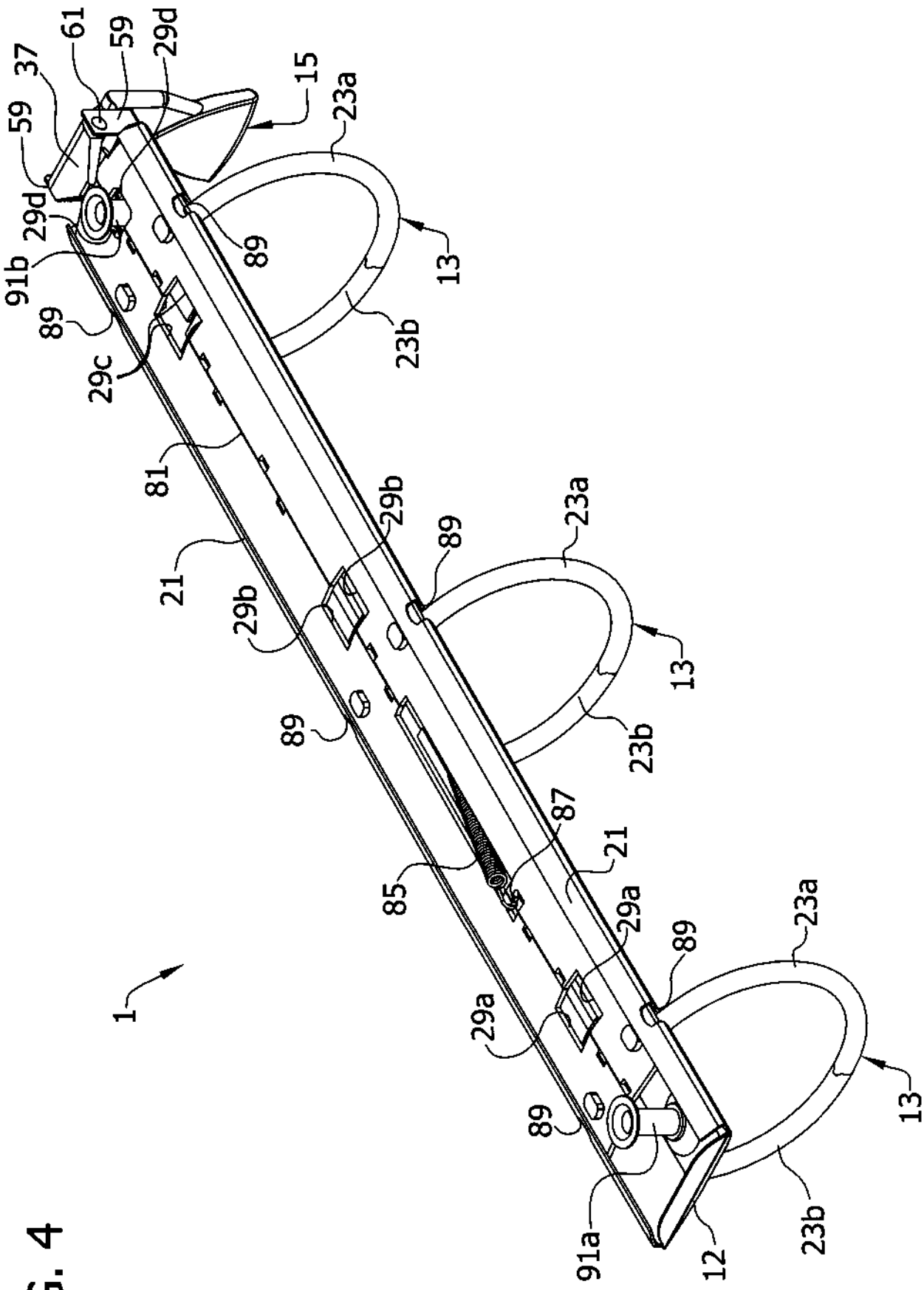

FIG. 4

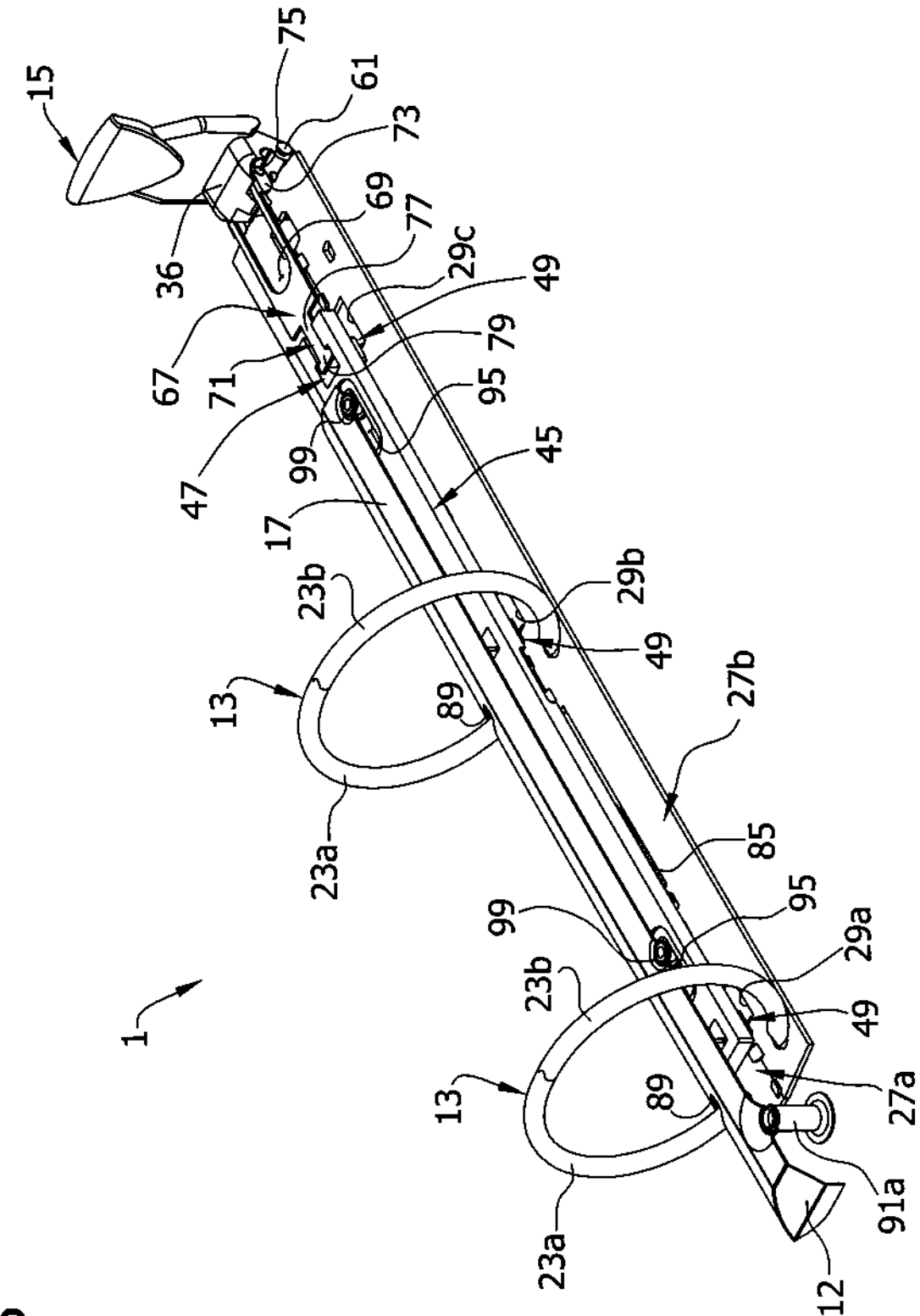
15
75
61
73
69
77
29c
49
36
67
71
79
95
99
47
45
17
23b
29b
49
13
89
27b
23a
85
99
95
29a
23b
49
13
89
27a
91a
23a
12
1

FIG. 5

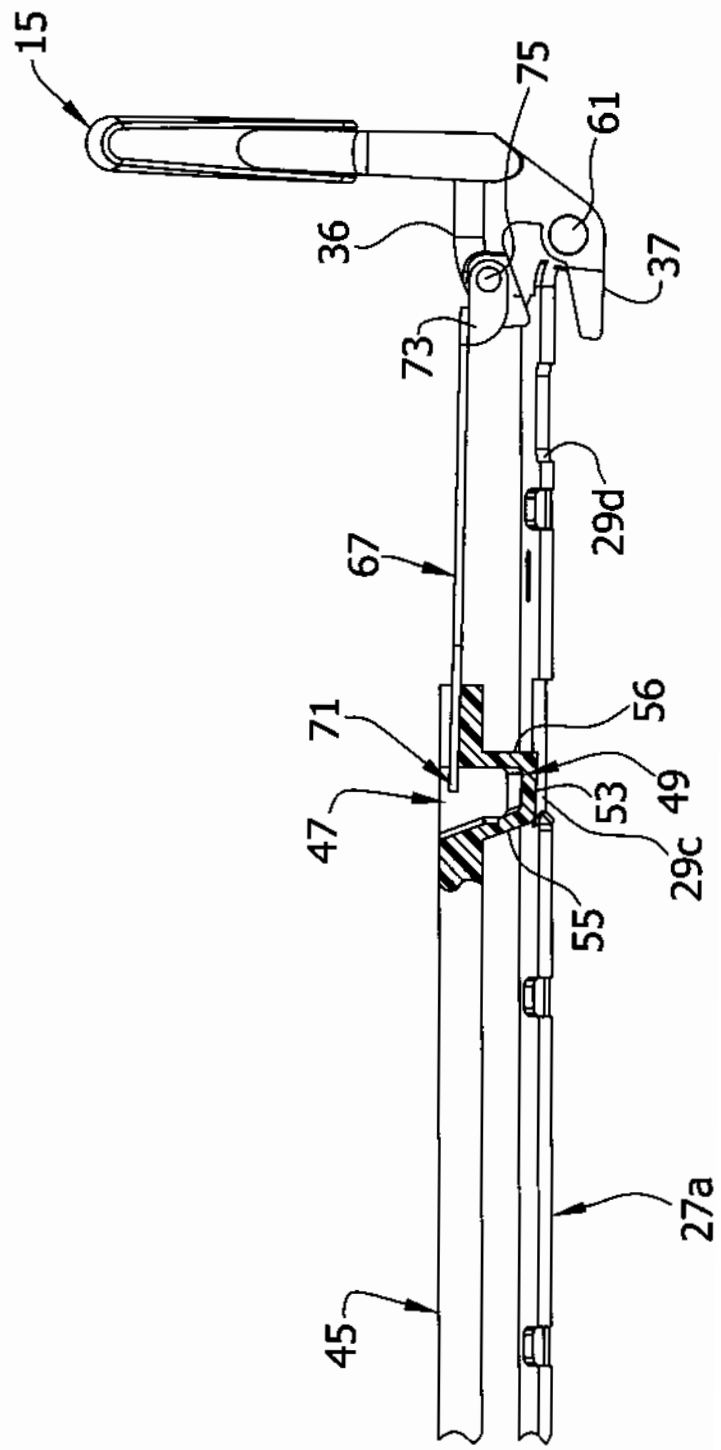

FIG. 6

FIG. 7

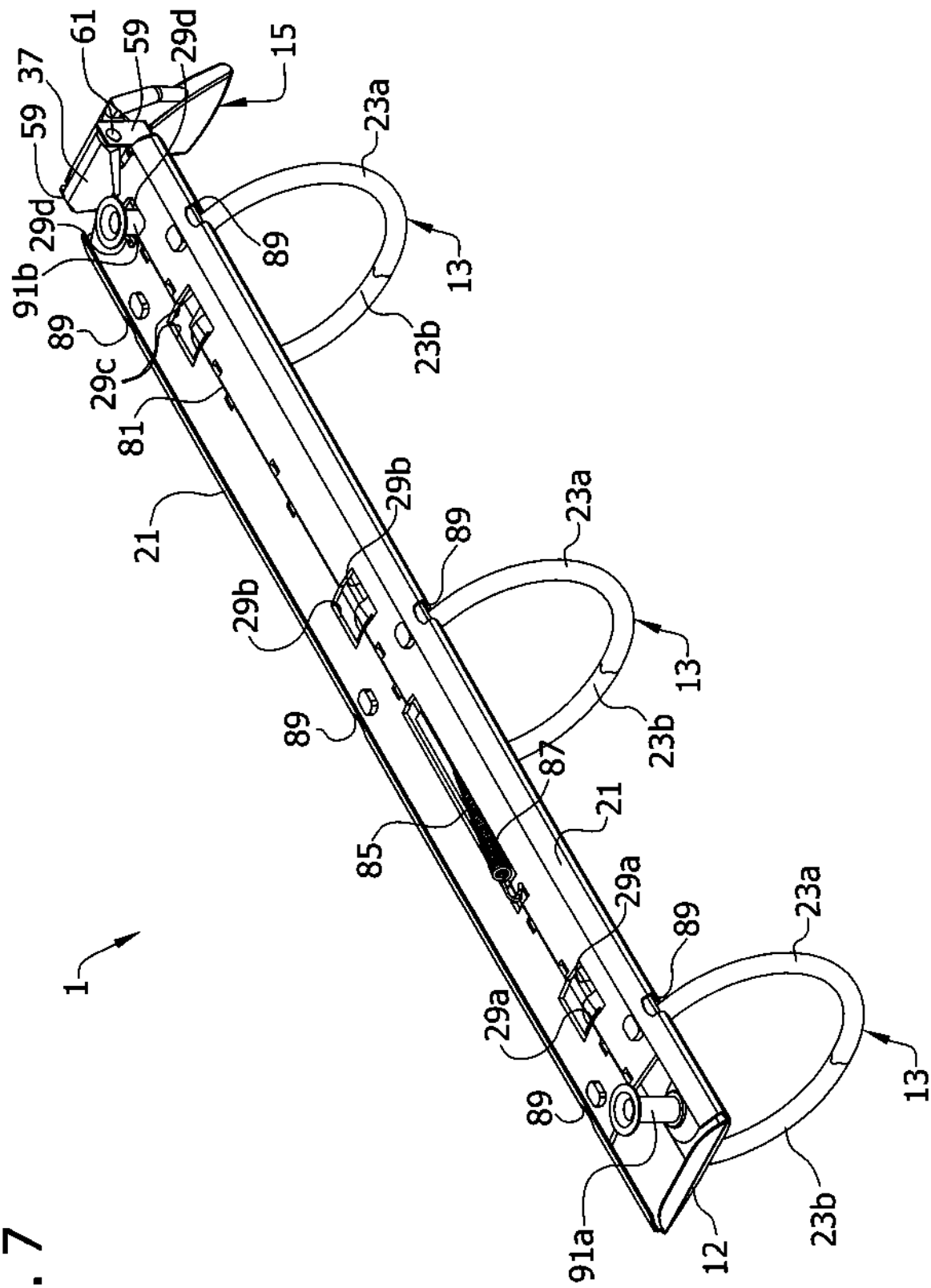

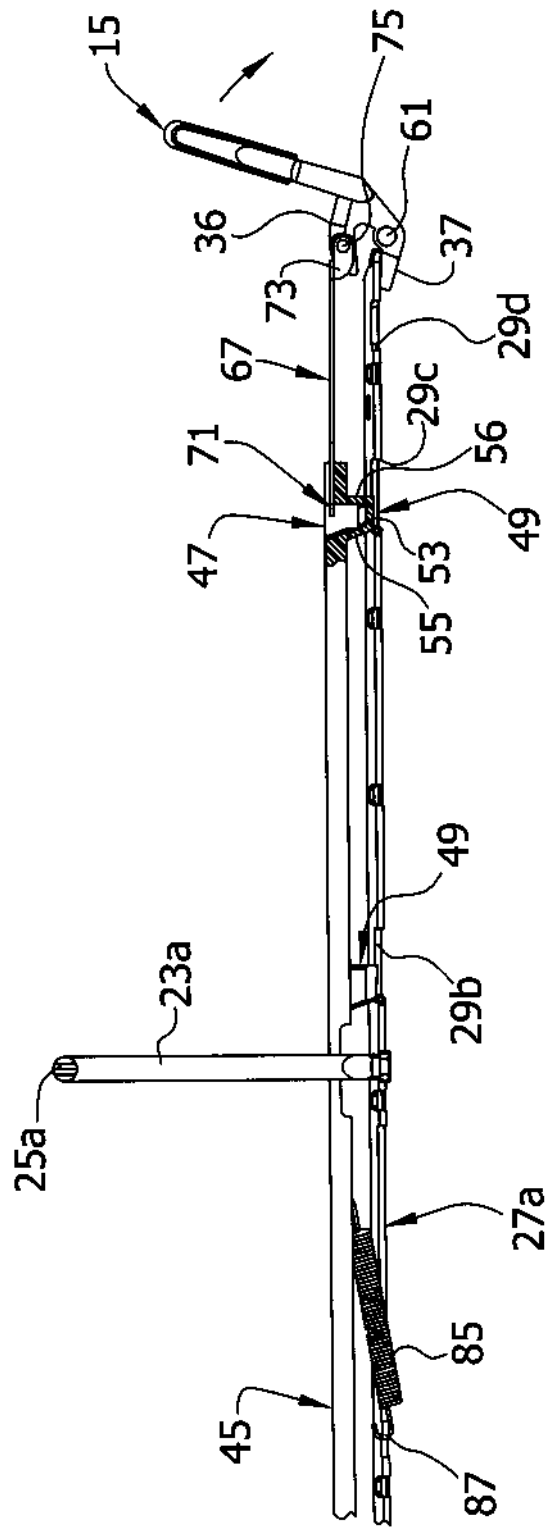
15
75
61
36
37
73
29d
67
29c
71
56
49
47
53
55
49
23a
29b
25a
27a
85
45
87

FIG. 8

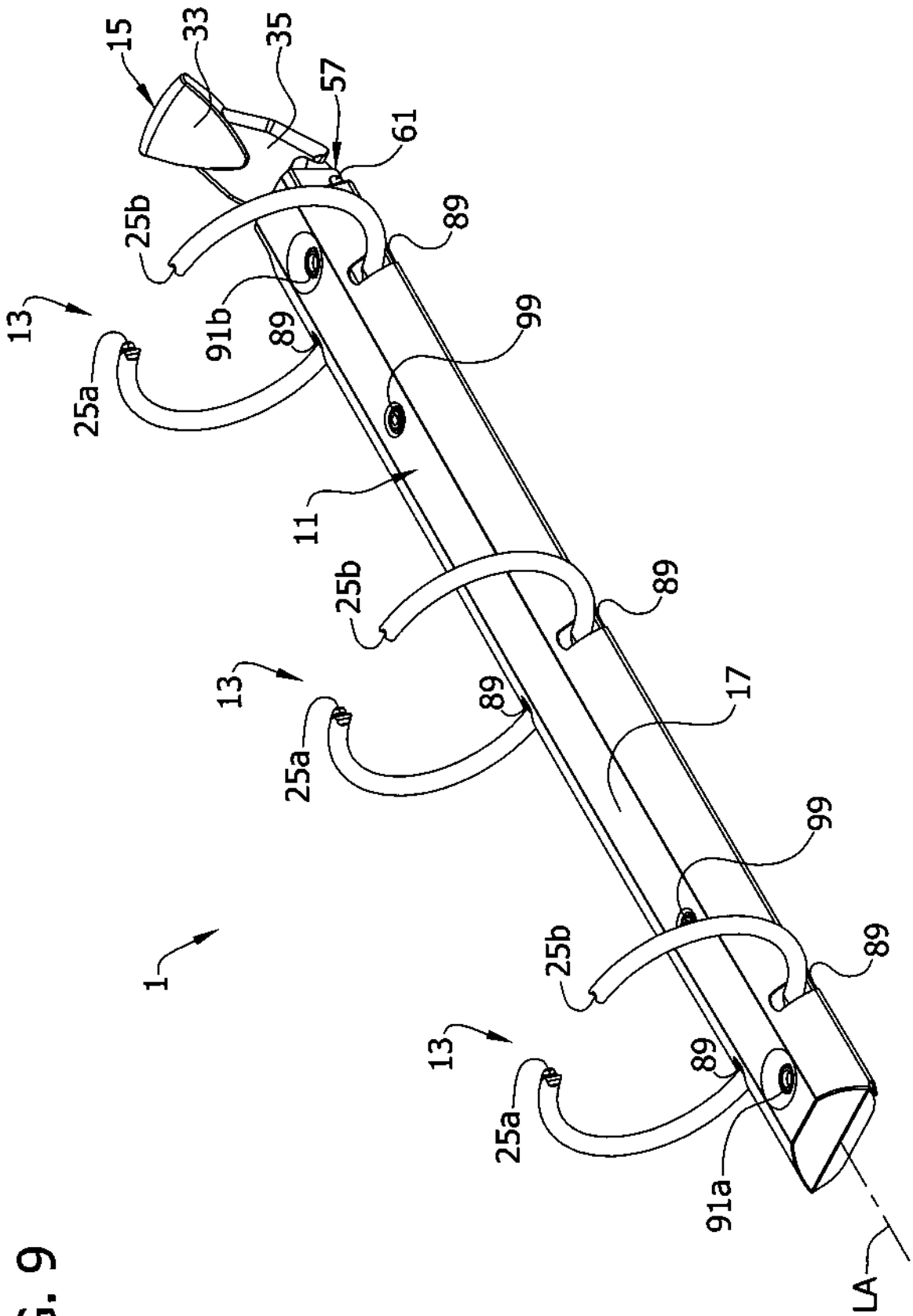

FIG. 9

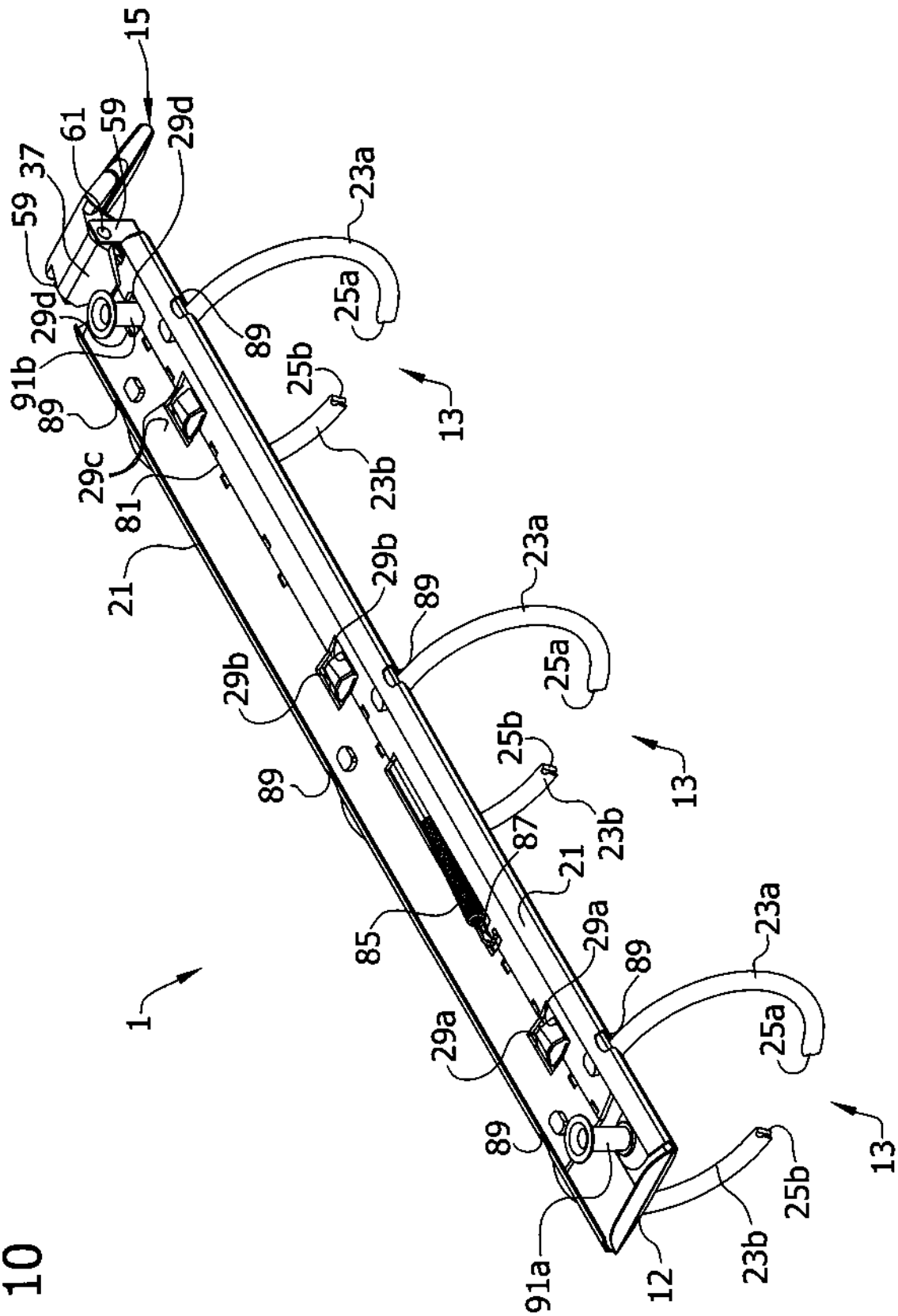
15
59
61
37
59
29d
29d
91b
89
29c
81
21
23a
25a
89
25b
13
23b
29b
89
23a
25a
29b
89
25b
13
23b
87
21
85
29a
89
23a
25a
29a
89
13
25b
23b
91a
12
1

FIG. 10

FIG. 11

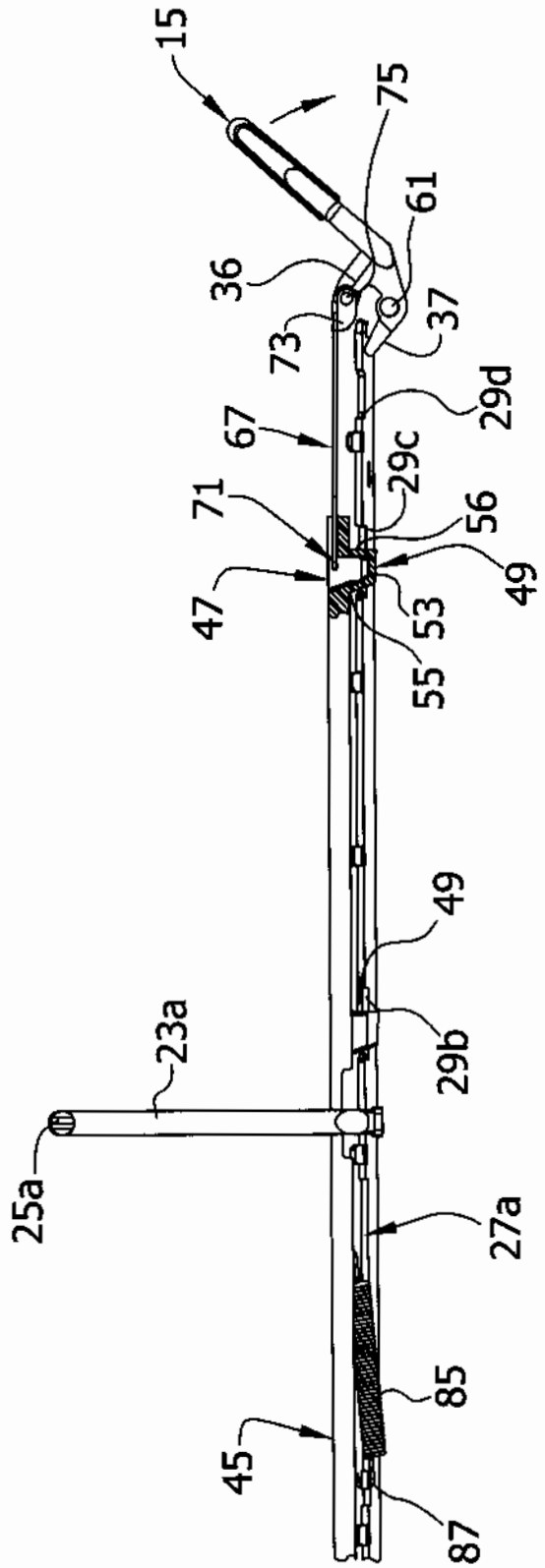
15
75
61
36
37
73
29d
67
29c
71
56
49
47
53
55
49
23a
29b
25a
27a
85
45
87

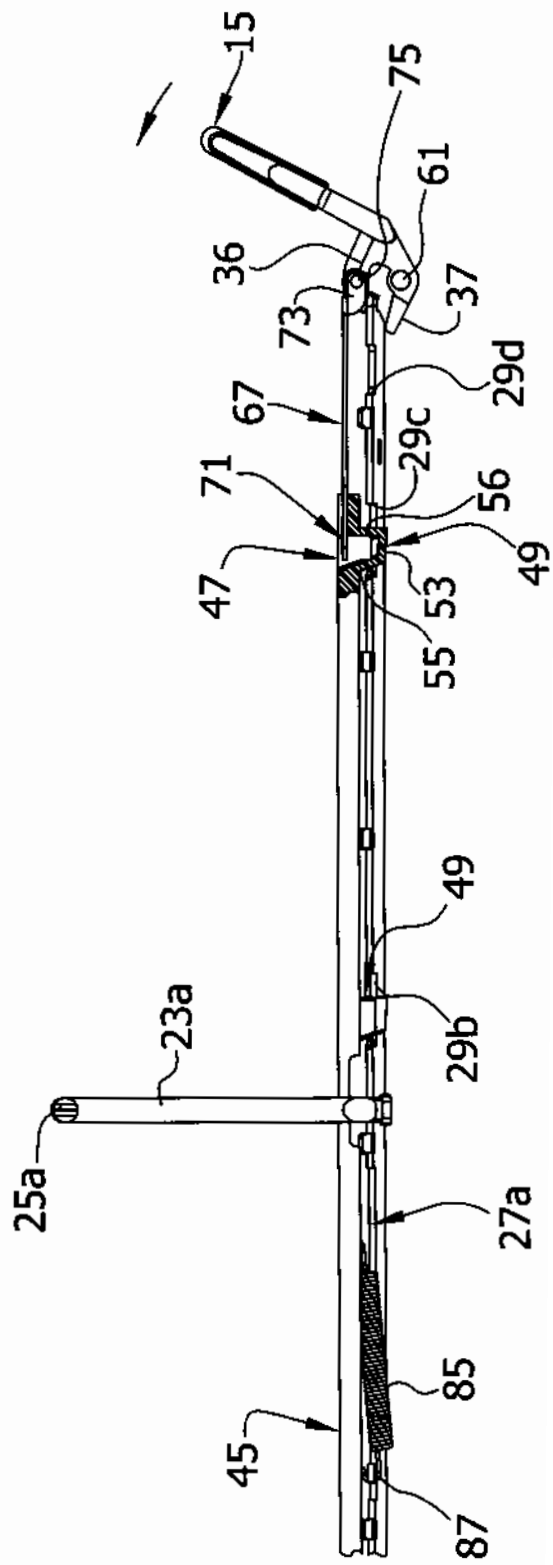
15
75
61
36
37
73
29d
67
29c
71
56
49
47
53
55
49
23a
29b
25a
27a
85
45
87

FIG. 12A

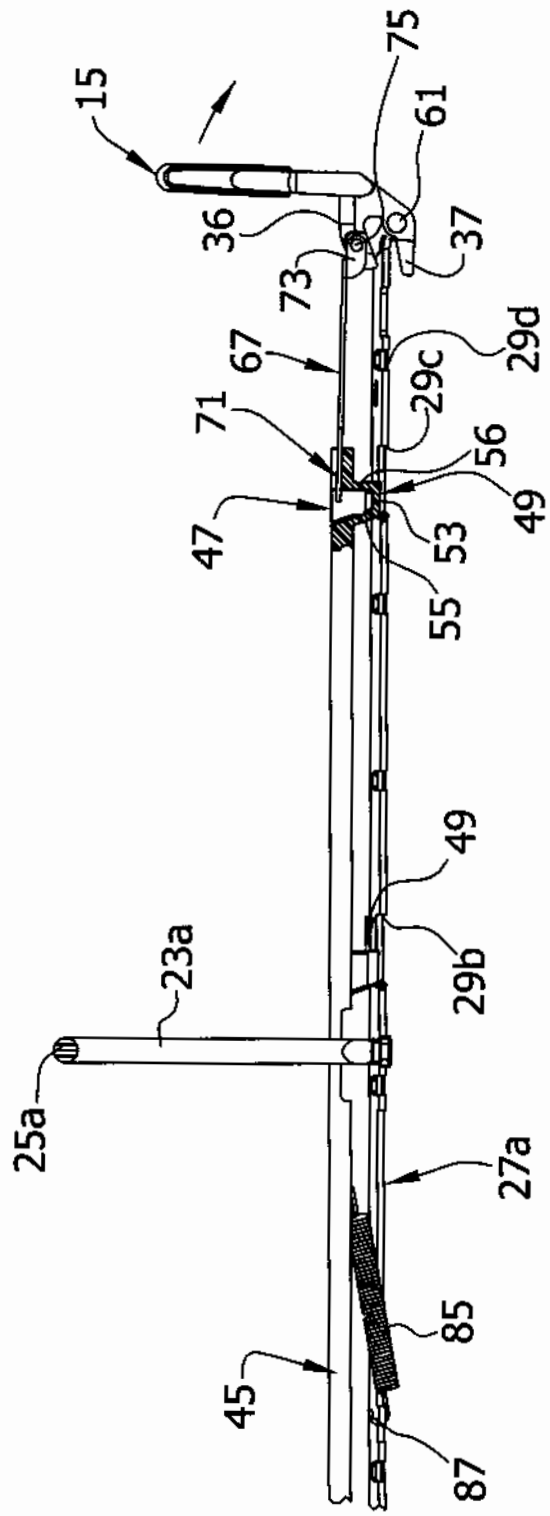
15
75
61
36
37
73
67
29d
29c
71
56
49
47
53
55
49
23a
29b
25a
27a
85
45
87

FIG. 12B

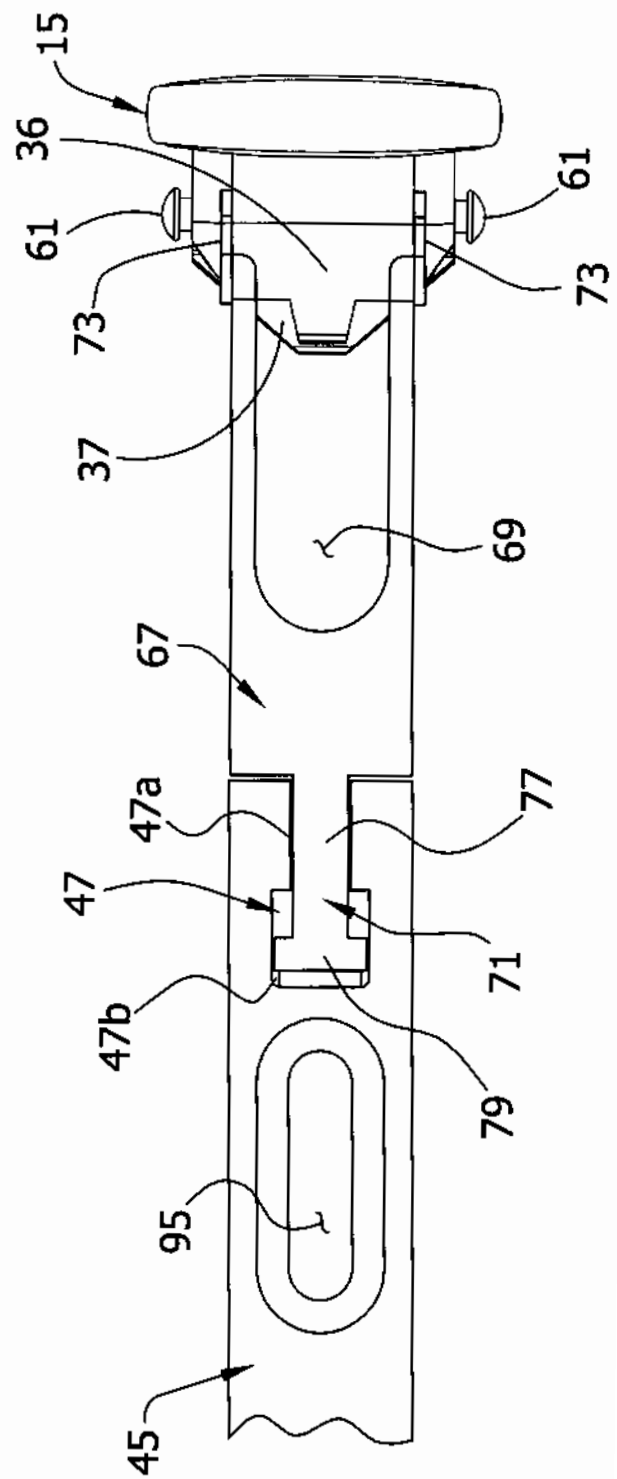

FIG. 13A

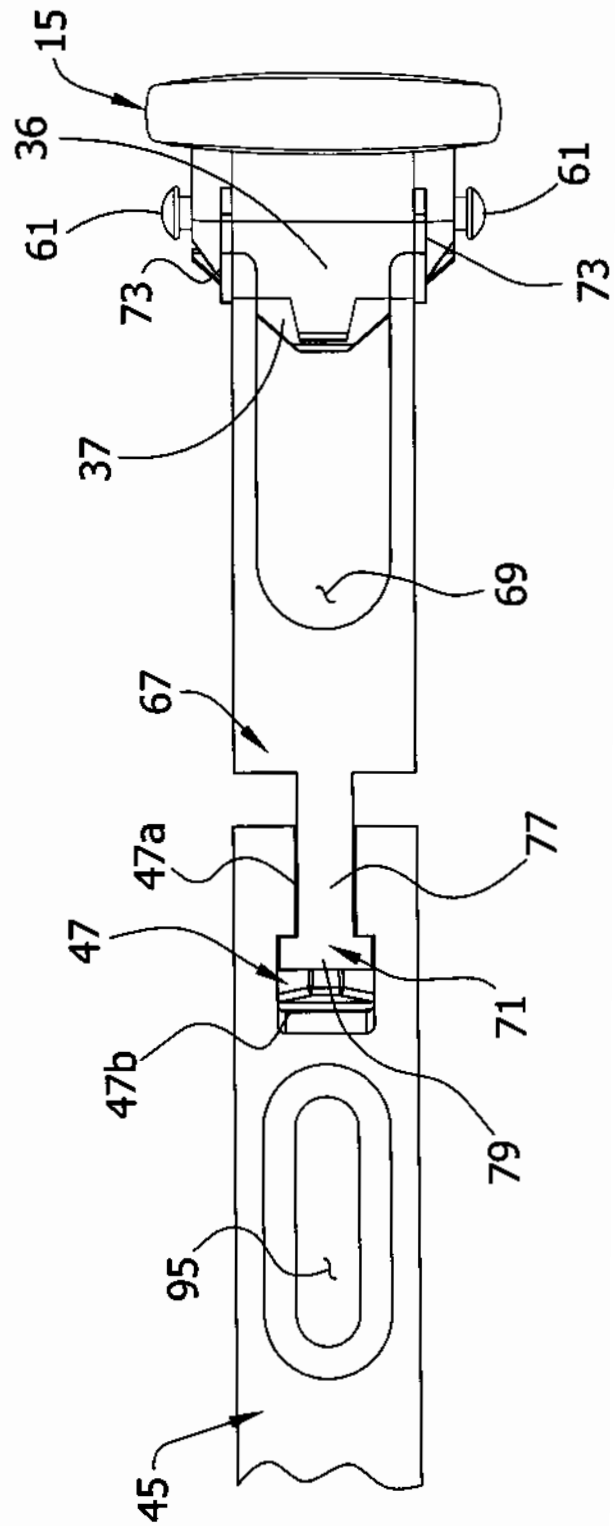

FIG. 13B

FIG. 14

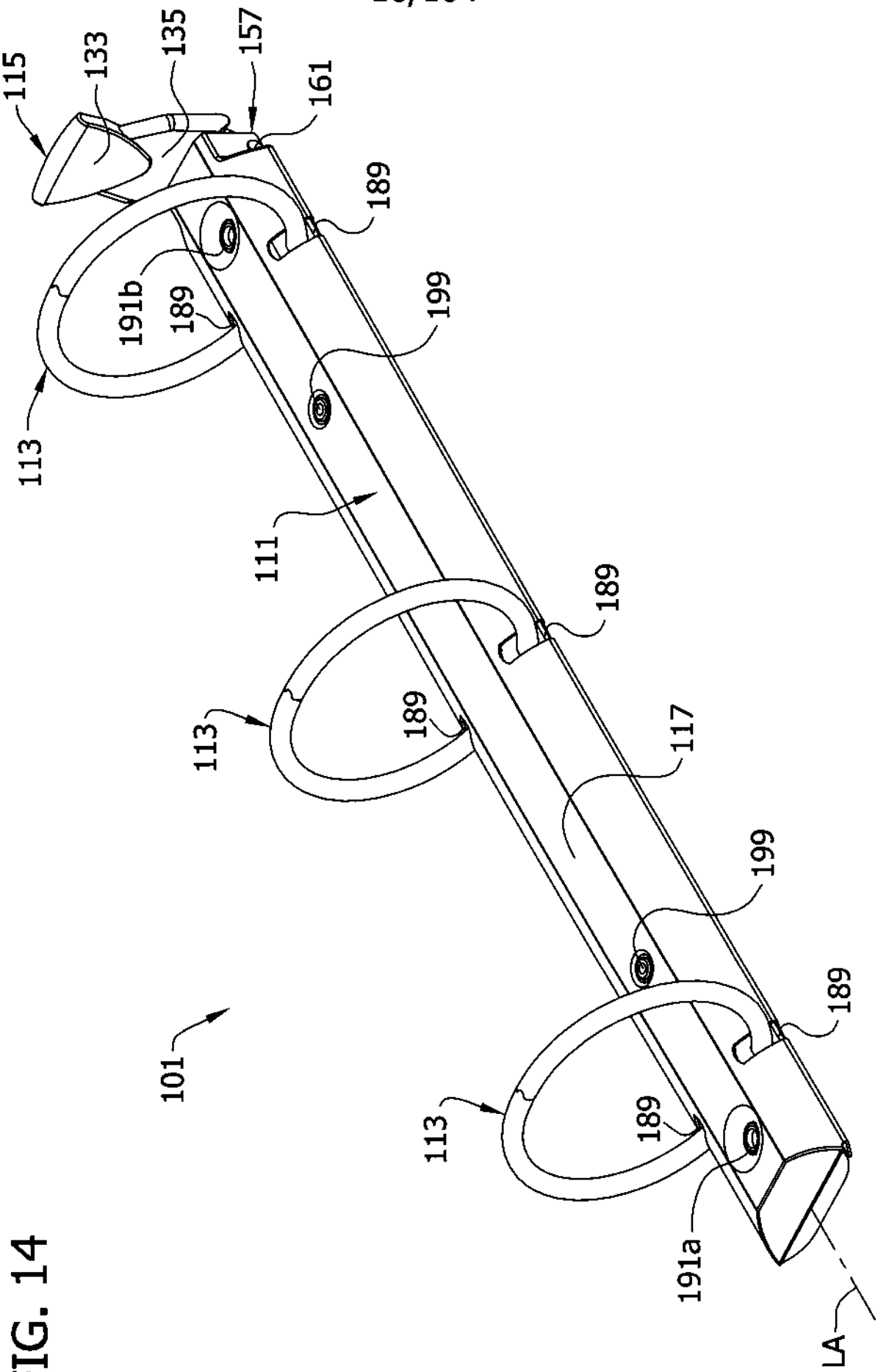
101
111
113
113
113
115
117
133
135
157
161
189
189
189
189
189
189
191a
191b
199
199
LA

FIG. 15

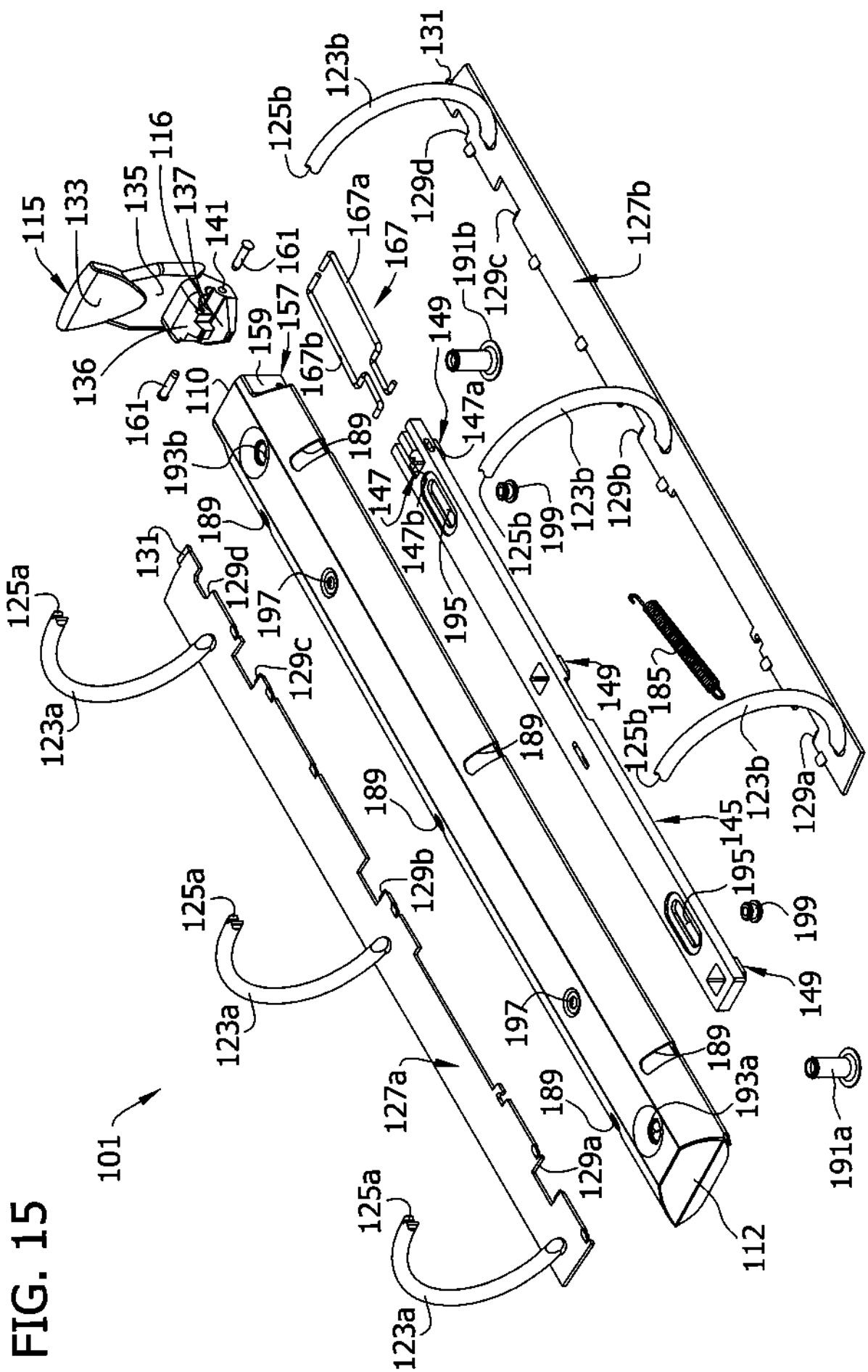
101
112
115
116
123a
123b
125a
125b
127a
127b
129a
129b
129c
129d
131
133
135
136
137
141
145
147
147a
147b
149
157
159
161
167
167a
167b
185
189
191a
191b
193a
193b
195
197
199
110

FIG. 16

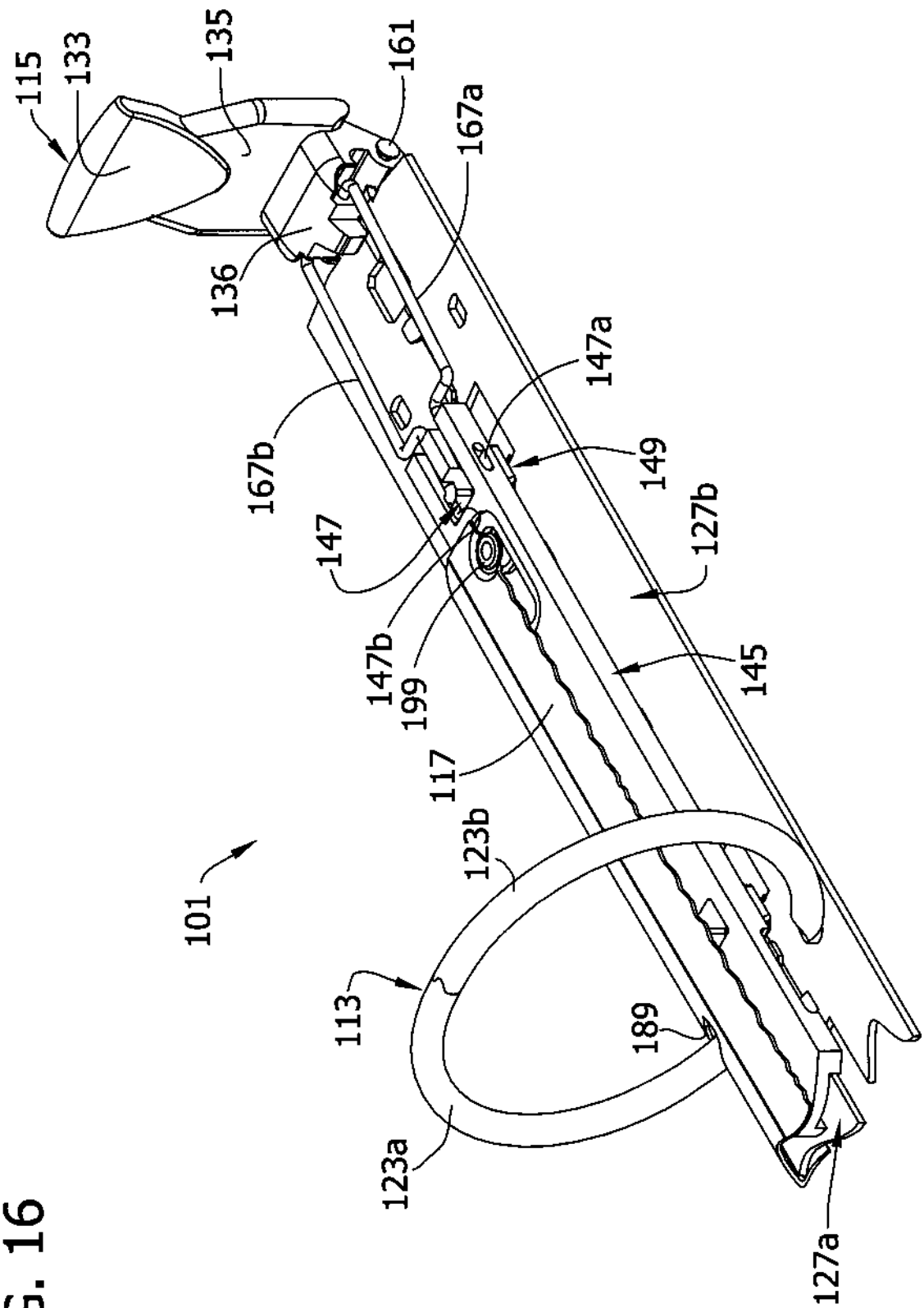
115
133
135
161
167a
136
147a
167b
149
147
127b
147b
199
145
117
123b
101
113
189
123a
127a

FIG. 17

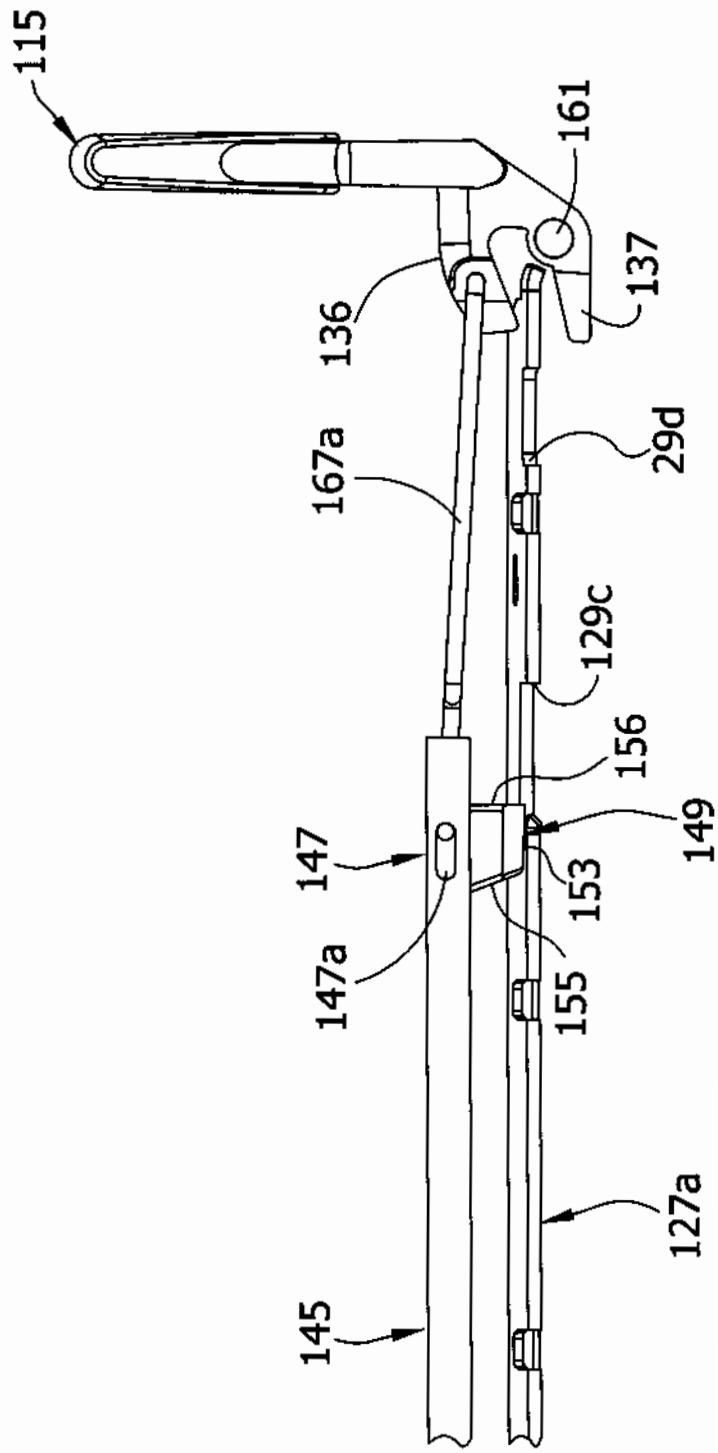

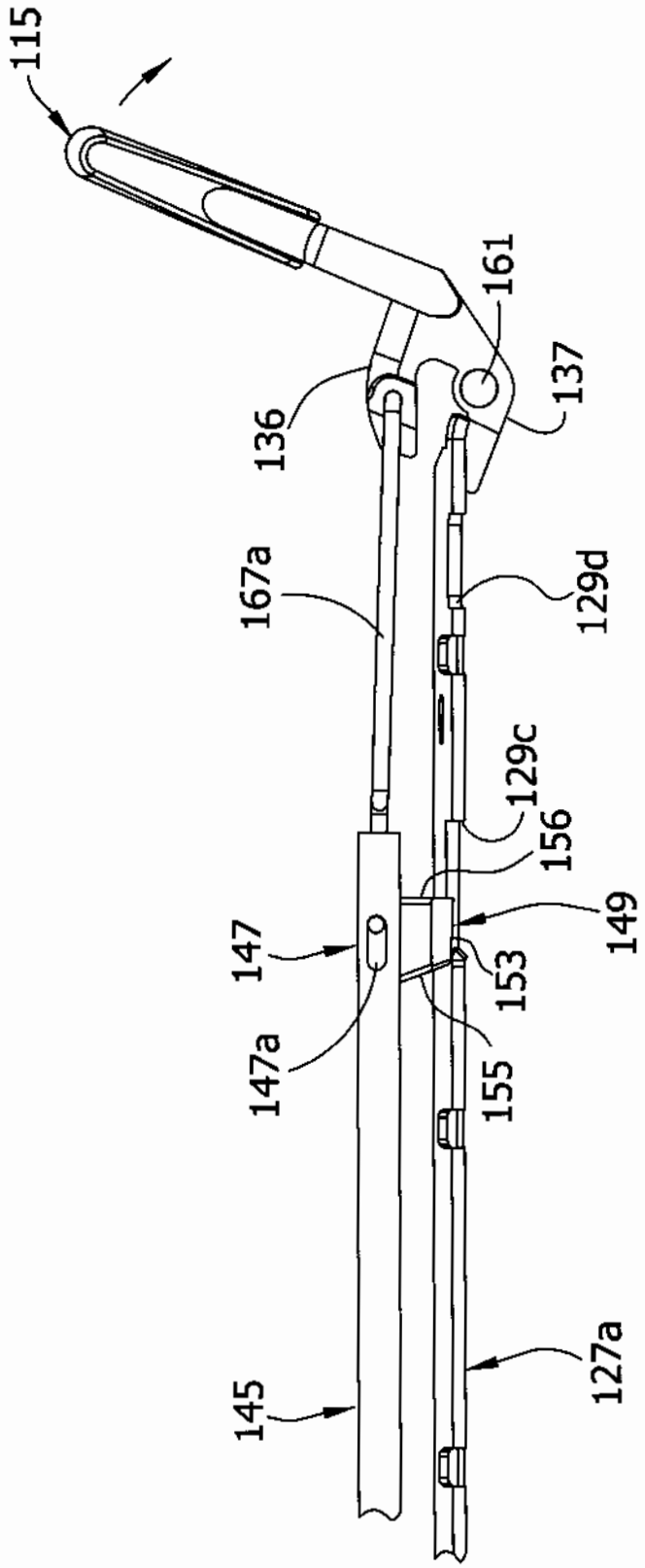
115
161
137
136
167a
129d
129c
156
149
147
153
147a
155
145
127a

FIG. 18

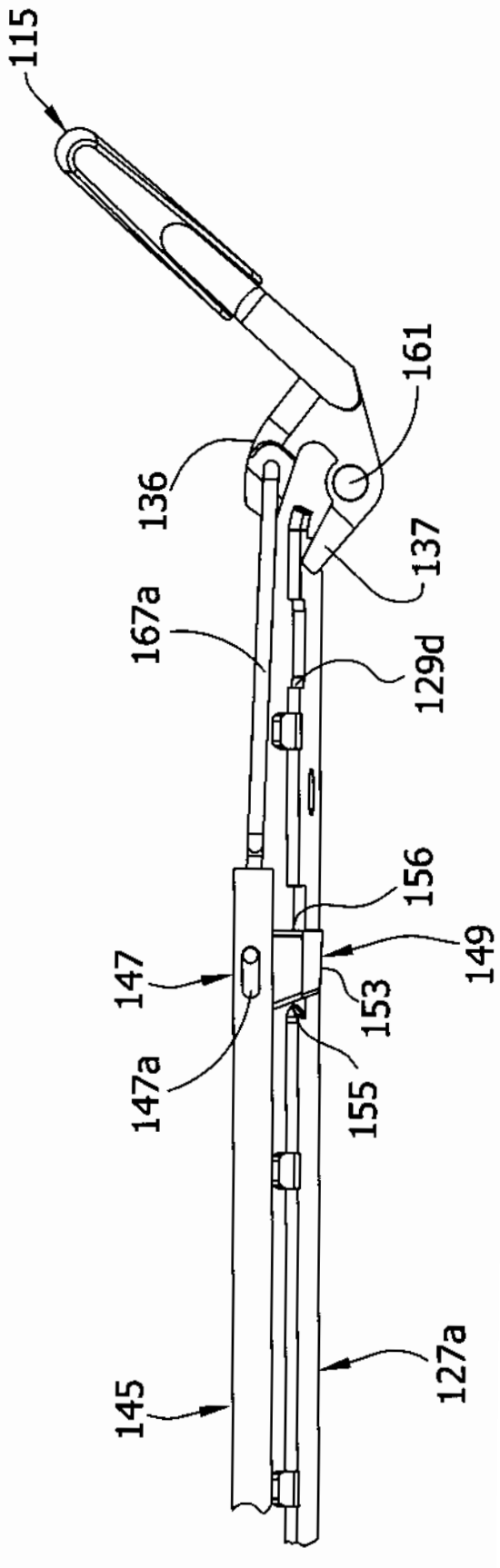

FIG. 19

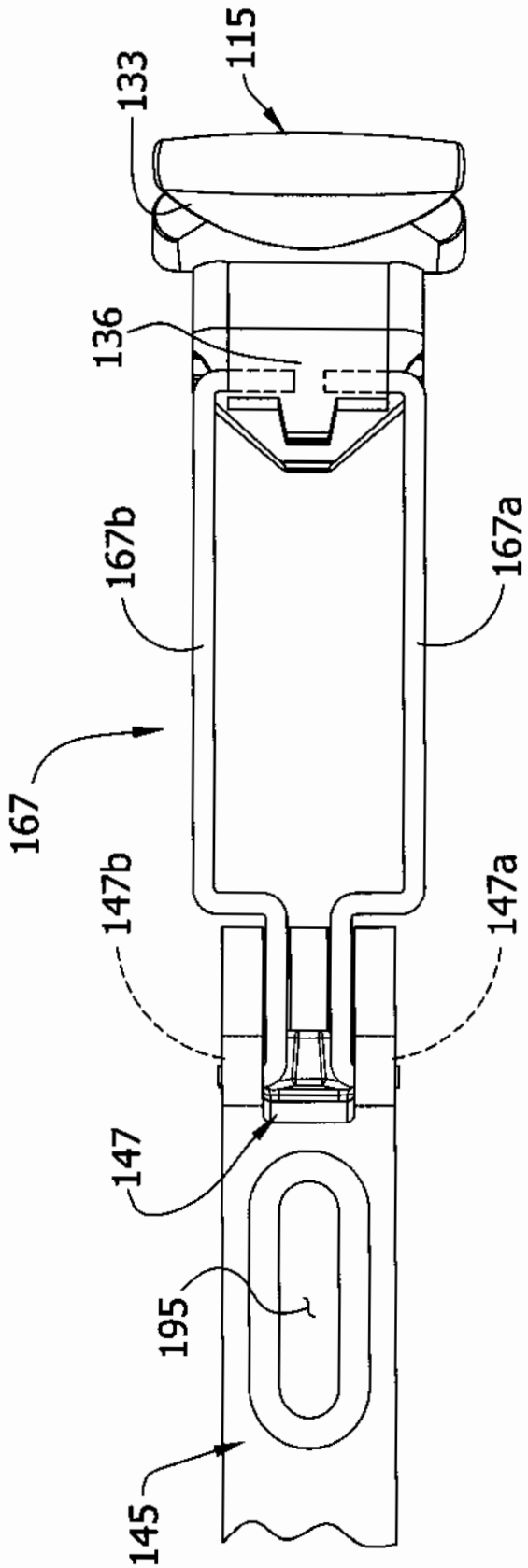

FIG. 20A

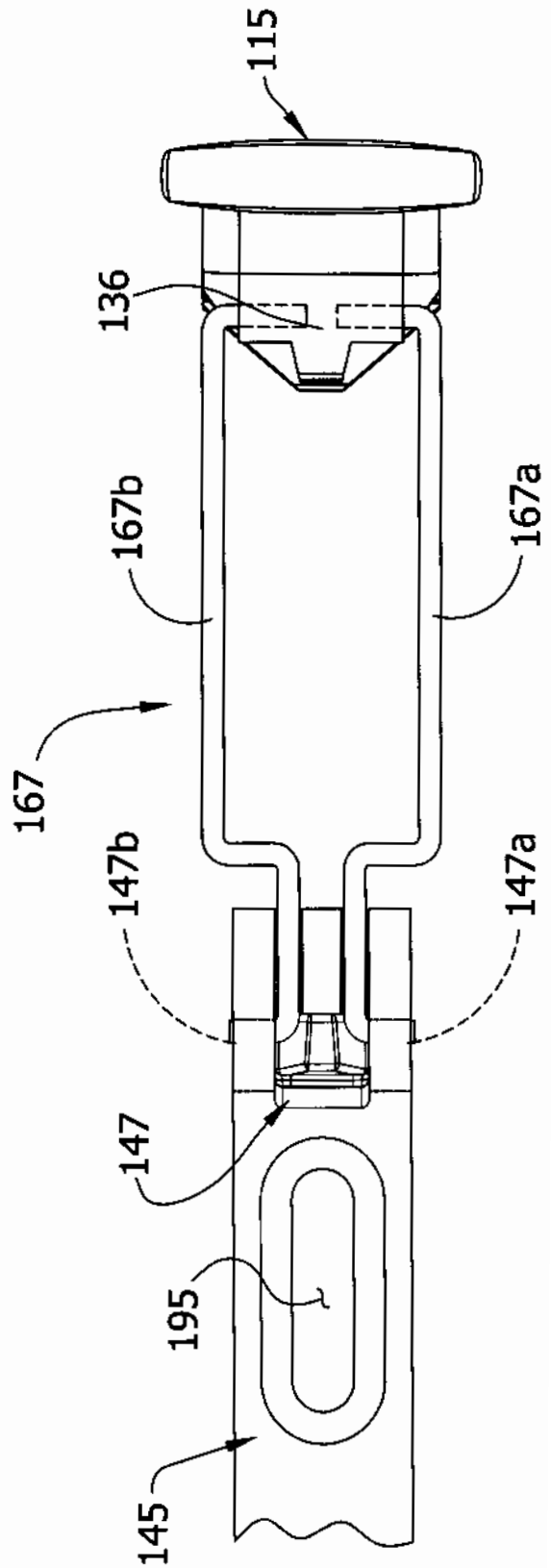

FIG. 20B

FIG. 21

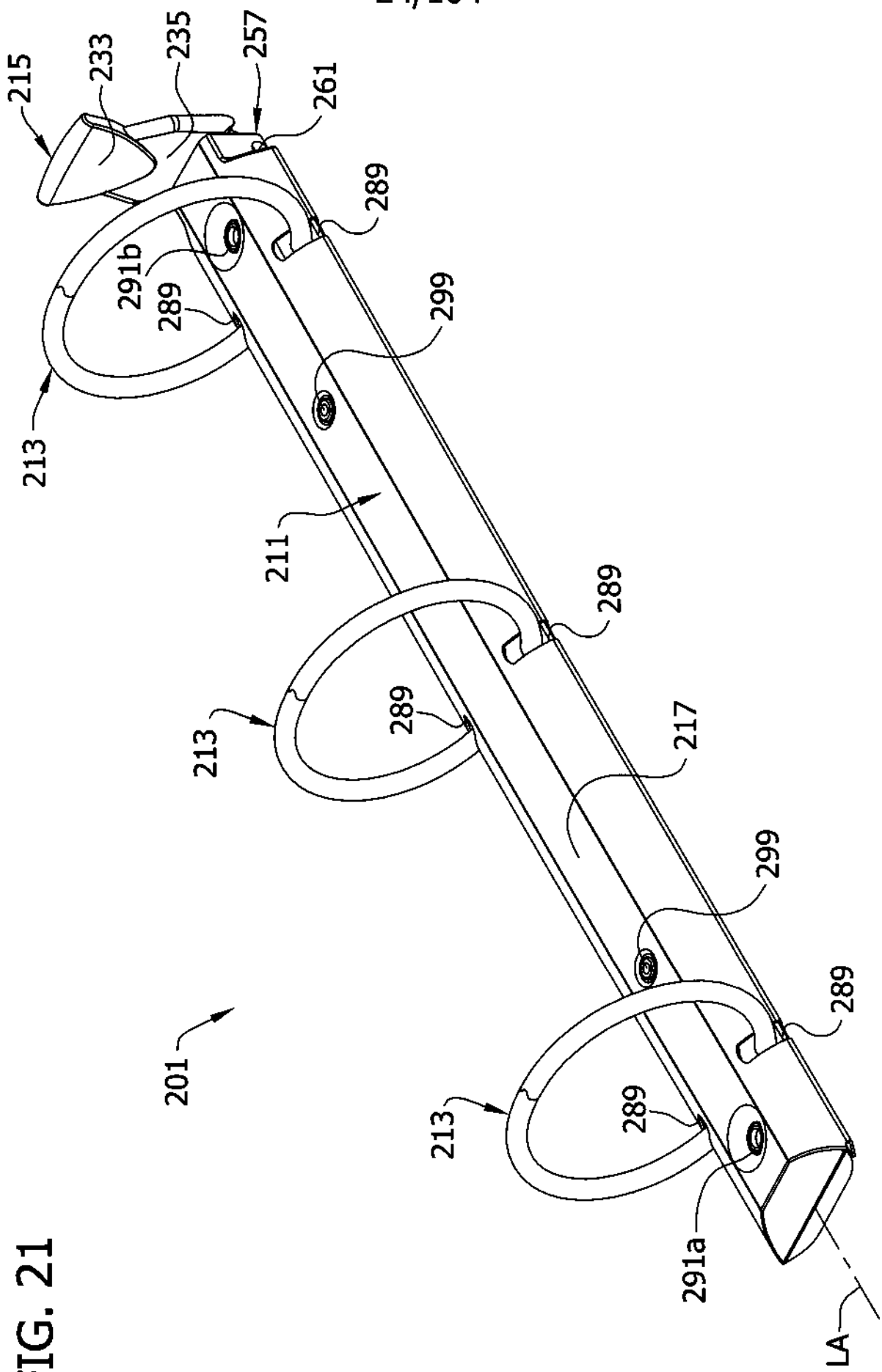
215
233
235
257
261
289
291b
289
299
213
211
289
213
289
217
299
289
213
289
291a
LA
201

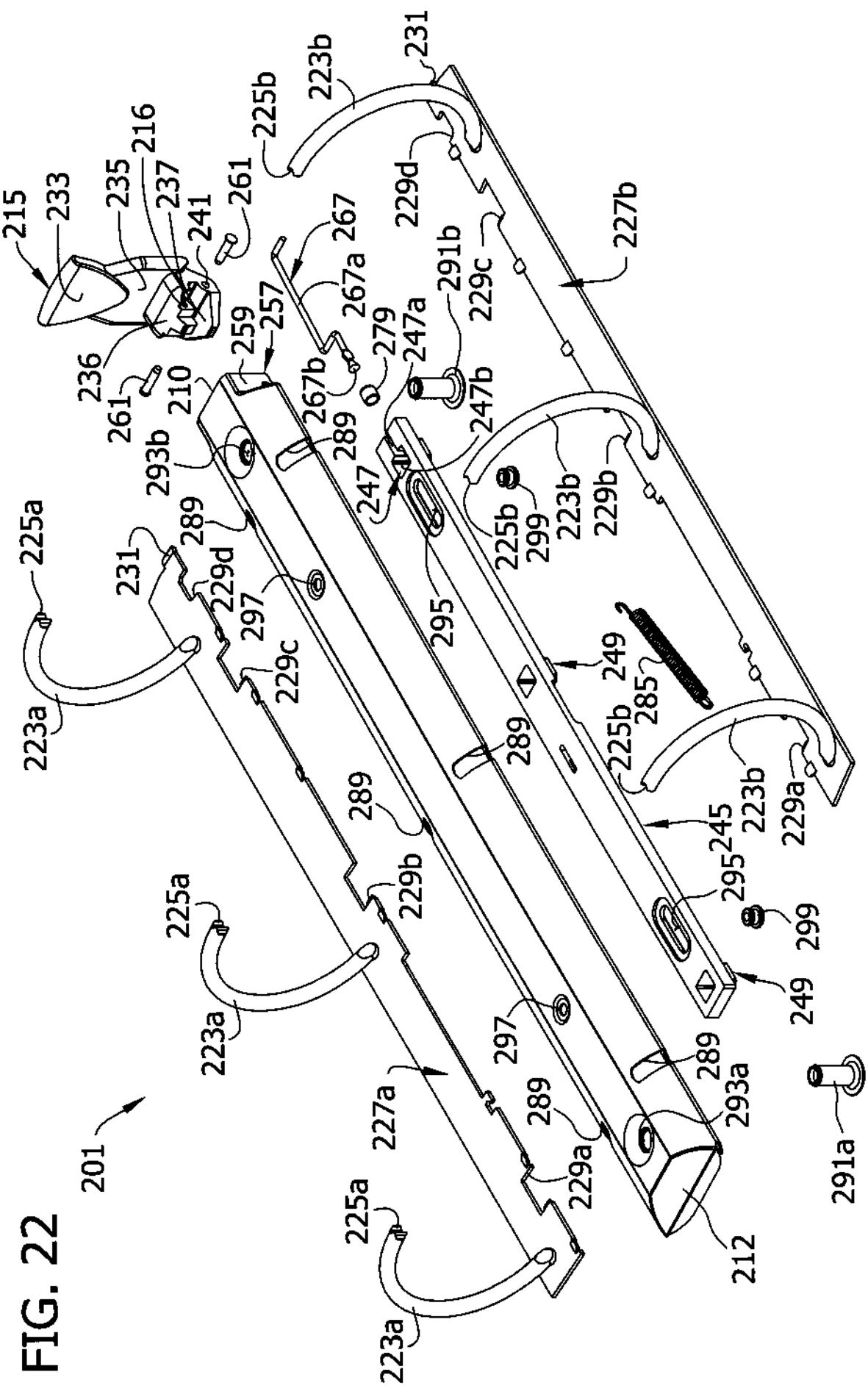
201
215
233
235
216
237
241
261
236
261
210
259
257
267
267a
267b
279
247a
291b
229c
227b
229d
231
225b
223b
229b
247b
247
289
293b
225a
231
229d
297
229c
223a
295
249
285
225b
223b
229a
245
295
299
249
229b
225a
223a
297
289
293a
291a
227a
229a
225a
223a
212

FIG. 22

FIG. 23

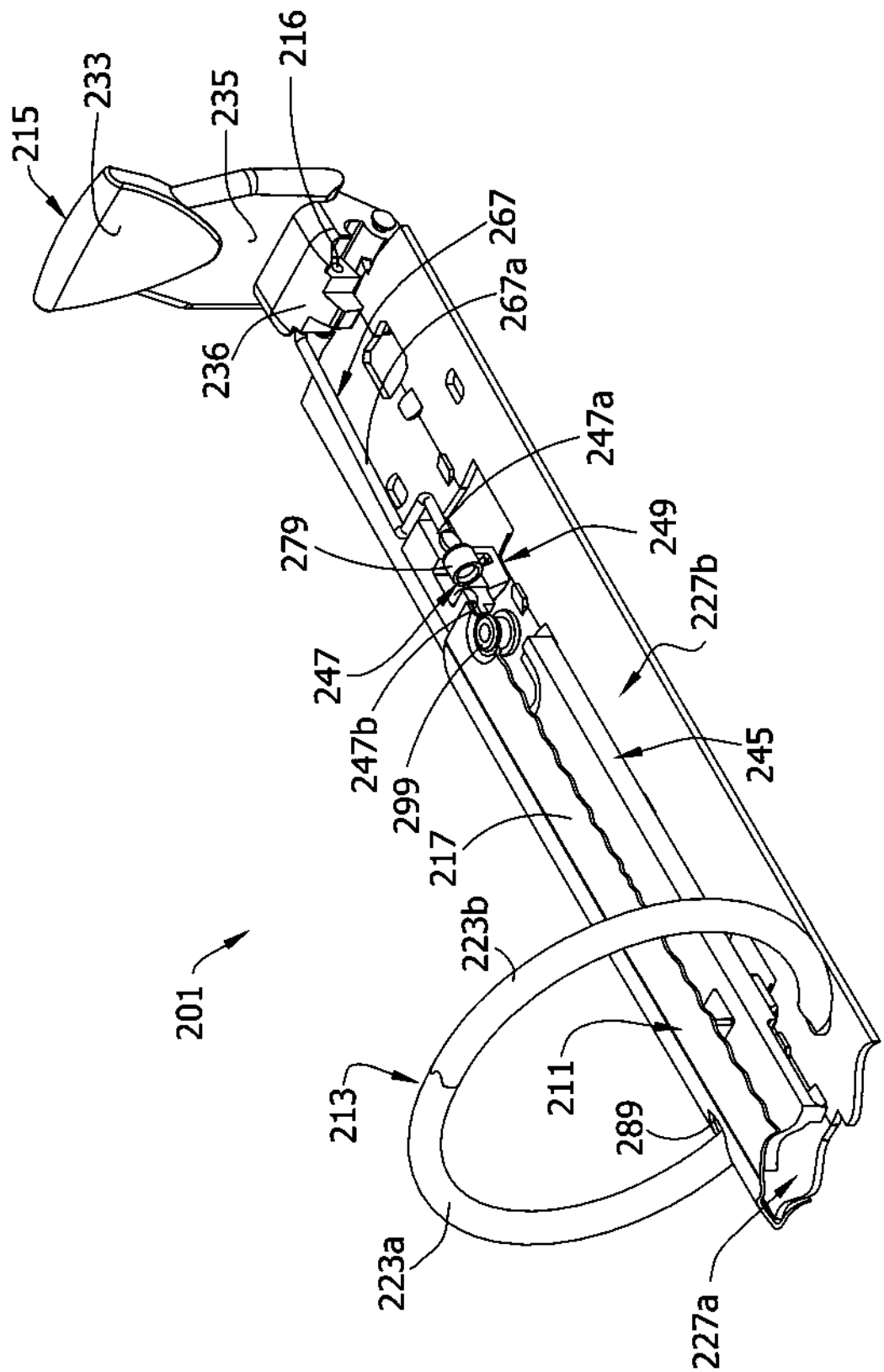
201
215
233
235
216
236
267
267a
247a
249
279
227b
247
247b
299
217
245
223b
213
211
289
223a
227a

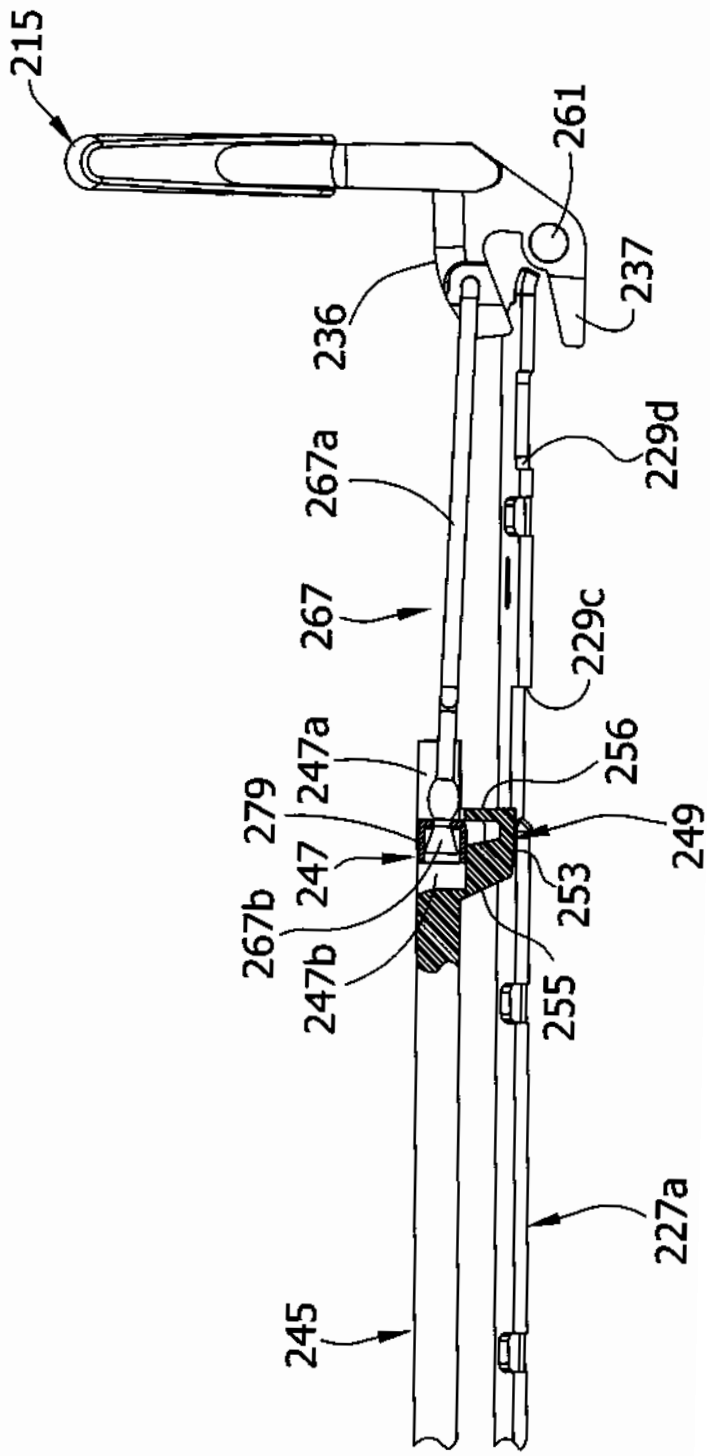
215
261
236
237
267a
229d
267
229c
247a
256
279
249
247
253
267b
247b
255
227a
245

FIG. 24

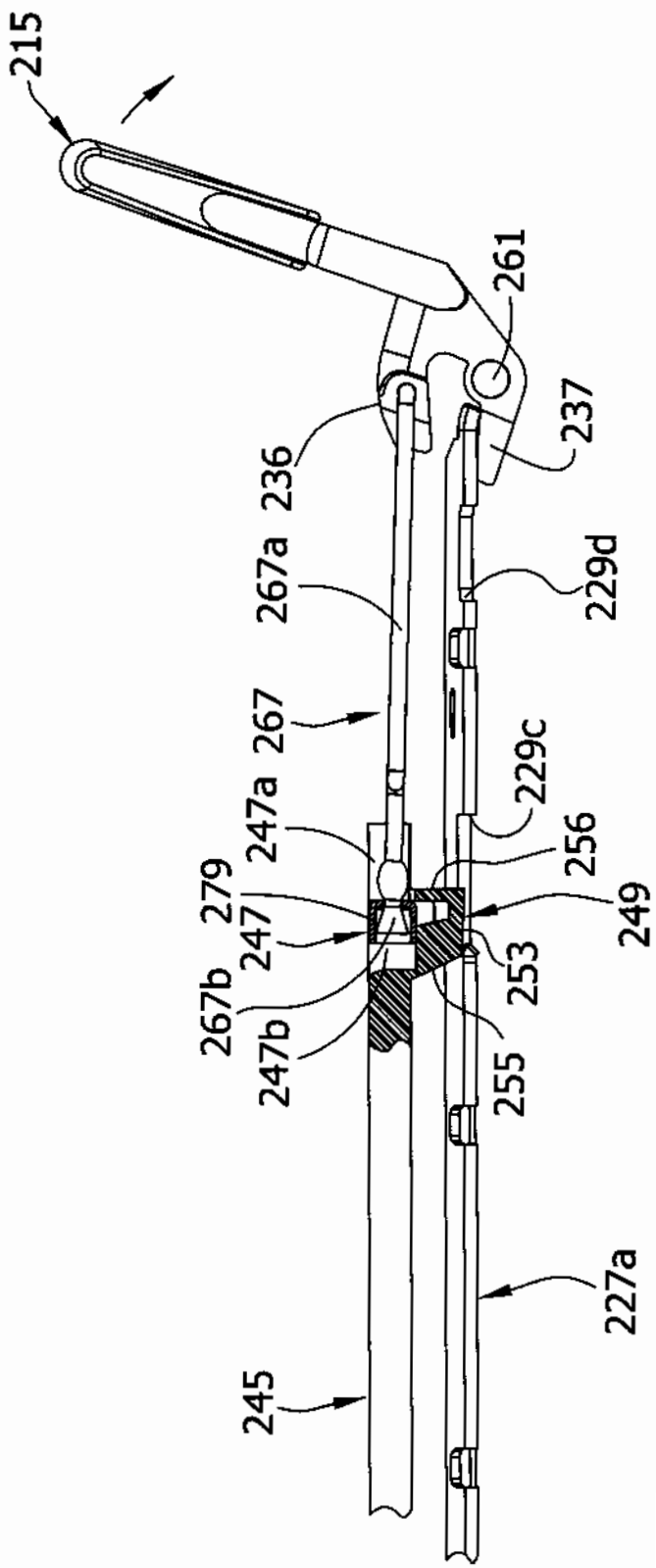
215
261
237
236
267a
229d
267
229c
247a
256
279
247
249
253
267b
247b
255
227a
245

FIG. 25

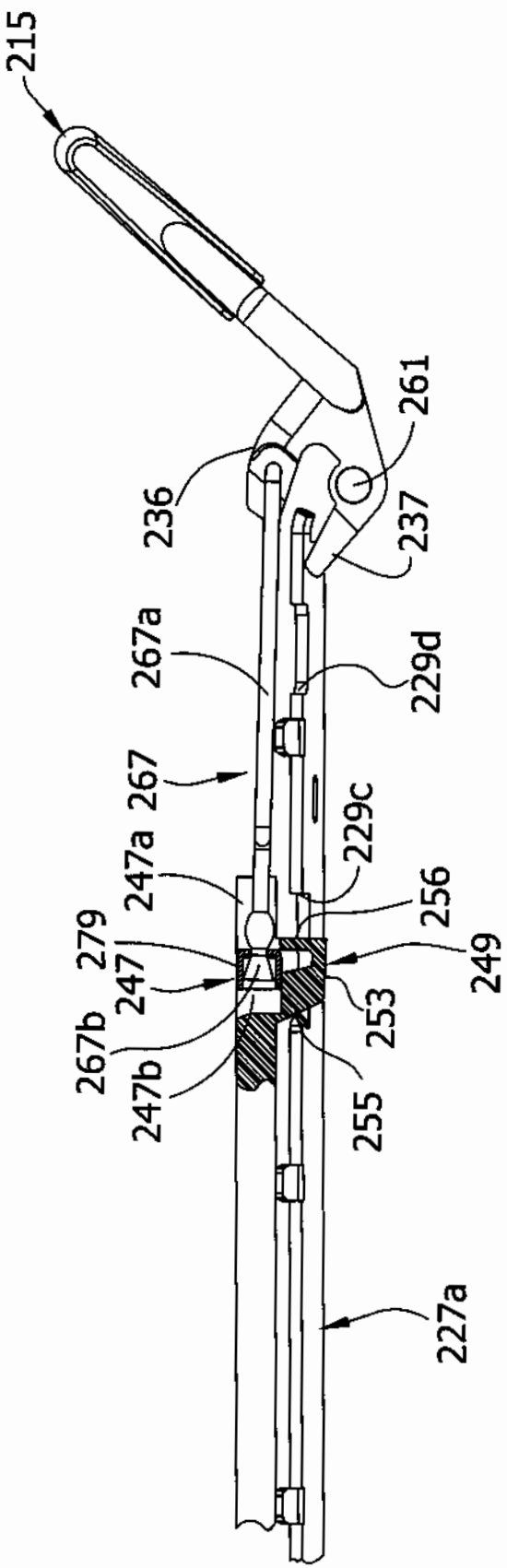
215
261
236
237
267a
229d
267
247a
229c
256
279
247
249
253
267b
247b
255
227a

FIG. 26

FIG. 27A

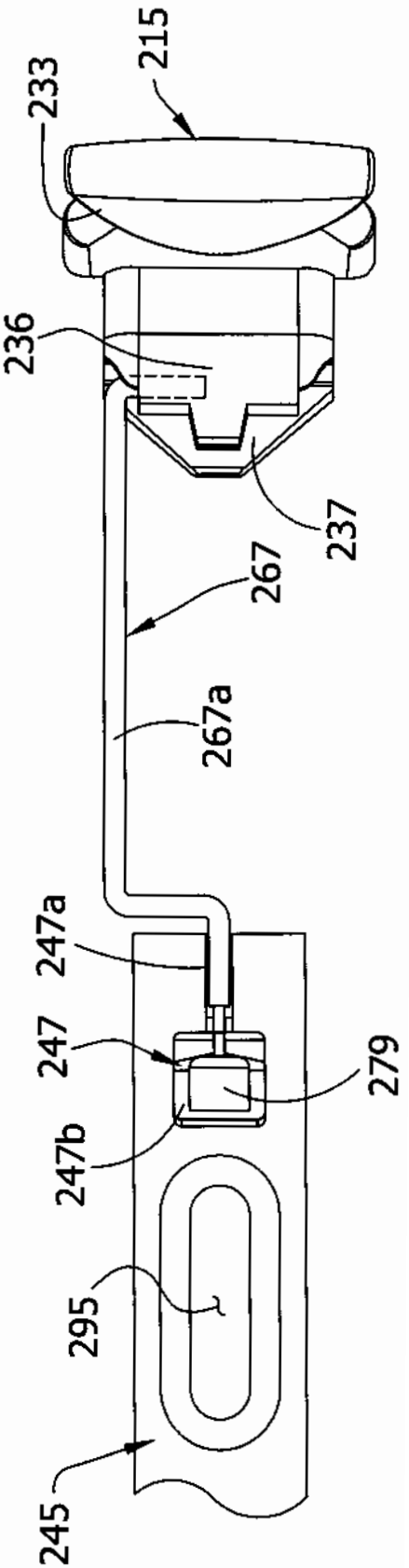

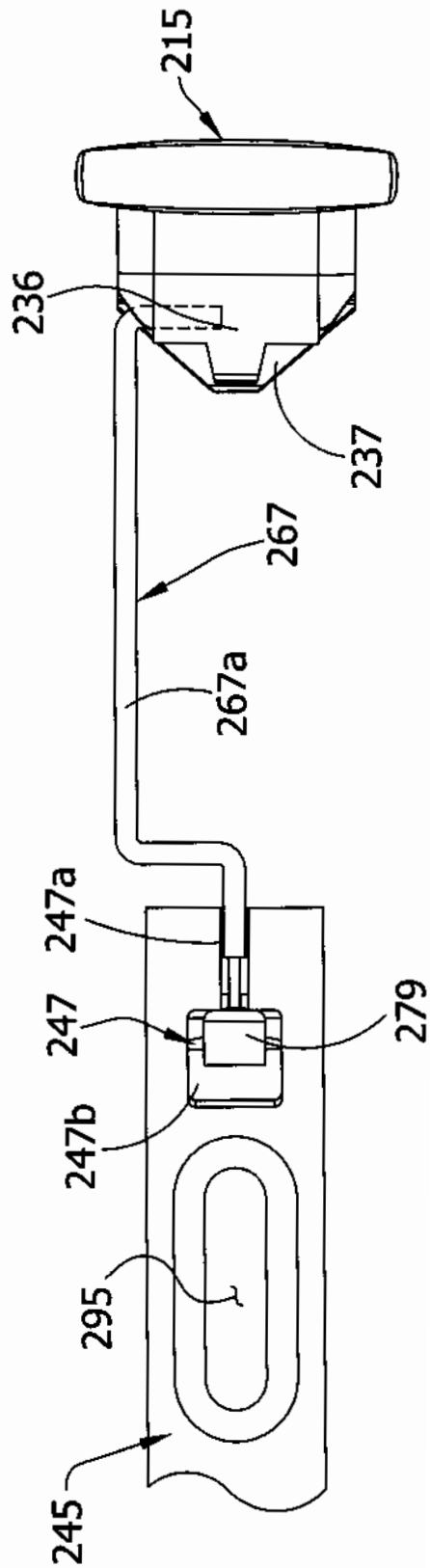

FIG. 27B

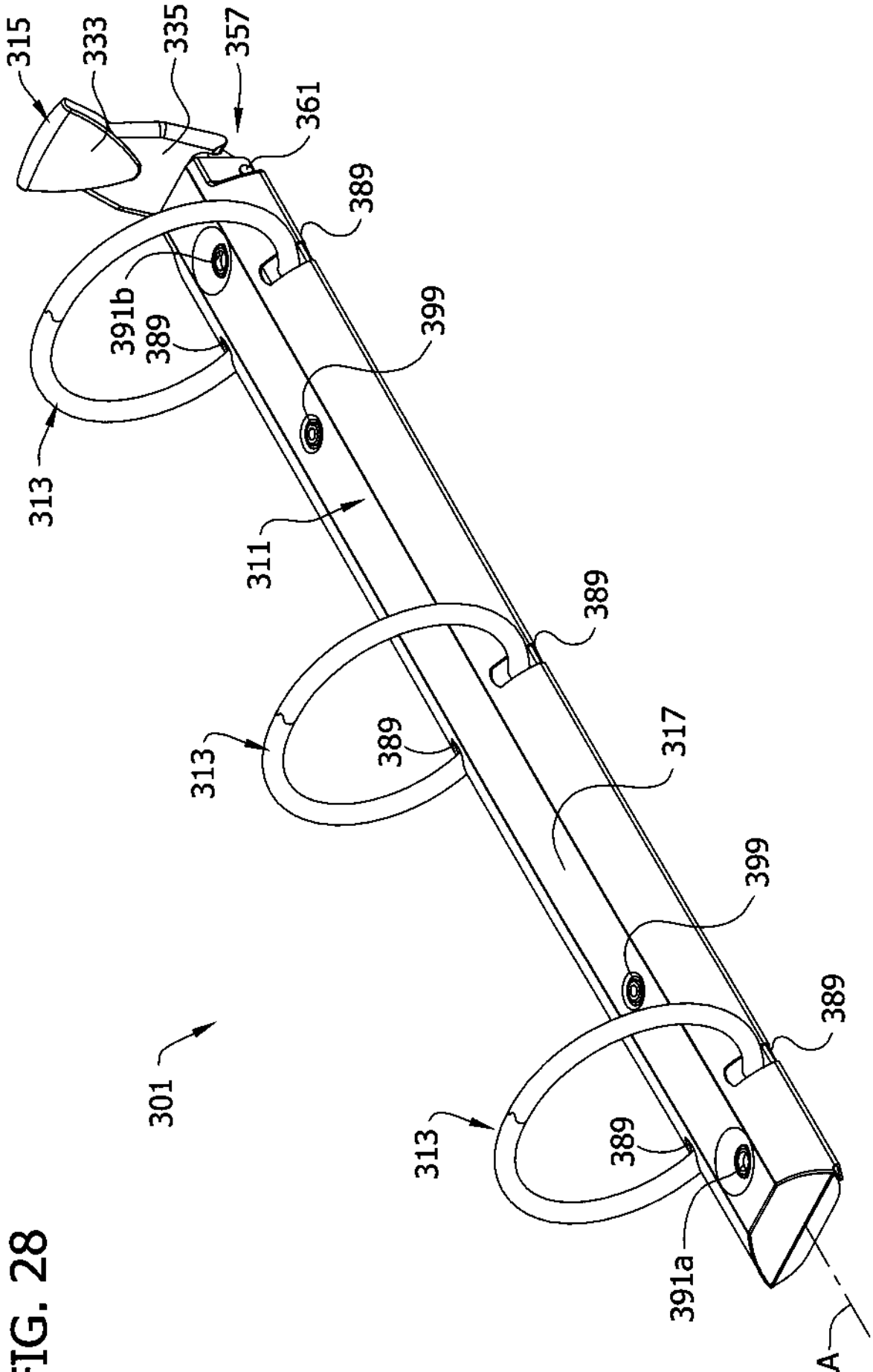
315
333
335
357
361
389
391b
389
399
313
311
389
313
389
317
399
389
313
389
391a
LA
301

FIG. 28

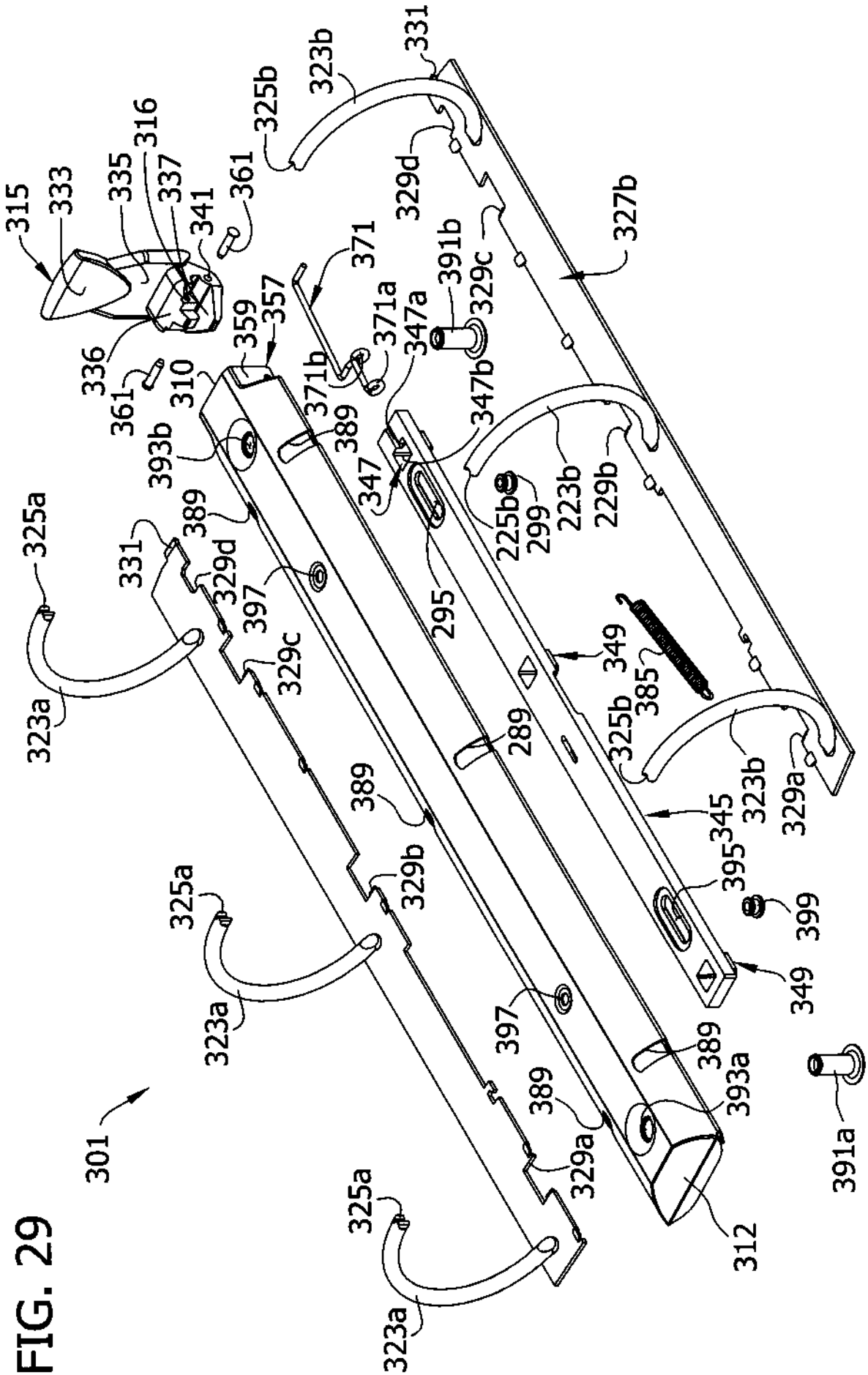
301
315
333
335
316
337
341
361
336
361
310
359
357
371
371a
371b
347a
347b
391b
329c
329d
327b
331
323b
325b
393b
389
347
225b
299
223b
229b
295
325a
331
329d
397
329c
323a
349
385
289
325b
323b
329a
345
395
399
349
389
329b
325a
323a
397
389
393a
389
329a
325a
323a
312
391a

FIG. 29

FIG. 30

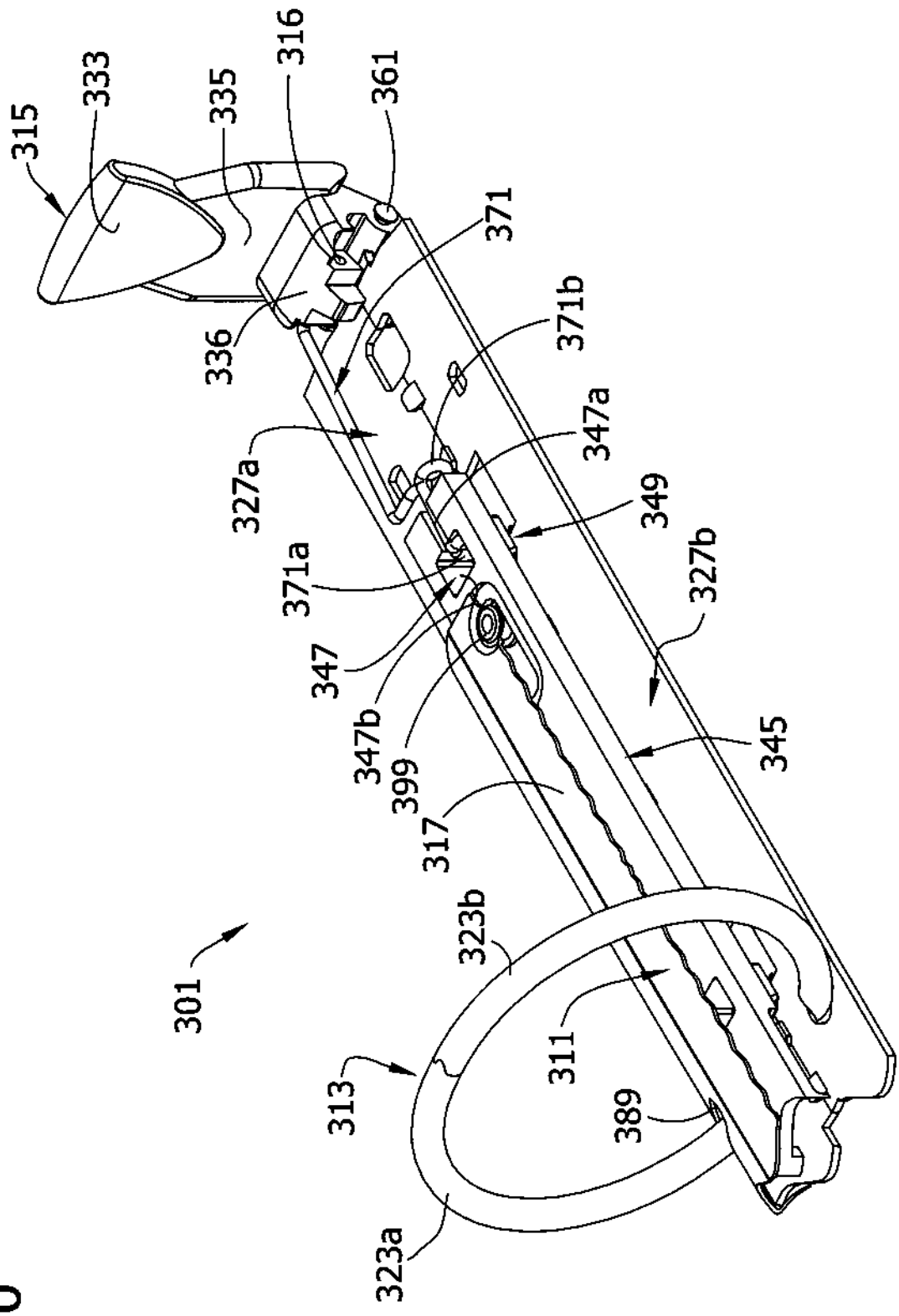
315
333
335
316
361
371
336
371b
327a
347a
349
371a
327b
347
347b
399
345
317
323b
301
311
313
389
323a

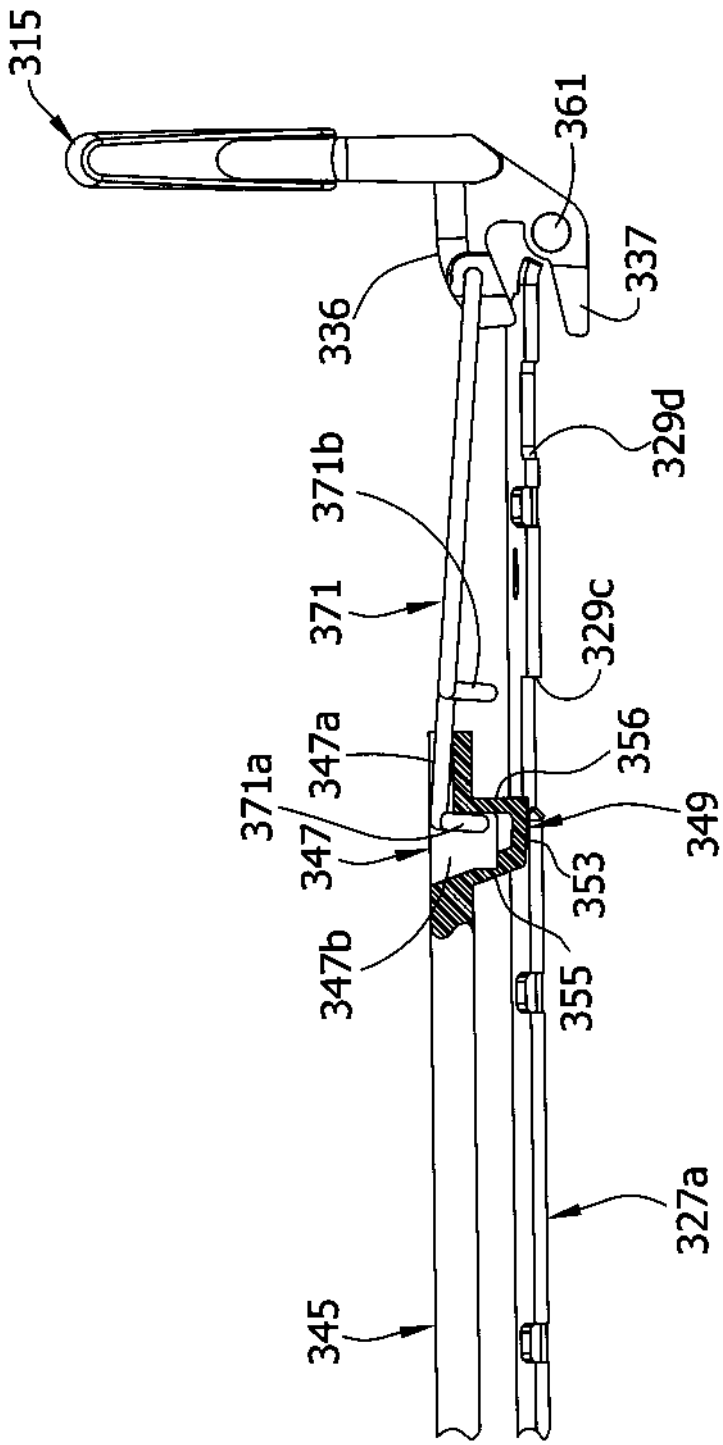
315
361
337
336
329d
371b
371
329c
347a
356
371a
349
347
353
347b
355
327a
345

FIG. 31

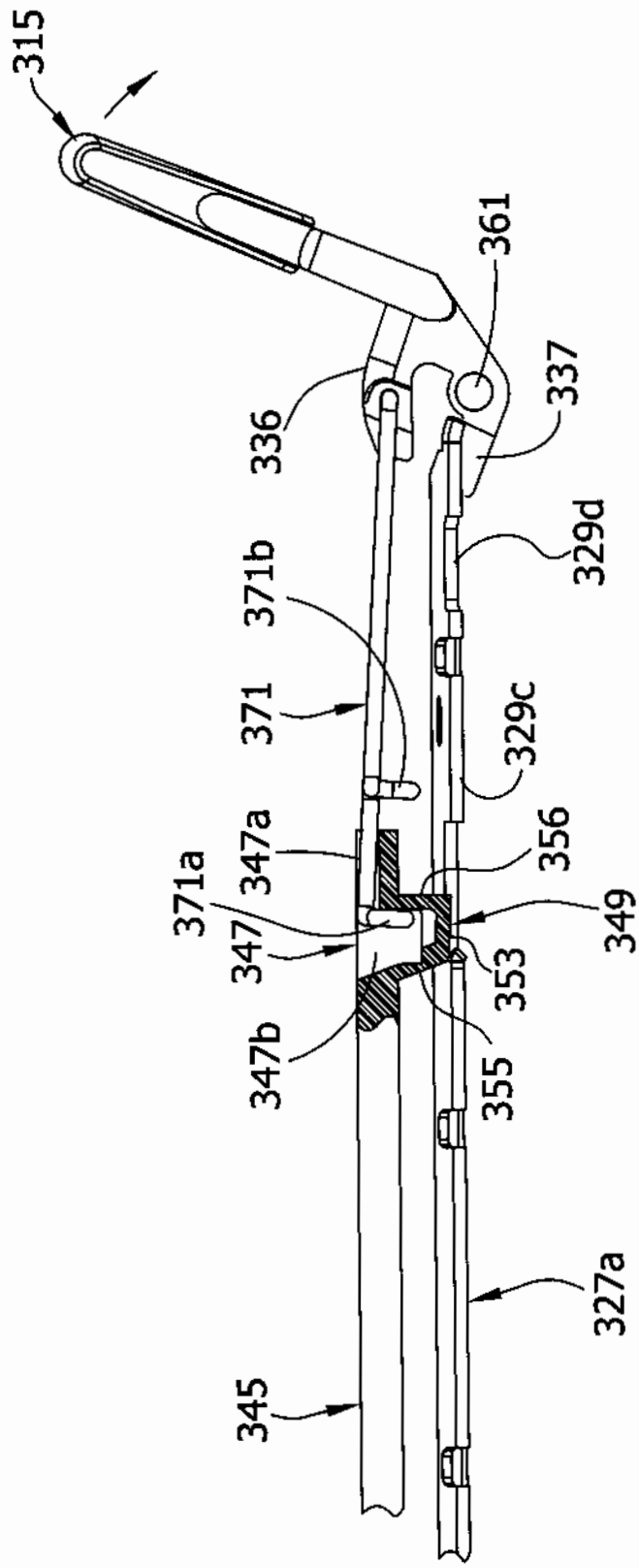
315
361
337
336
329d
371b
371
329c
347a
356
371a
347
349
353
347b
355
327a
345

FIG. 32

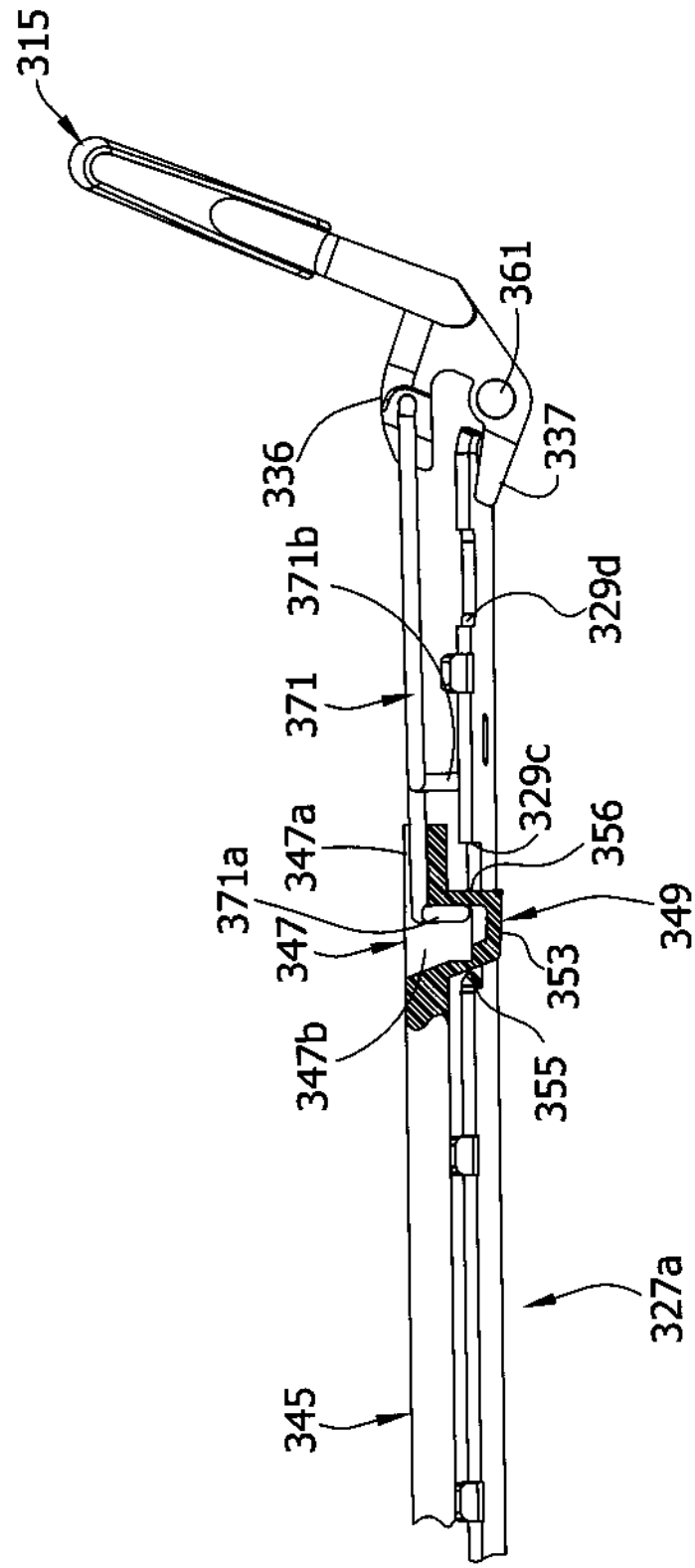
315
361
336
337
371b
329d
371
329c
347a
356
371a
347
349
353
347b
355
327a
345

FIG. 33

FIG. 34A

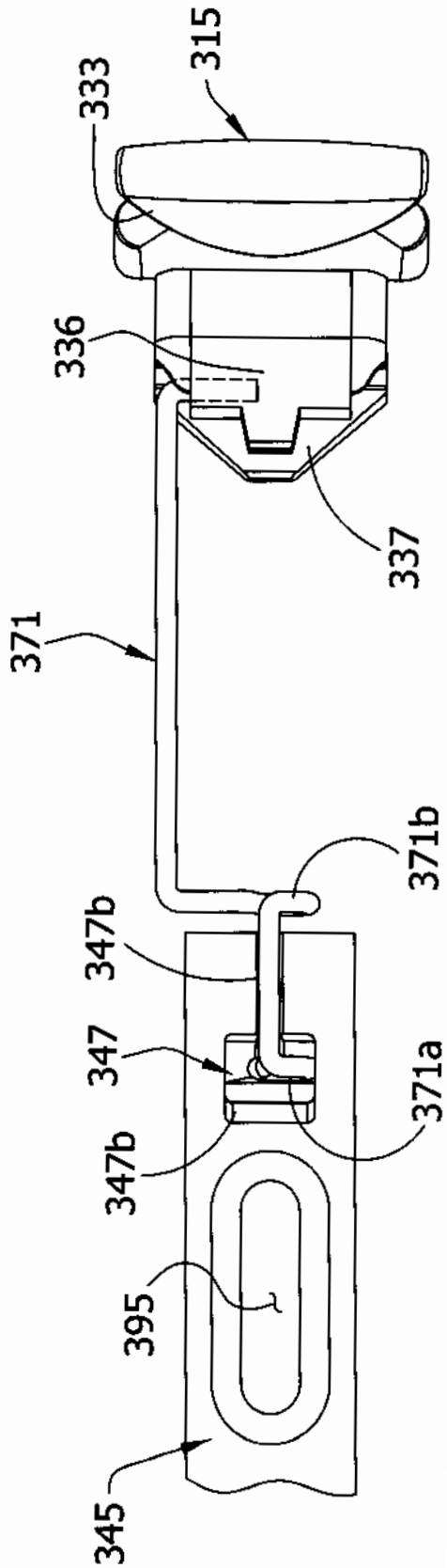

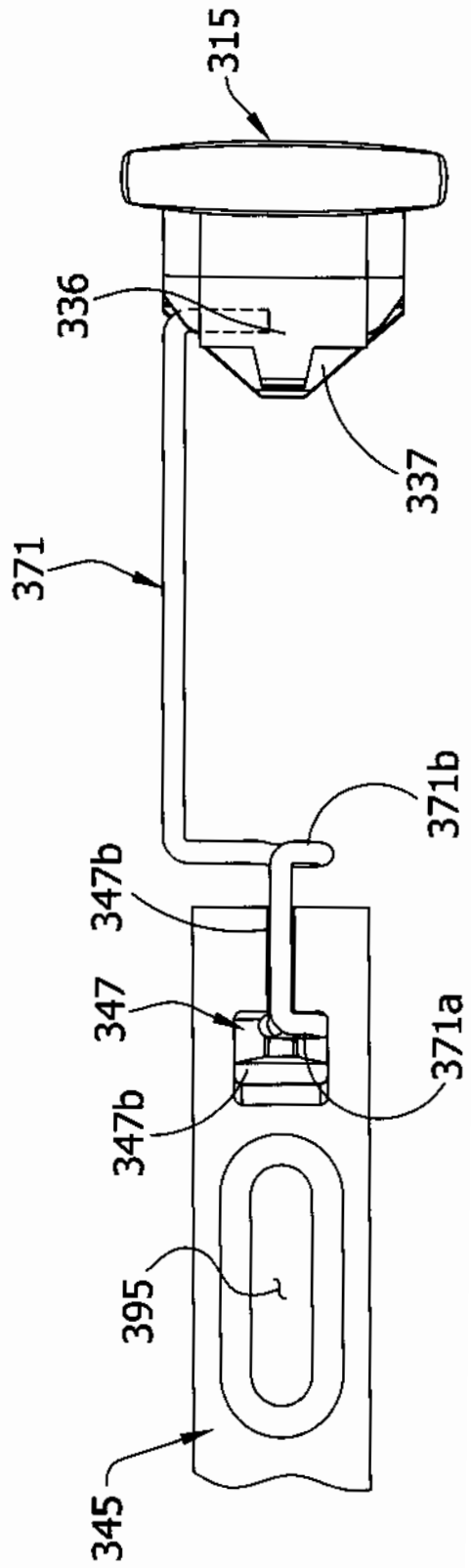

FIG. 34B

FIG. 35

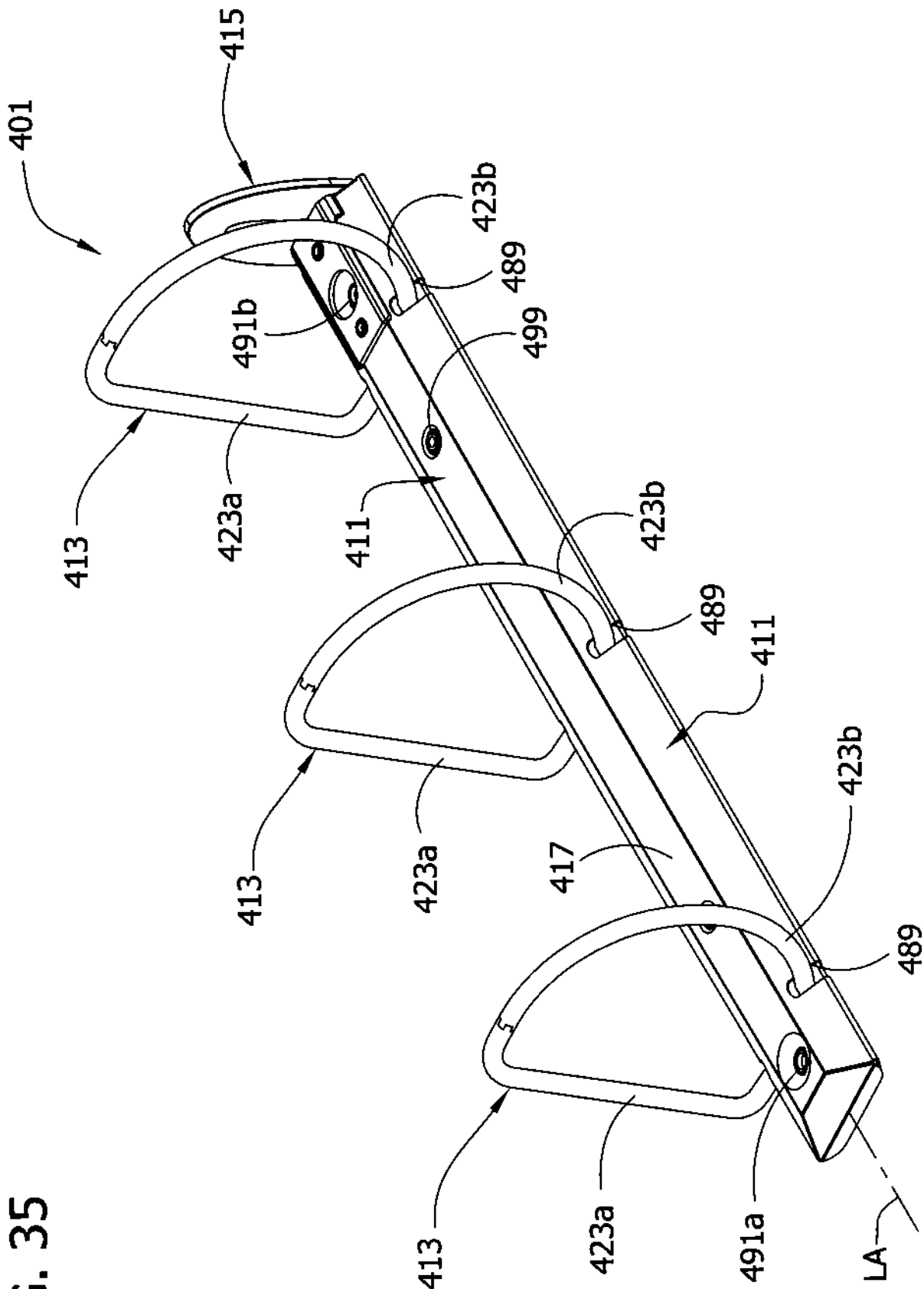
401
415
423b
489
491b
499
413
423a
411
423b
489
411
423b
413
423a
417
489
413
423a
491a
LA

FIG. 36

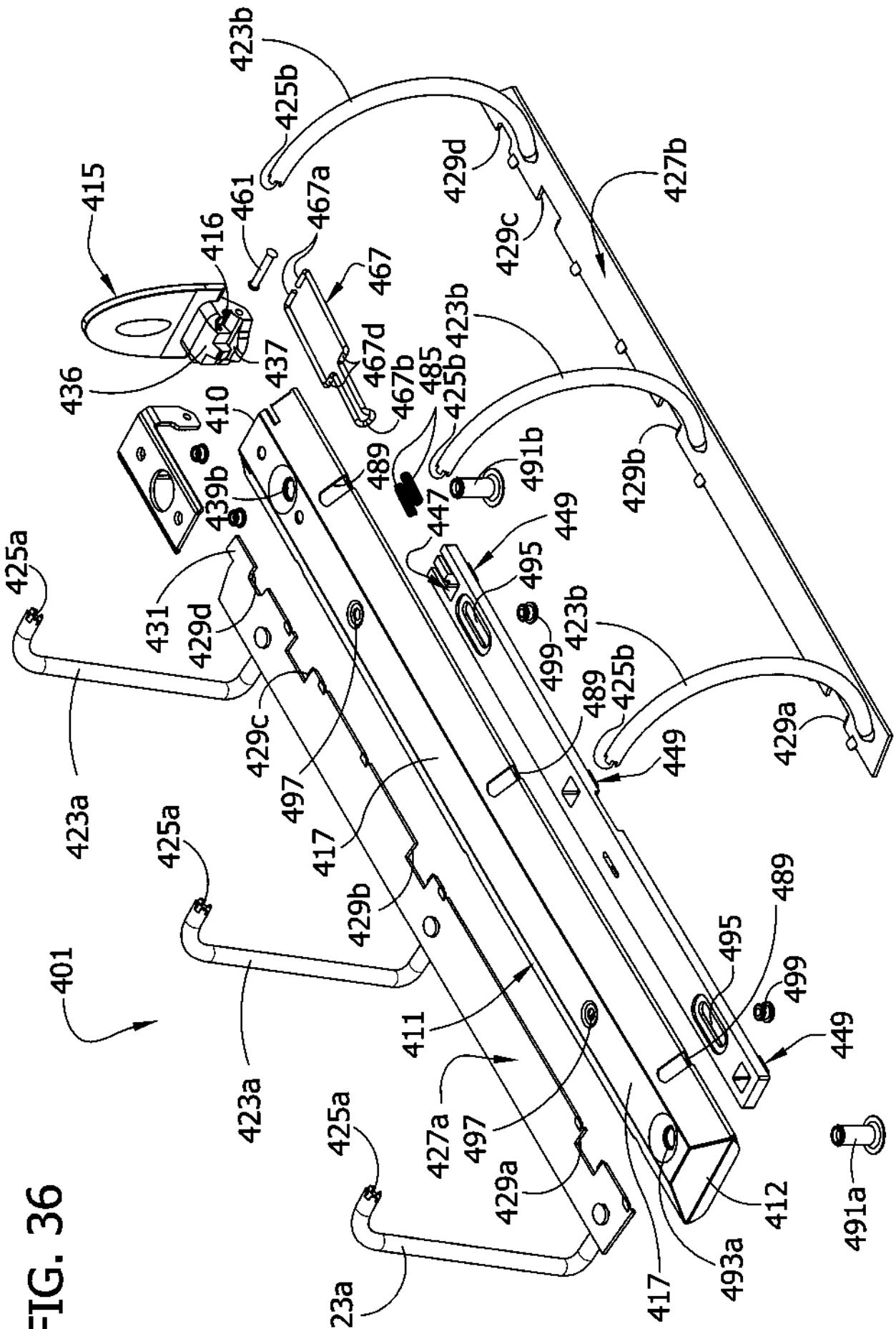
401
411
412
415
416
417
423a
423b
425a
425b
427a
427b
429a
429b
429c
429d
431
436
437
439b
447
449
461
467
467a
467b
467d
485
489
491a
491b
493a
495
497
499
410

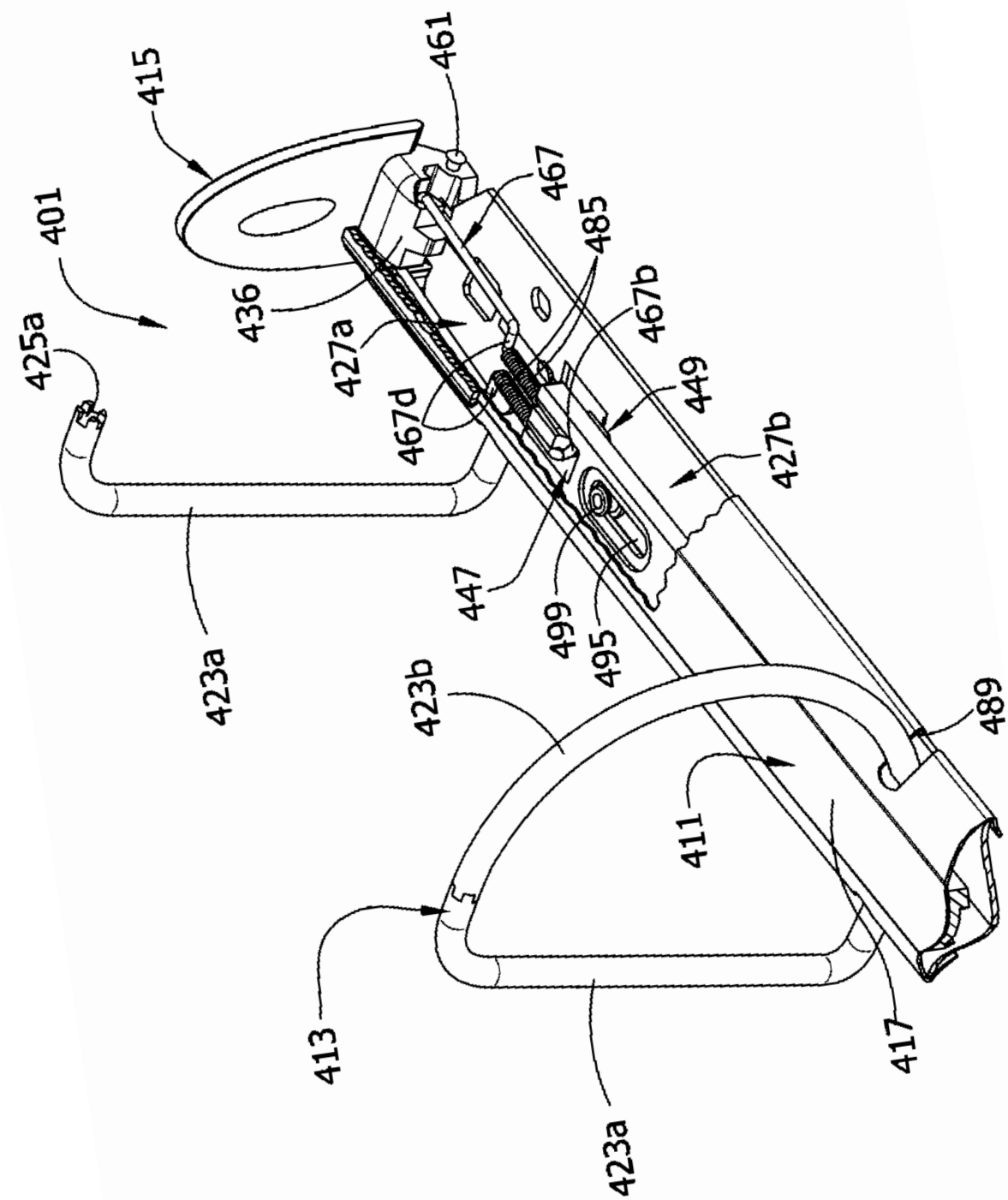
415
461
401
467
485
425a
436
427a
467b
449
467d
427b
447
499
495
423a
423b
489
411
413
417
423a

FIG. 37

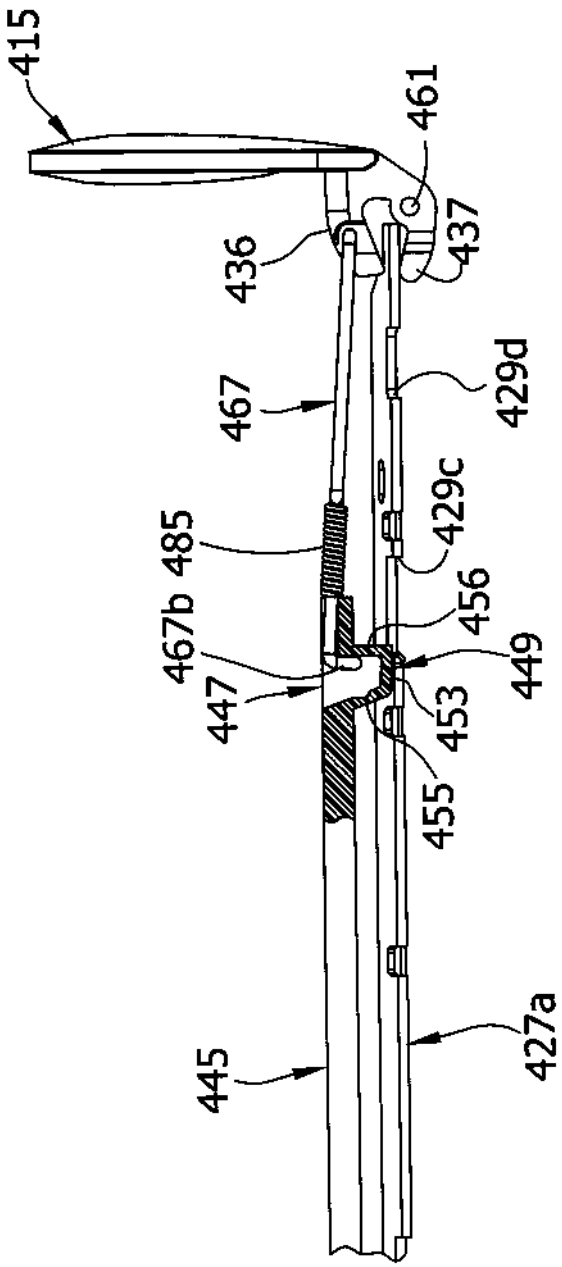
415
461
437
436
467
429d
429c
485
467b
456
449
447
453
455
445
427a

FIG. 38

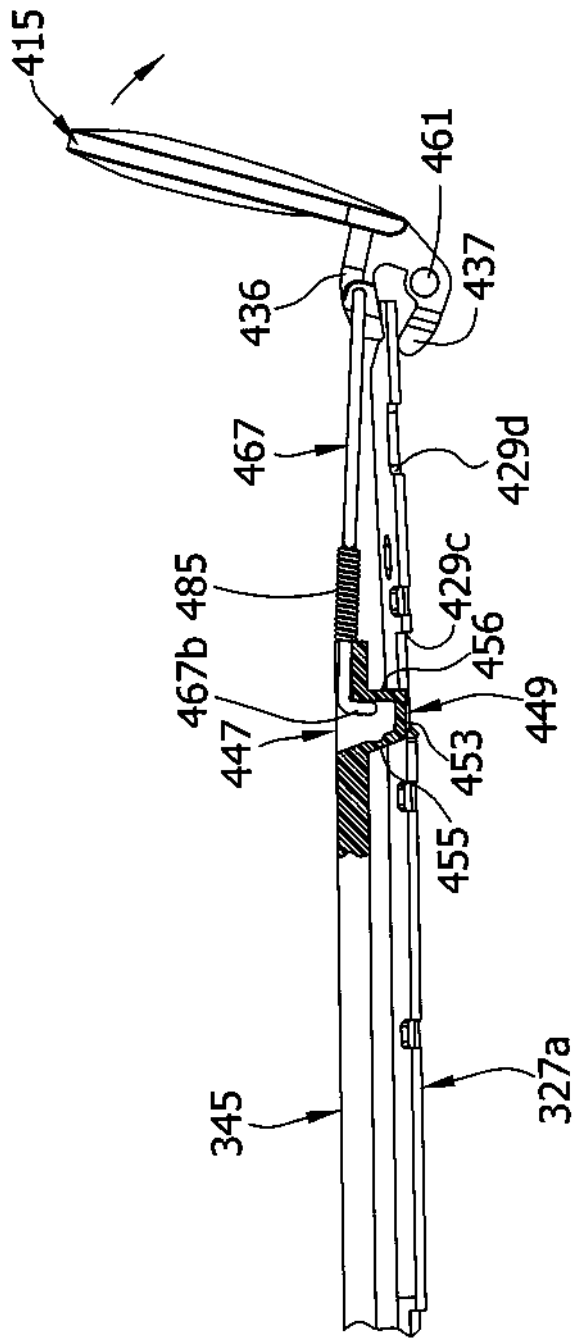
415
461
437
436
467
429d
485
429c
467b
456
449
447
453
455
345
327a

FIG. 39

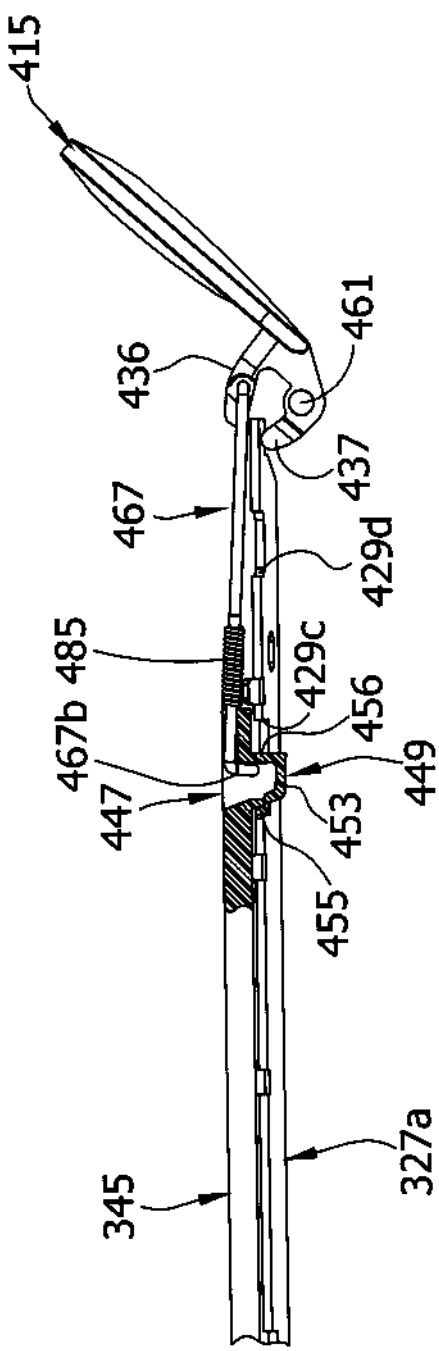
415
461
436
437
467
429d
485
429c
467b
456
449
447
453
455
345
327a

FIG. 40

FIG. 41A

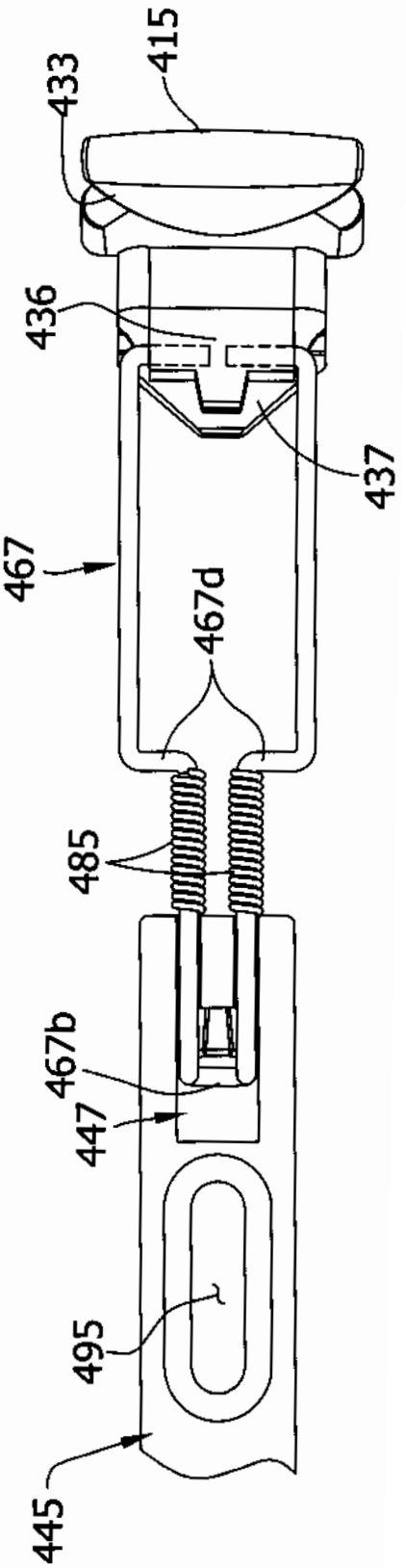

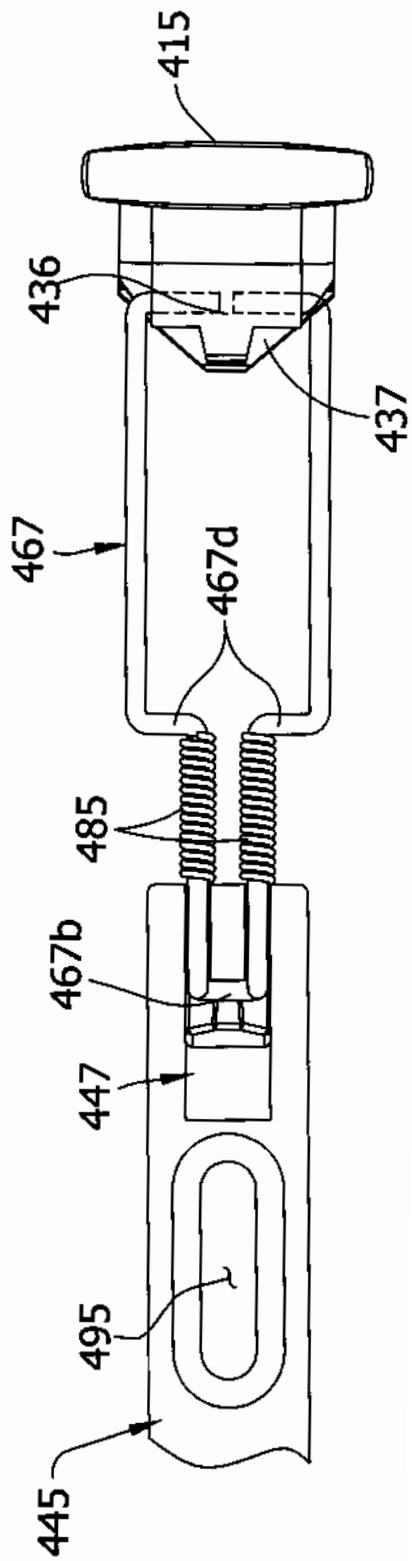

FIG. 41B

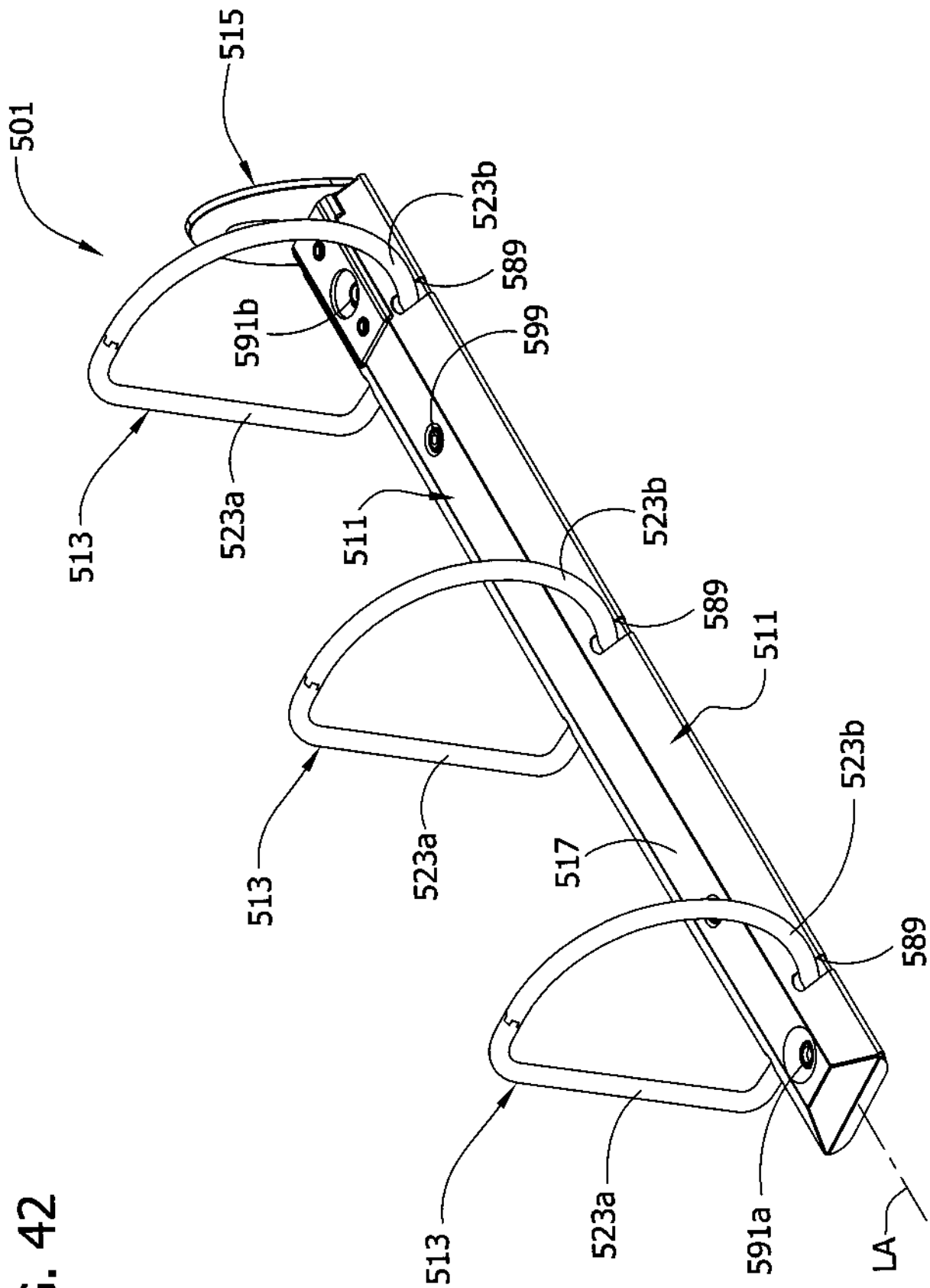
501
515
523b
589
591b
599
513
523a
511
523b
589
511
523b
513
523a
517
589
513
523a
591a
LA

FIG. 42

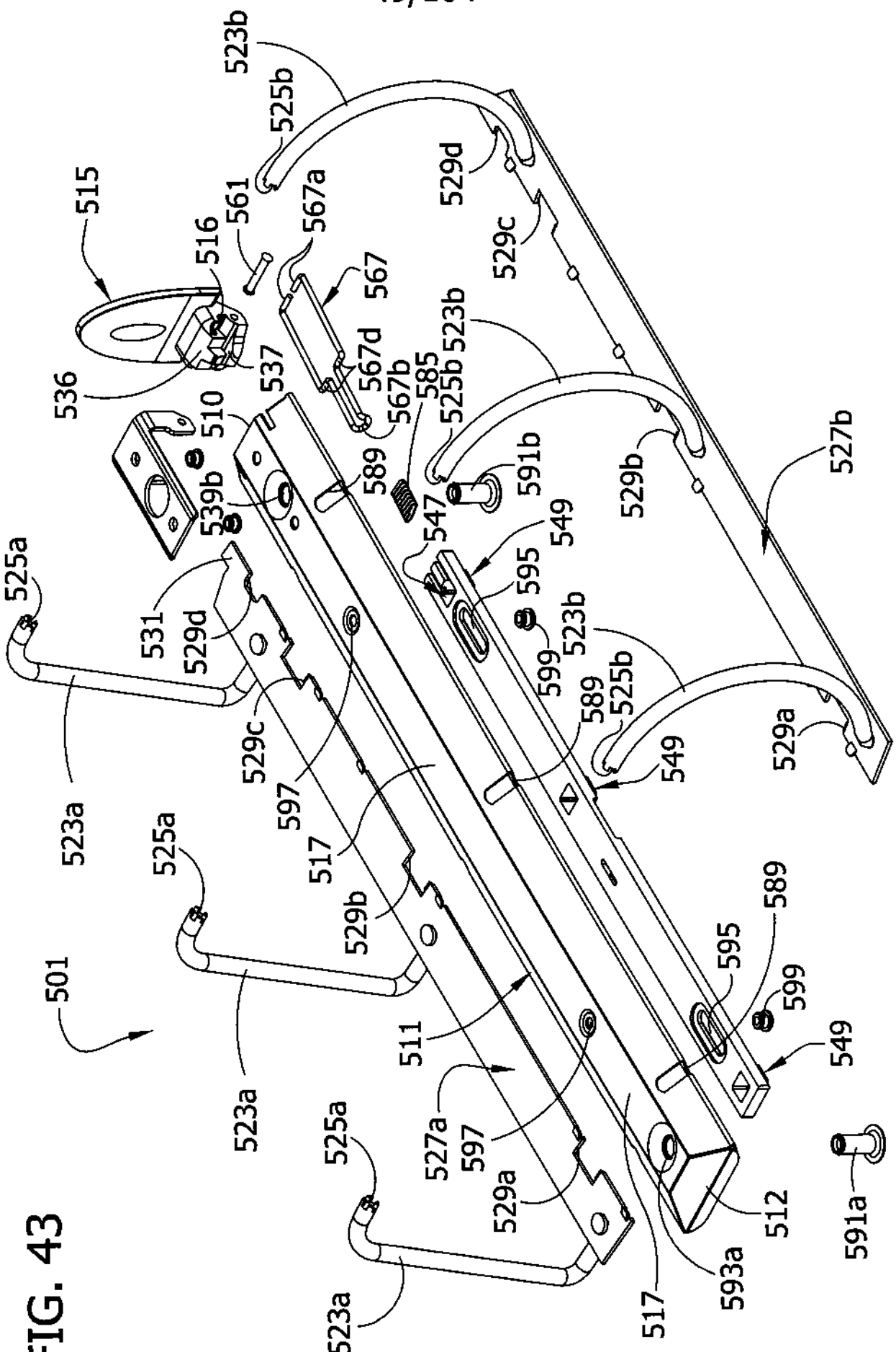
501
511
515
516
517
523a
523b
525a
525b
527a
527b
529a
529b
529c
529d
531
536
537
539b
547
549
561
567
567a
567b
567d
585
589
591a
591b
593a
595
597
599
510
512

FIG. 43

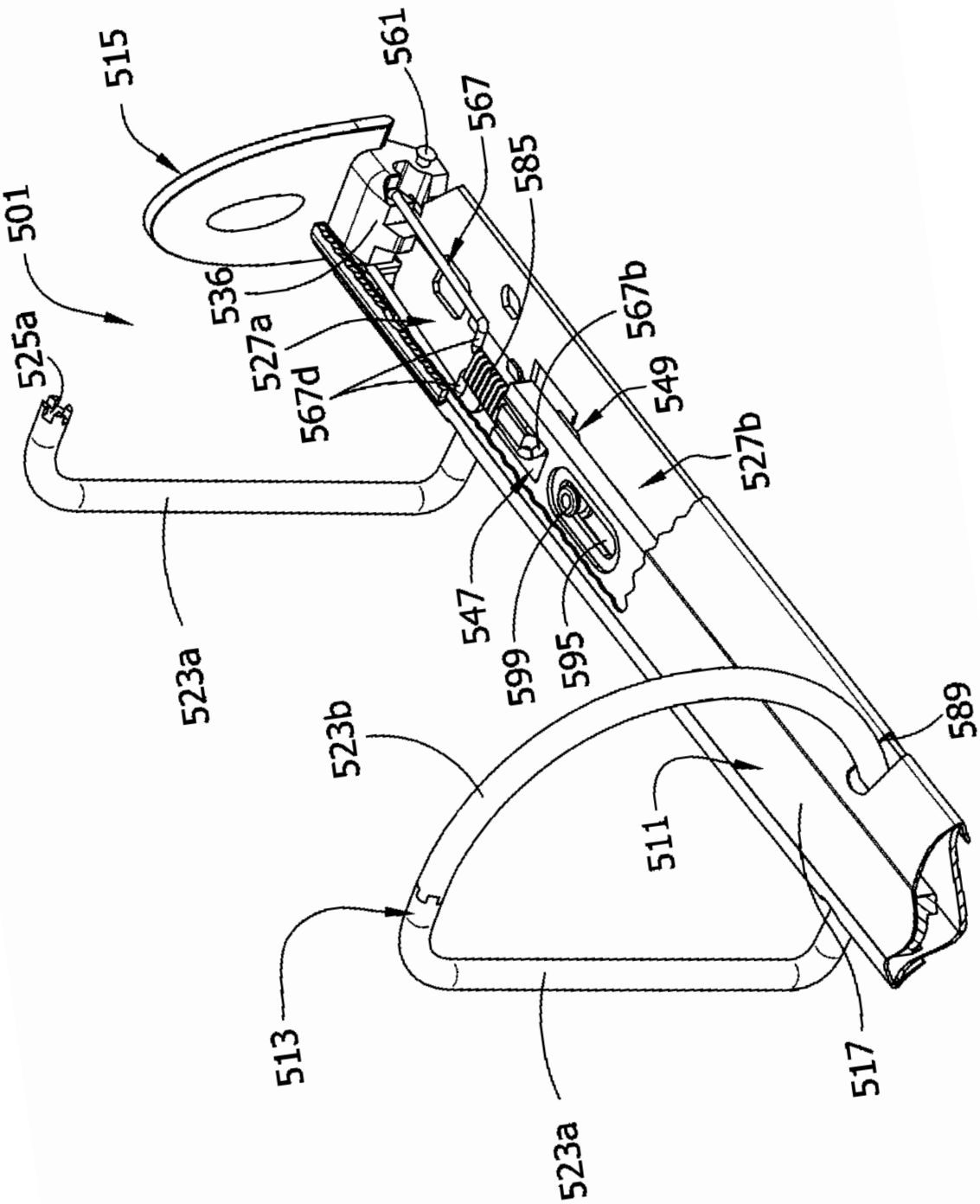
515
561
567
585
501
536
567b
525a
527a
549
567d
527b
547
599
595
589
523b
511
513
517
523a
523a

FIG. 44

FIG. 45

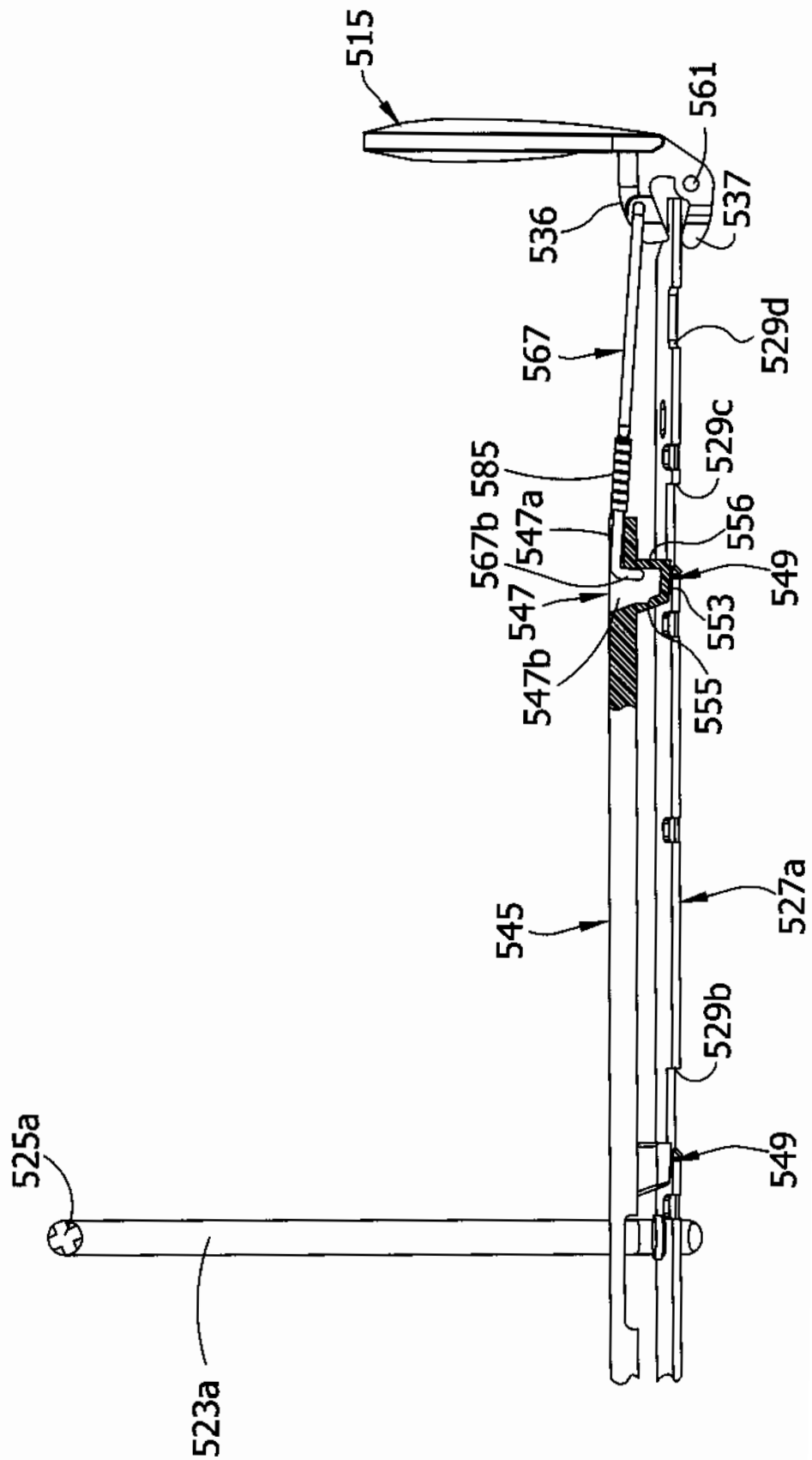
515
561
537
536
567
529d
529c
585
567b
547a
556
547
549
553
547b
555
545
527a
529b
549
525a
523a

FIG. 46

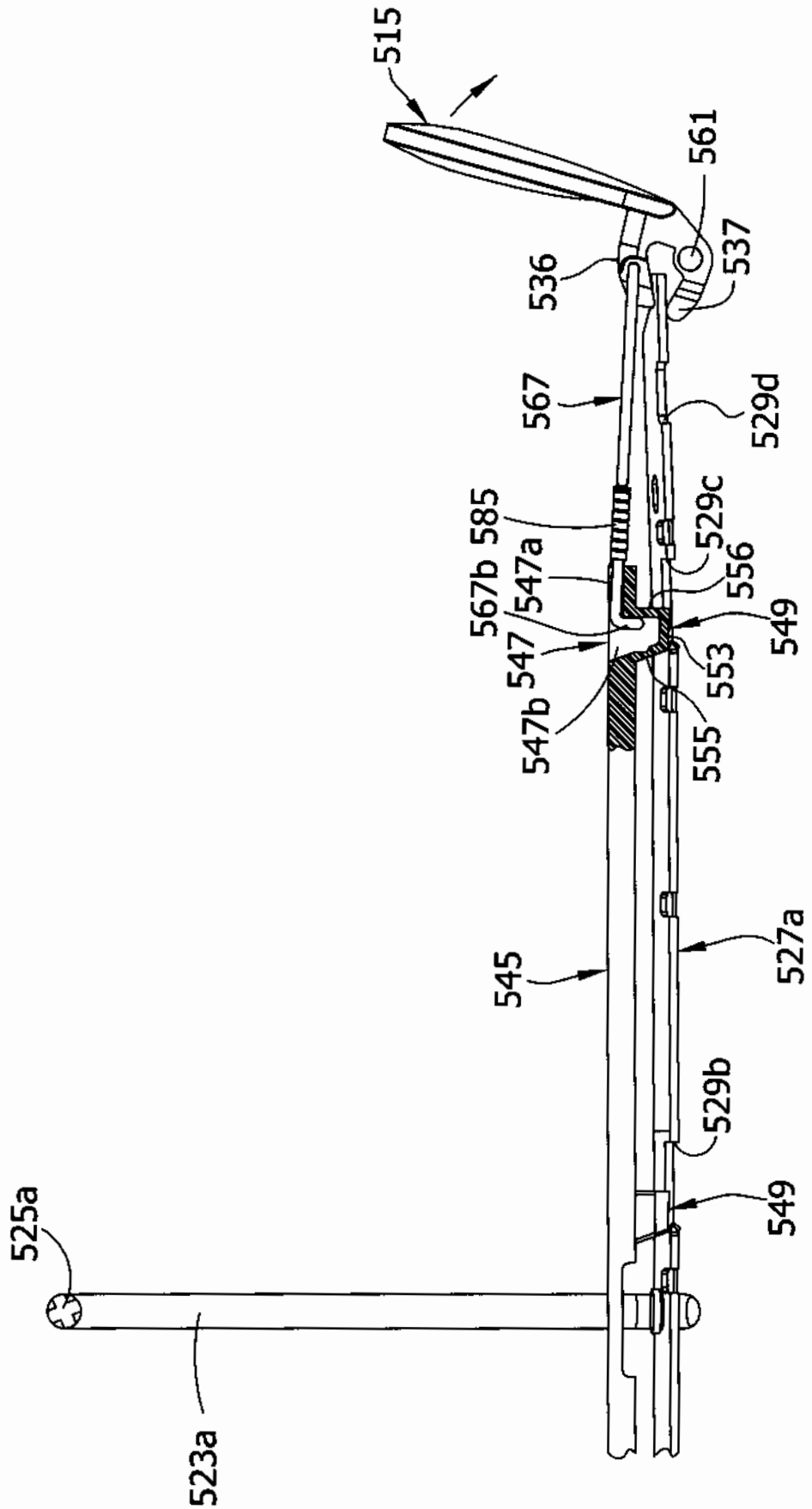
515
561
537
536
567
529d
585
567b
547a
529c
556
549
547
553
547b
555
545
527a
529b
549
525a
523a

FIG. 47

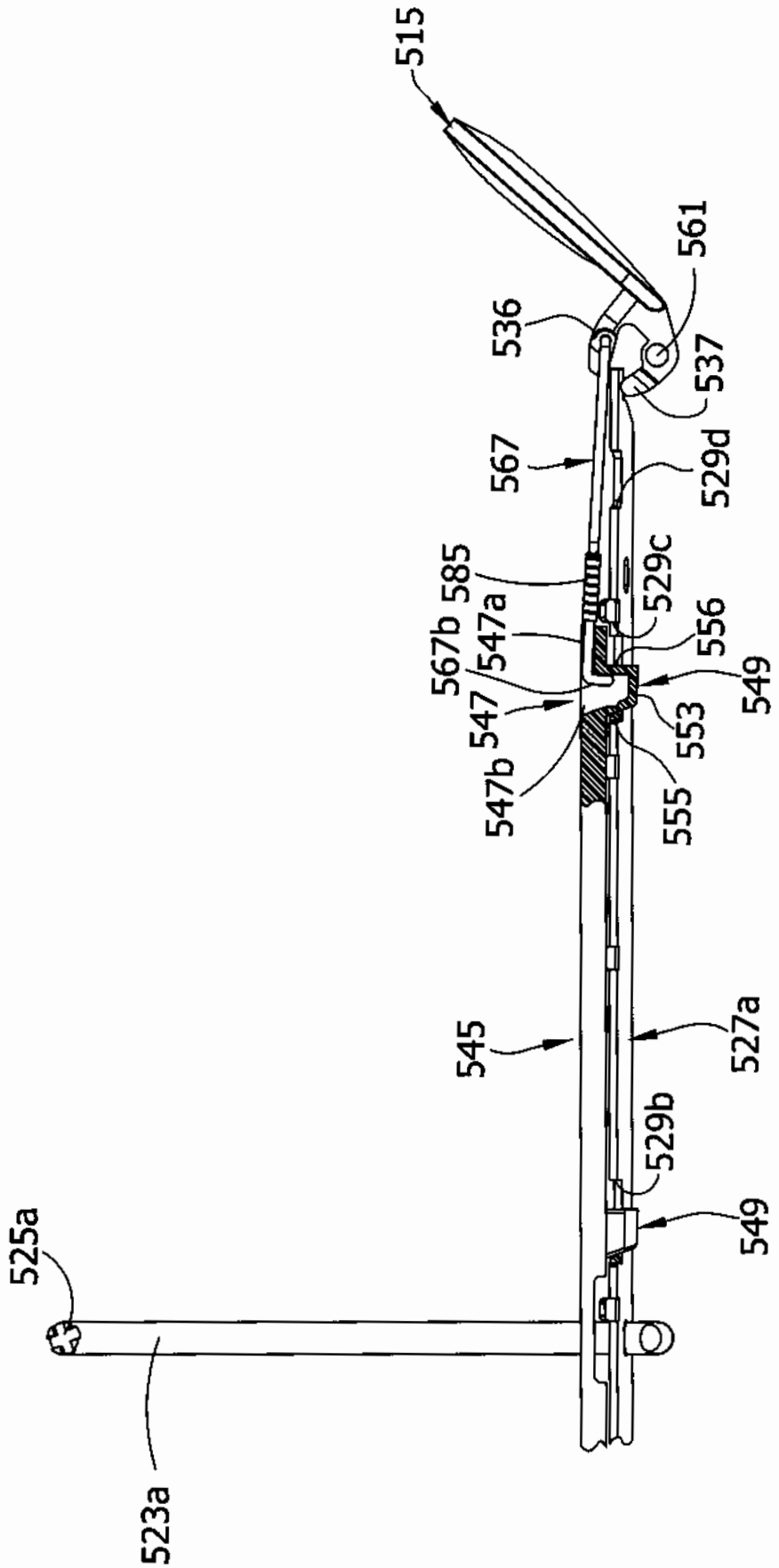
515
561
536
537
567
529d
585
529c
567b
547a
556
547
549
547b
553
555
545
527a
529b
549
525a
523a

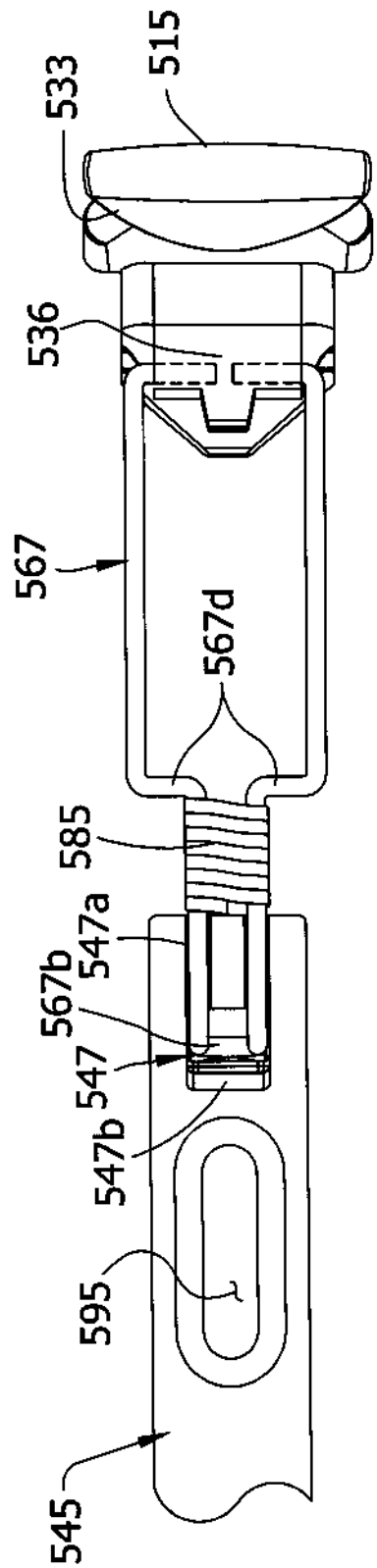

FIG. 48A

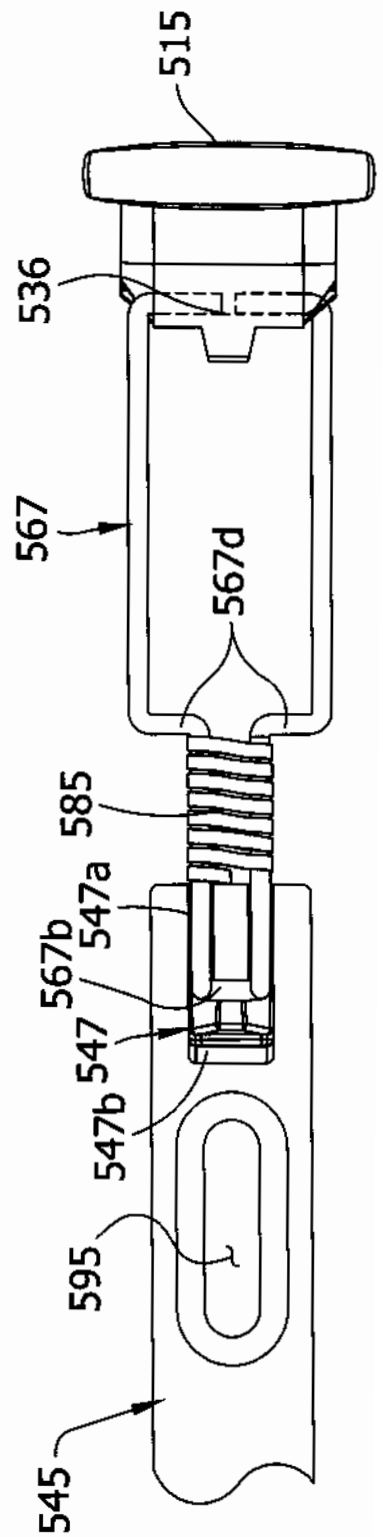

FIG. 48B

FIG. 49

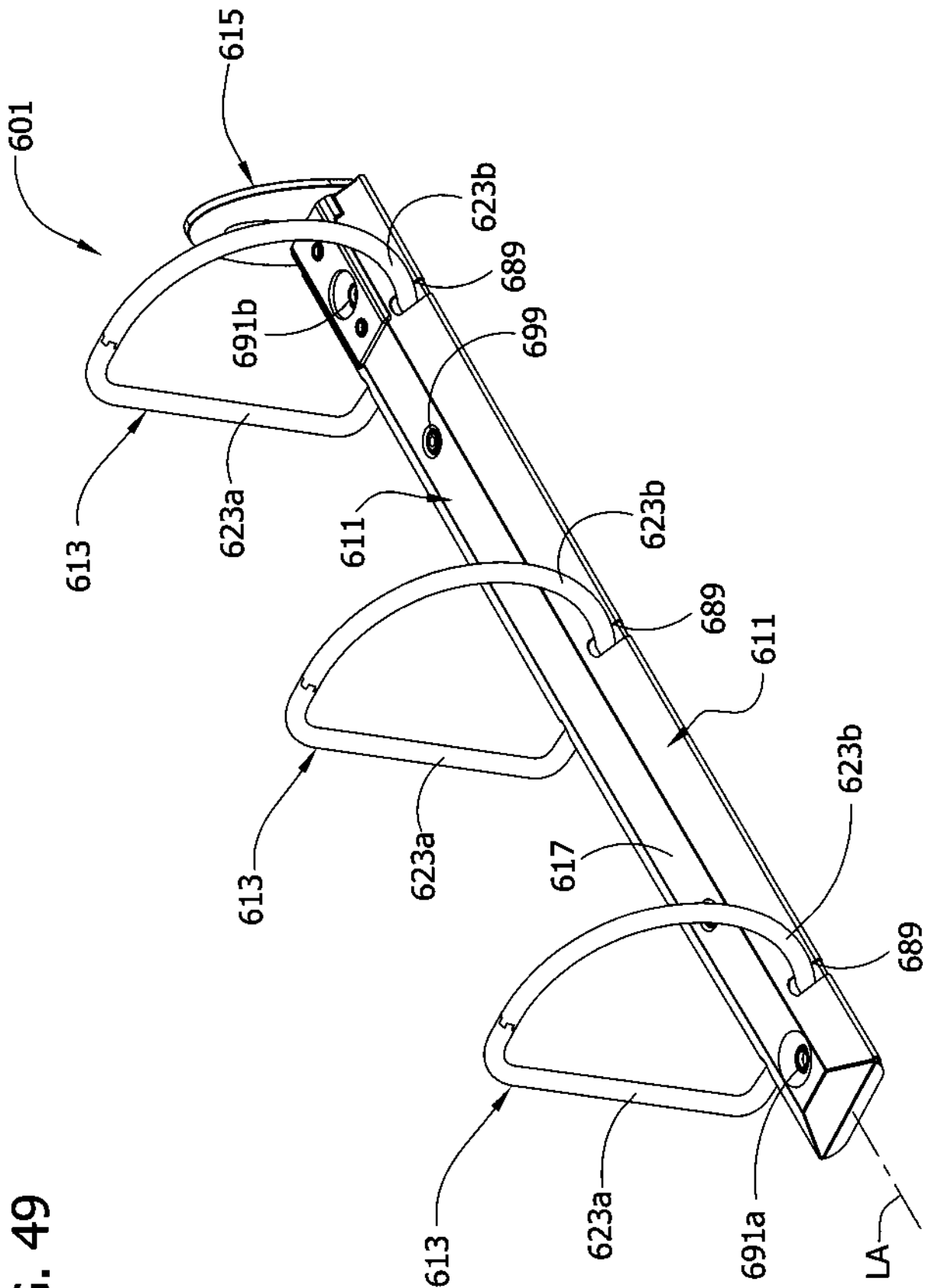
601
615
623b
689
691b
699
613
623a
611
623b
689
611
623b
613
623a
617
689
613
623a
691a
LA

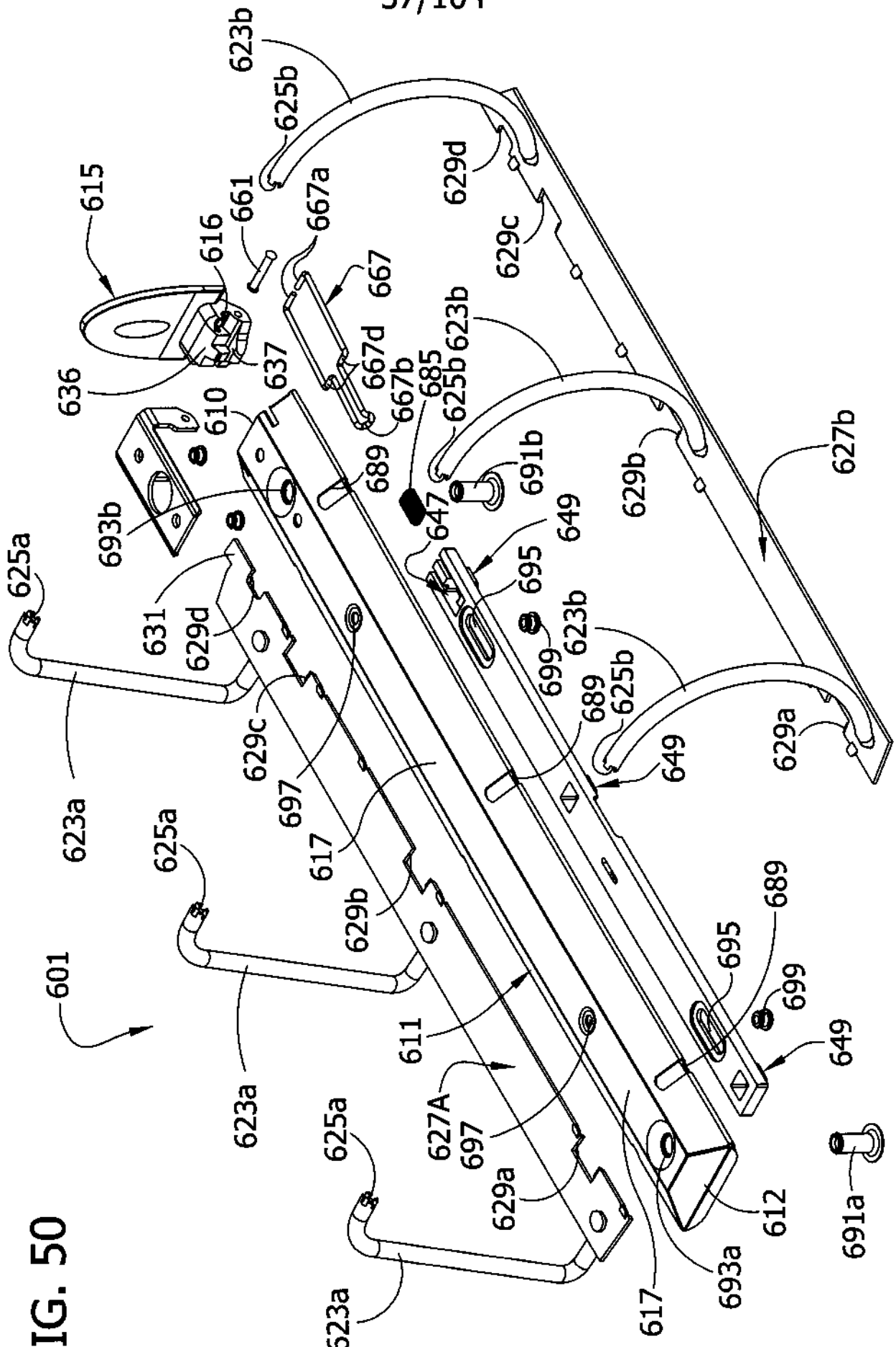
601
611
612
615
616
617
623a
623b
625a
625b
627A
627b
629a
629b
629c
629d
631
636
637
647
649
661
667
667a
667b
667d
685
689
691a
691b
693a
693b
695
697
699
610

FIG. 50

FIG. 51

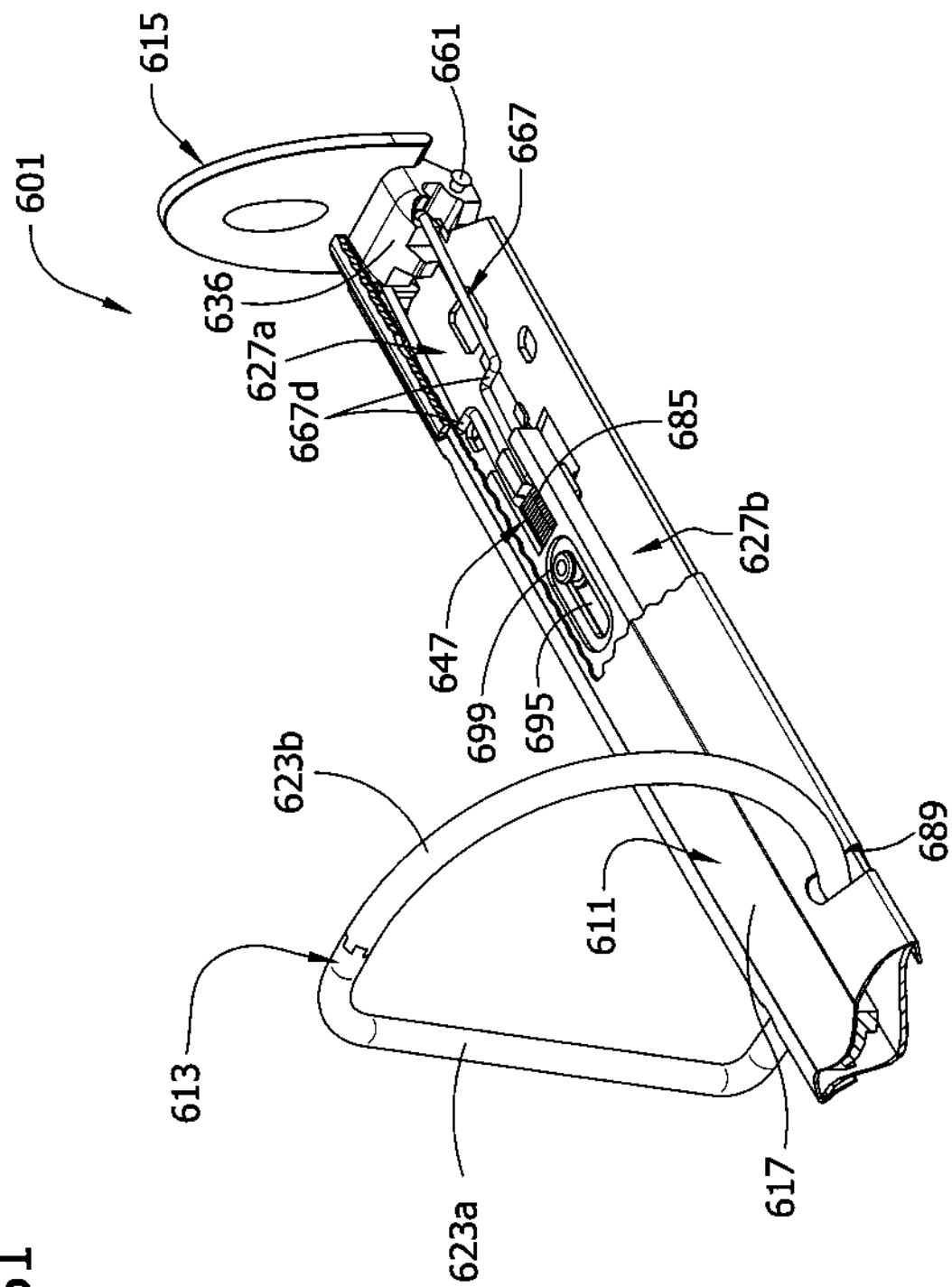
601
615
661
667
636
627a
667d
685
627b
647
699
695
623b
689
611
613
623a
617

FIG. 52

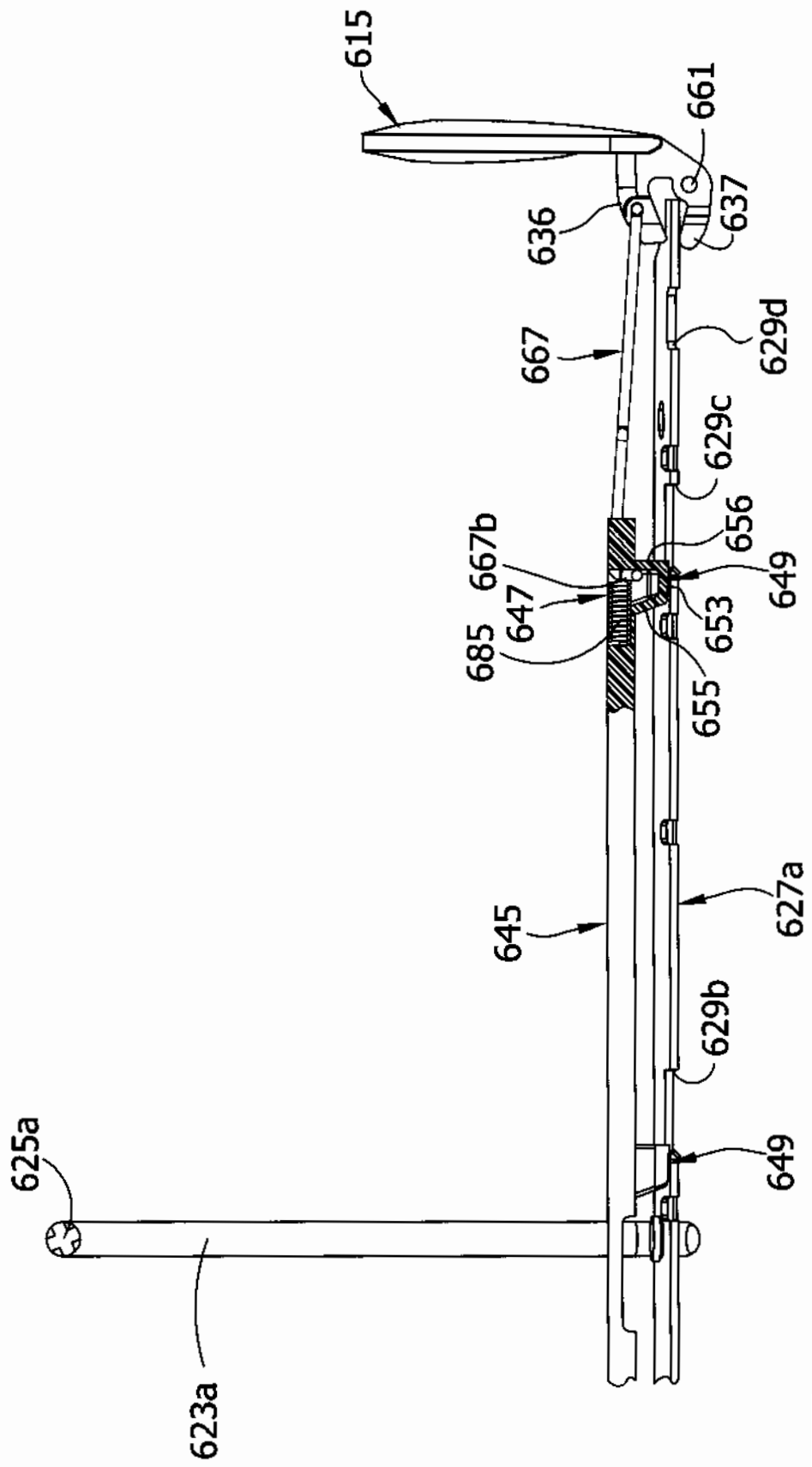
615
661
637
636
667
629d
629c
656
667b
649
647
653
685
655
645
627a
629b
649
625a
623a

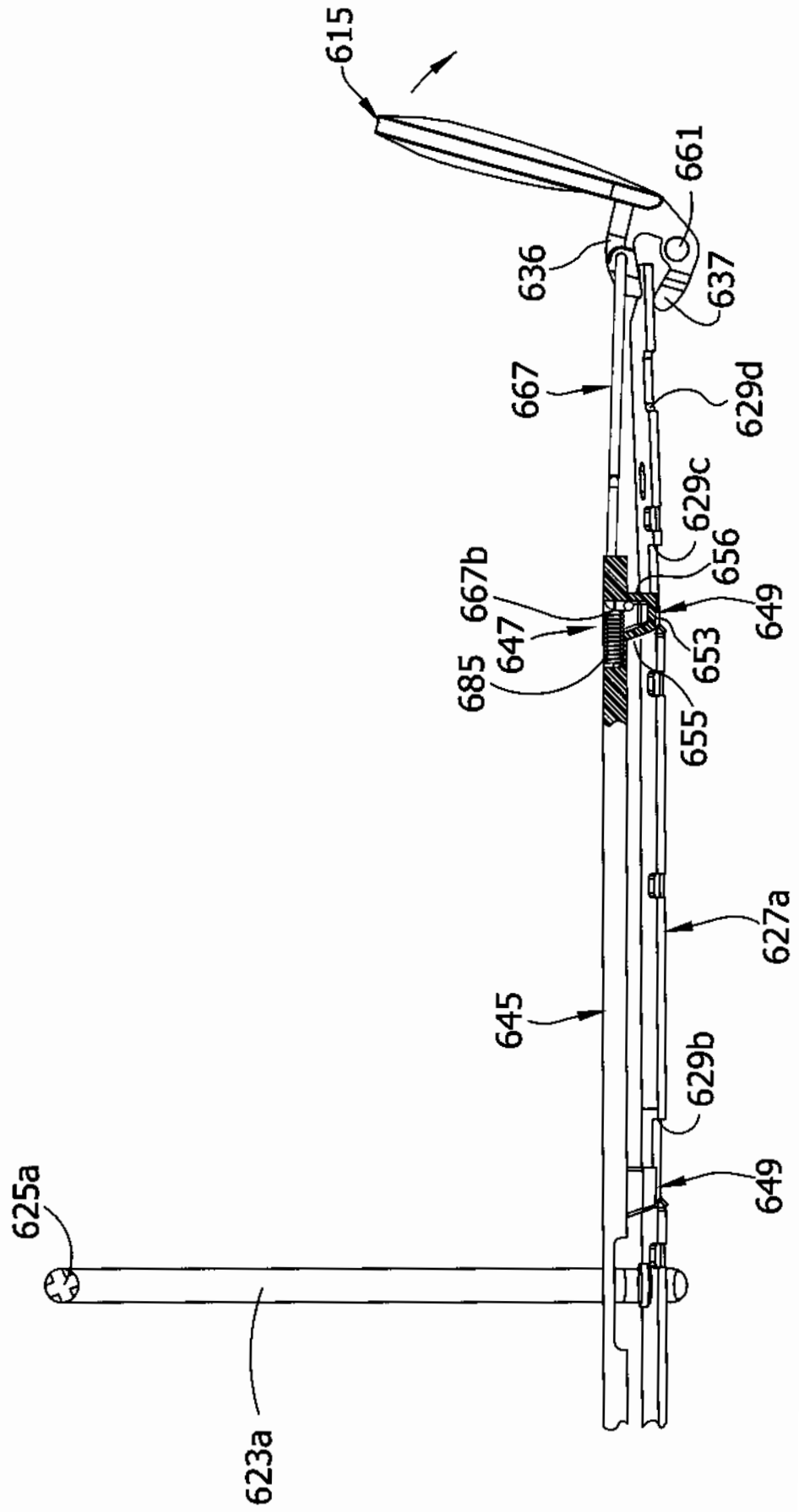
615
661
636
637
667
629d
629c
656
667b
649
647
653
685
655
627a
645
629b
649
625a
623a

FIG. 53

FIG. 54

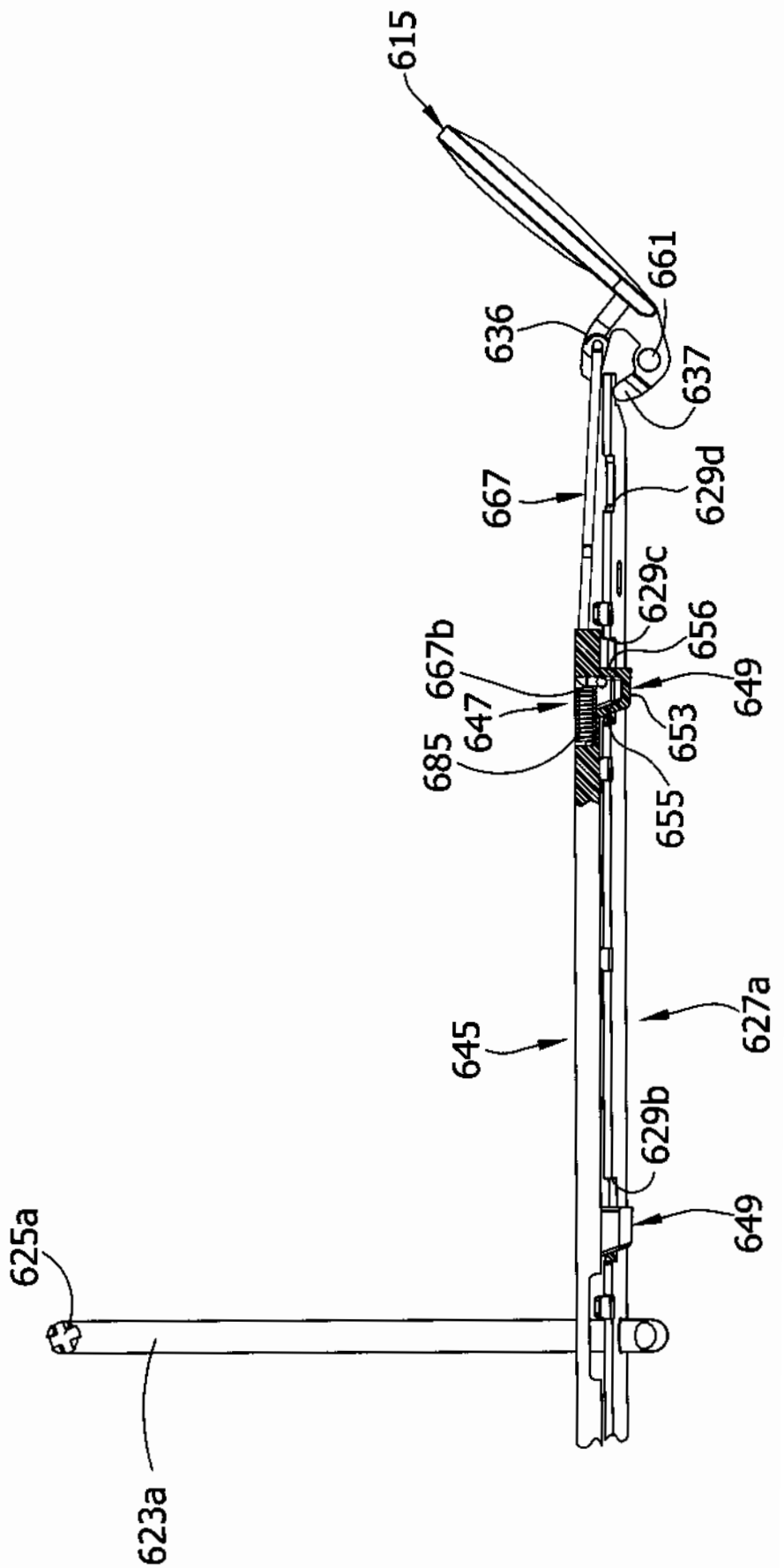
615
661
636
637
667
629d
629c
656
667b
649
647
653
685
655
645
627a
629b
649
625a
623a

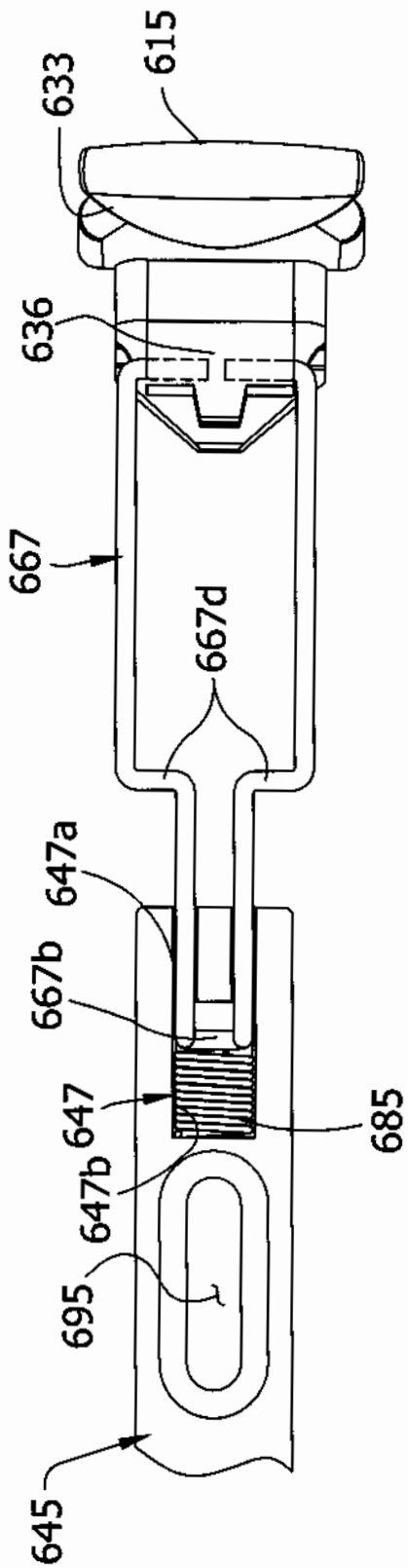

FIG. 55A

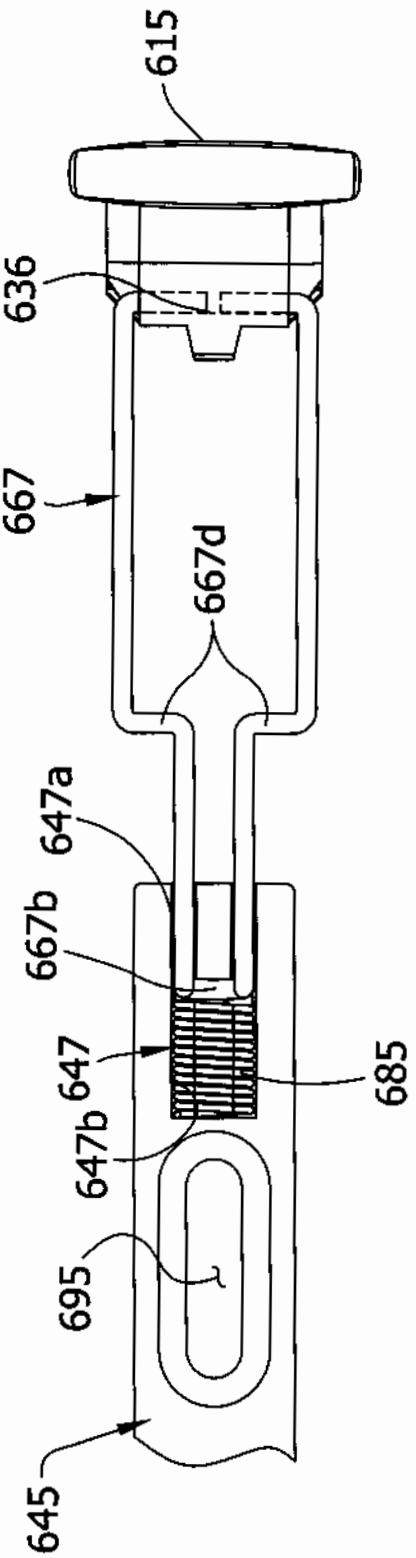

FIG. 55B

FIG. 56

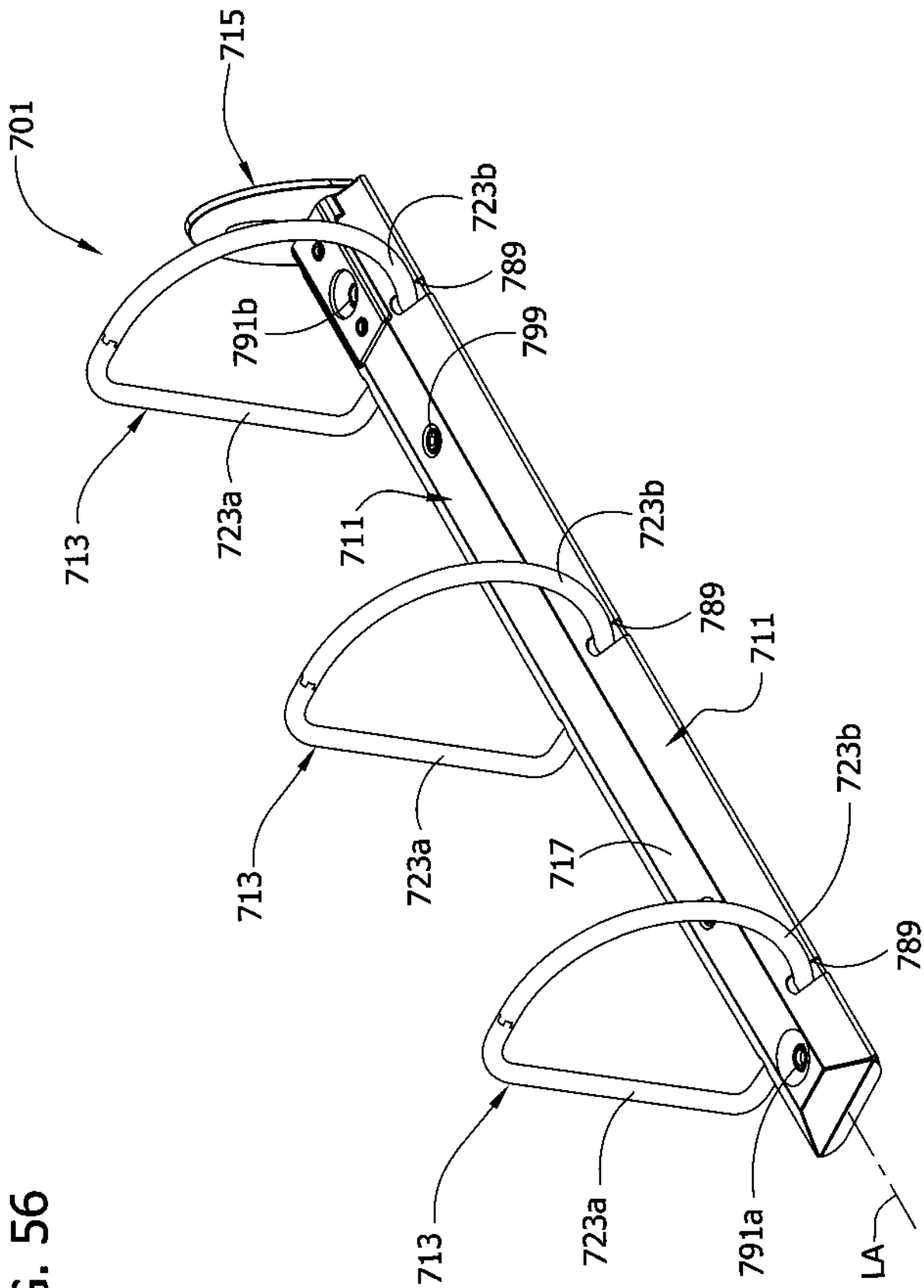
701
715
723b
789
791b
799
713
723a
711
723b
789
711
713
723a
717
723b
789
713
723a
791a
LA

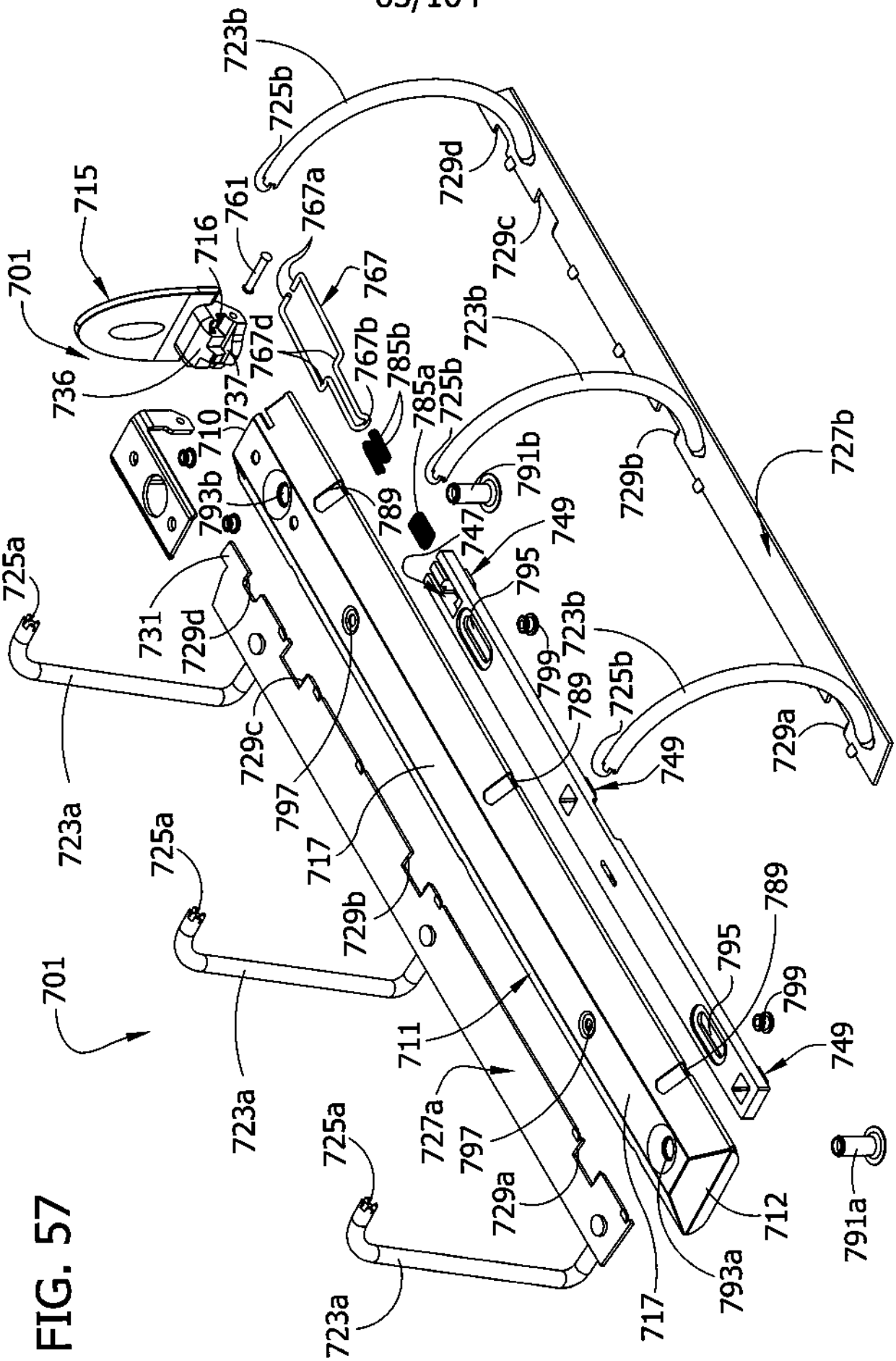
701
715
716
761
767a
767
767b
767d
736
737
710
793b
789
785a
785b
725b
723b
729d
729c
729b
727b
791b
747
749
795
799
731
729d
729c
797
717
729b
711
727a
797
729a
712
793a
717
791a
725a
723a
725a
723a
725a
723a
725a
723a
725b
723b
729d
729c
729b
729a
749
795
799
789
749

FIG. 57

FIG. 58

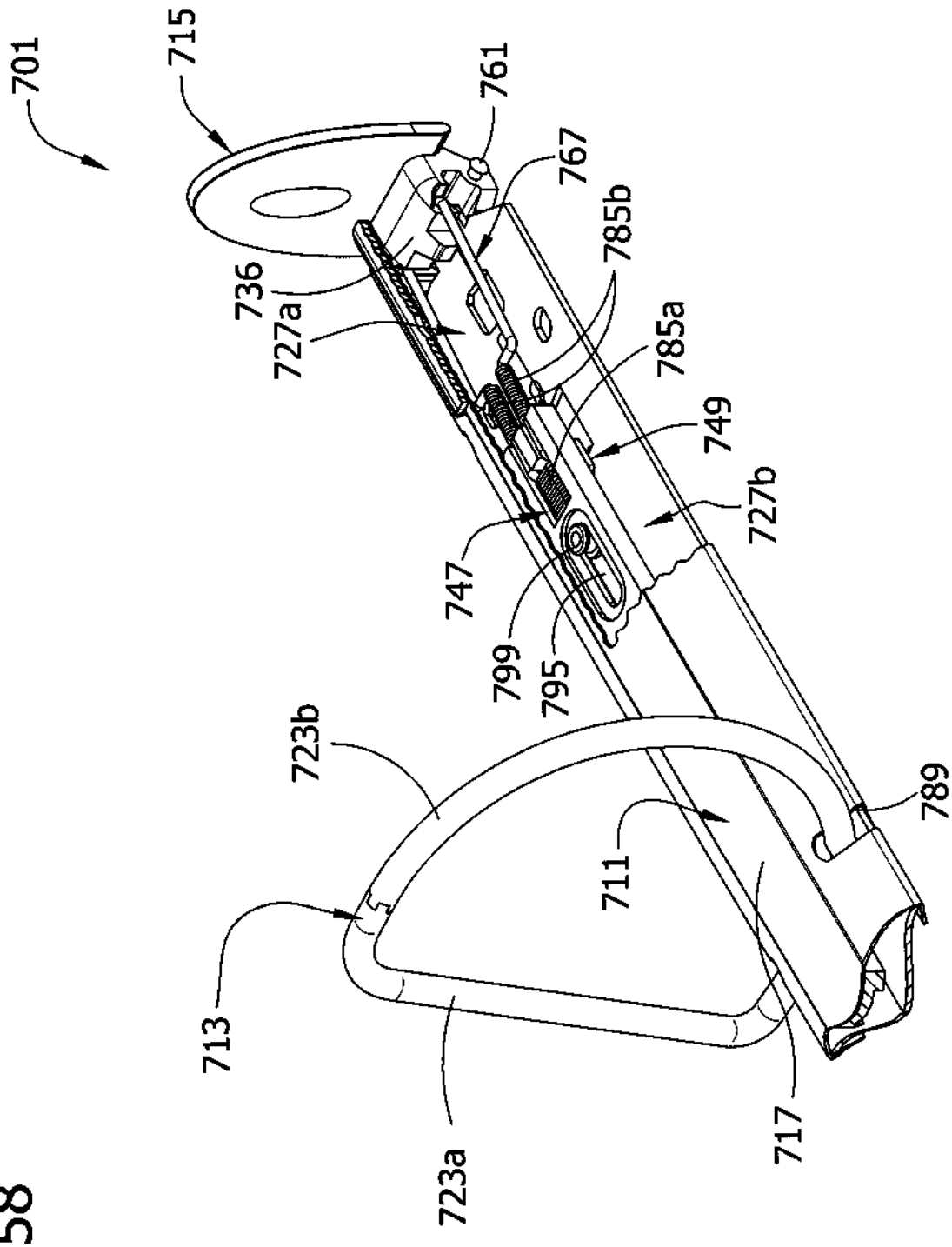
701
715
761
767
785b
736
727a
785a
749
727b
747
799
795
723b
789
711
713
717
723a

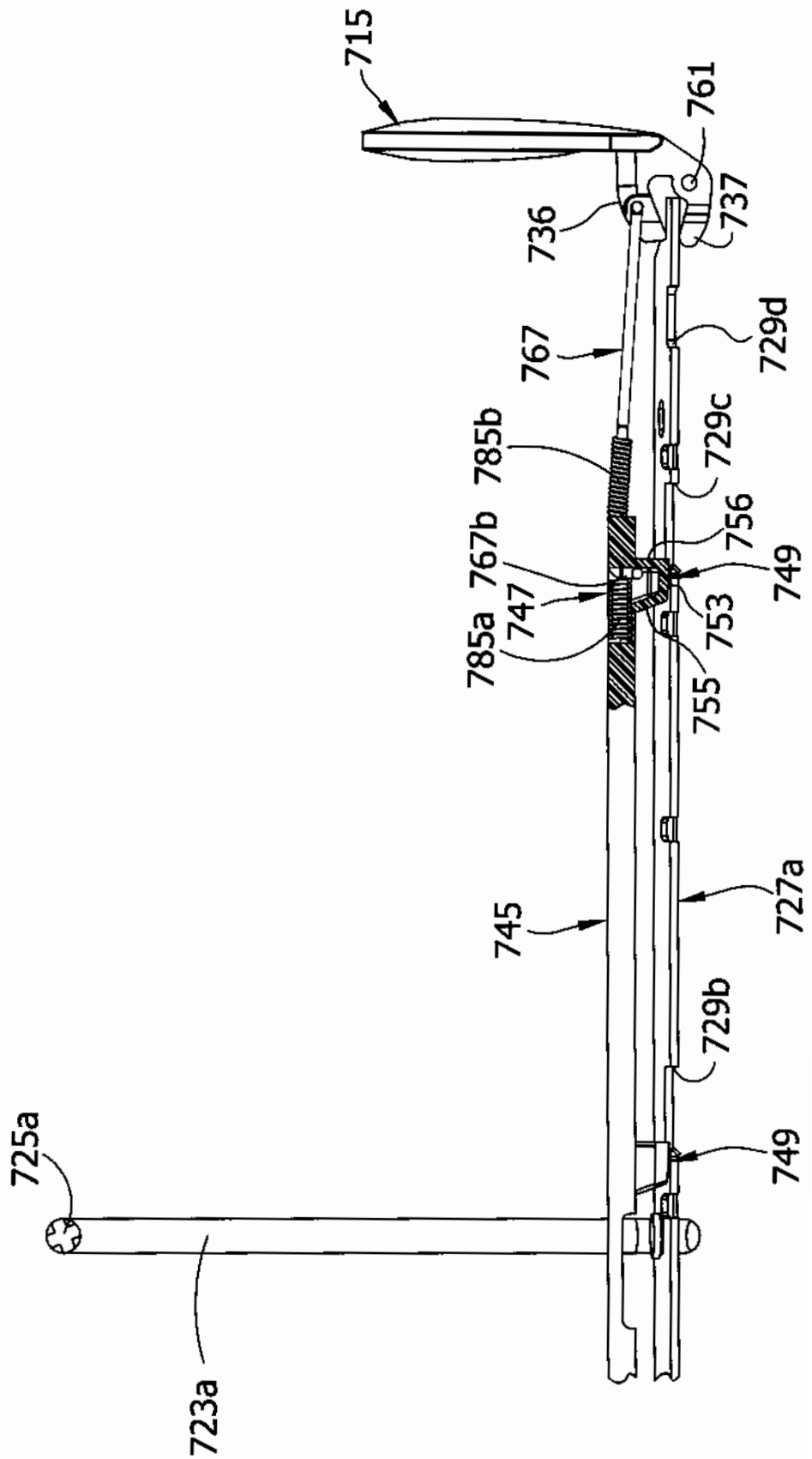
715
761
737
736
767
729d
785b
729c
756
767b
749
747
753
785a
755
745
727a
729b
725a
749
723a

FIG. 59

FIG. 60

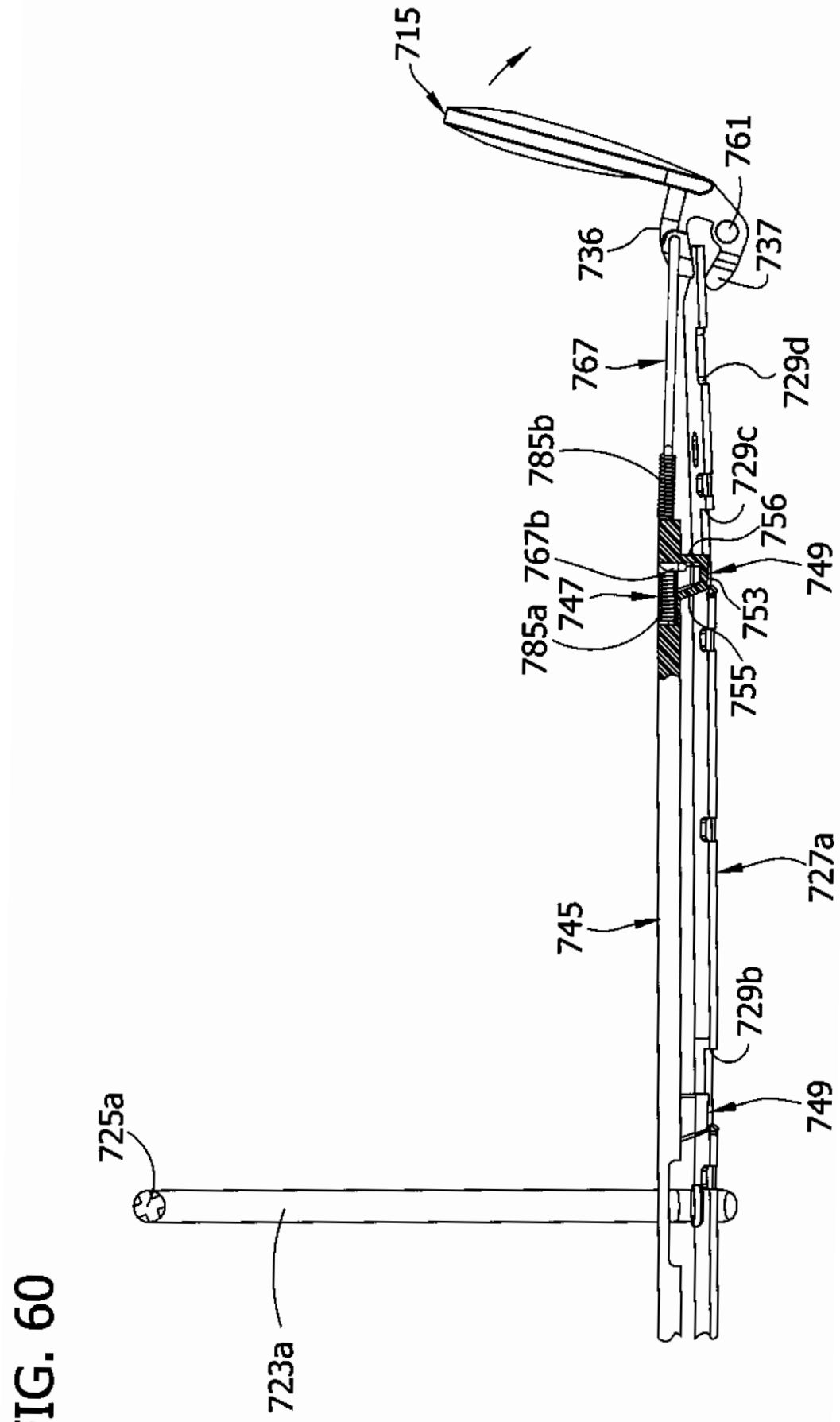
715
761
736
737
767
729d
785b
729c
756
767b
749
747
753
785a
755
727a
745
729b
749
725a
723a

FIG. 61

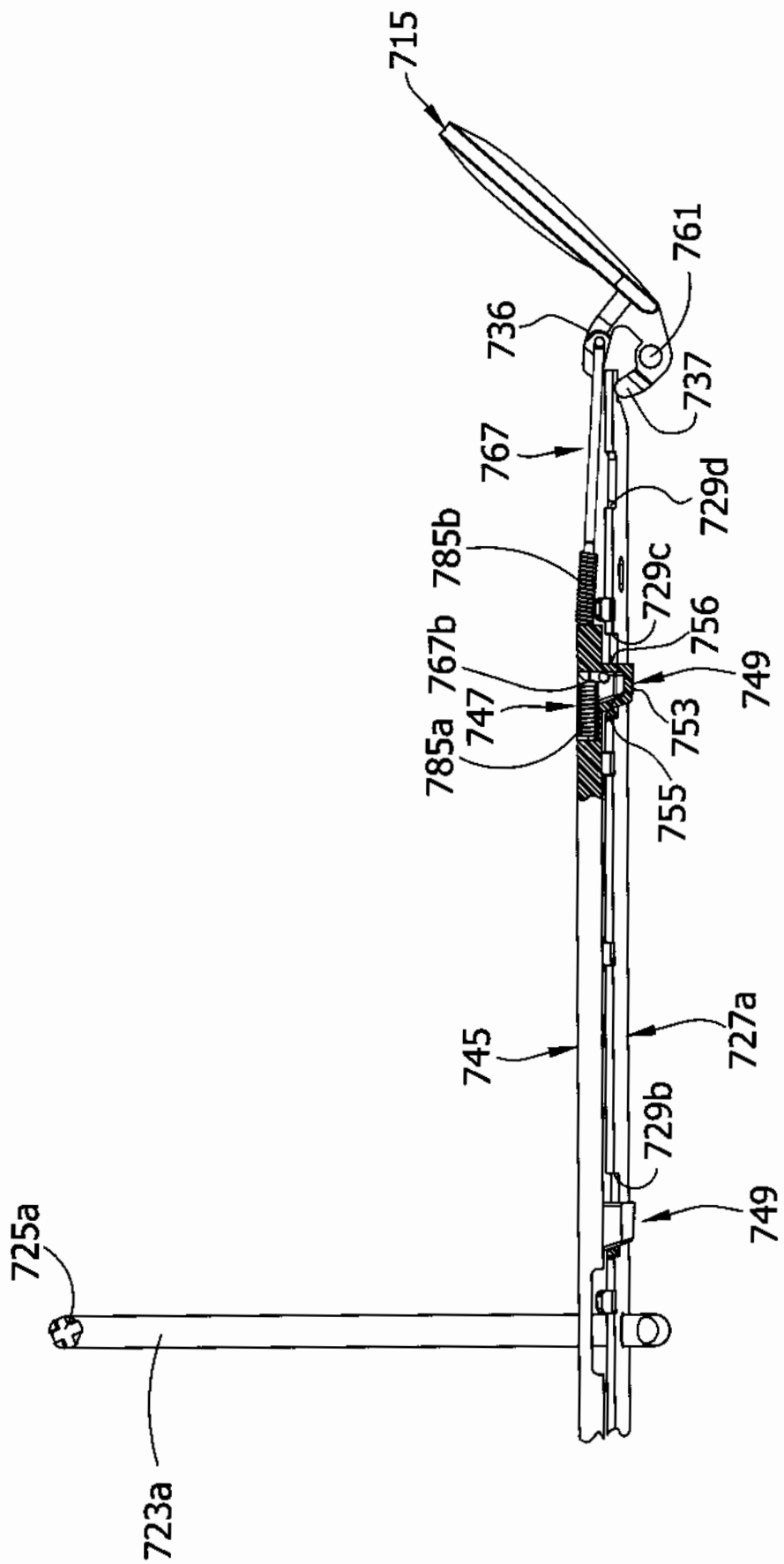
715
761
736
737
767
729d
785b
729c
767b
756
749
747
753
785a
755
745
727a
729b
749
725a
723a

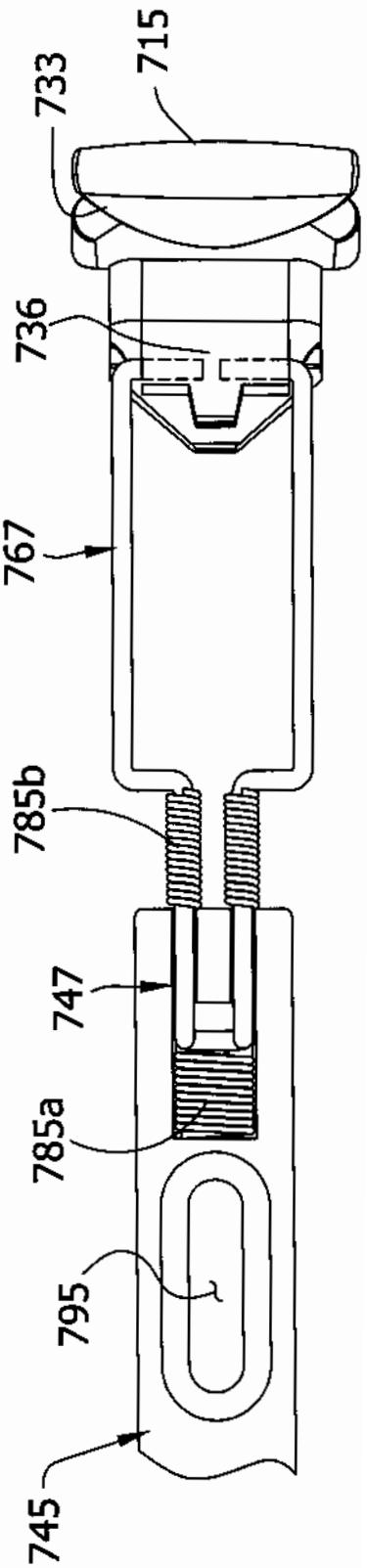

FIG. 62A

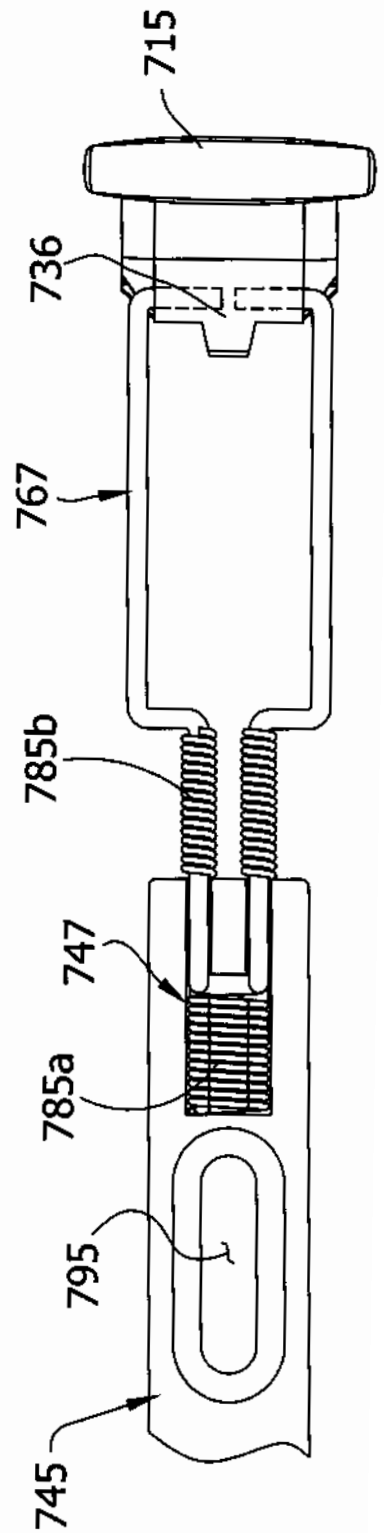

FIG. 62B

FIG. 63

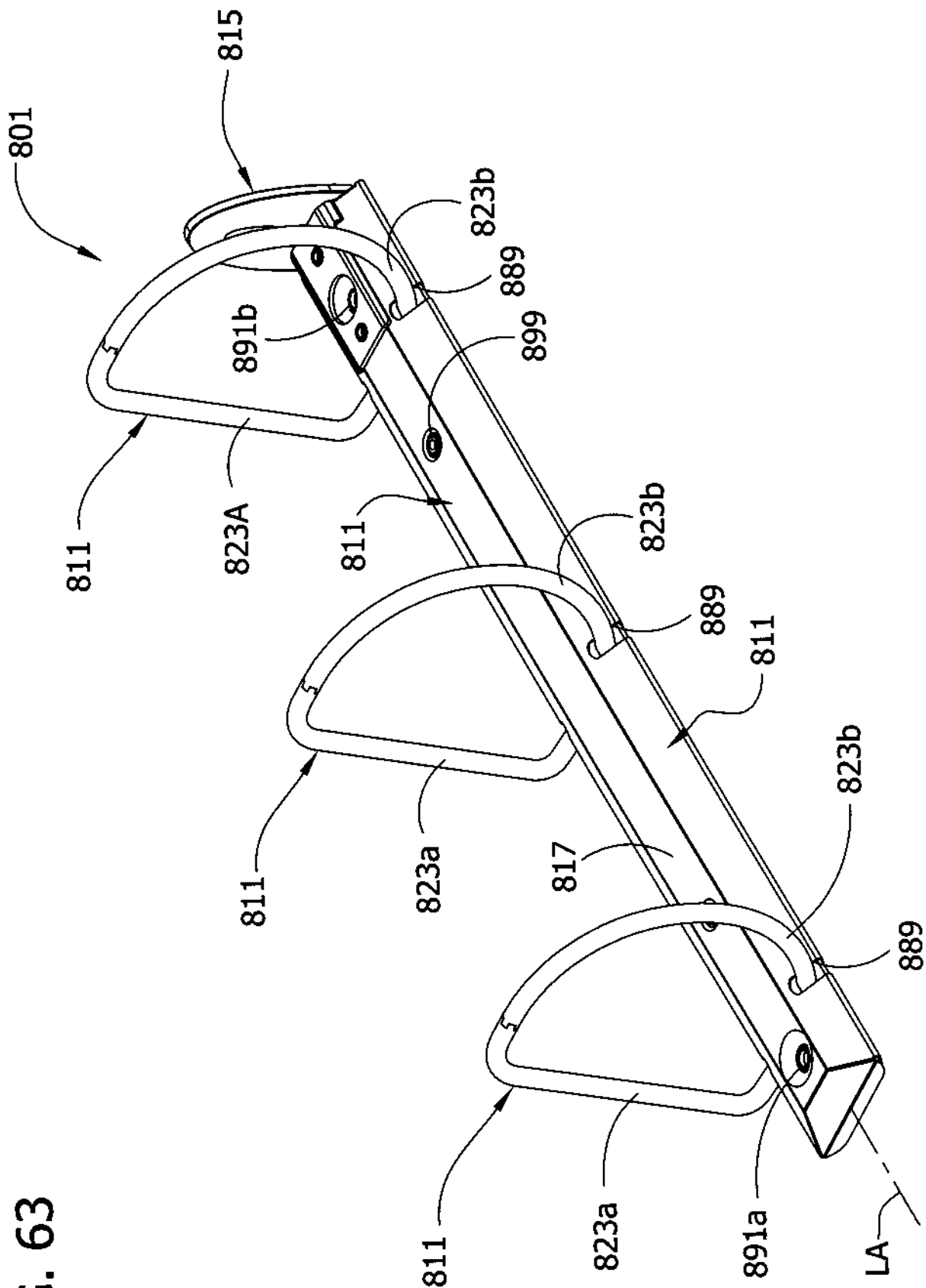
801
815
823b
889
891b
899
811
823A
811
823b
889
811
811
823a
817
823b
889
811
823a
891a
LA

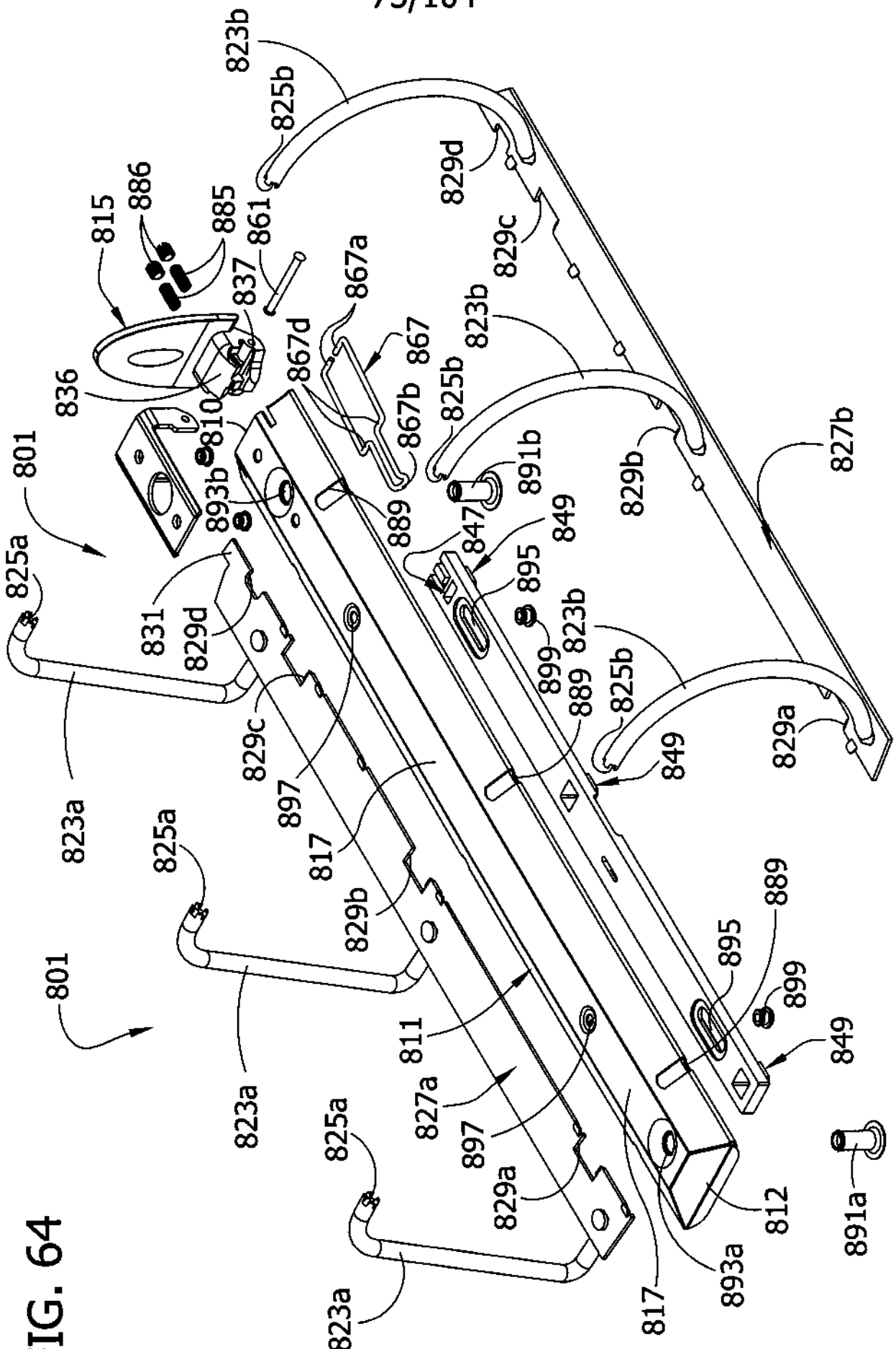
823b
825b
829d
829c
815
886
885
861
837
867a
867
867d
823b
836
810
867b
825b
801
893b
889
891b
829b
827b
825a
831
829d
847
849
895
899
823b
825b
889
829a
849
823a
829c
897
817
825a
829b
889
895
899
801
811
849
823a
827a
897
825a
829a
812
891a
823a
817
893a

FIG. 64

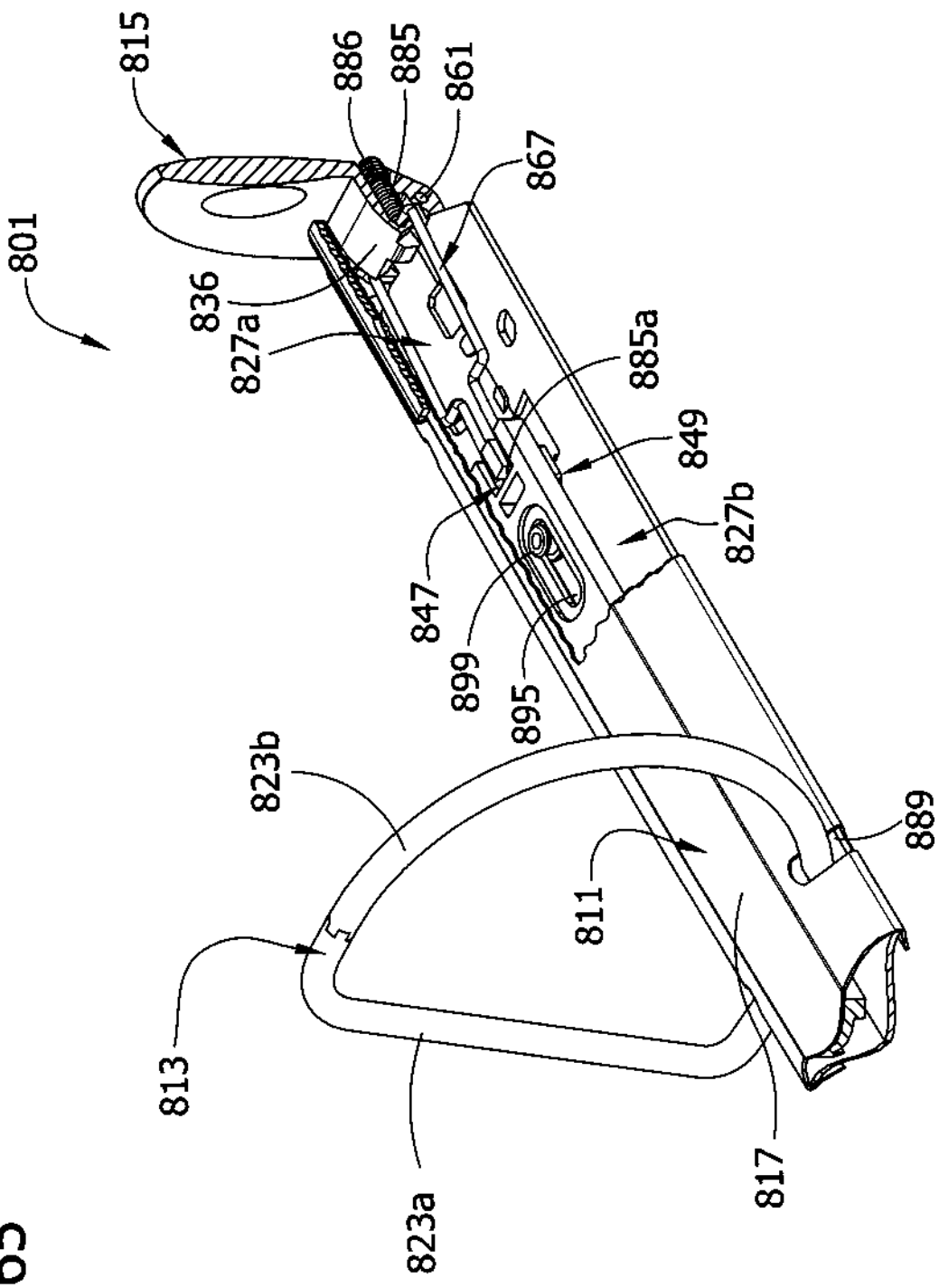
801
815
886
885
861
867
836
827a
885a
849
827b
847
899
895
823b
889
811
813
823a
817

FIG. 65

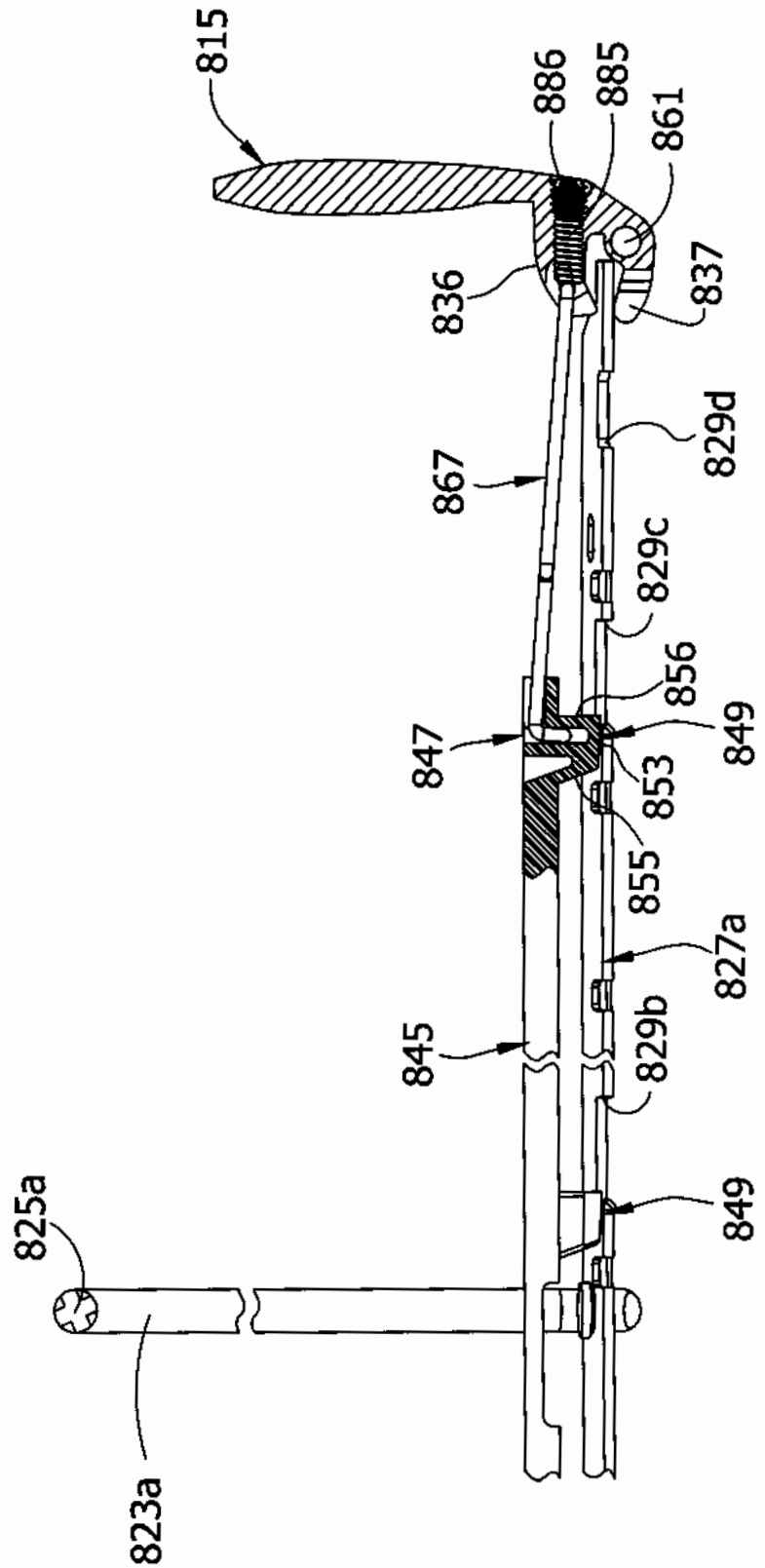
815
886
885
861
836
837
867
829d
829c
856
847
849
853
855
827a
845
829b
849
825a
823a

FIG. 66

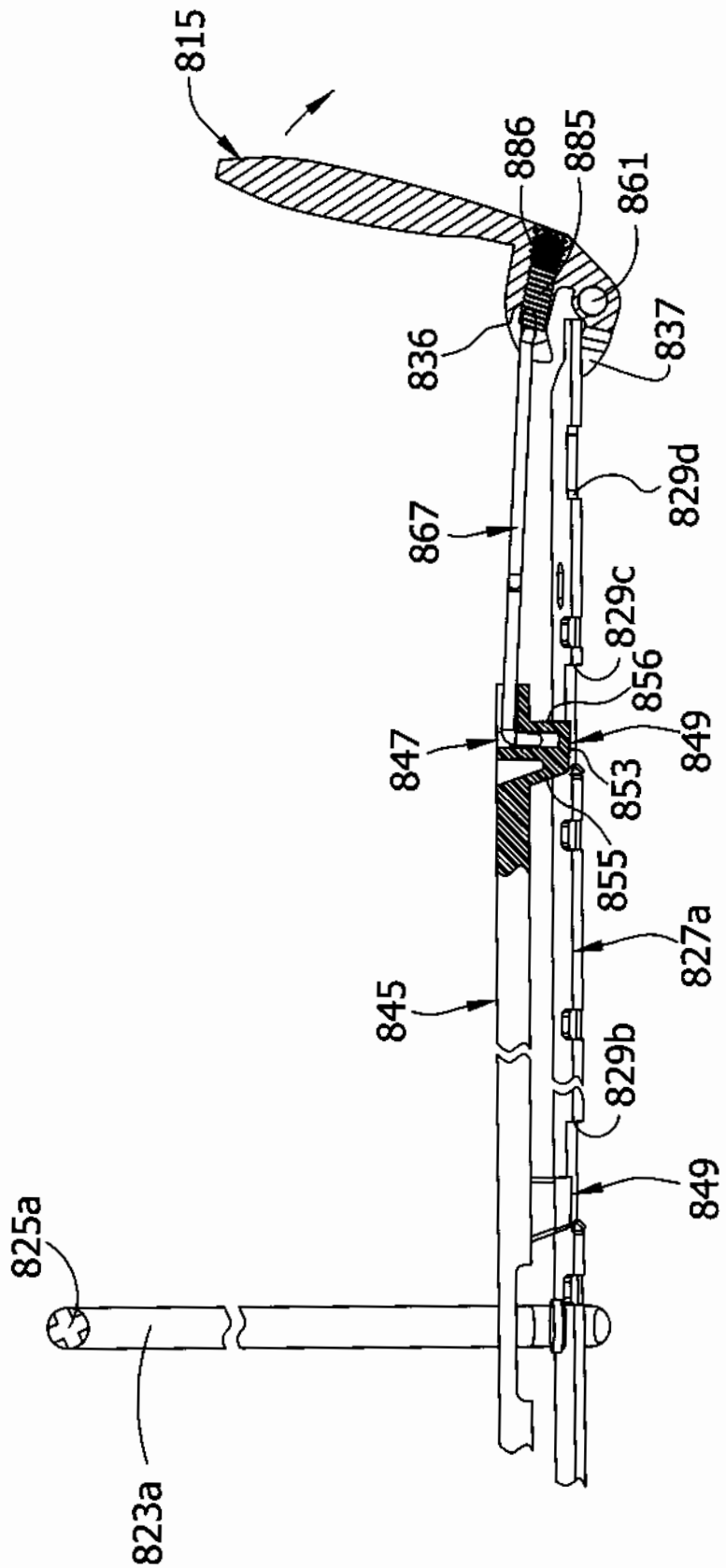
815
886
885
861
836
837
867
829d
829c
856
847
849
853
855
827a
845
829b
849
825a
823a

FIG. 67

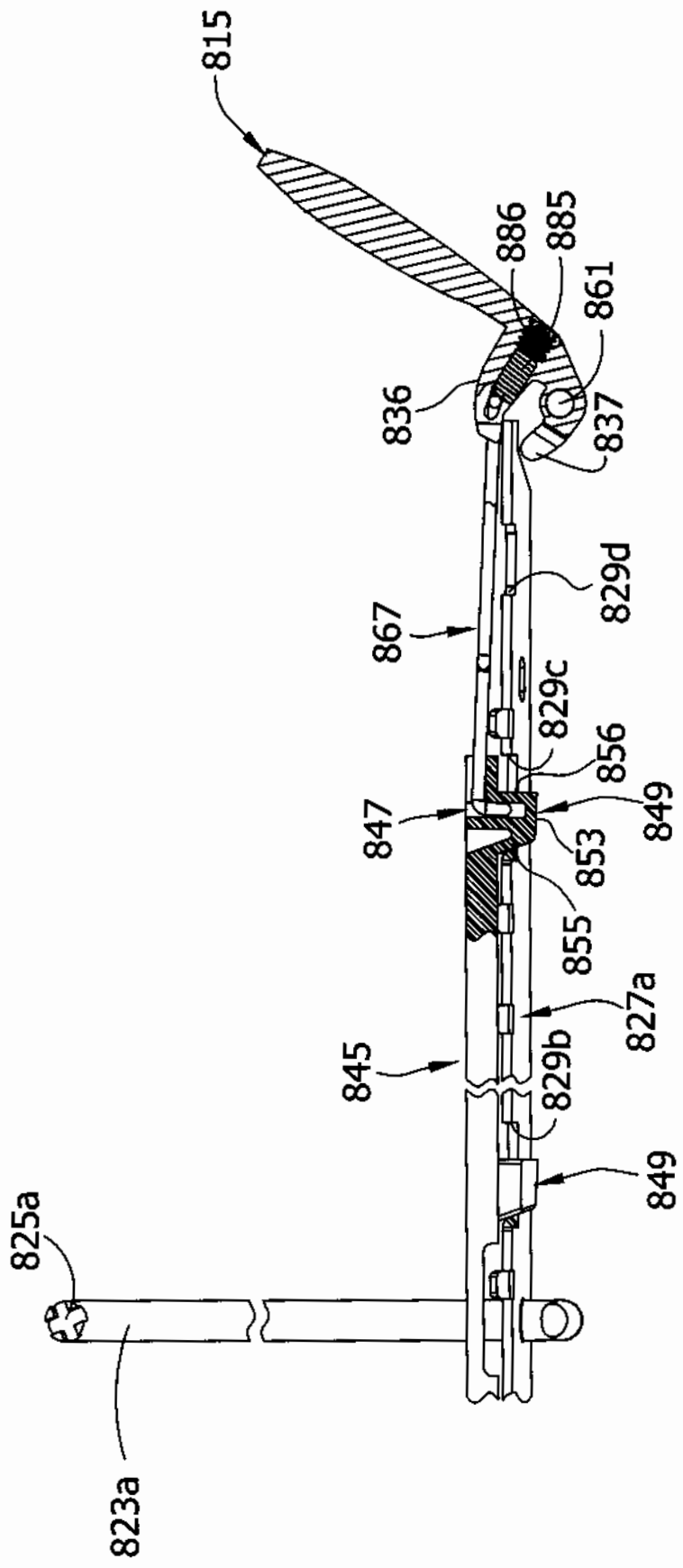
815
886
885
861
836
837
829d
867
829c
856
847
849
853
855
827a
845
829b
849
825a
823a

FIG. 68

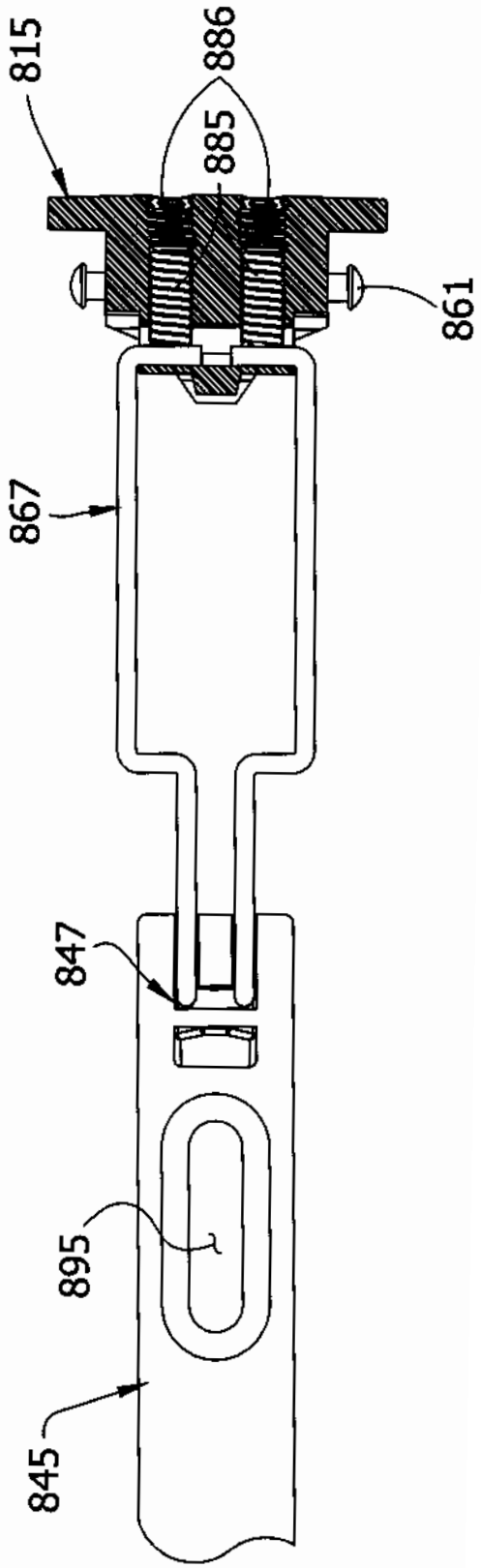

FIG. 69A

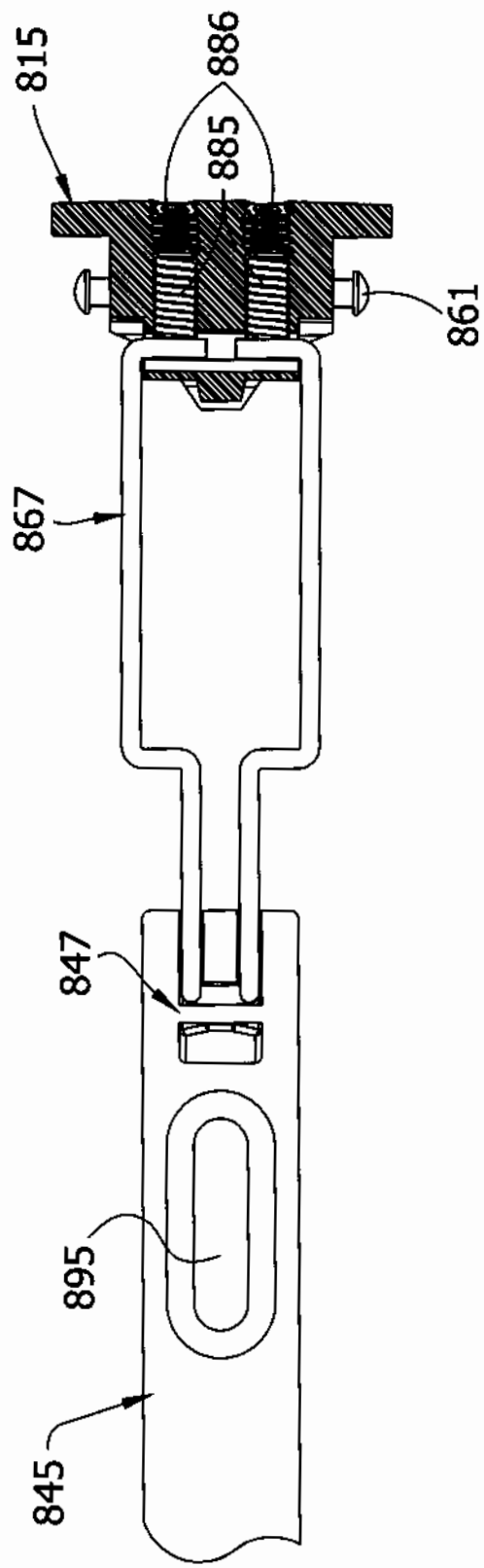

FIG. 69B

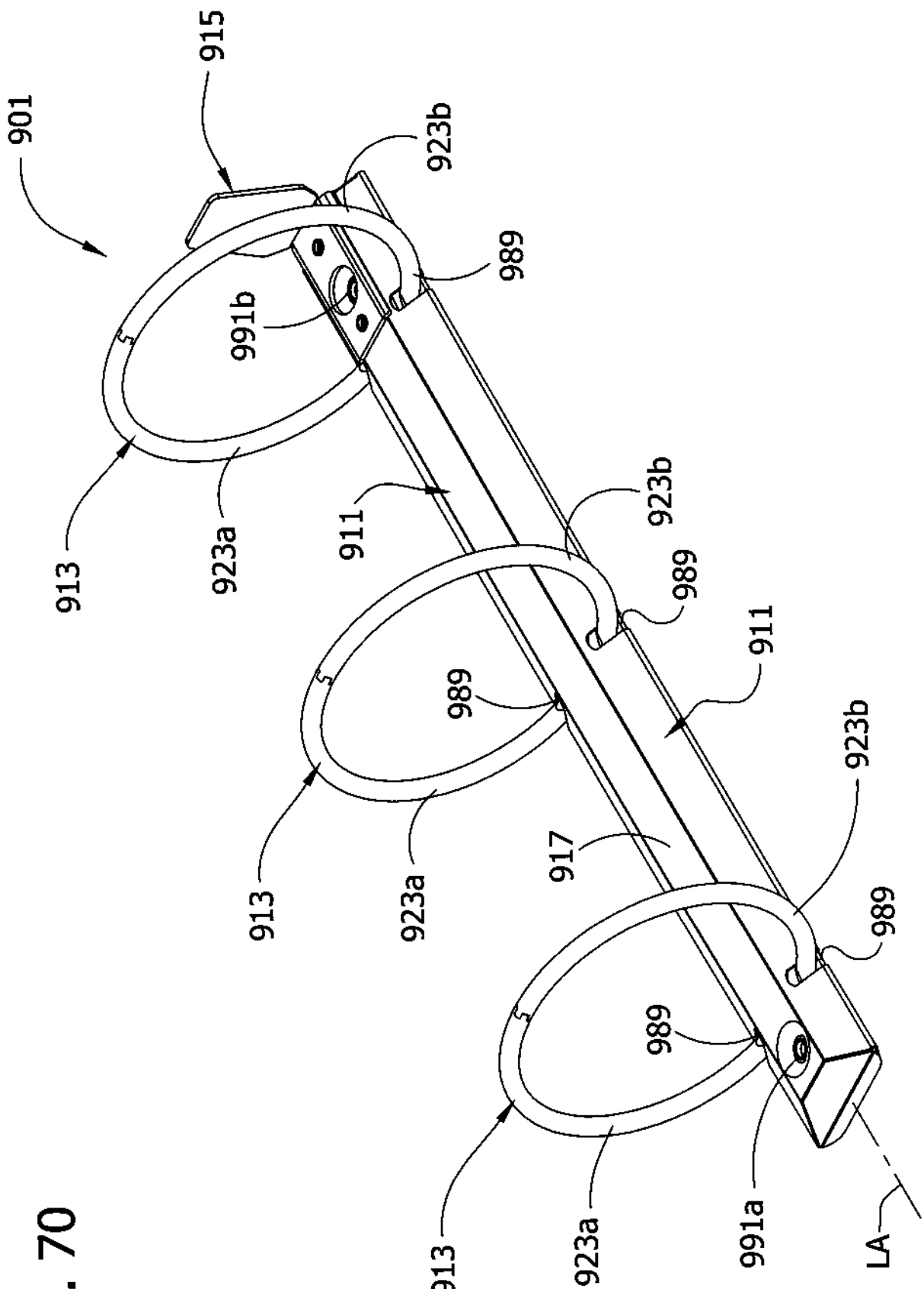
901
915
923b
989
991b
913
923a
911
923b
989
911
989
923b
913
923a
917
989
989
913
923a
991a
LA

FIG. 70

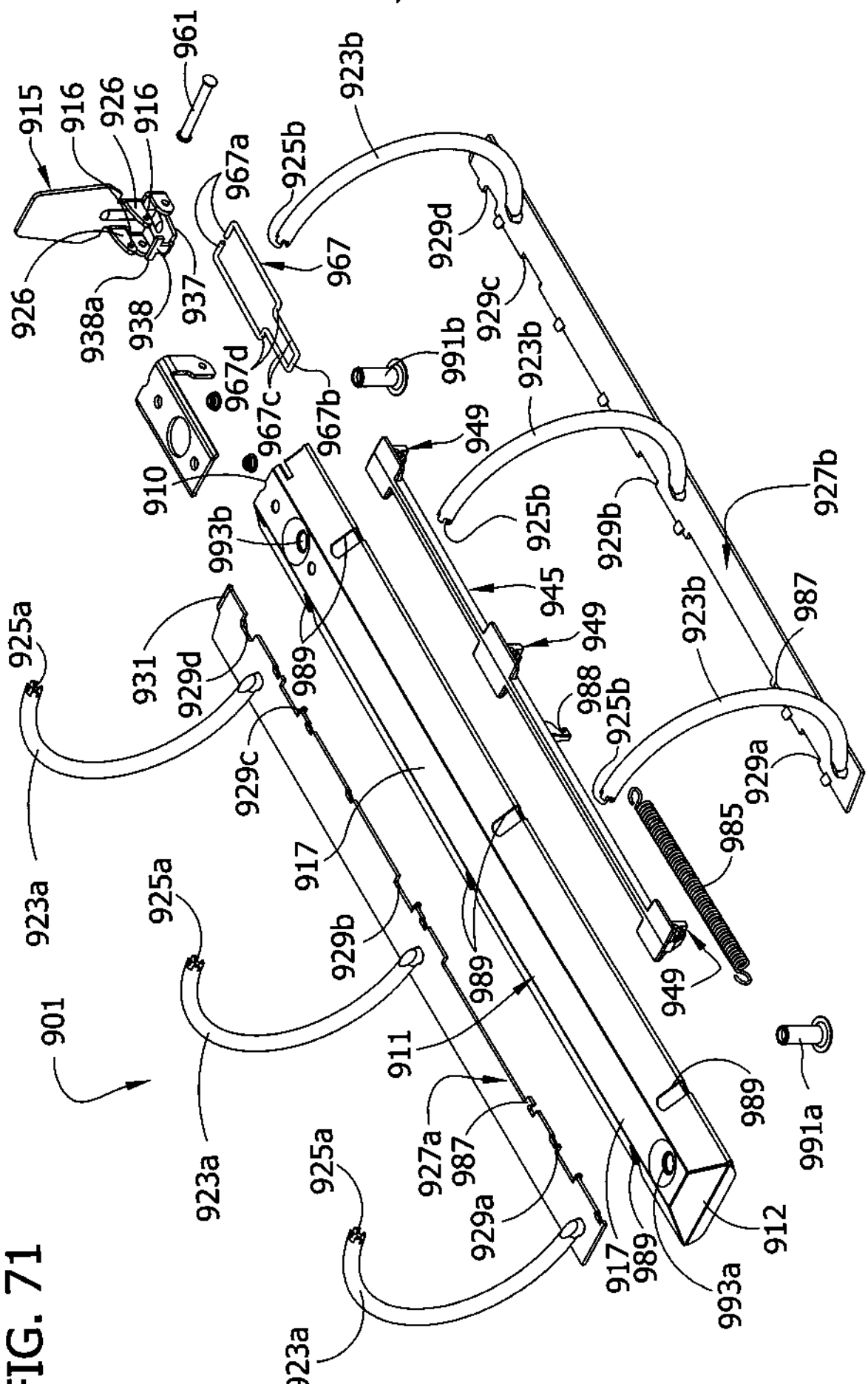
901
915
916
926
916
961
923b
925b
967a
967
929d
929c
926
938a
938
937
967d
967c
967b
991b
923b
949
910
993b
925b
929b
927b
945
949
923b
987
931
929d
989
988
925b
925a
929c
917
985
929a
923a
925a
929b
989
949
911
989
991a
927a
987
923a
925a
929a
917
989
993a
912
923a

FIG. 71

FIG. 72

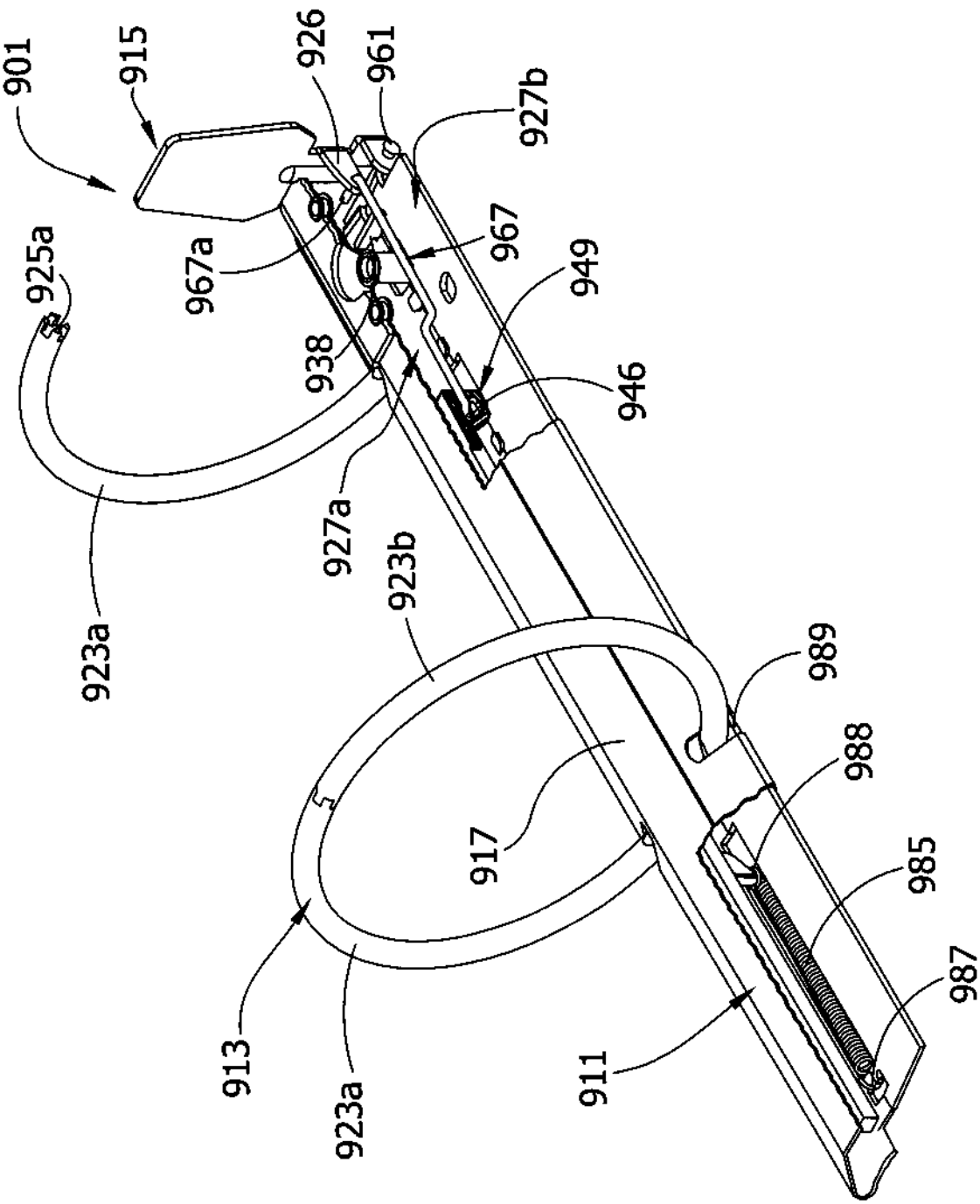
901
915
926
961
927b
925a
967a
967
949
938
946
927a
923b
923a
989
988
917
985
913
923a
911
987

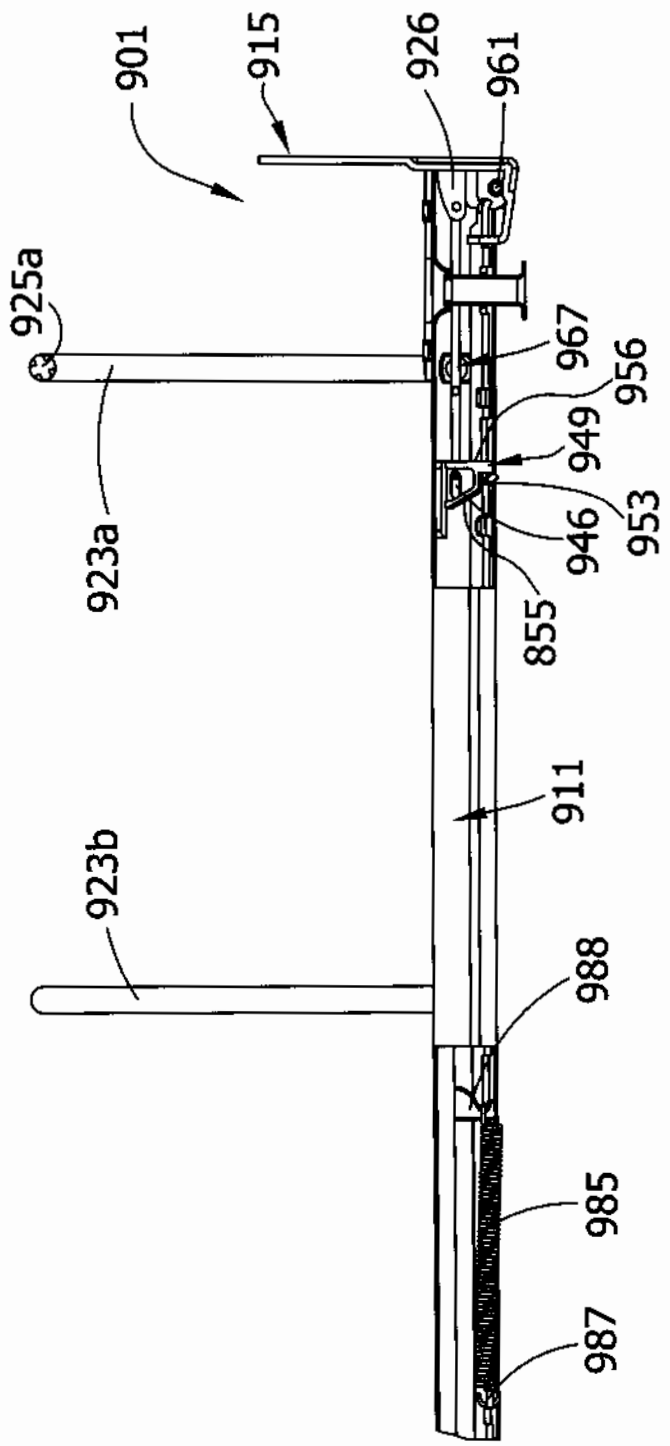
901
915
926
961
925a
967
956
949
923a
953
946
855
911
923b
988
985
987

FIG. 73

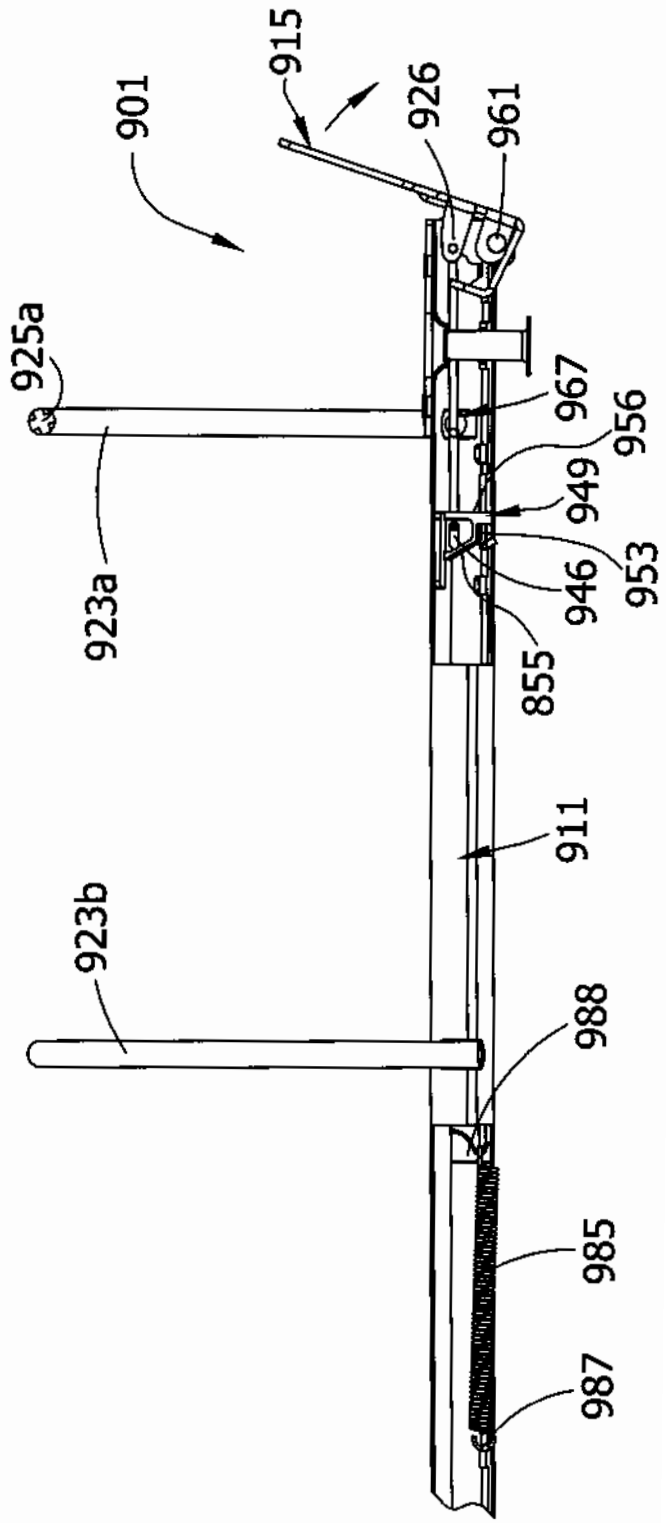
901
915
926
961
925a
967
956
949
953
946
923a
855
911
923b
988
985
987

FIG. 74

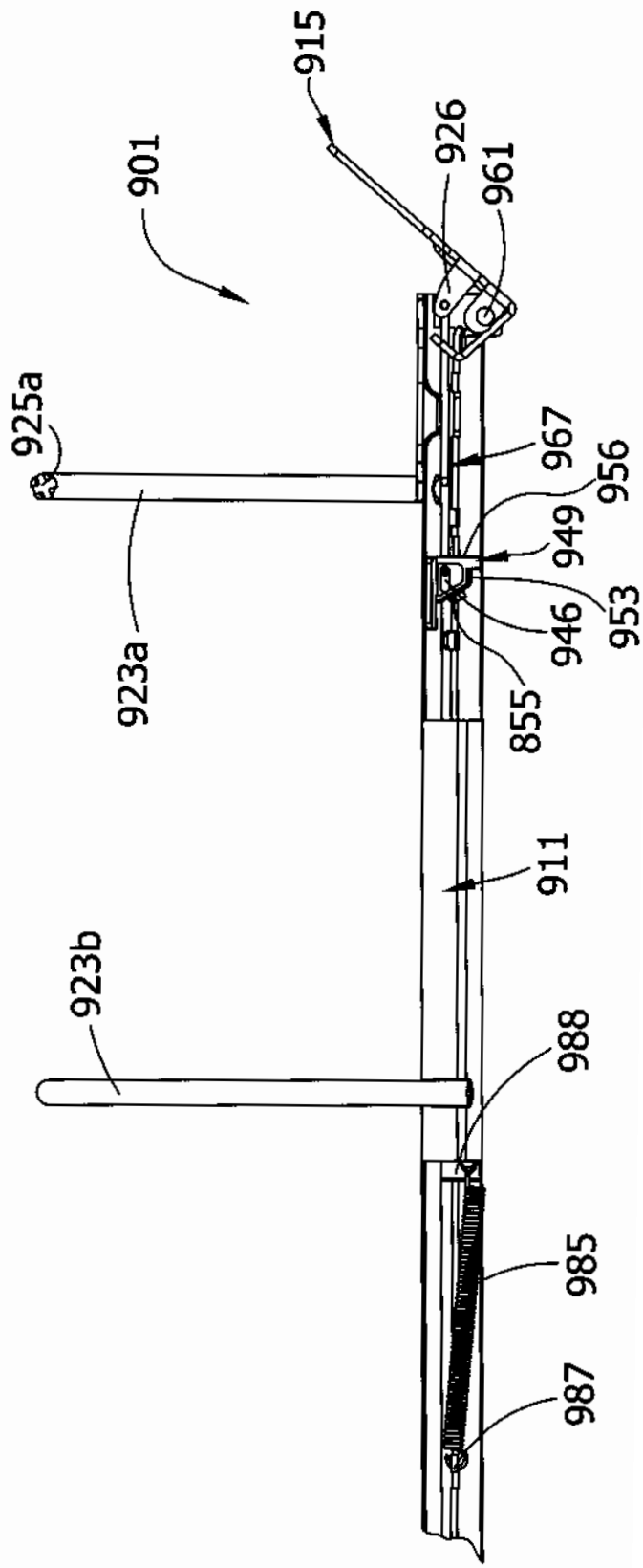
915
926
961
901
925a
967
956
949
953
946
855
923a
911
923b
988
985
987

FIG. 75

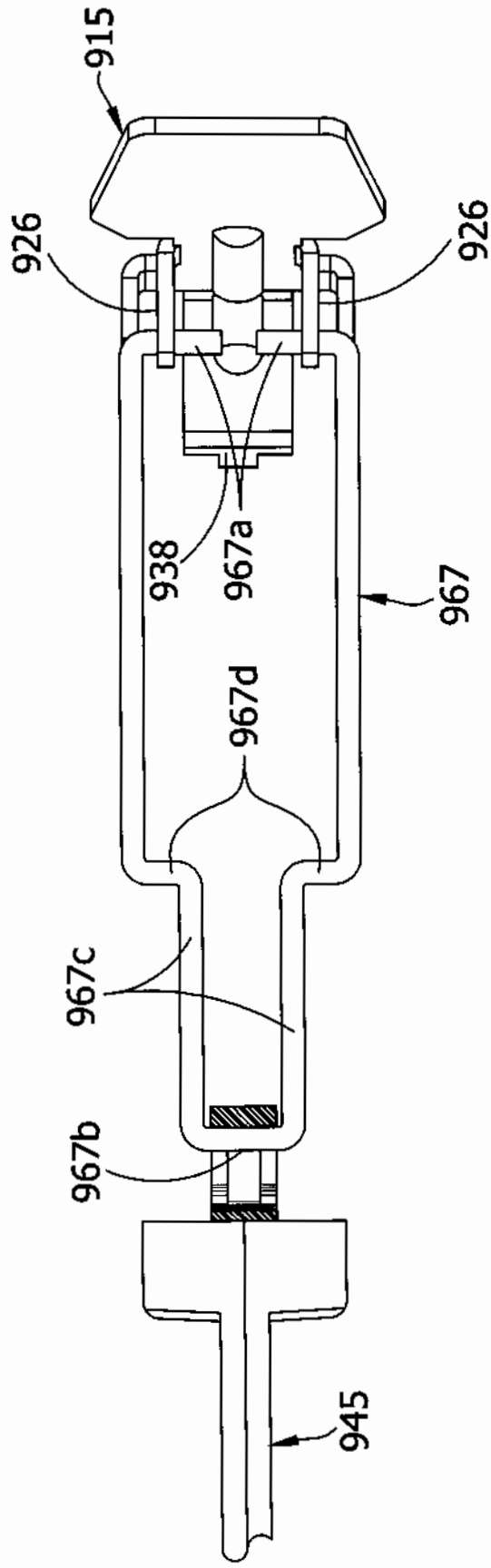

FIG. 76A

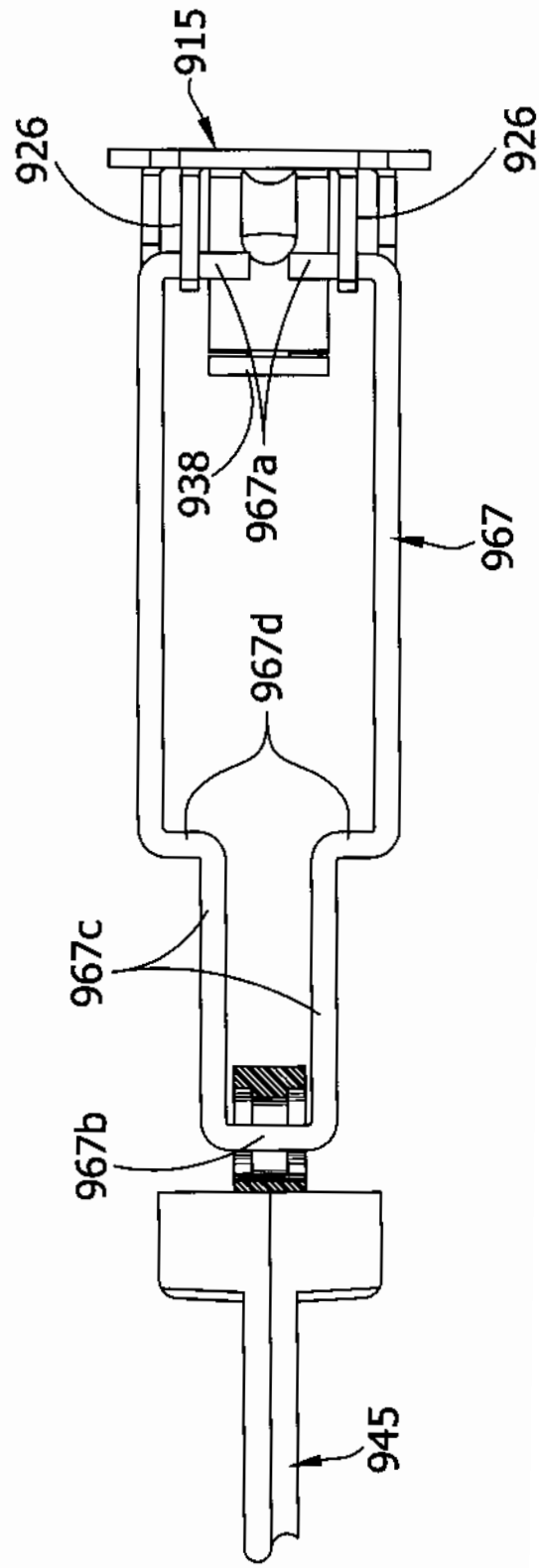

FIG. 76B

FIG. 77

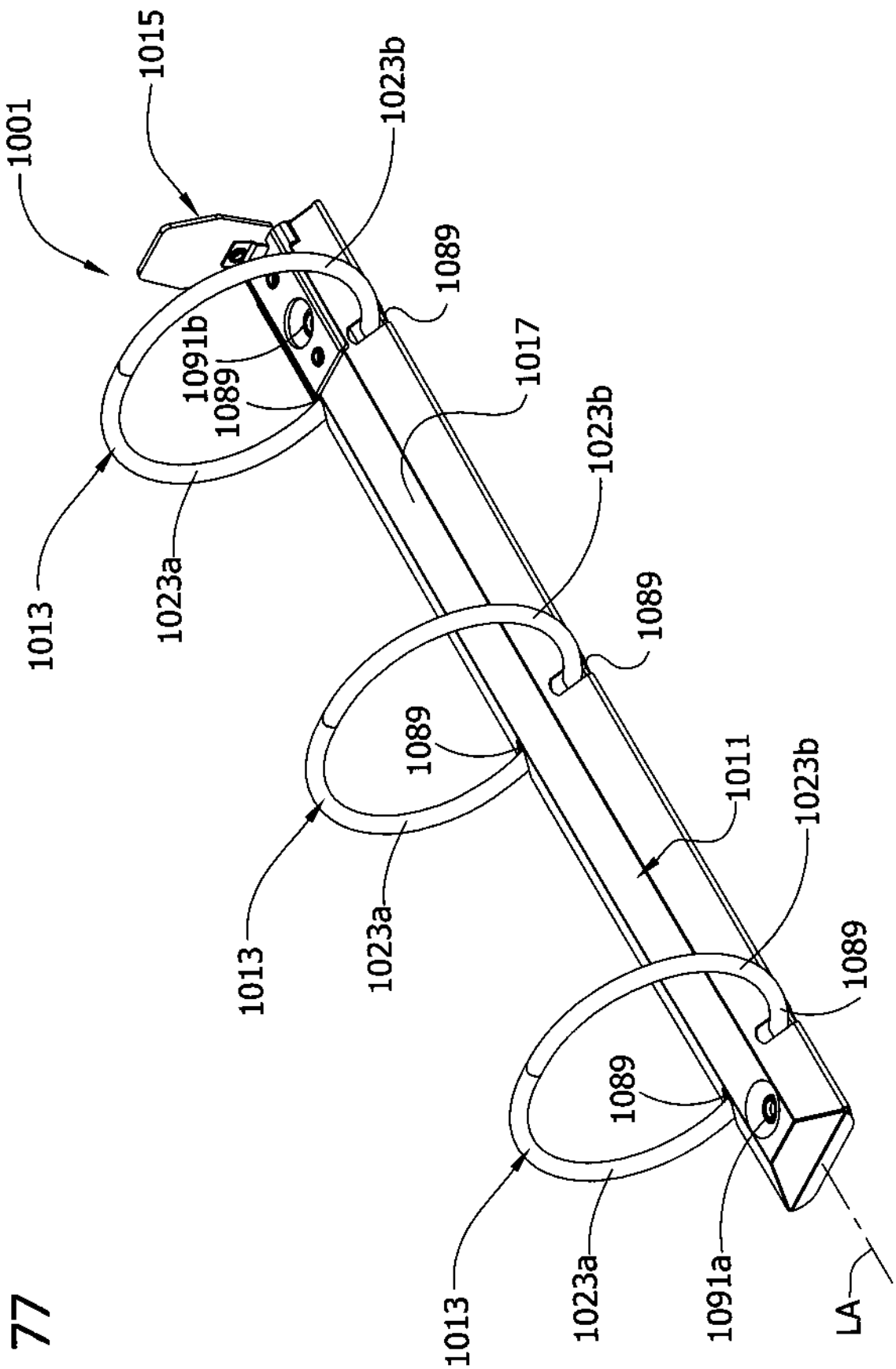
1001
1015
1023b
1089
1091b
1089
1017
1023b
1013
1023a
1089
1089
1011
1023b
1013
1023a
1089
1089
1013
1023a
1091a
LA

FIG. 78

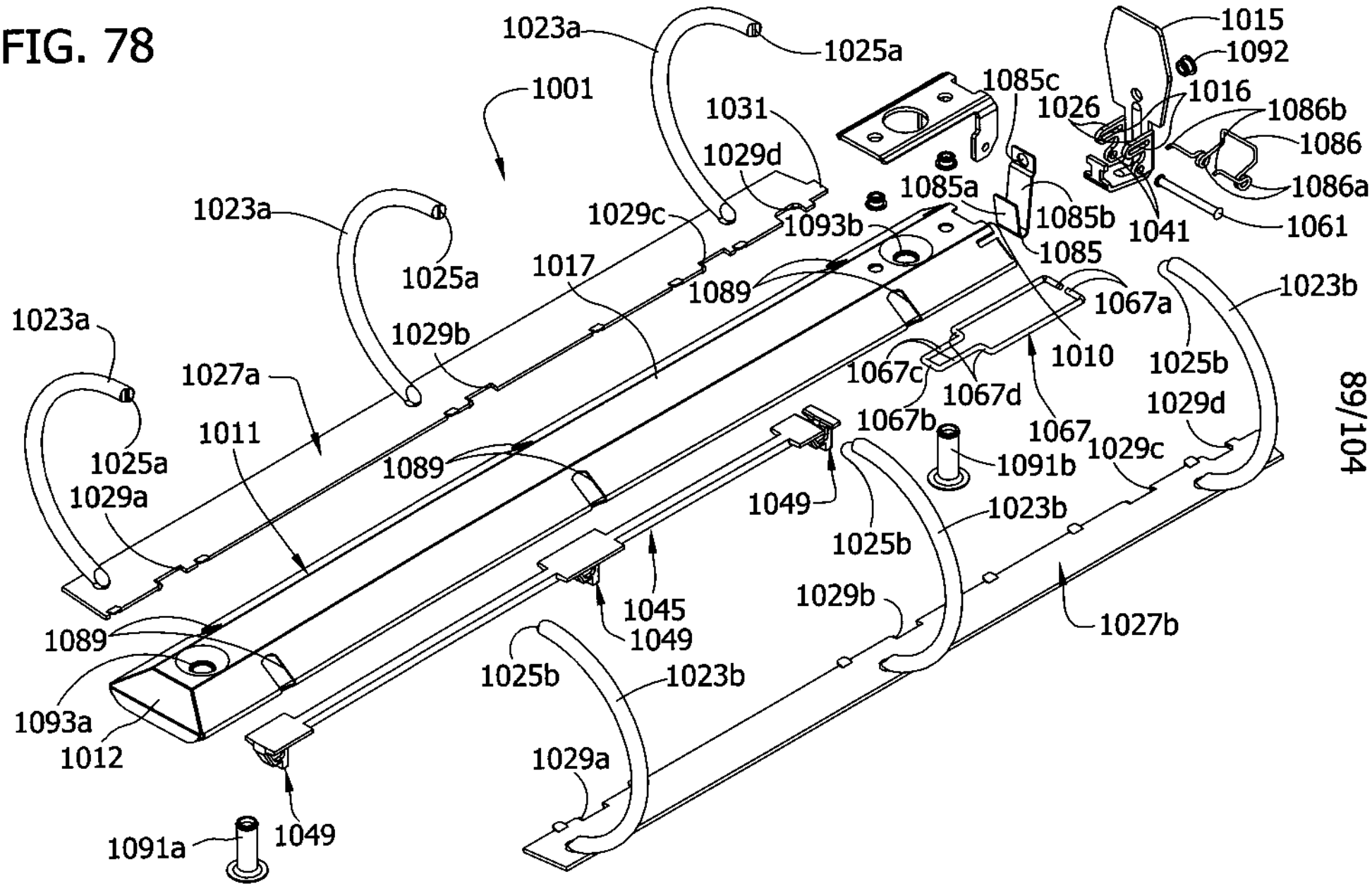
1023a
1025a
1001
1031
1029d
1085c
1026
1015
1092
1016
1086b
1086
1086a
1085a
1085b
1041
1061
1085
1093b
1029c
1017
1089
1067a
1023b
1010
1025b
1029d
1067c
1067d
1067b
1067
1091b
1029c
1049
1023b
1025b
1029b
1027b
1045
1049
1025b
1023b
1029a
1091a
1049
1093a
1012
1089
1011
1027a
1029b
1023a
1025a
1029a
1023a
1025a

FIG. 79

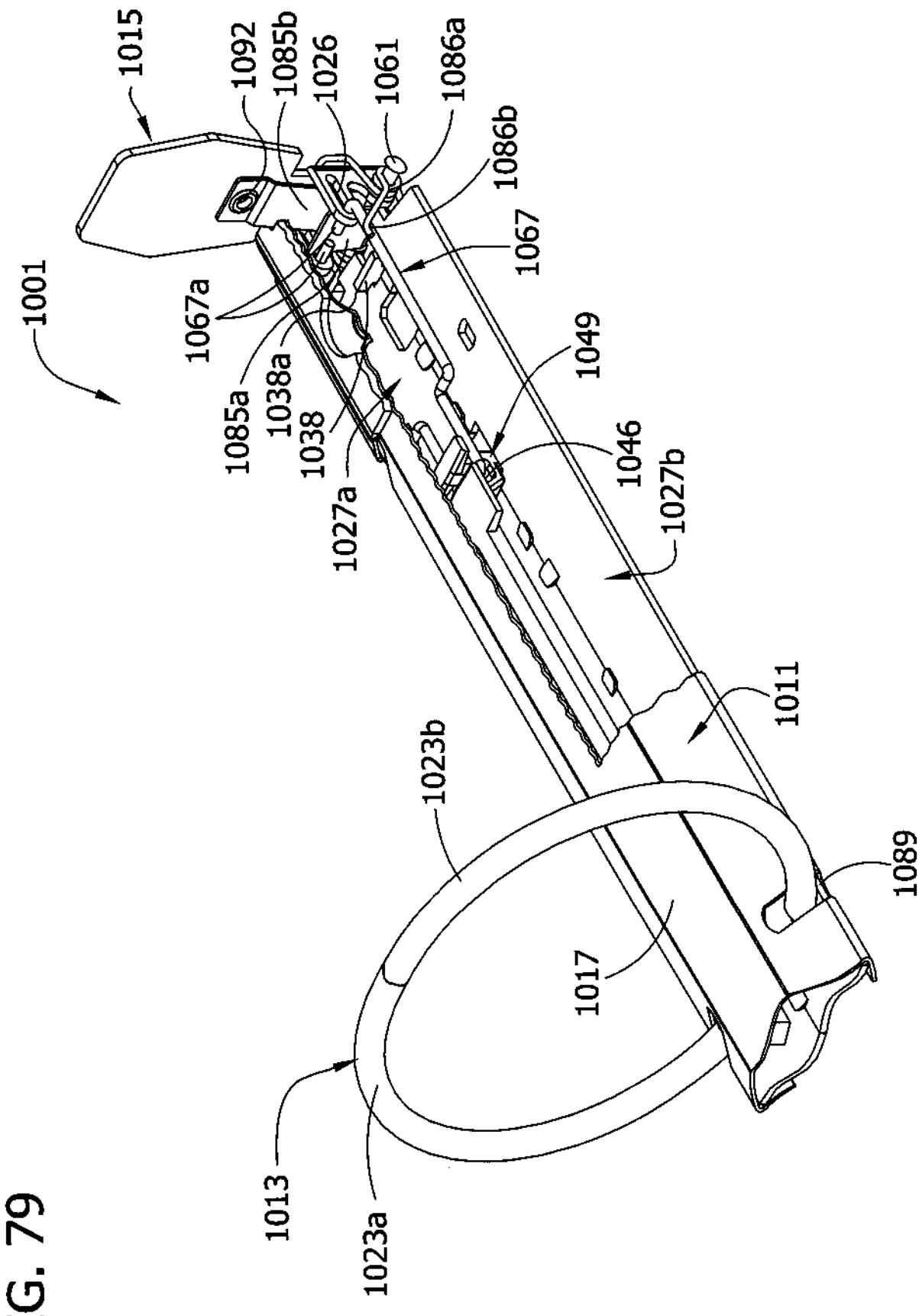
1001
1015
1092
1085b
1026
1061
1086a
1086b
1067
1067a
1085a
1038a
1038
1027a
1049
1046
1027b
1011
1023b
1089
1017
1013
1023a

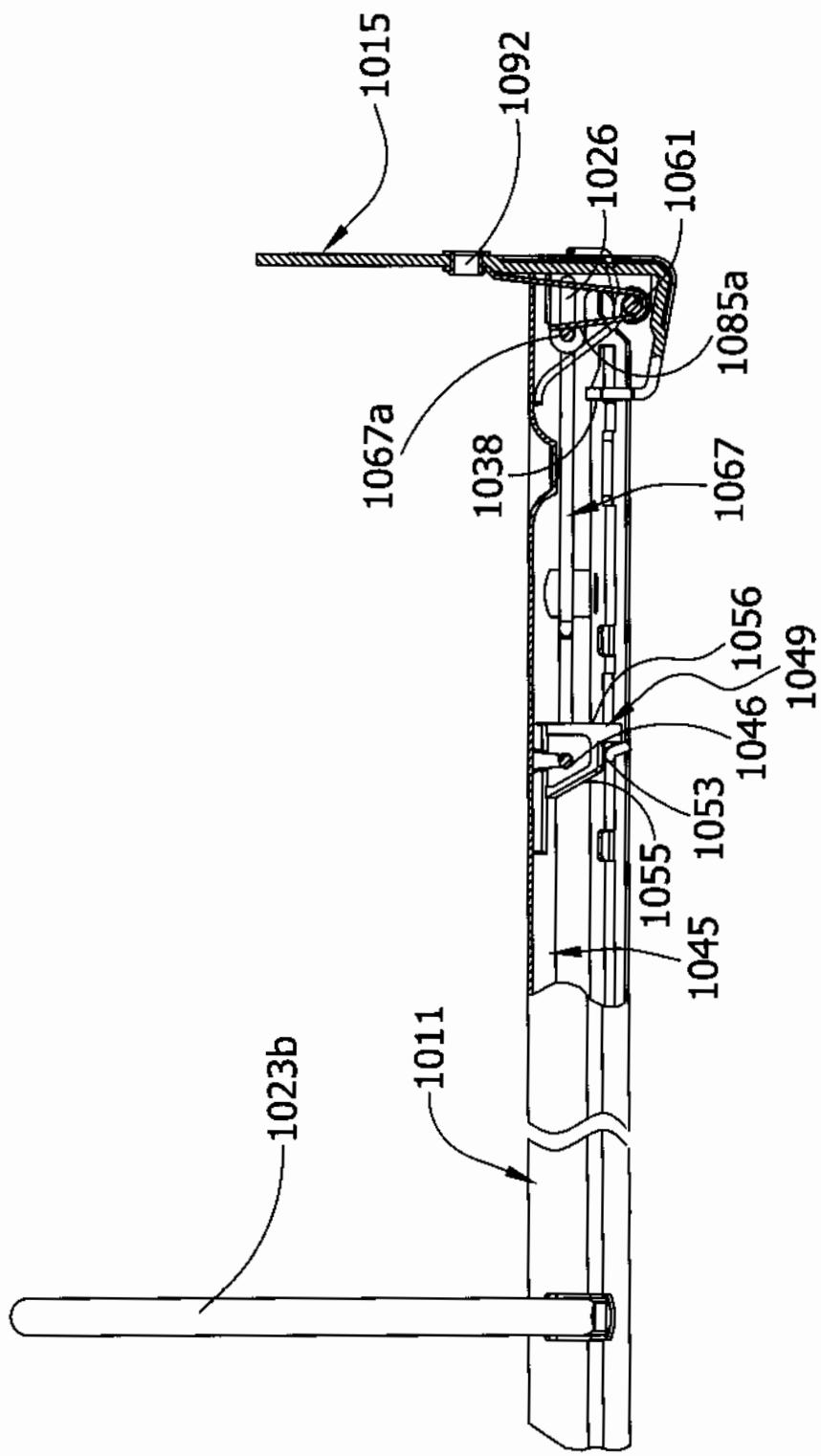
1015
1092
1026
1061
1085a
1067a
1038
1067
1056
1049
1046
1053
1055
1045
1011
1023b

FIG. 80

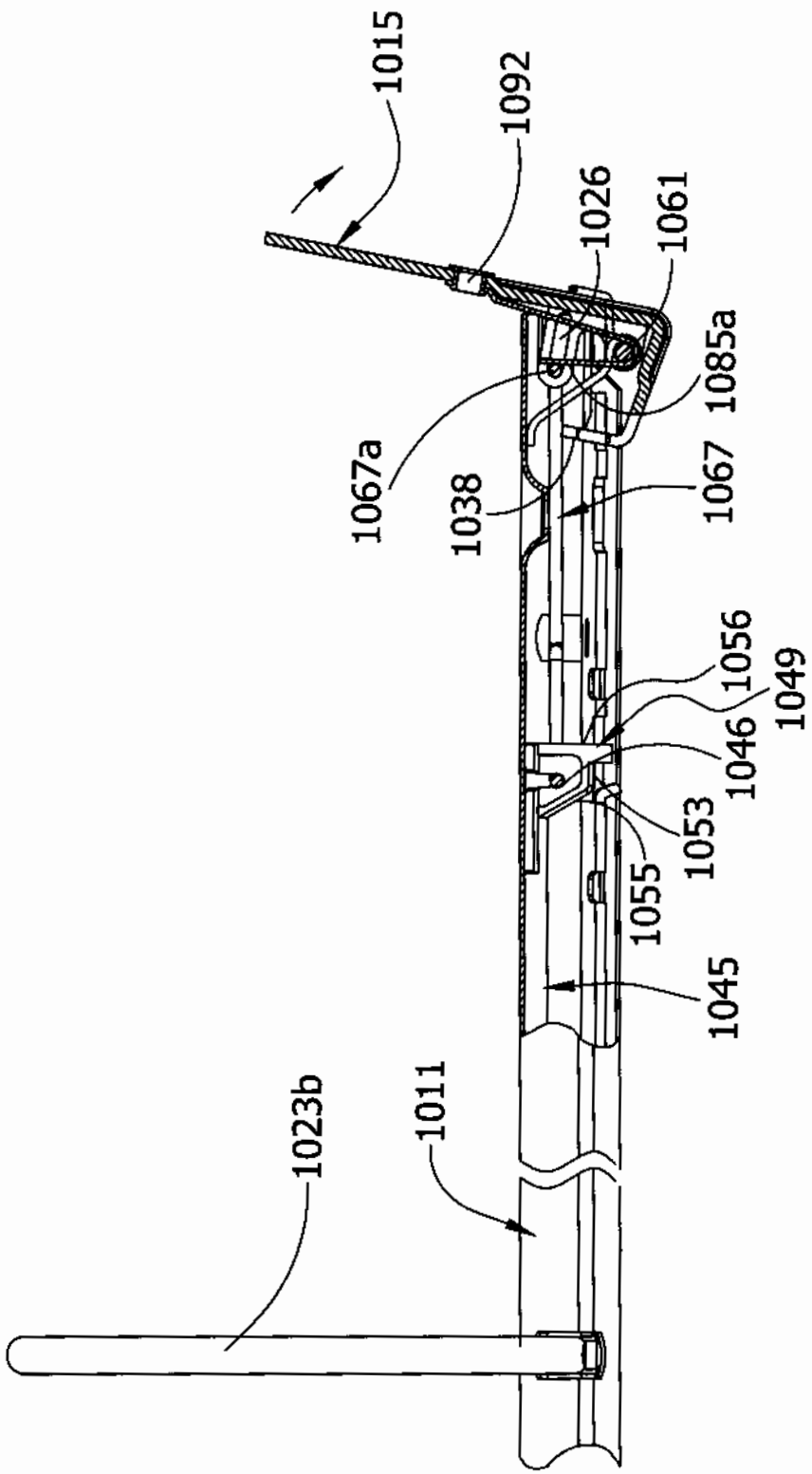
1015
1092
1026
1061
1085a
1067a
1038
1067
1056
1049
1046
1053
1055
1045
1011
1023b

FIG. 81

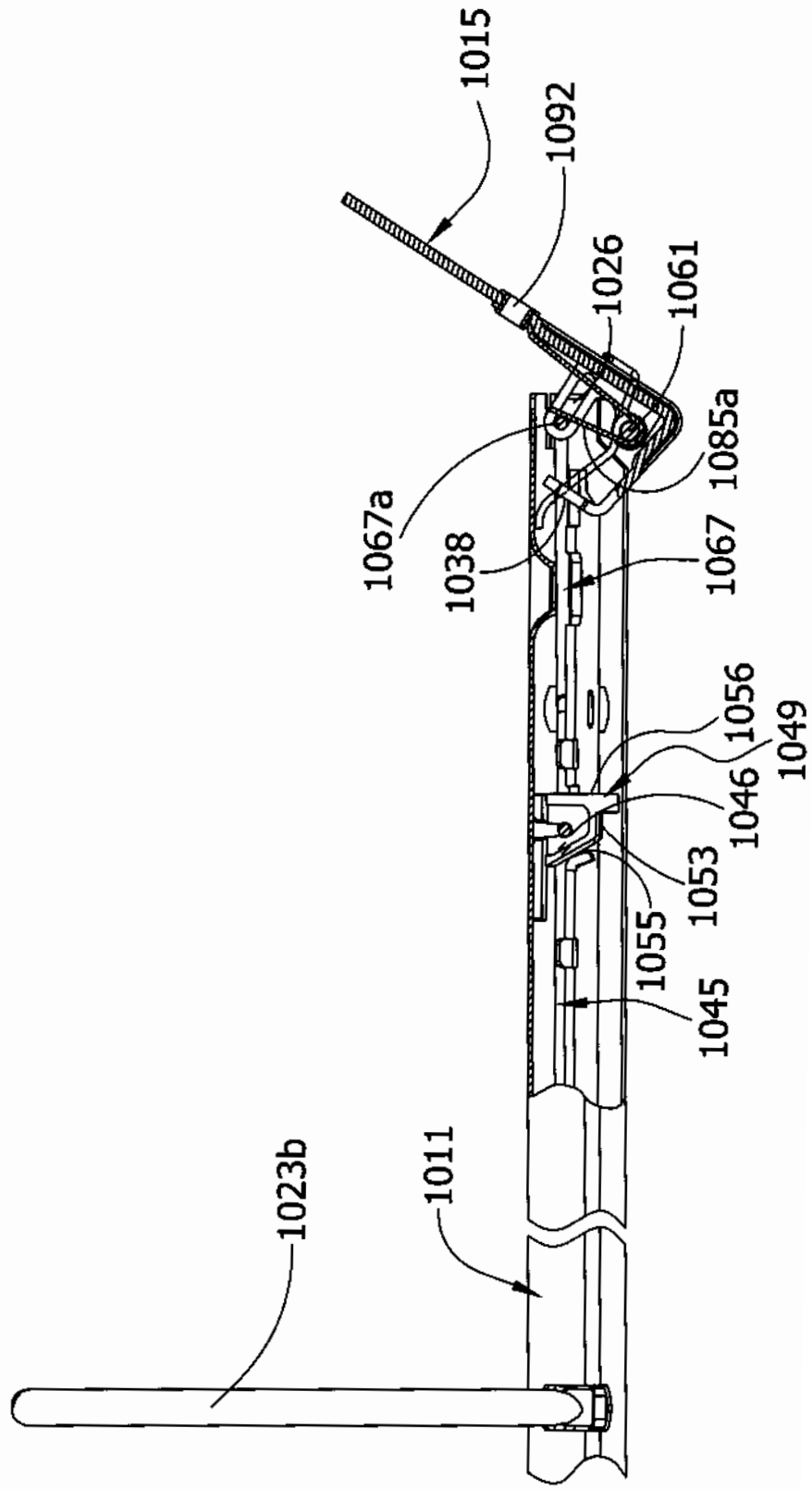
1015
1092
1026
1061
1085a
1067a
1038
1067
1056
1049
1046
1053
1055
1045
1011
1023b

FIG. 82

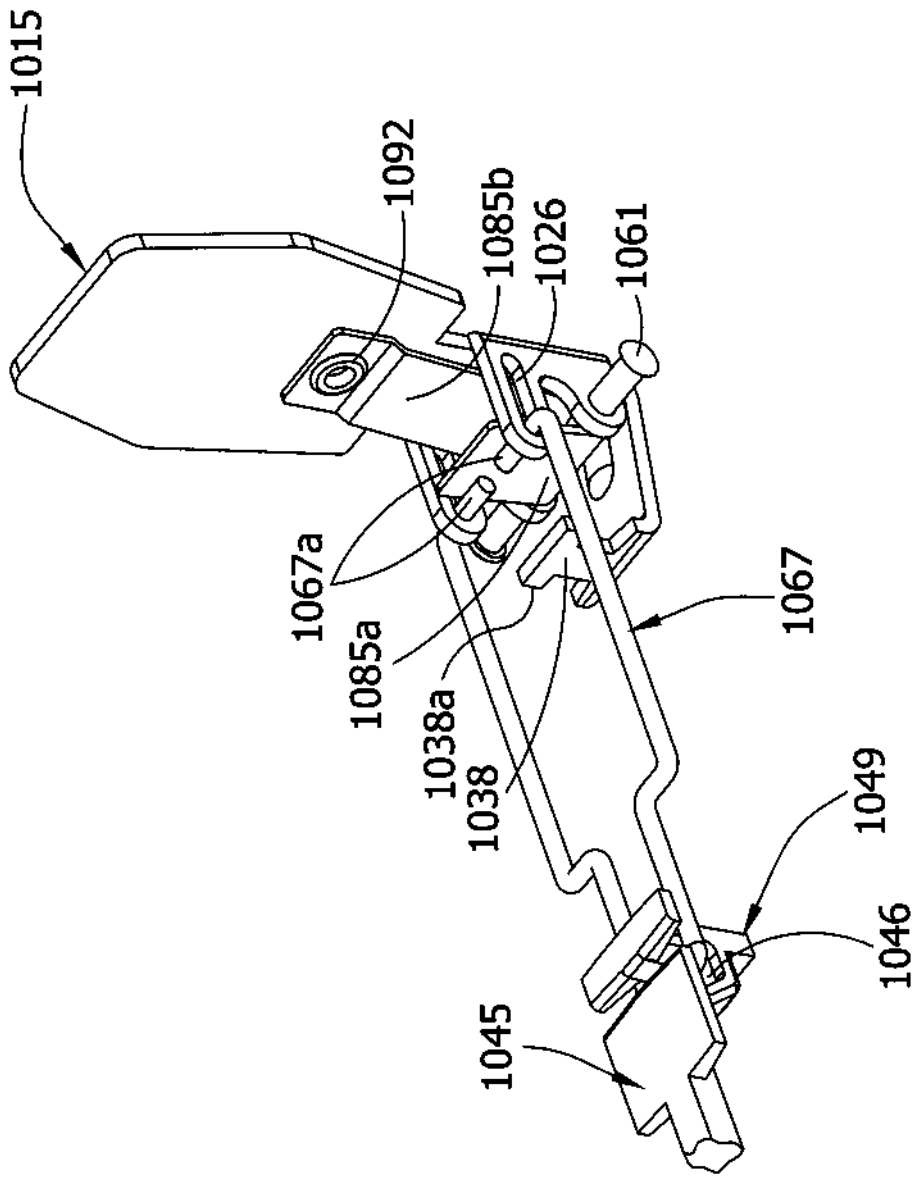
1015
1092
1085b
1026
1061
1067a
1085a
1038a
1038
1067
1049
1046
1045

FIG. 83A

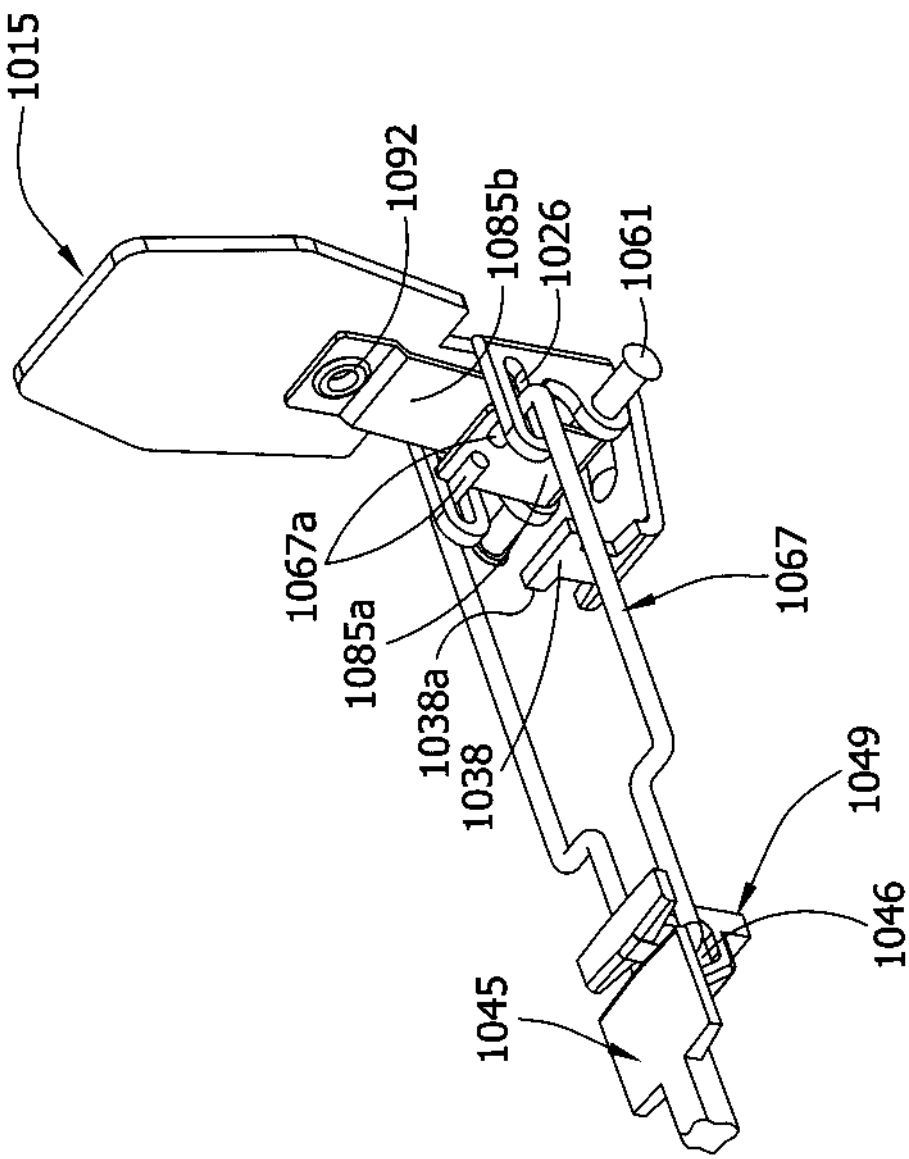
1015
1092
1085b
1026
1061
1067a
1085a
1038a
1038
1067
1049
1046
1045

FIG. 83B

FIG. 84

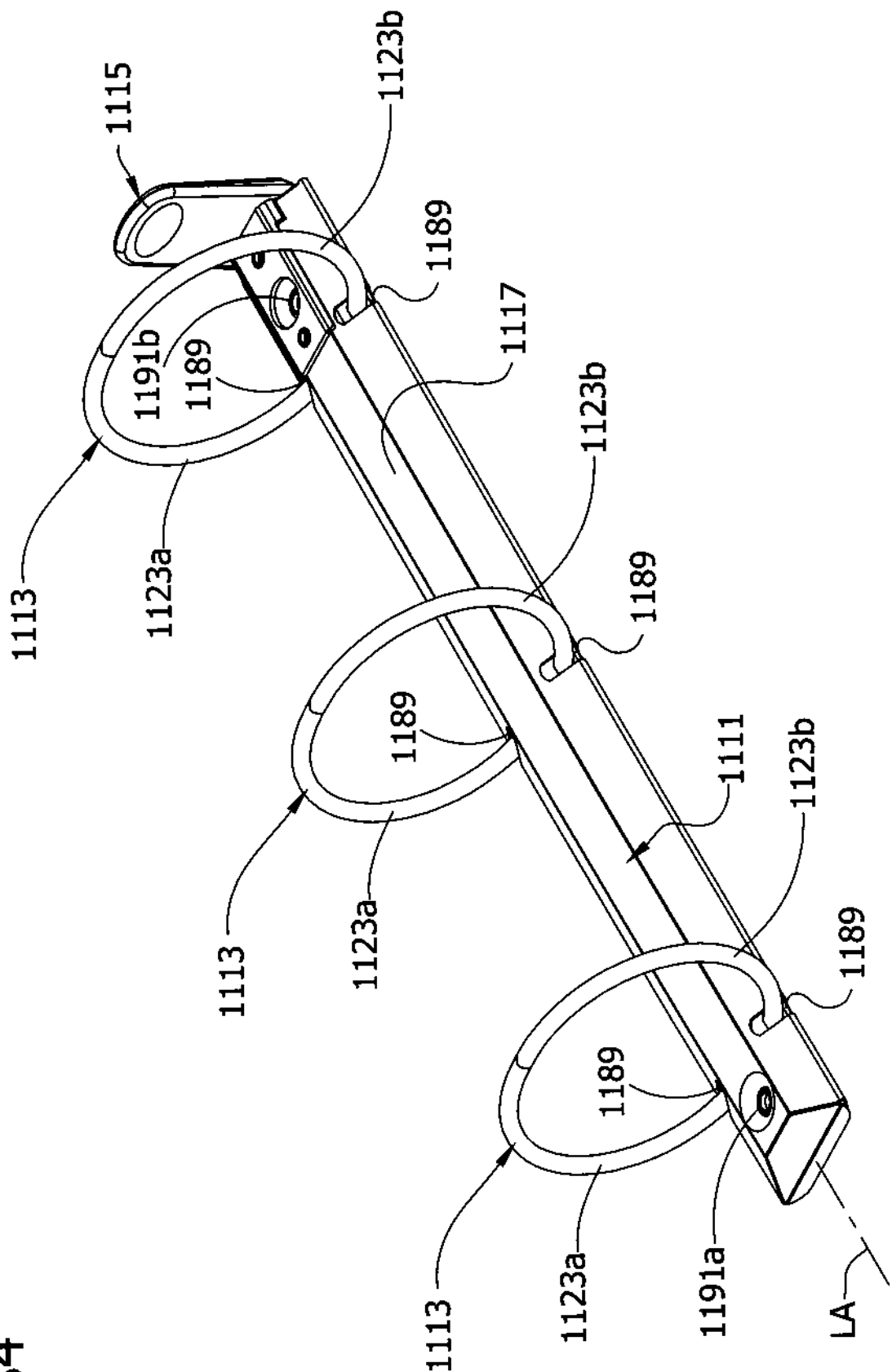
1115
1123b
1189
1191b
1189
1117
1123b
1113
1123a
1189
1189
1111
1123b
1113
1123a
1189
1189
1113
1123a
1191a
LA

FIG. 85

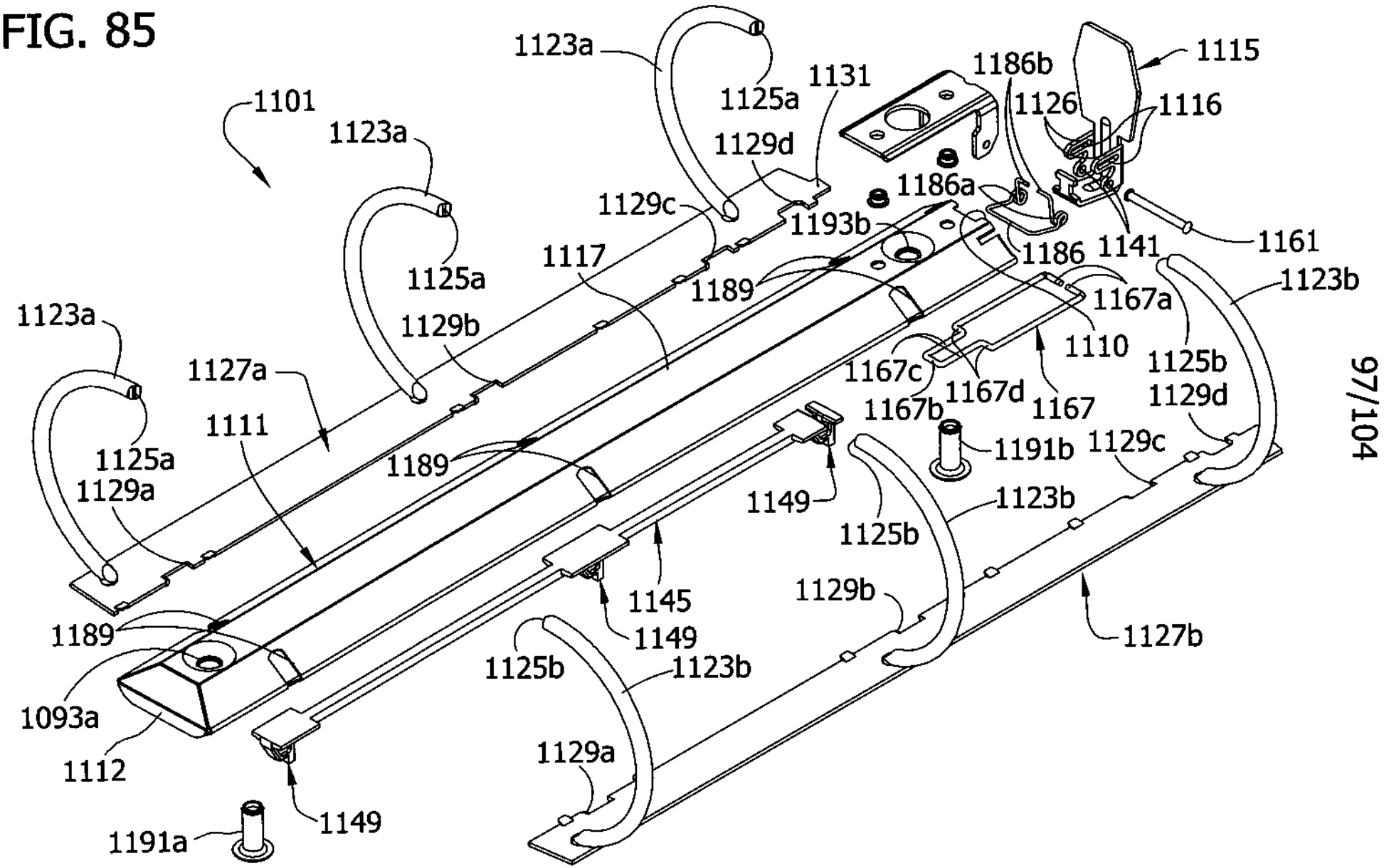
1101
1123a
1125a
1129d
1131
1186b
1126
1115
1116
1186a
1129c
1193b
1117
1189
1186
1141
1161
1123b
1167a
1110
1125b
1129d
1167c
1167d
1167
1167b
1191b
1129c
1123b
1149
1125b
1129b
1127b
1145
1149
1125b
1123b
1129a
1127a
1111
1125a
1129a
1189
1093a
1112
1149
1191a

FIG. 86

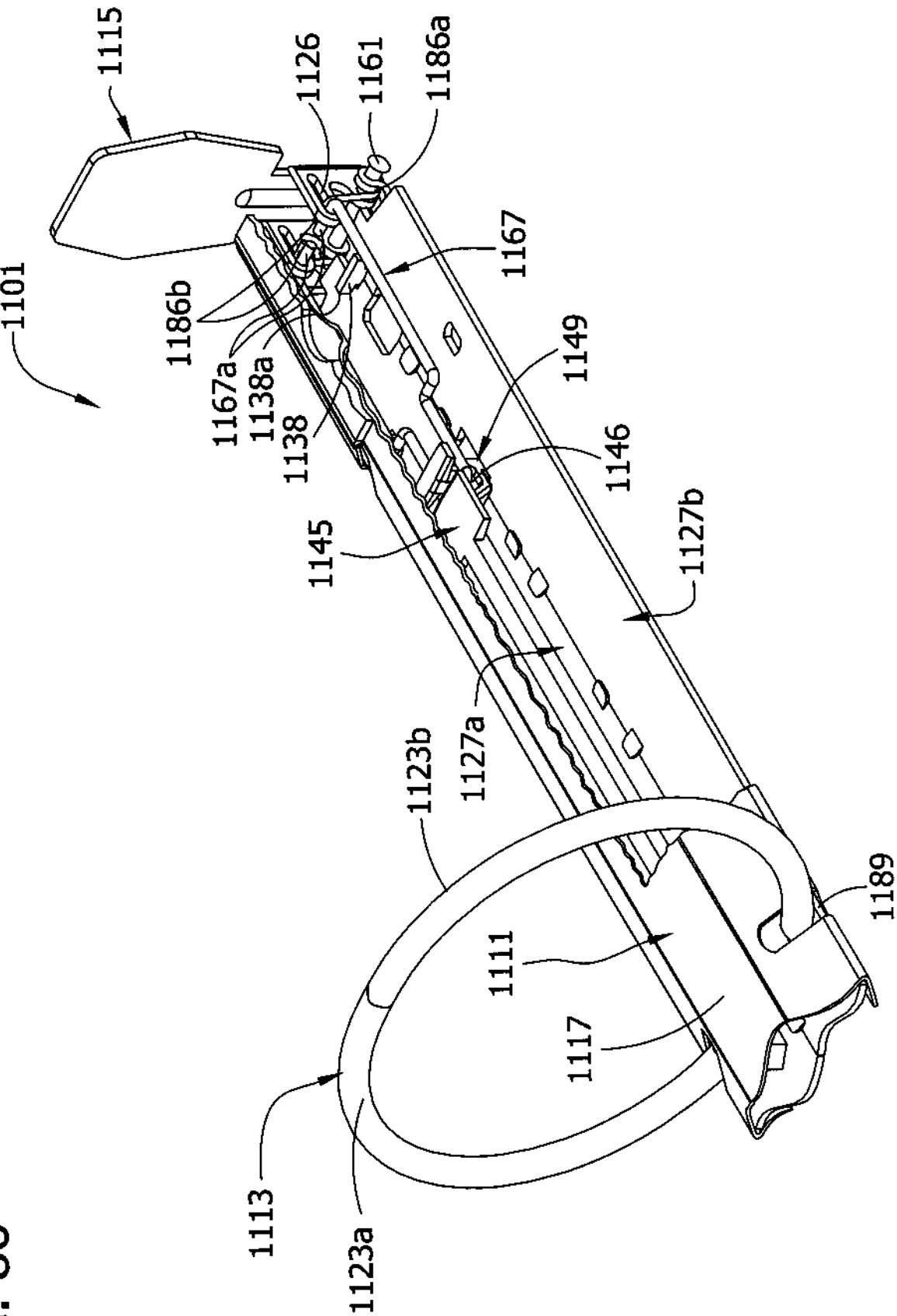
1115
1126
1161
1186a
1101
1167
1186b
1149
1167a
1138a
1138
1146
1145
1127b
1123b
1127a
1189
1111
1117
1113
1123a

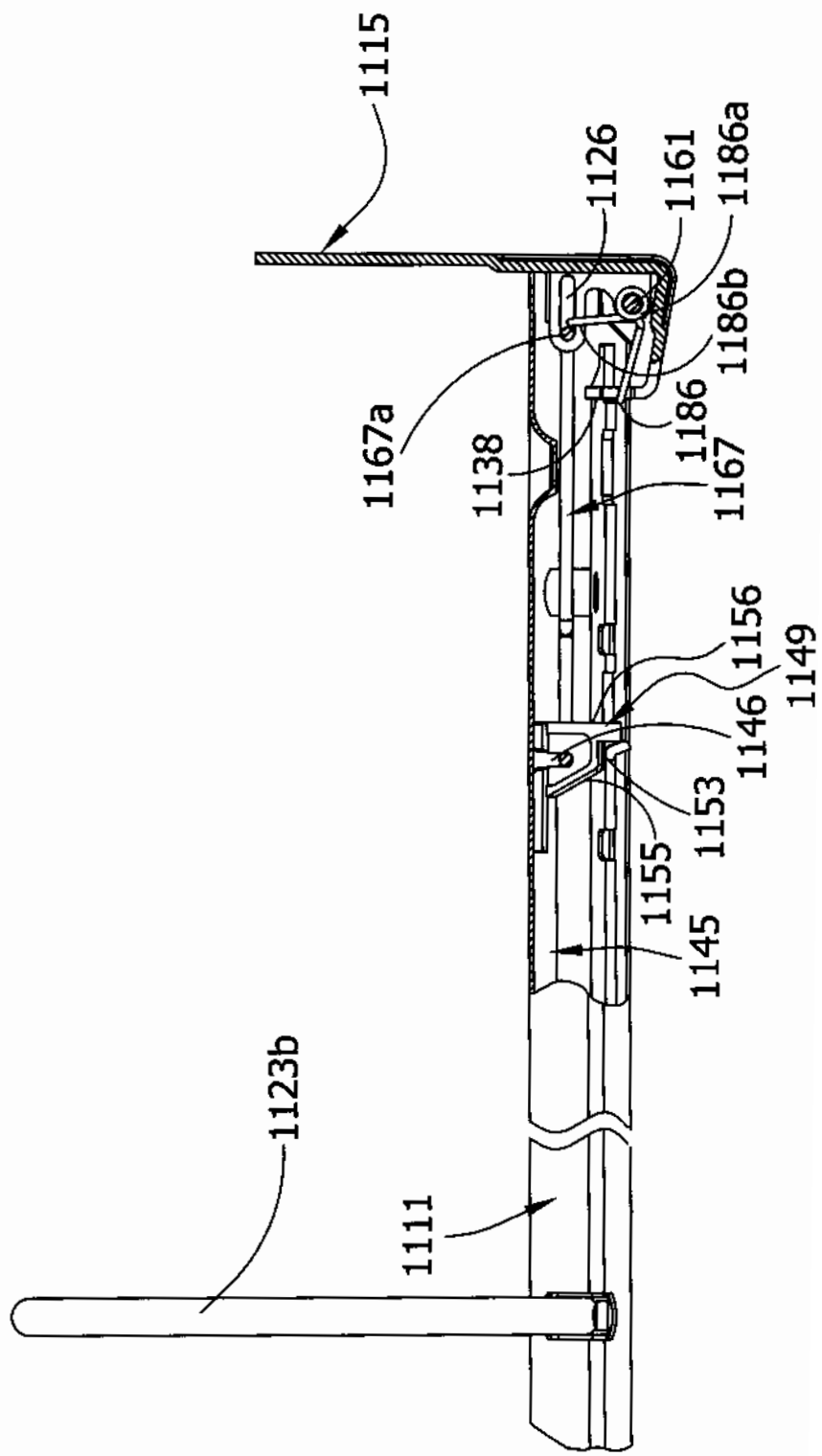
1115
1126
1161
1186a
1186b
1167a
1138
1186
1167
1156
1149
1146
1153
1155
1145
1123b
1111

FIG. 87

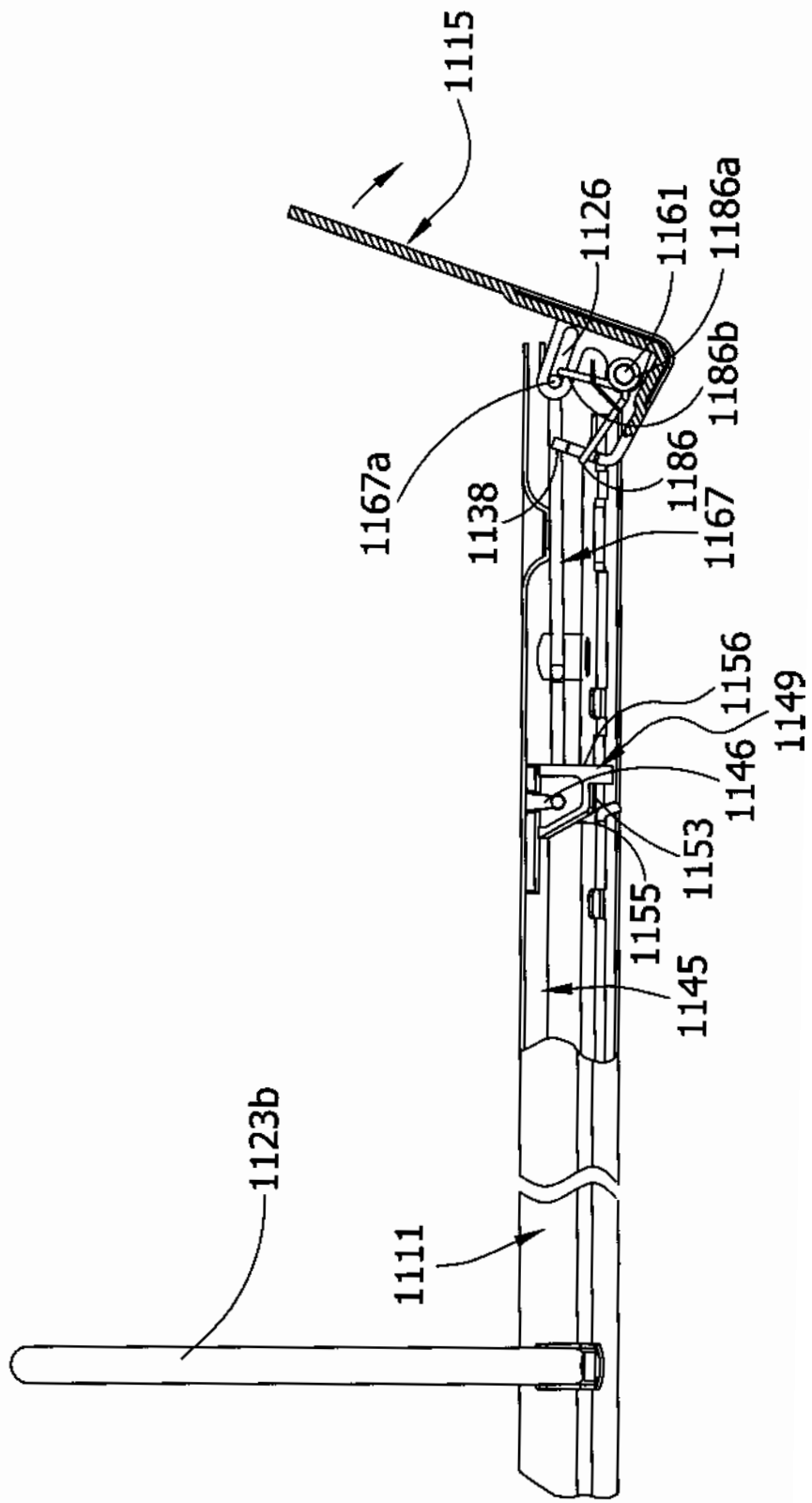
1115
1126
1161
1186a
1186b
1167a
1138
1186
1167
1156
1149
1146
1153
1155
1145
1123b
1111

FIG. 88

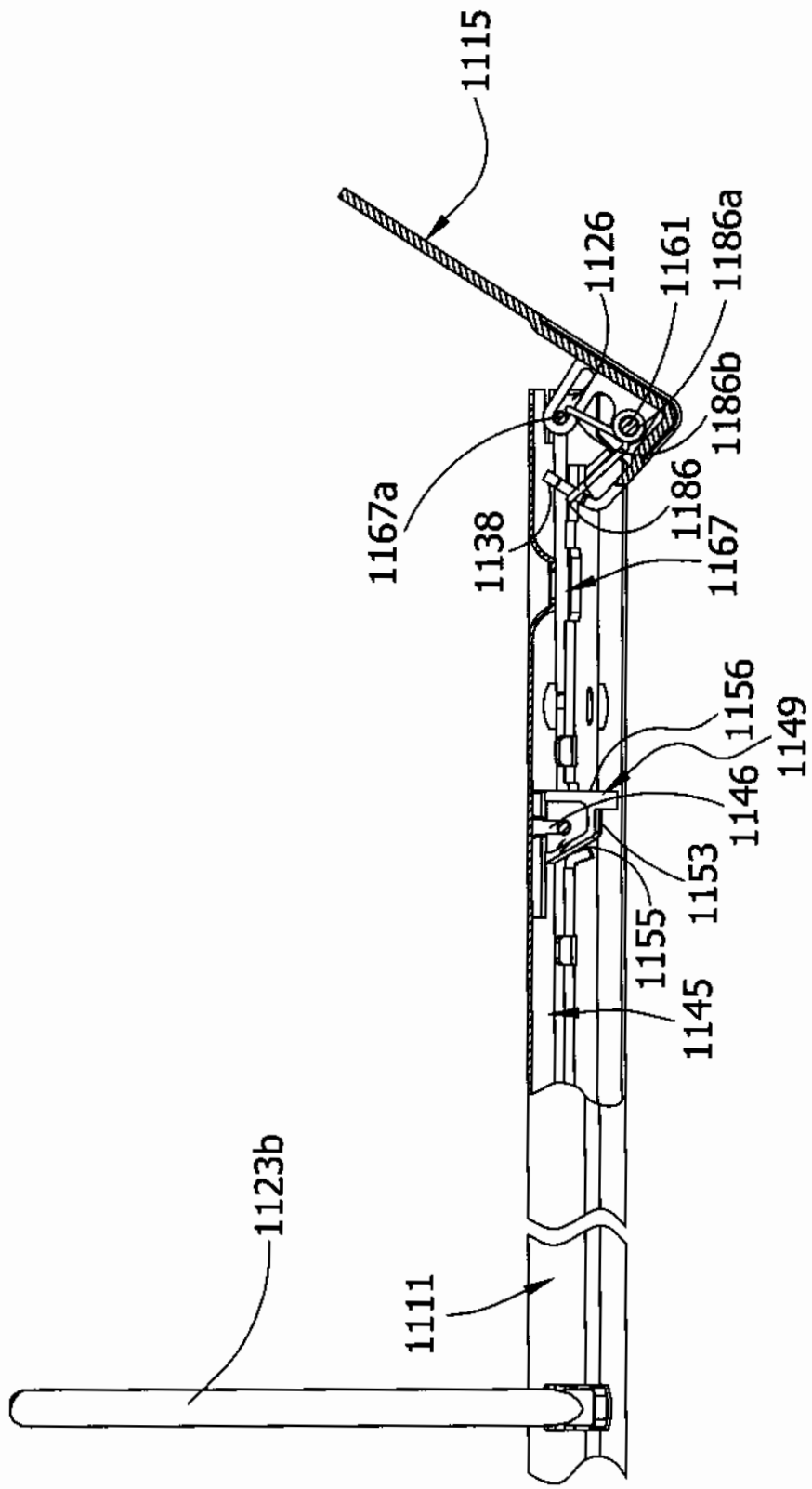
1115
1126
1161
1186a
1186b
1167a
1138
1186
1167
1156
1149
1146
1153
1155
1145
1123b
1111

FIG. 89

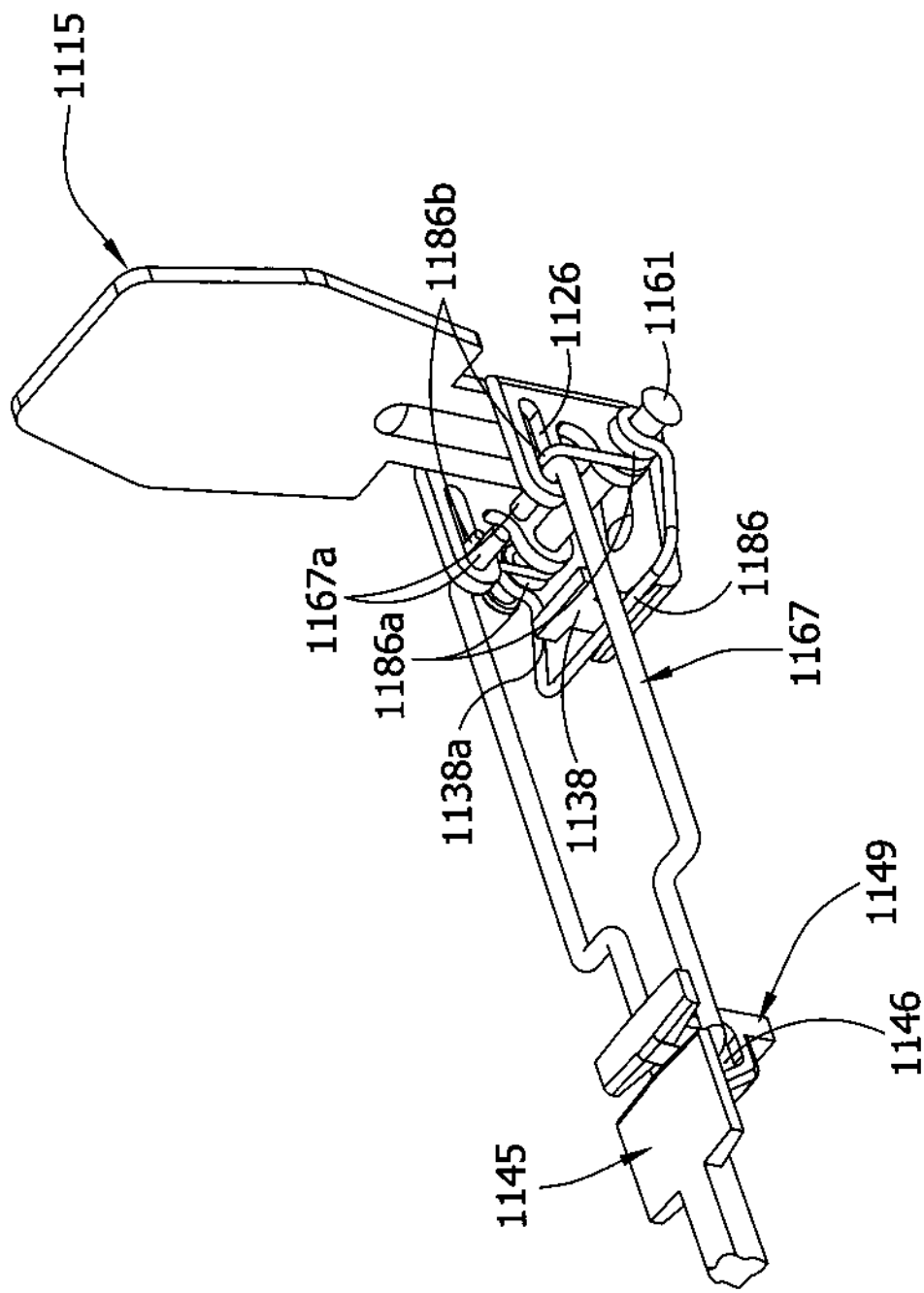
1115
1186b
1126
1161
1167a
1186a
1186
1167
1138a
1138
1149
1146
1145

FIG. 90A

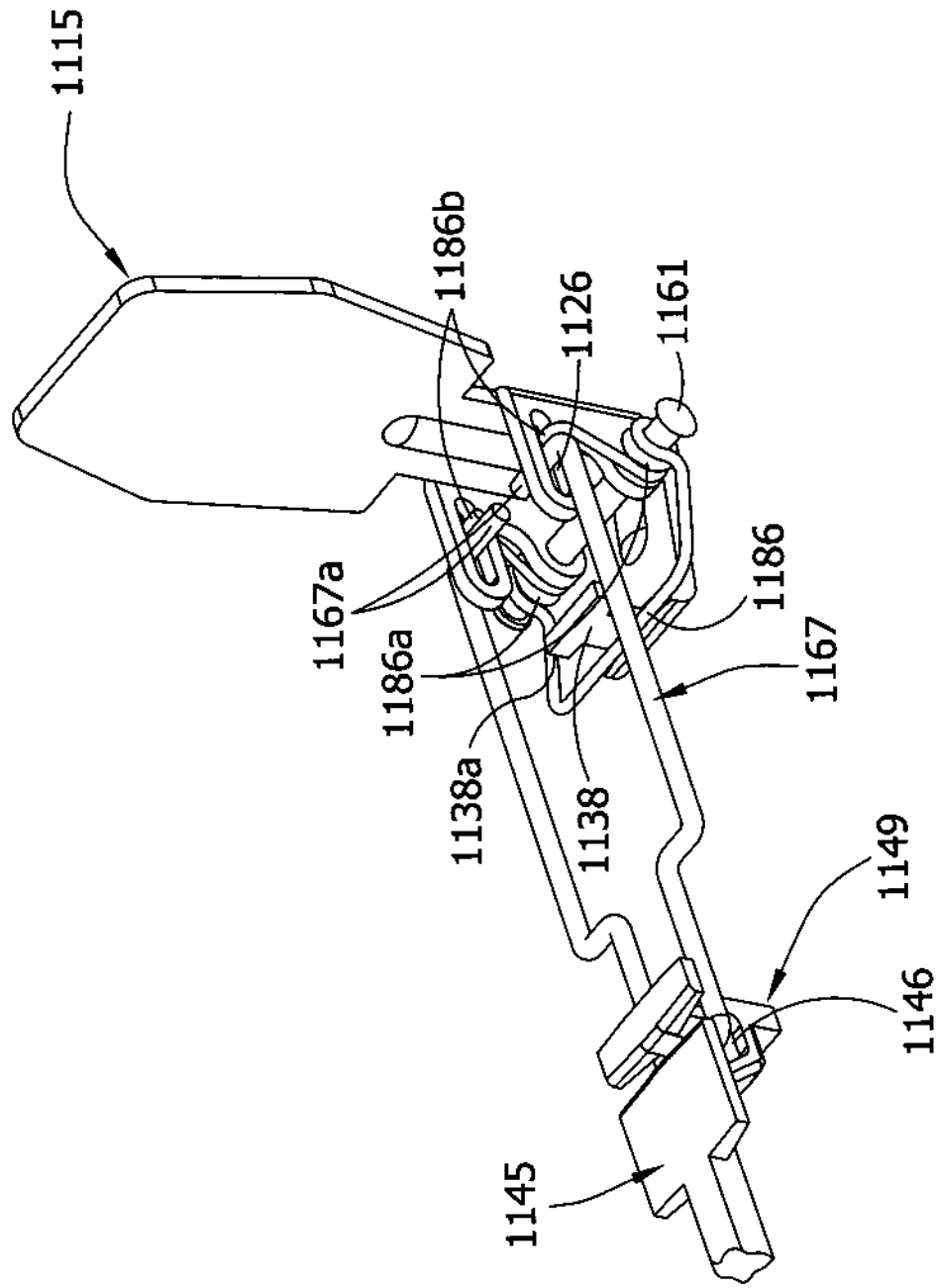
1115
1186b
1126
1161
1167a
1186a
1186
1167
1138a
1138
1149
1146
1145

FIG. 90B

FIG. 91

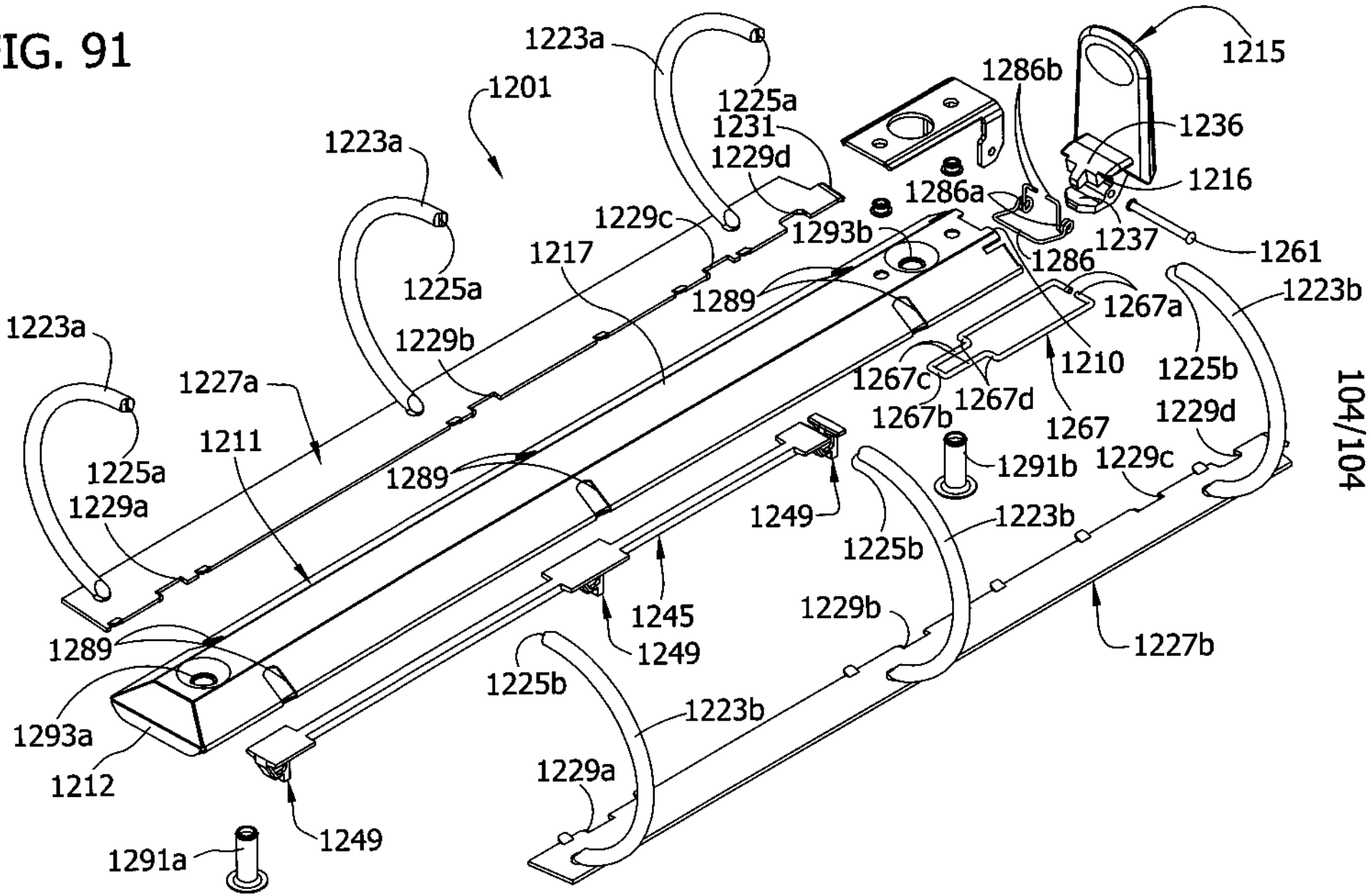
1223a
1201
1225a
1231
1229d
1223a
1215
1286b
1236
1216
1286a
1237
1261
1229c
1293b
1217
1225a
1289
1286
1267a
1223b
1223a
1229b
1227a
1267c
1267d
1210
1225b
1267b
1267
1229d
1211
1225a
1289
1291b
1229c
1229a
1249
1223b
1225b
1245
1229b
1289
1249
1227b
1225b
1223b
1293a
1212
1229a
1249
1291a
104/104