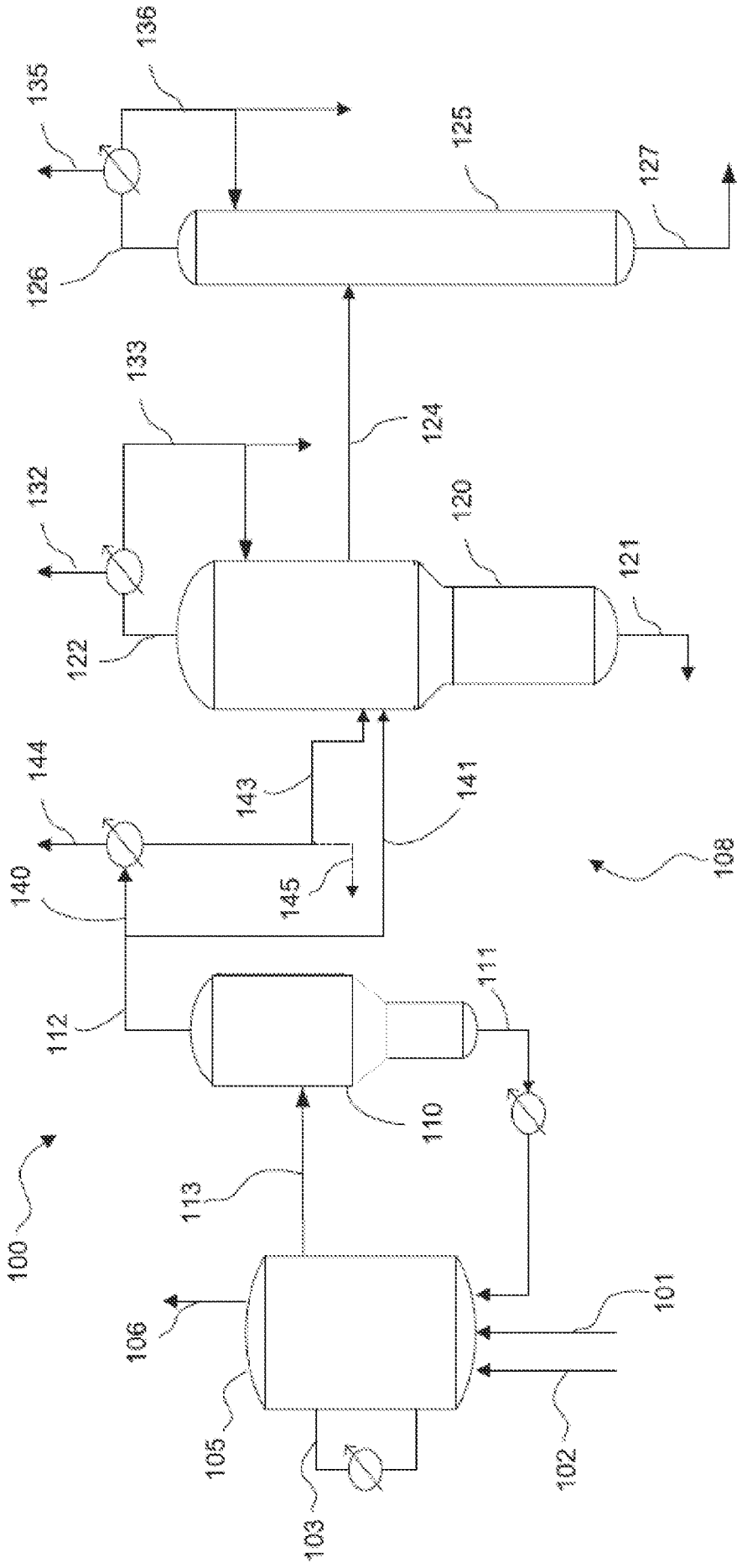
100
101
102
103
105
106
108
110
111
112
113
120
121
122
124
125
126
127
132
133
135
136
140
141
143
144
145

FIG. 1

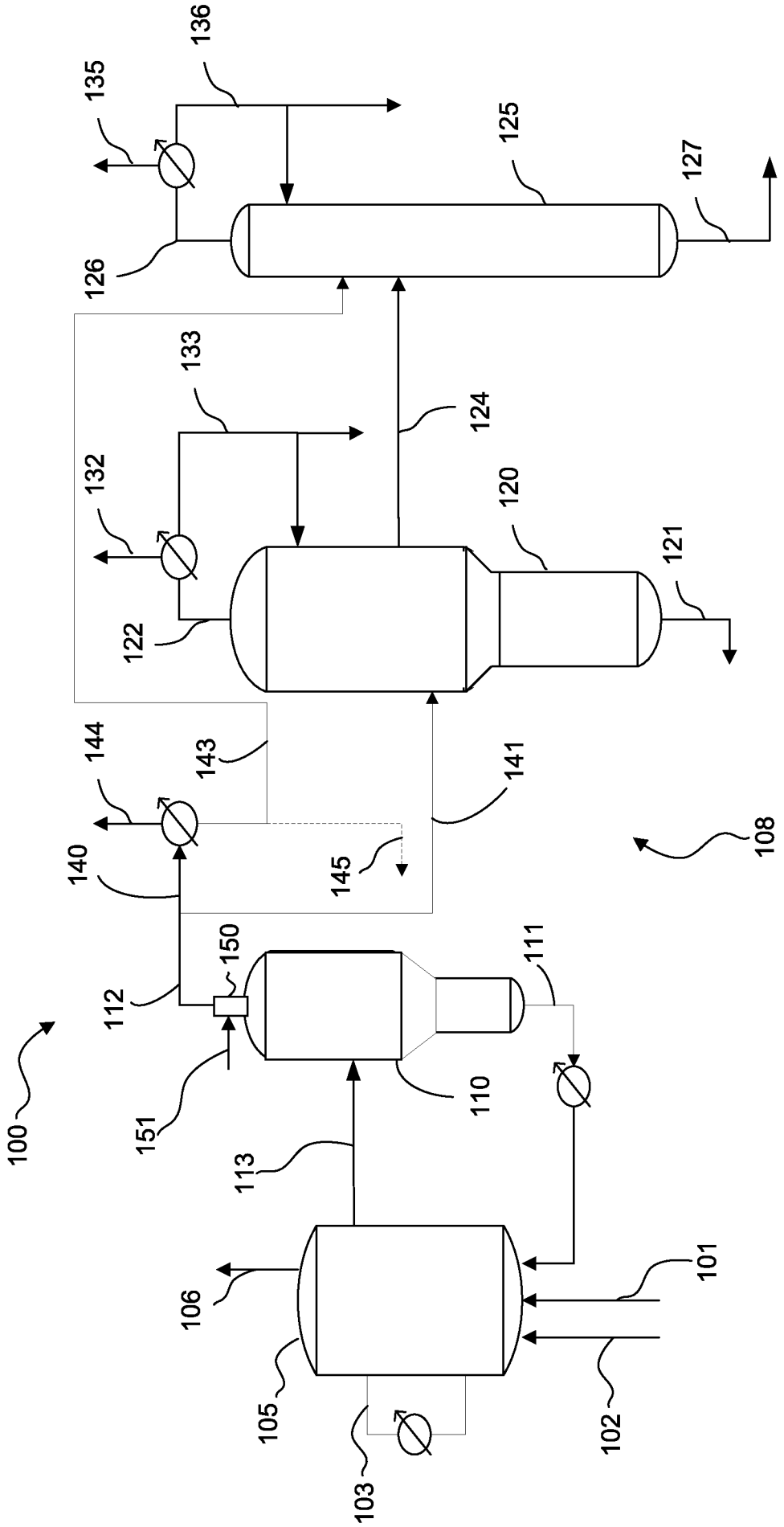
100
101
102
103
105
106
108
110
111
112
113
120
121
122
124
125
126
127
132
133
135
136
140
141
143
144
145
150
151

FIG. 2