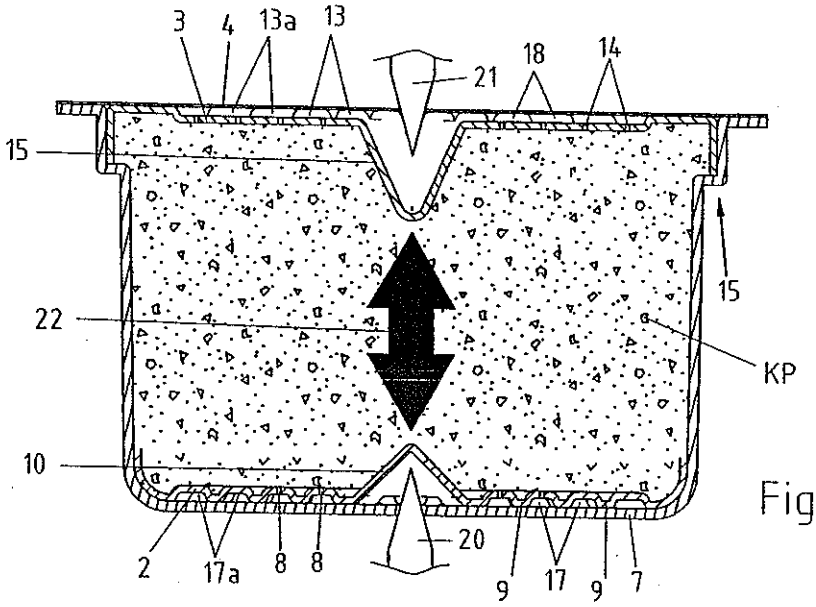
3
4
13a
13
21
18
14
15
15
22
KP
10
2
17a
8
8
20
9
17
9
7

Fig.2

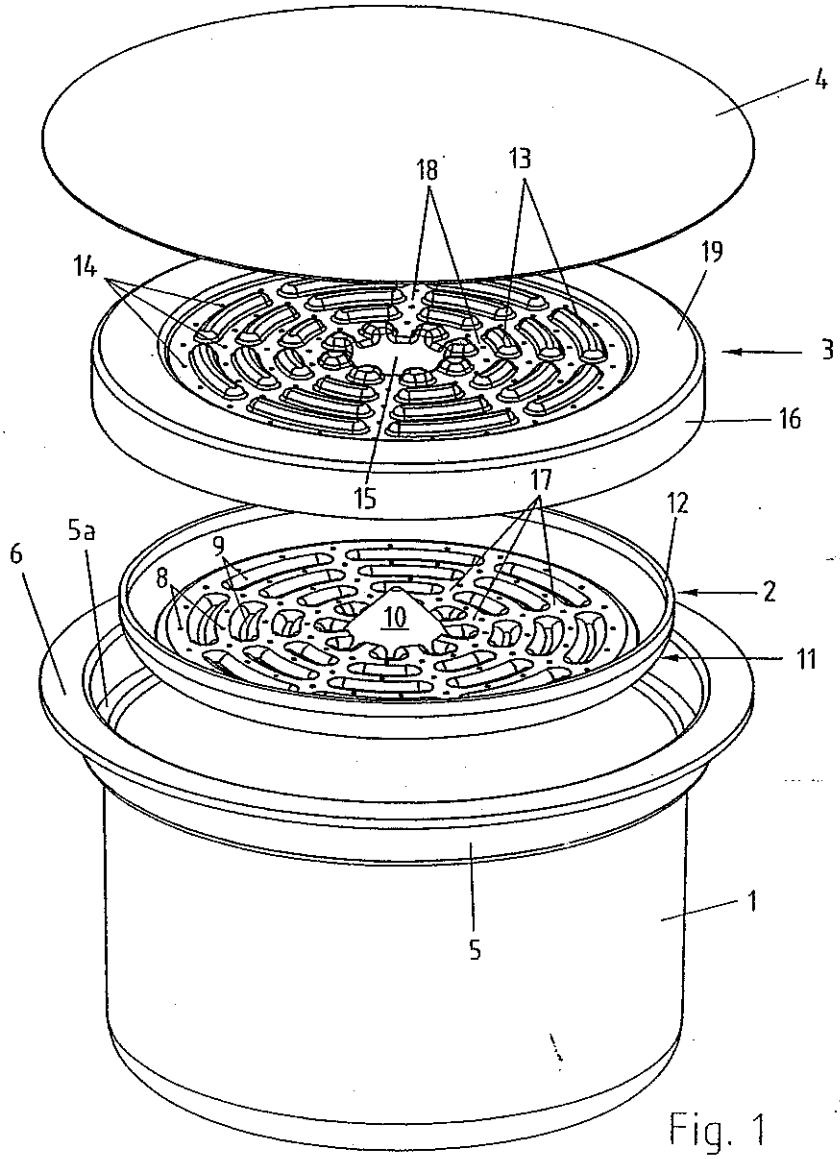
4
18
13
14
19
3
16
15
17
12
5a
6
9
8
10
2
11
5
1

Fig. 1

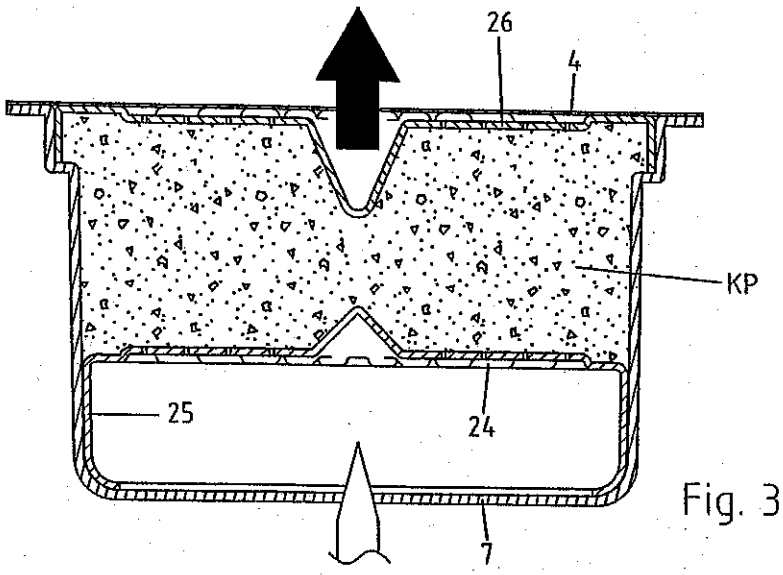

Fig. 3

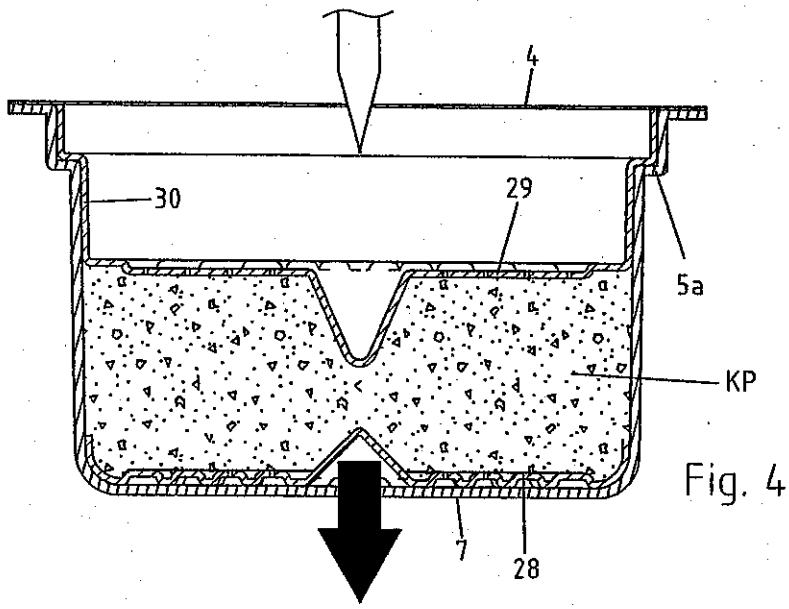

Fig. 4

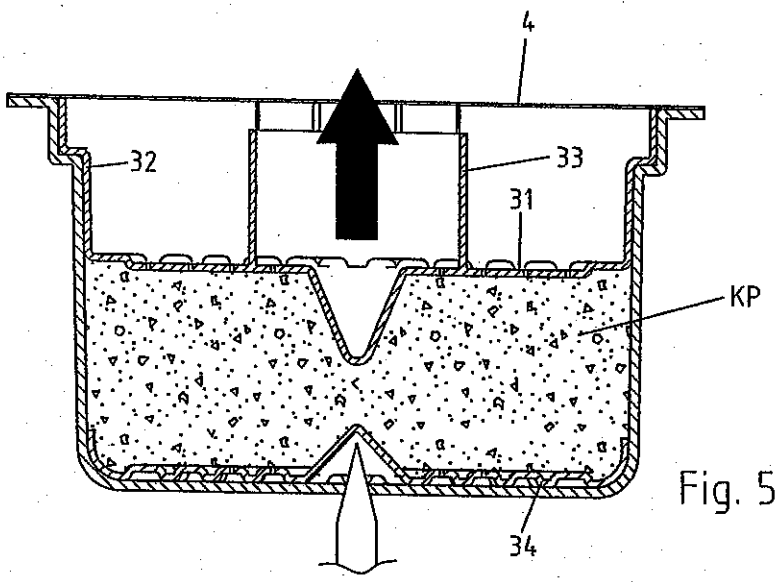

Fig. 5

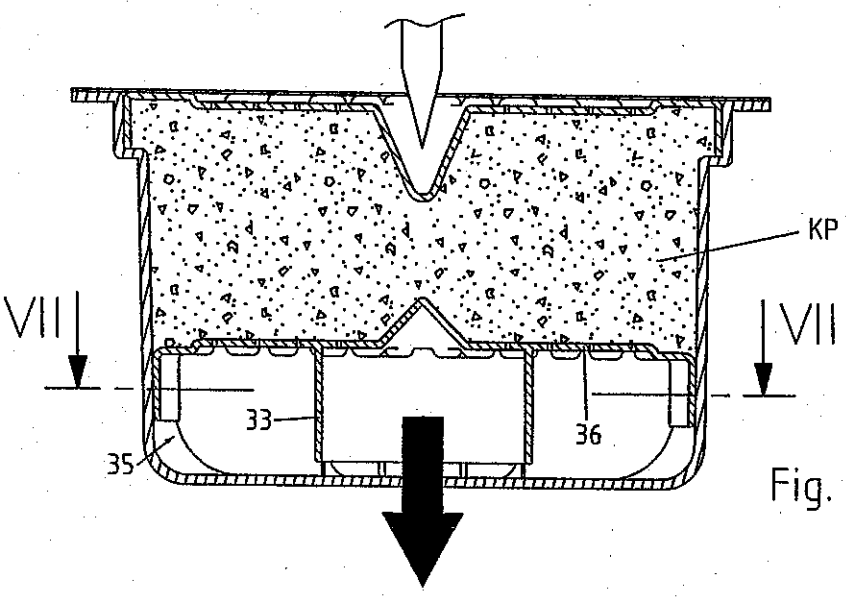

Fig. 6

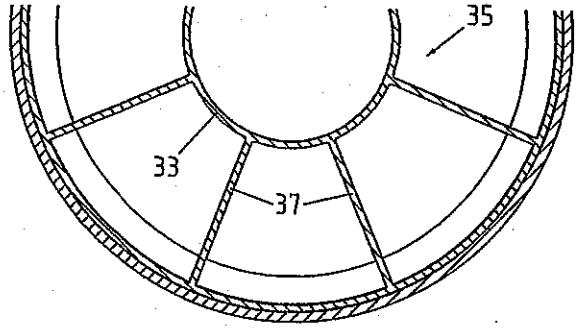

Fig. 7