Fig. 1

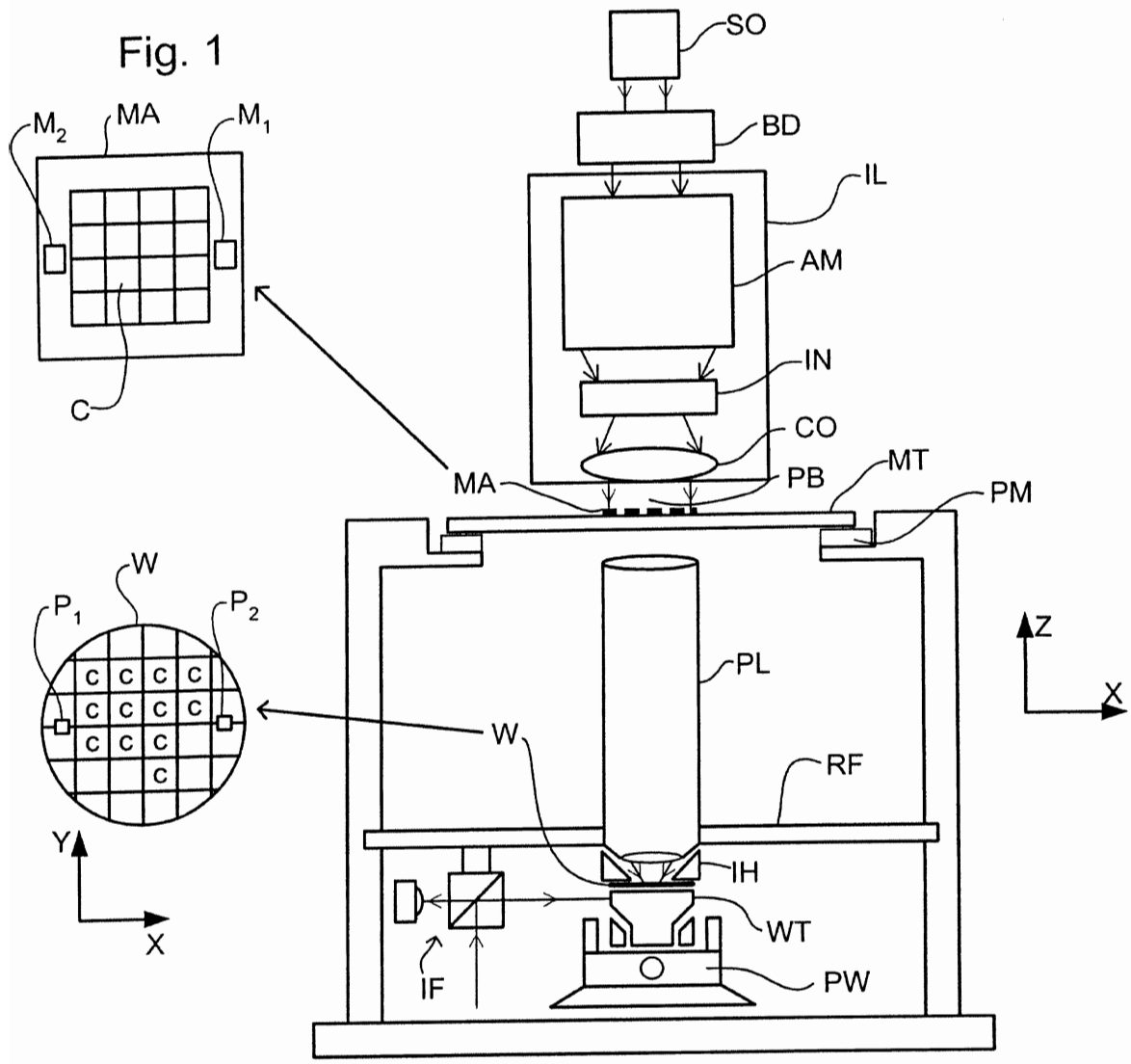
SO
BD
IL
AM
IN
CO
MT
PB
PM
MA
M2
MA
M1
C
W
P1
P2
C
PL
Z
X
W
RF
IH
WT
PW
IF
Y
X

Fig. 2

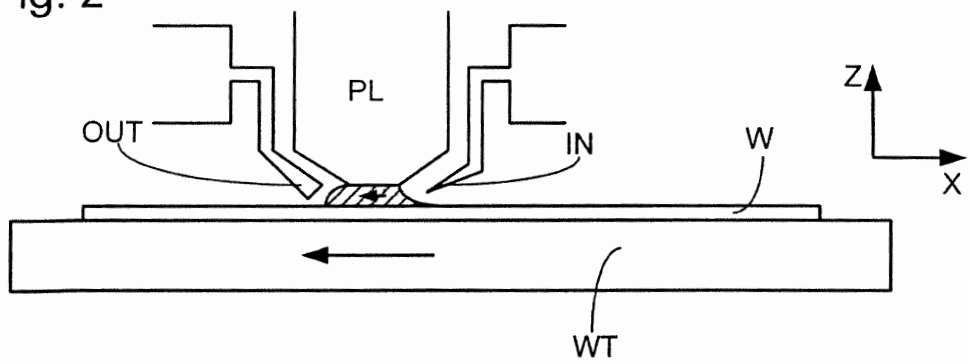

Fig. 3

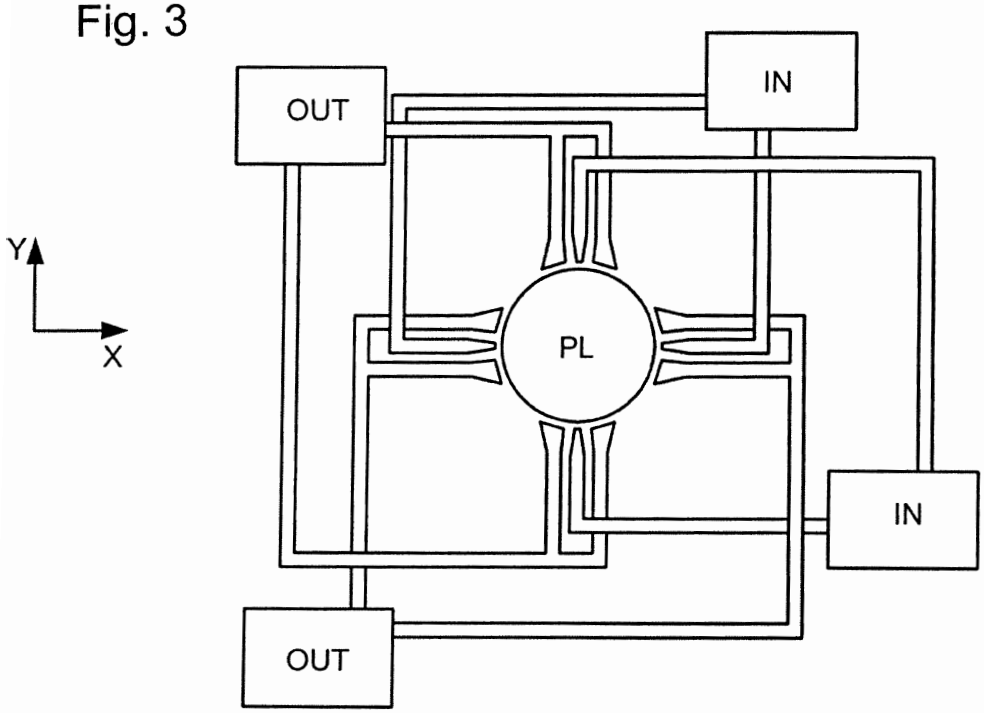

Fig. 4

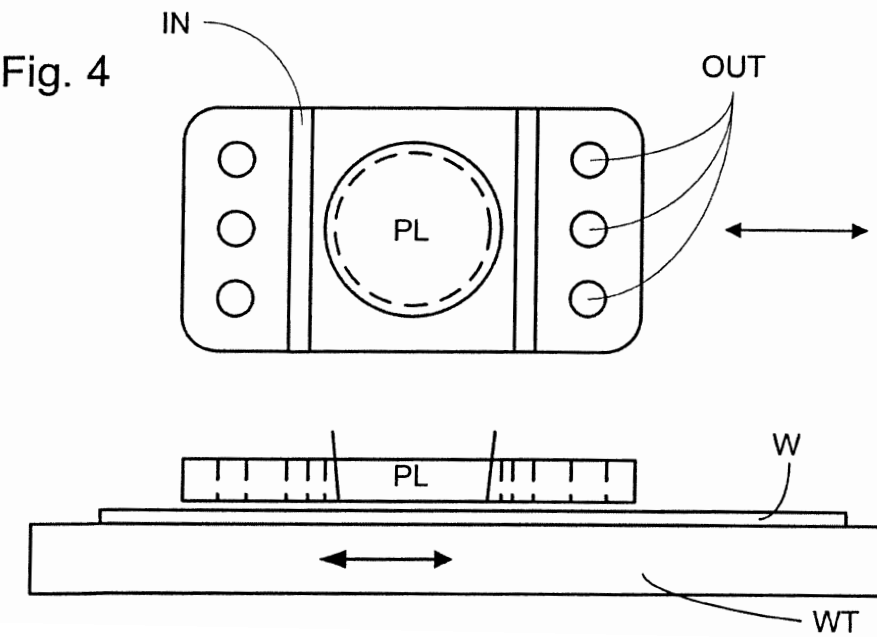

Fig. 5

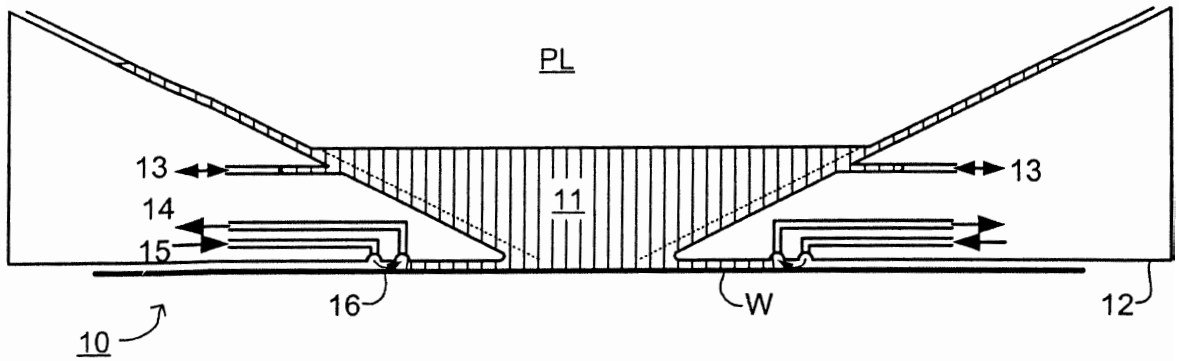

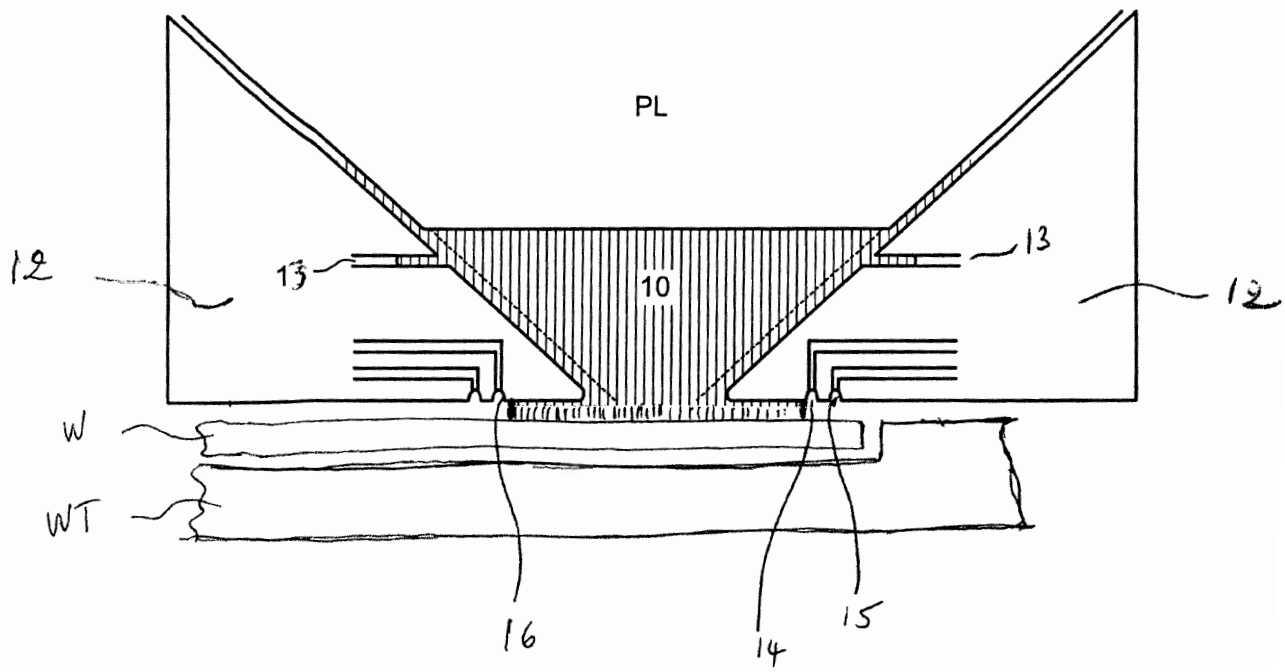

FIG. 6

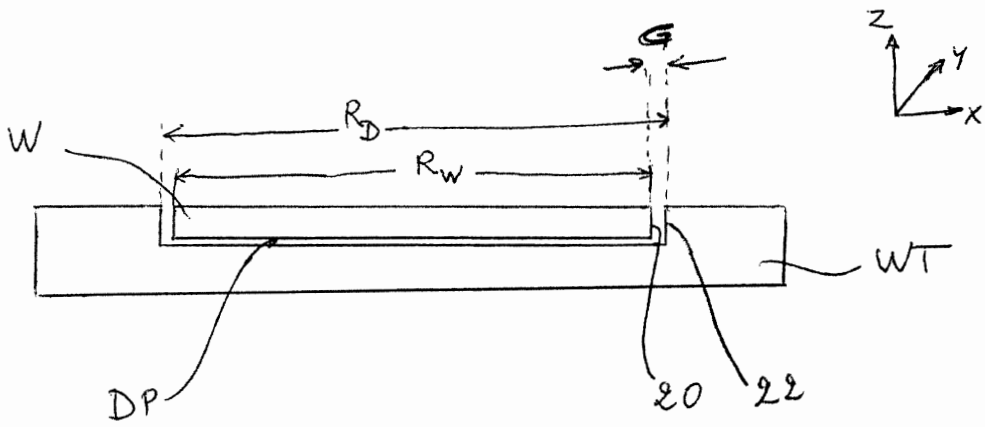

FIG. 7

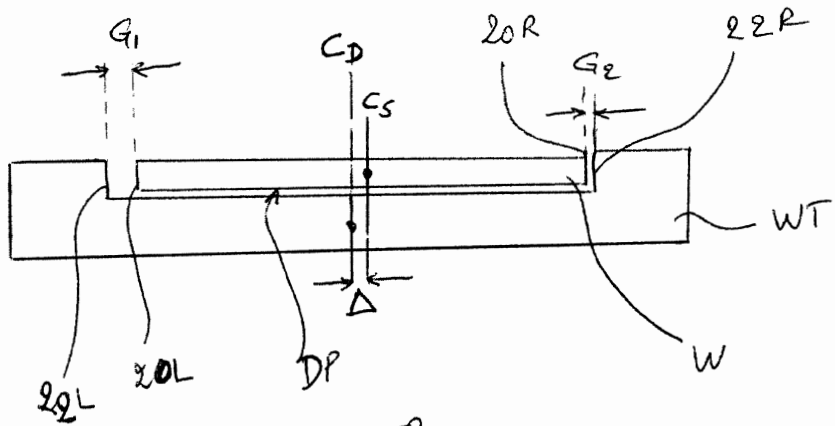

FIG. 8

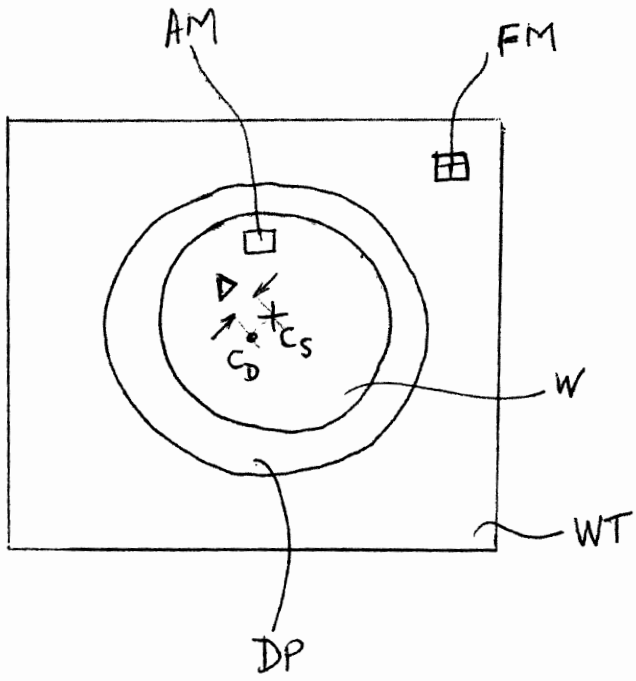

FIG. 9

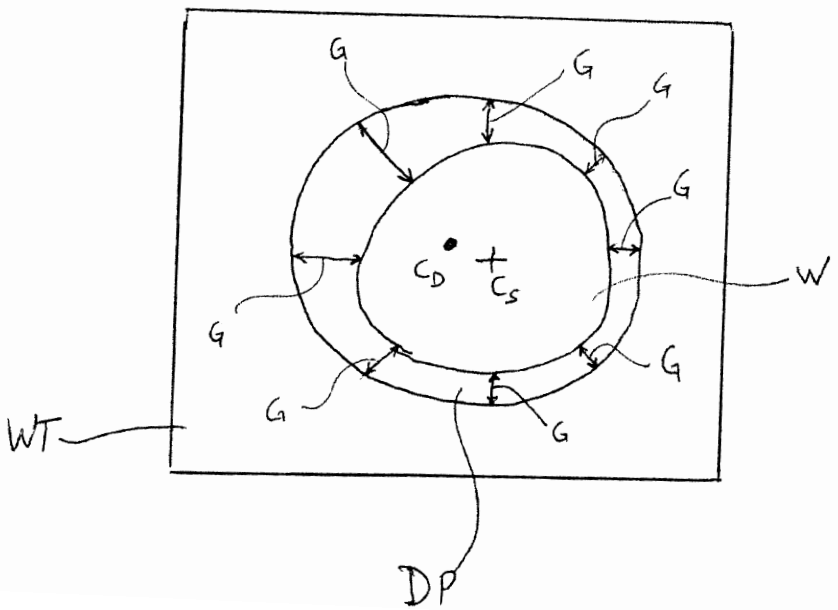

FIG. 10

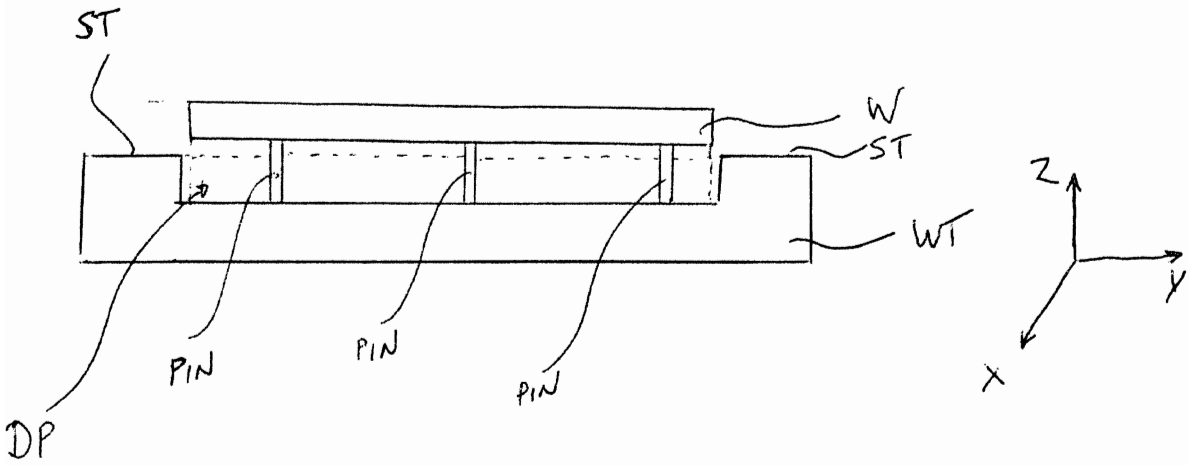

FIG. 11