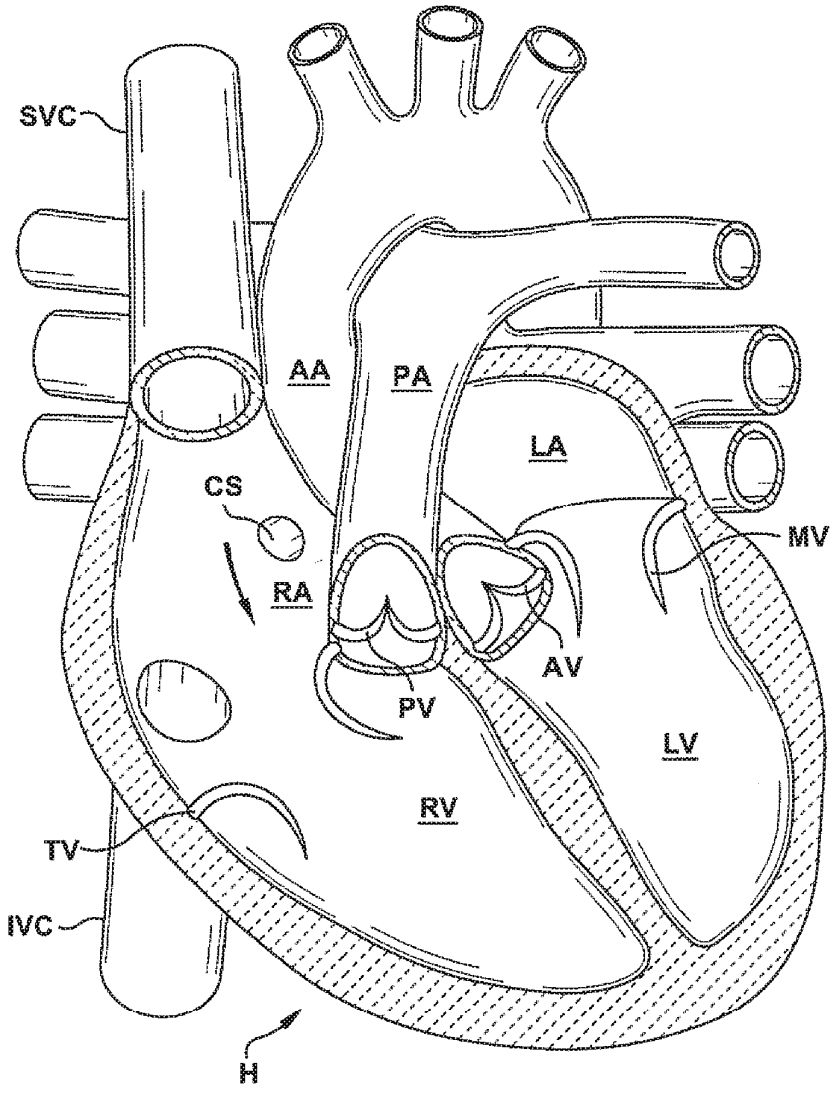

FIG. 1

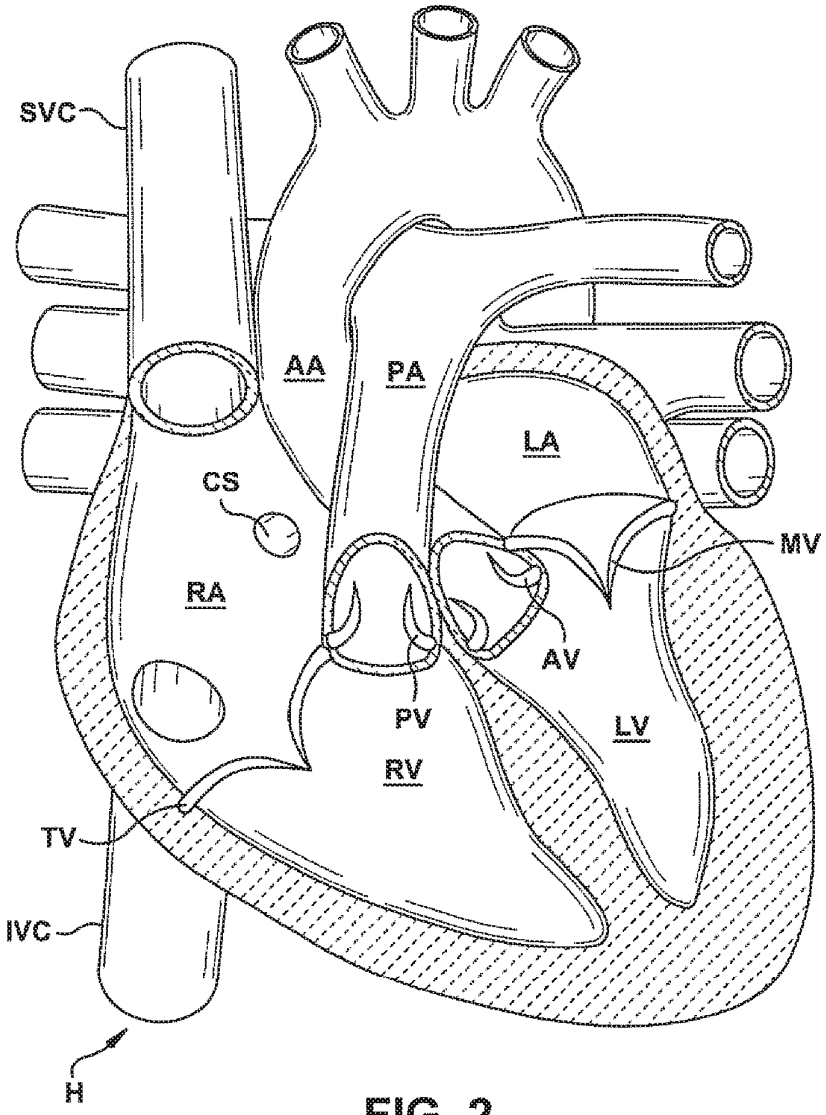

FIG. 2

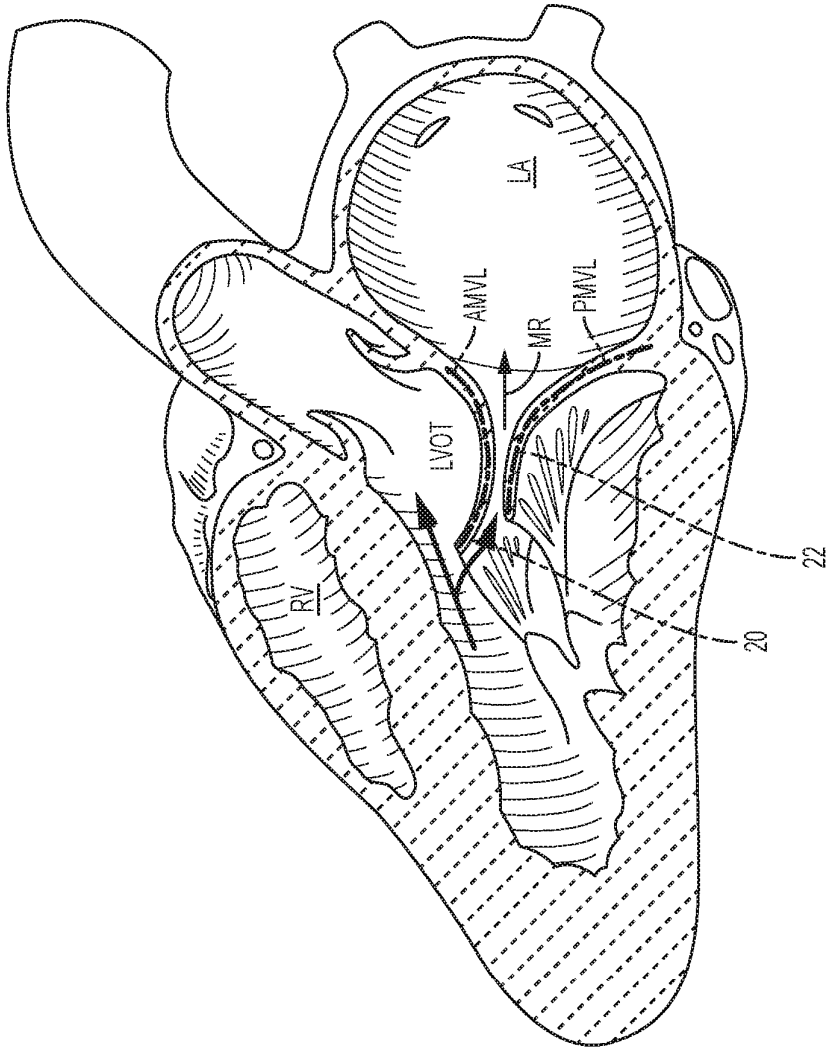

Fig. 2A

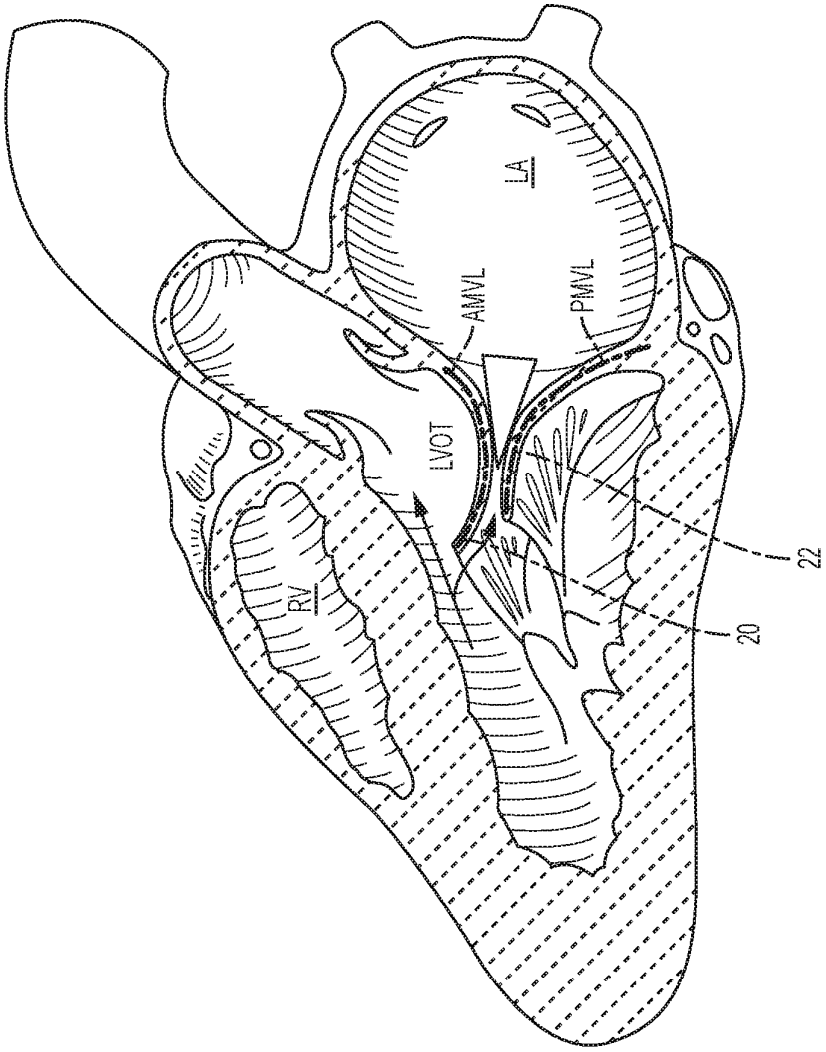

Fig. 2B

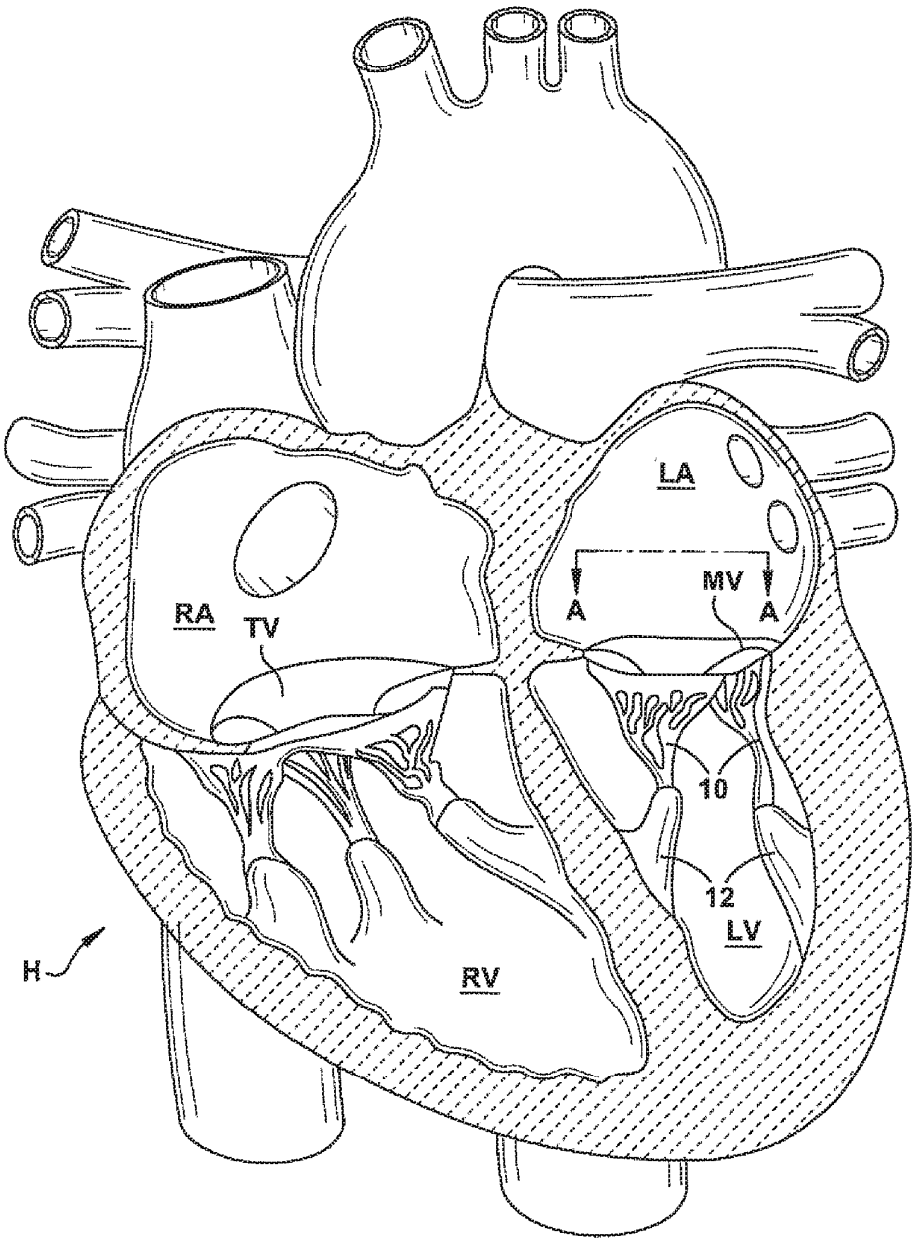

FIG. 3

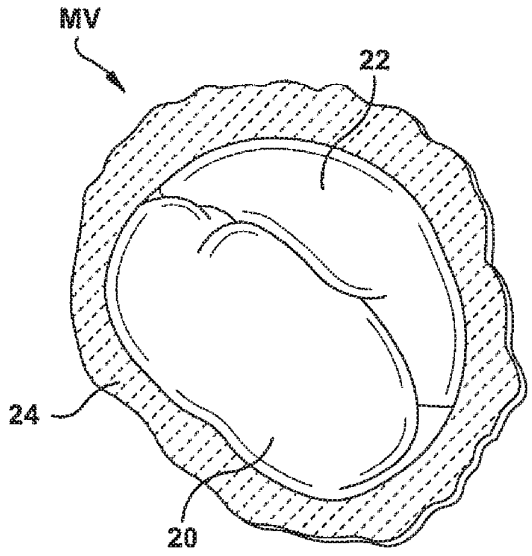

FIG. 4

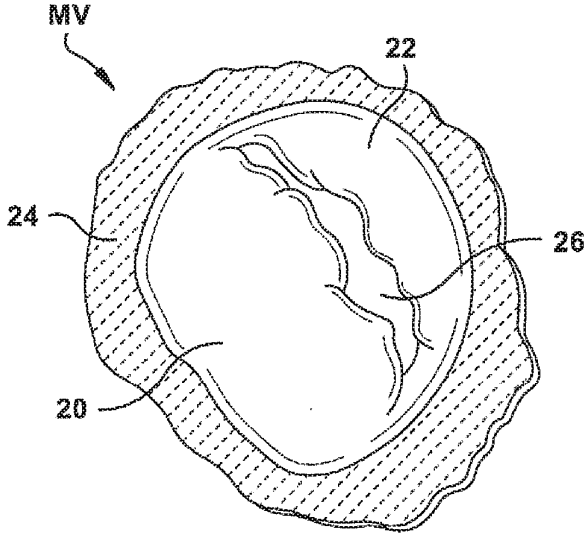

FIG. 5

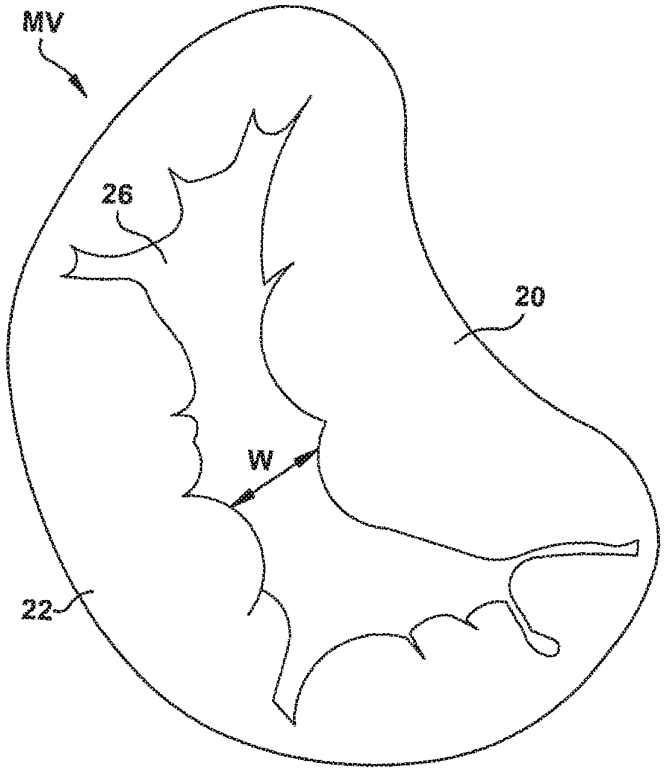

FIG. 6

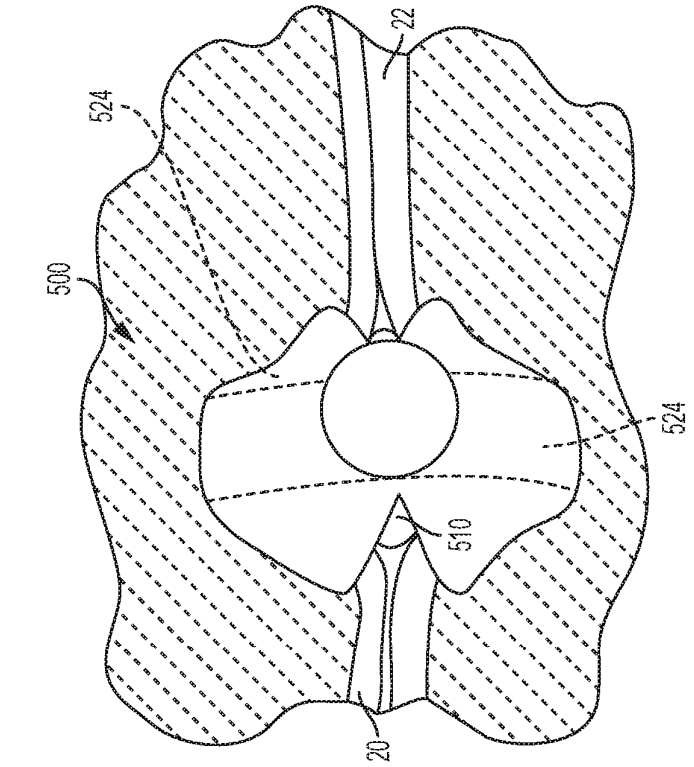

Fig. 6B

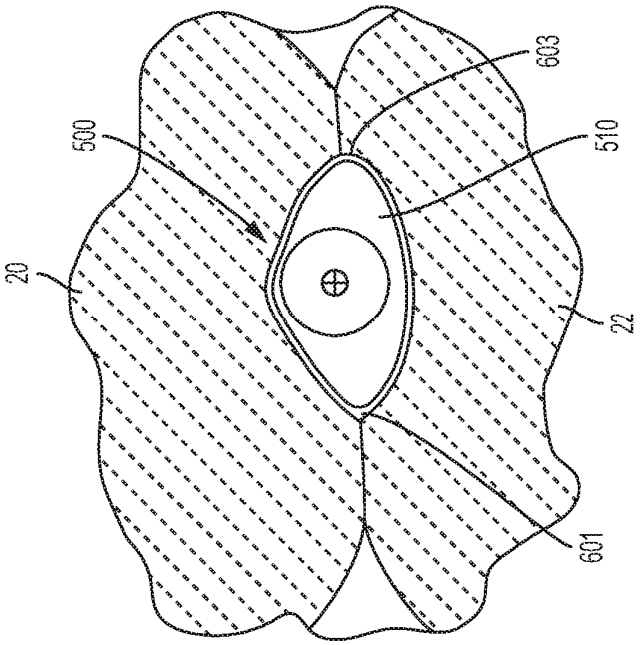

Fig. 6A

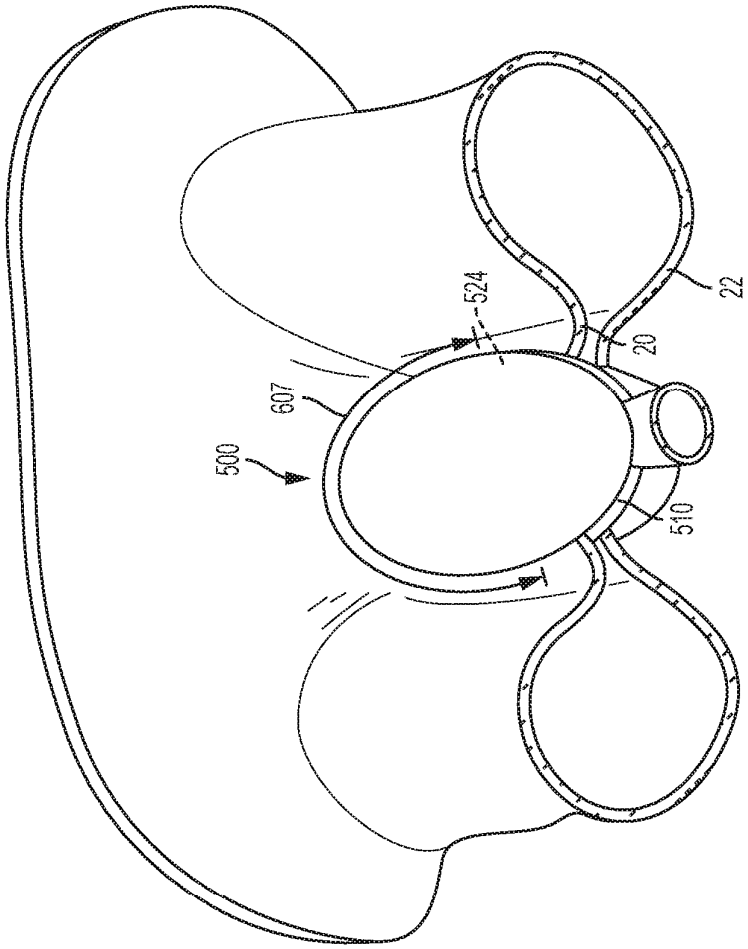

Fig. 6C

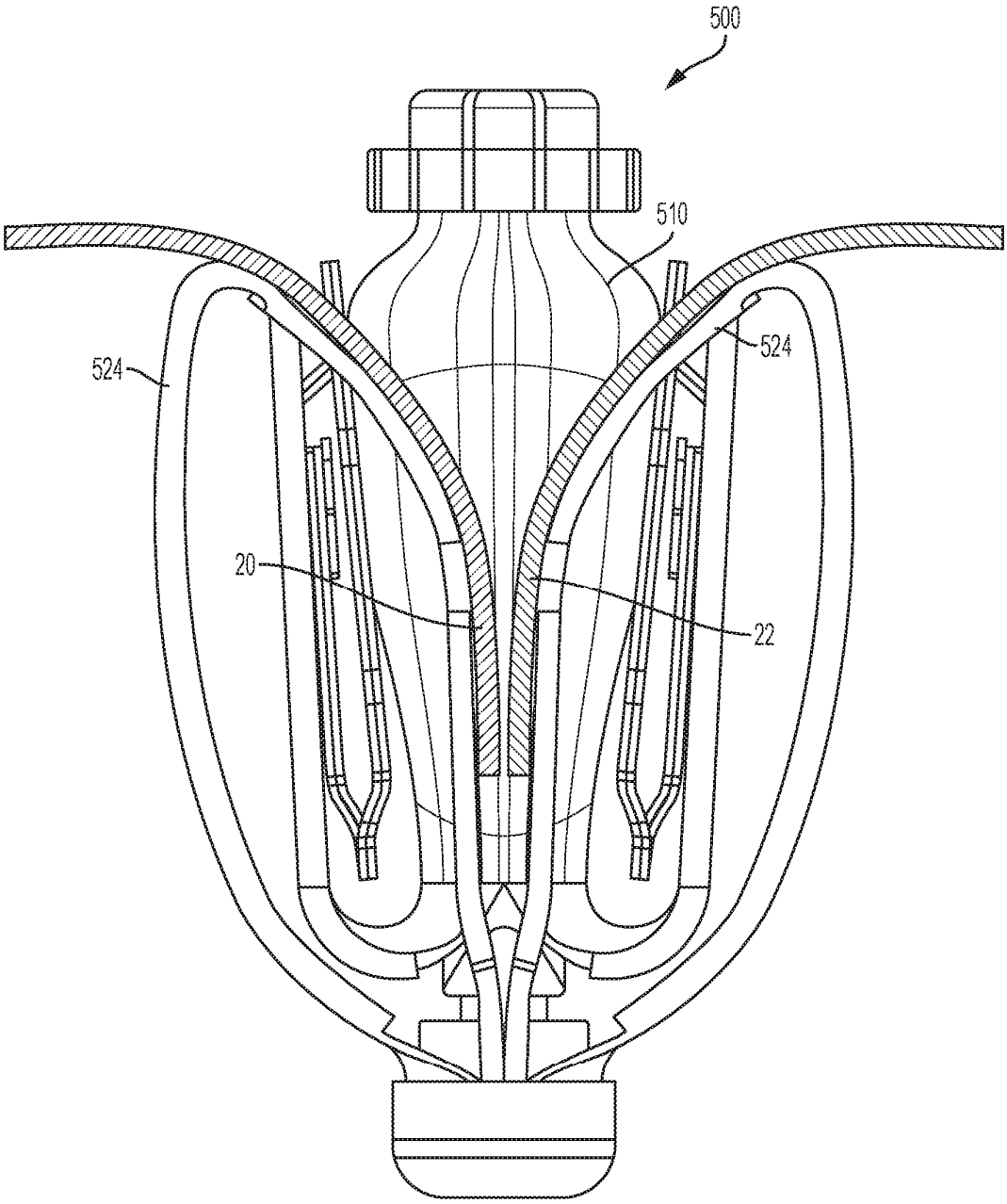

Fig. 6D

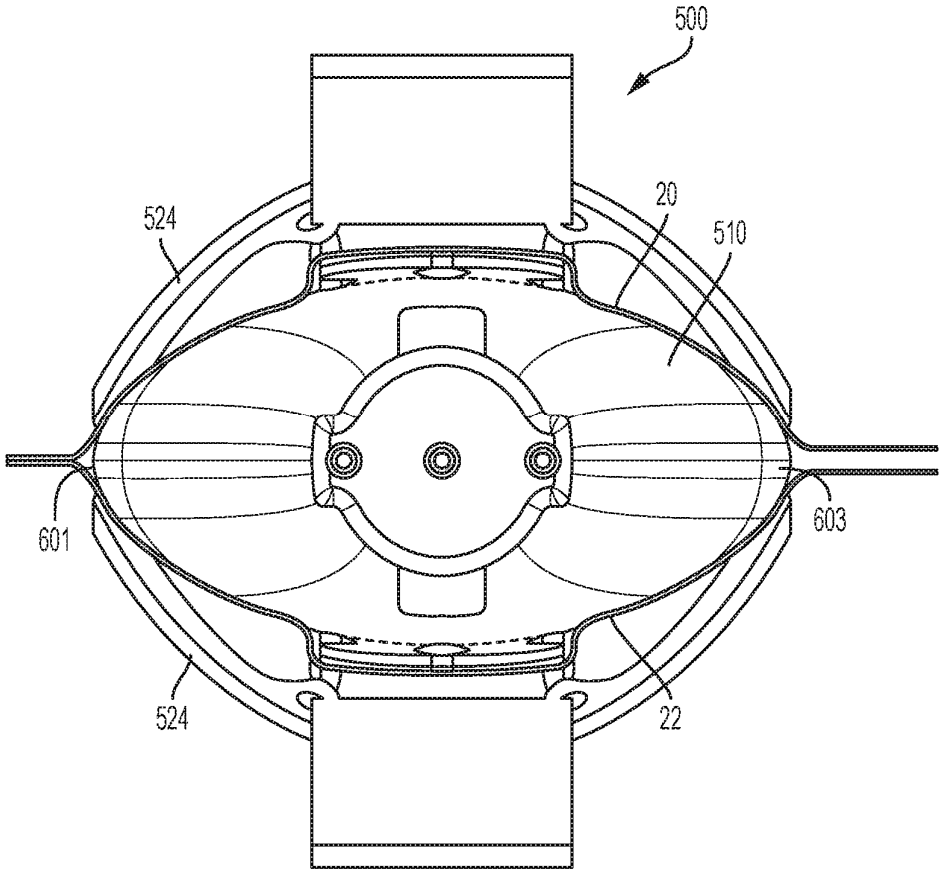

Fig. 6E

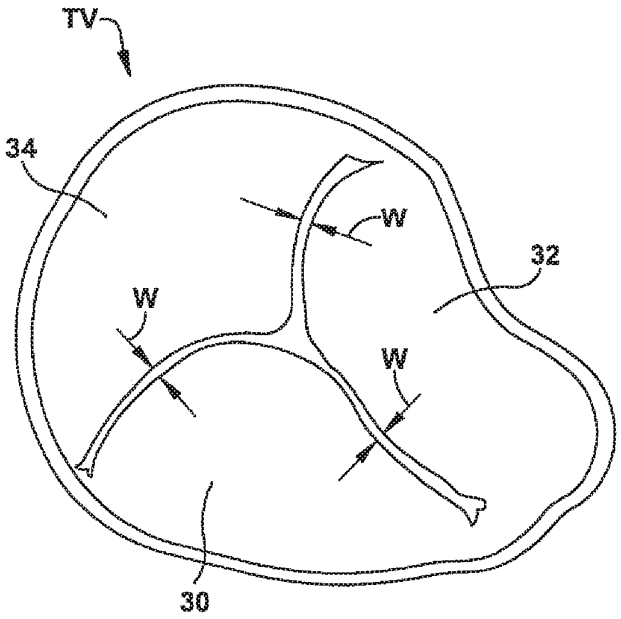

FIG. 7

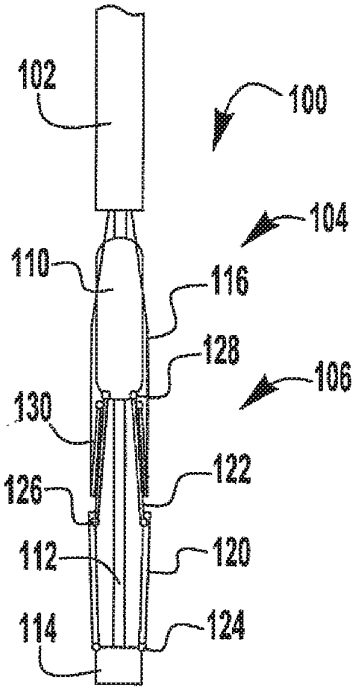

FIG. 8

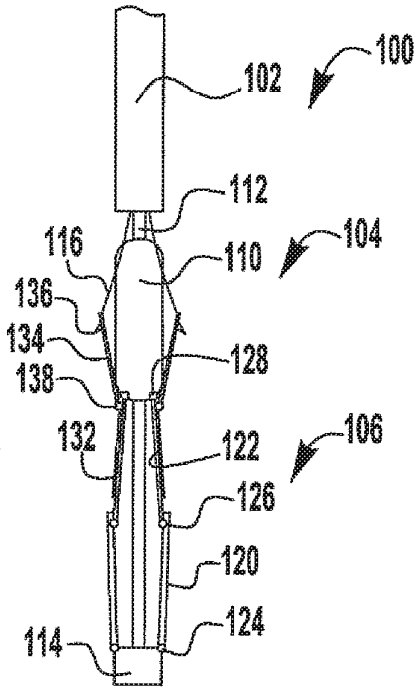

FIG. 9

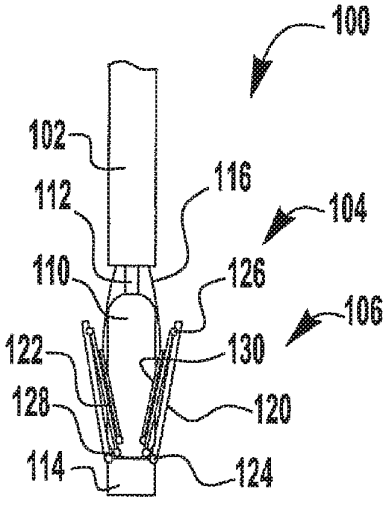

FIG. 10

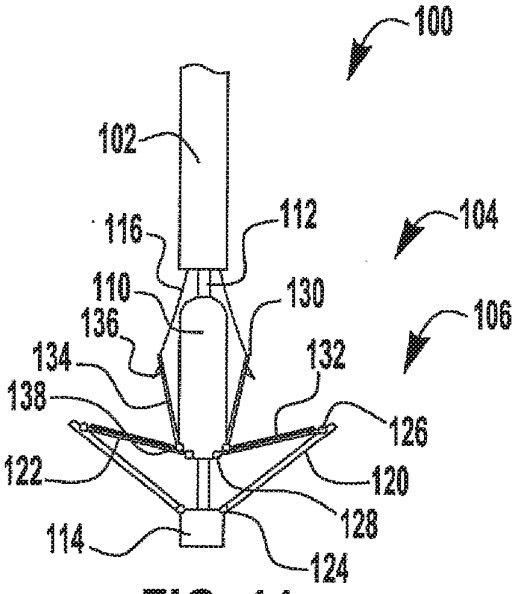

FIG. 11

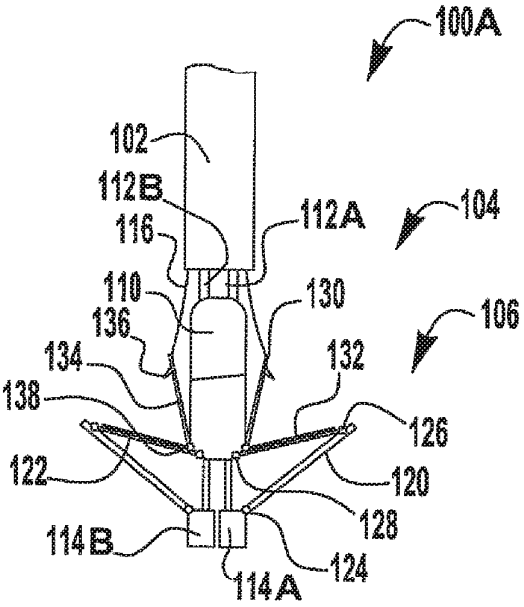

FIG. 11A

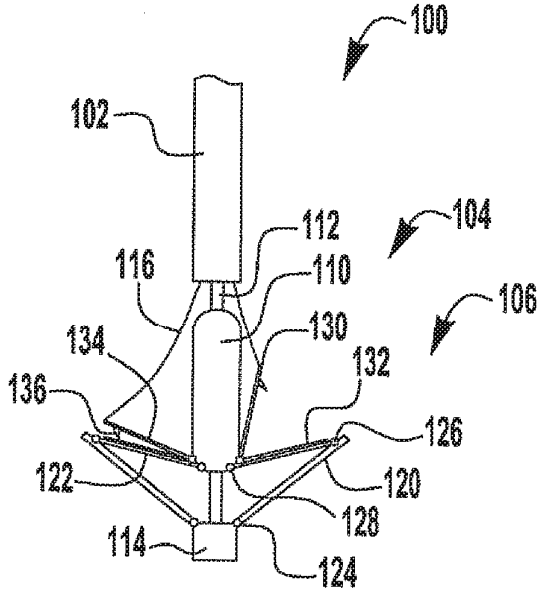

FIG. 12

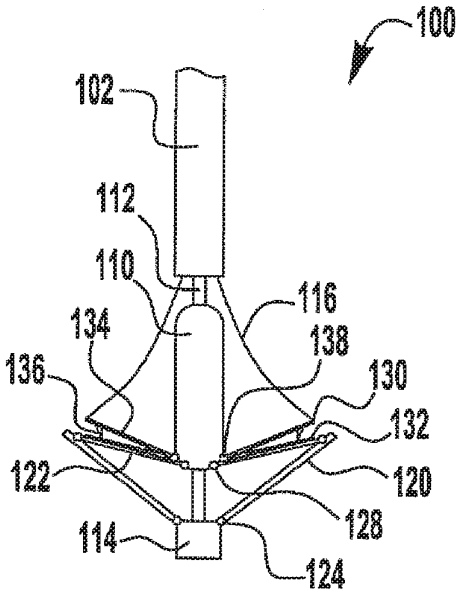
100
102
112
110
116
134
138
136
130
132
122
120
128
114
124

FIG. 13

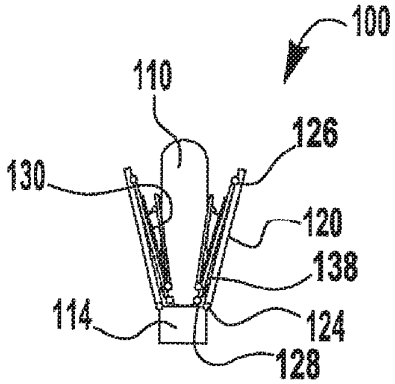
100
110
126
130
120
138
114
124
128

FIG. 14

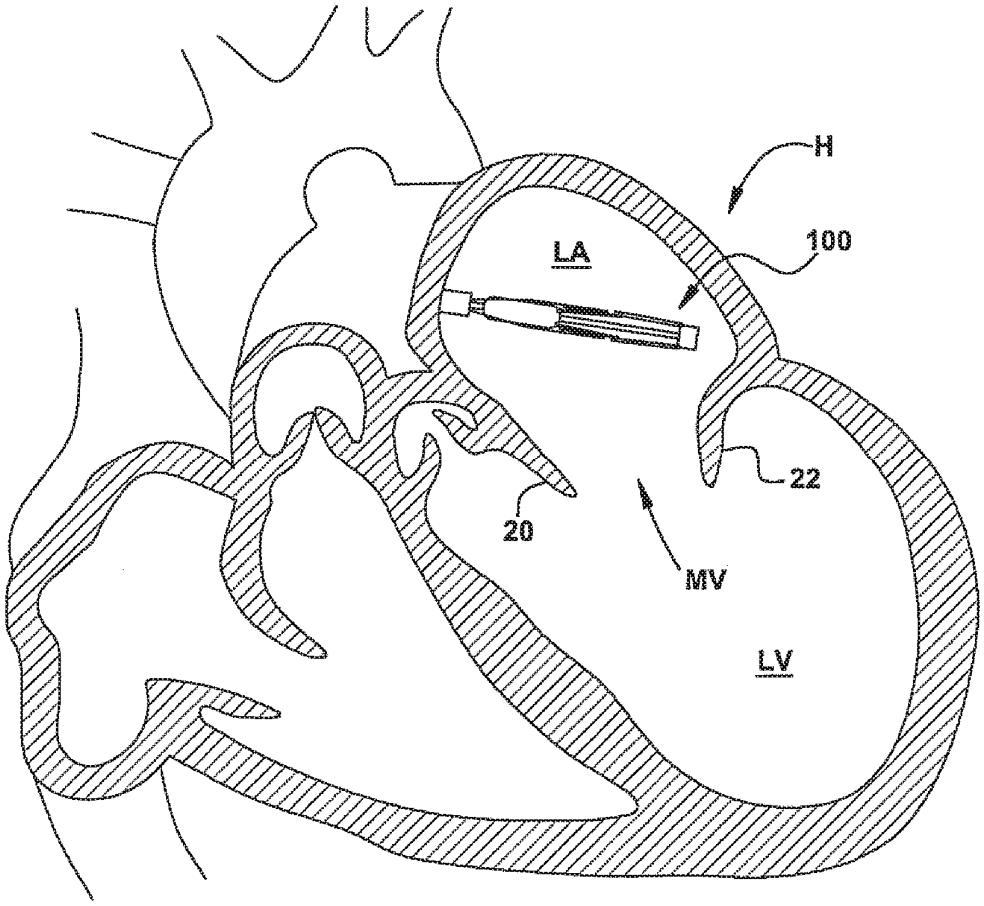

FIG. 15

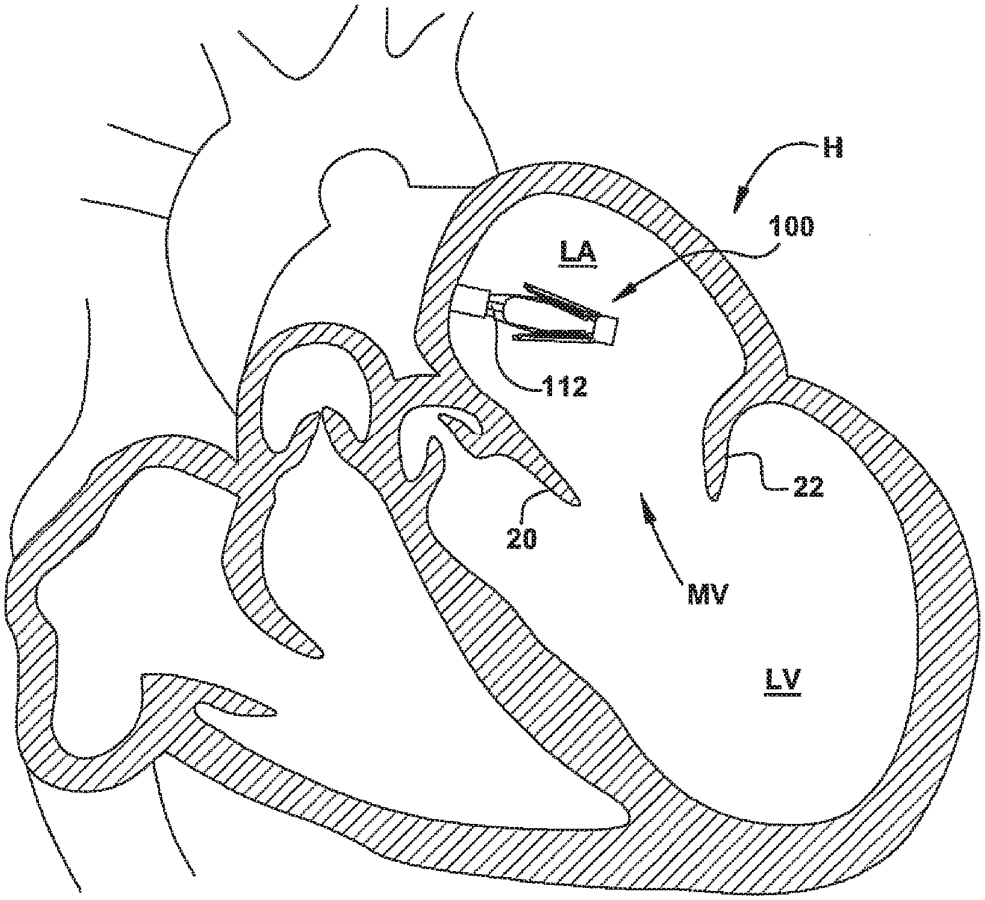

FIG. 16

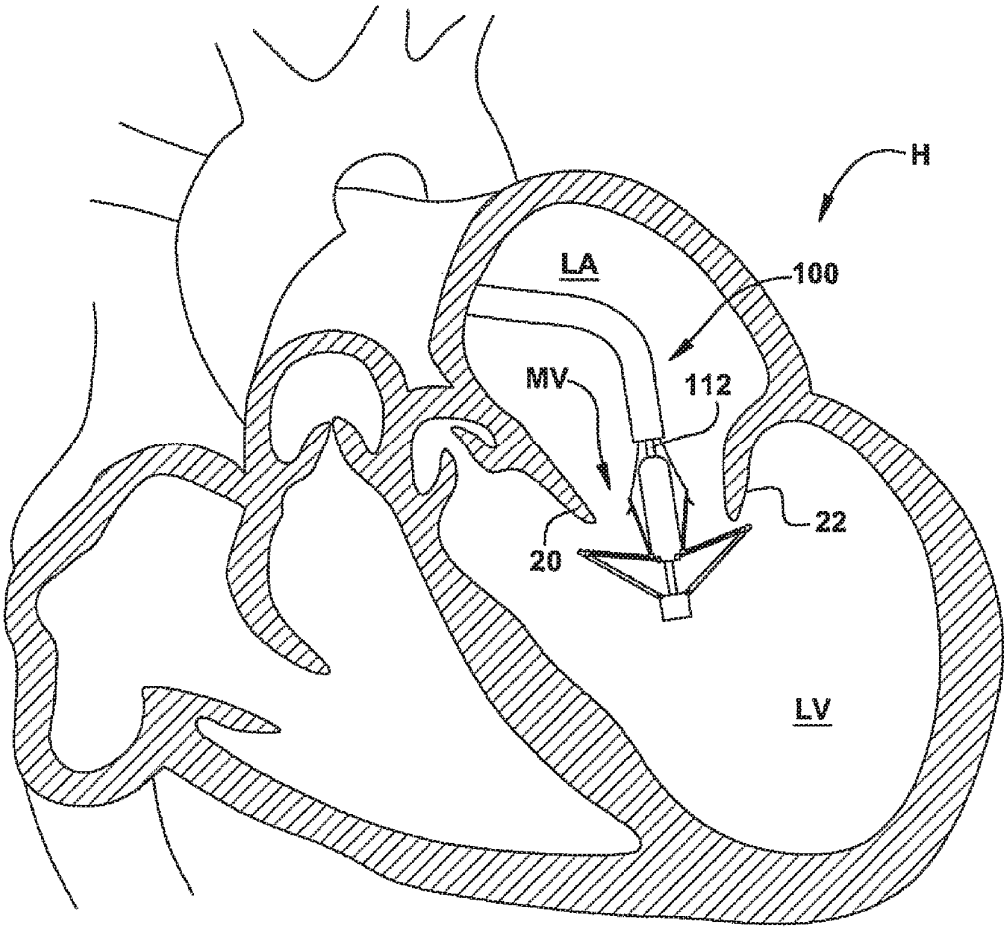

FIG. 17

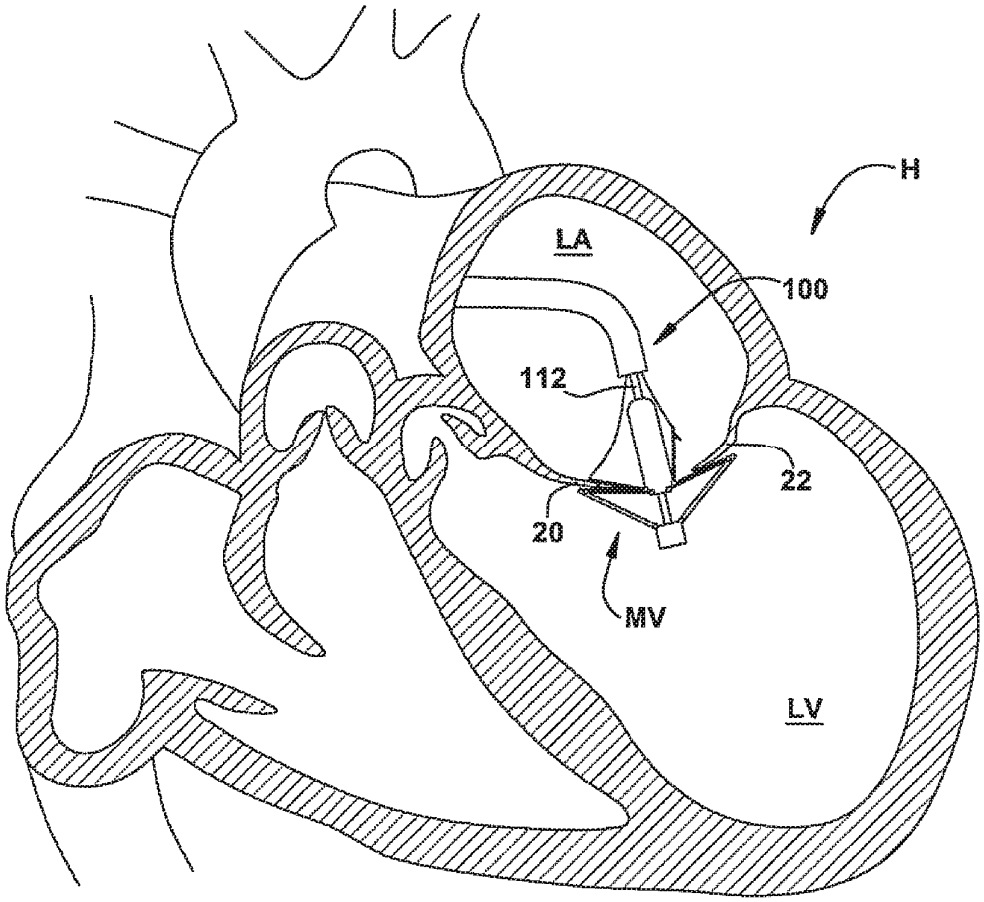

FIG. 18

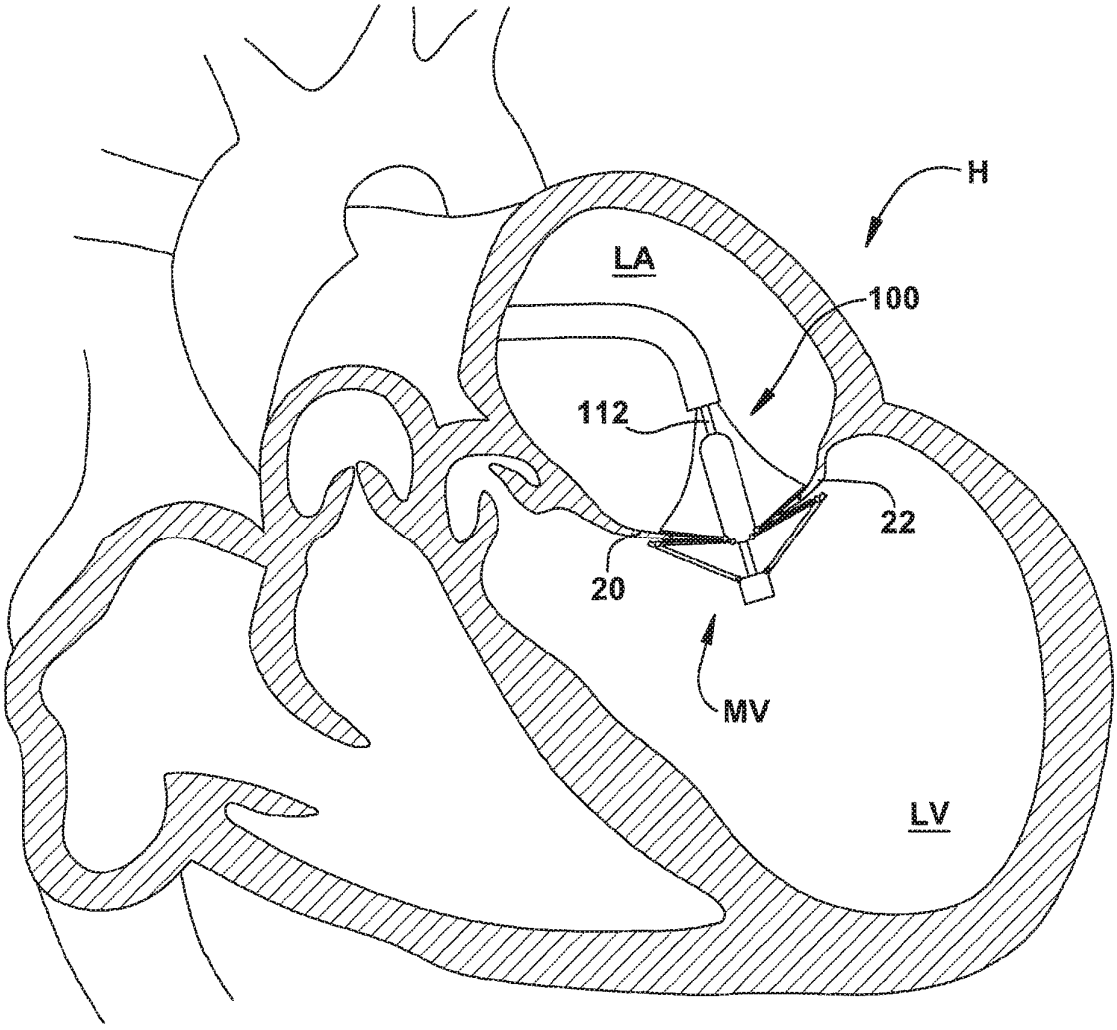

FIG. 19

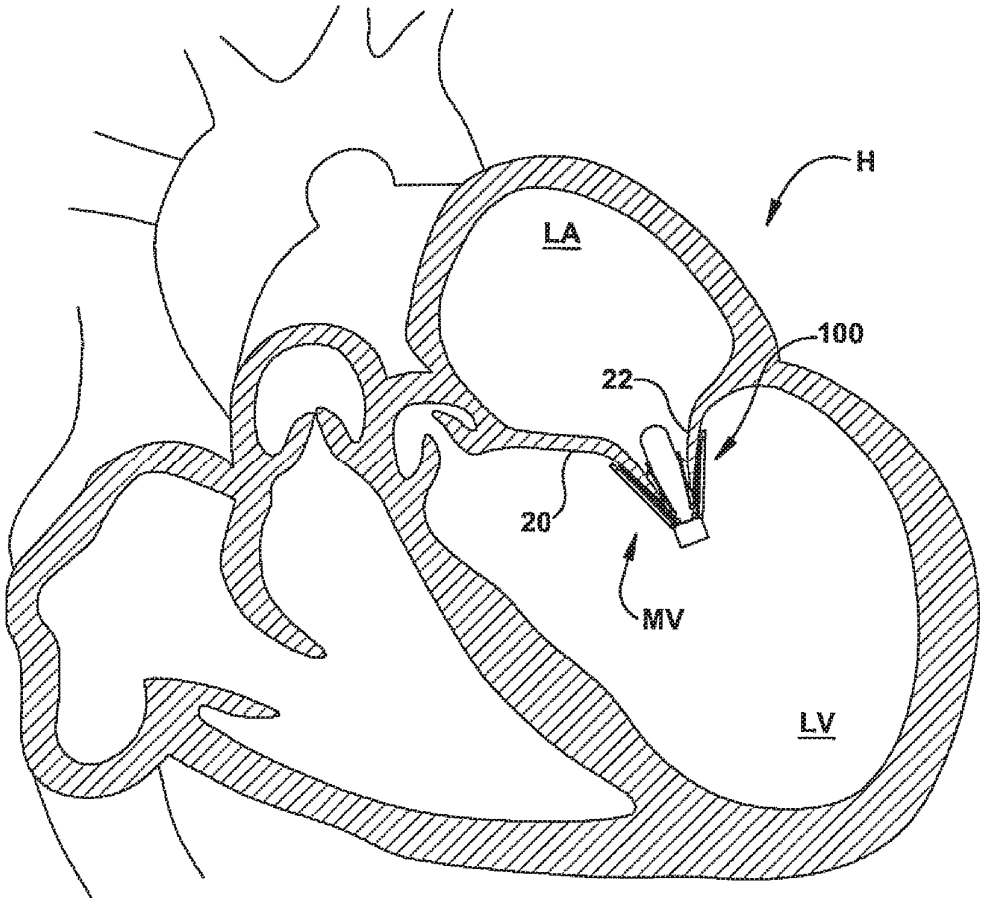

FIG. 20

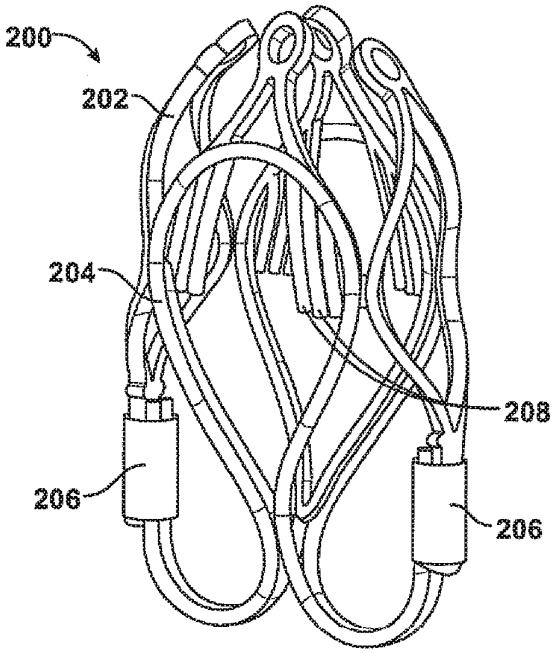

FIG. 21

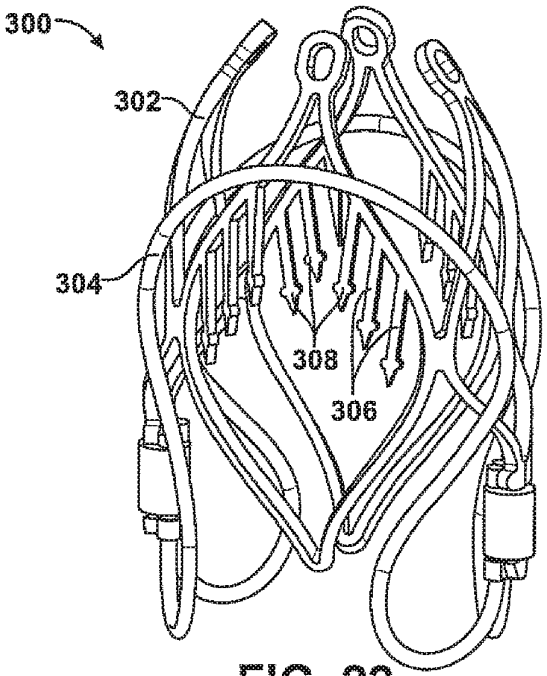

FIG. 22

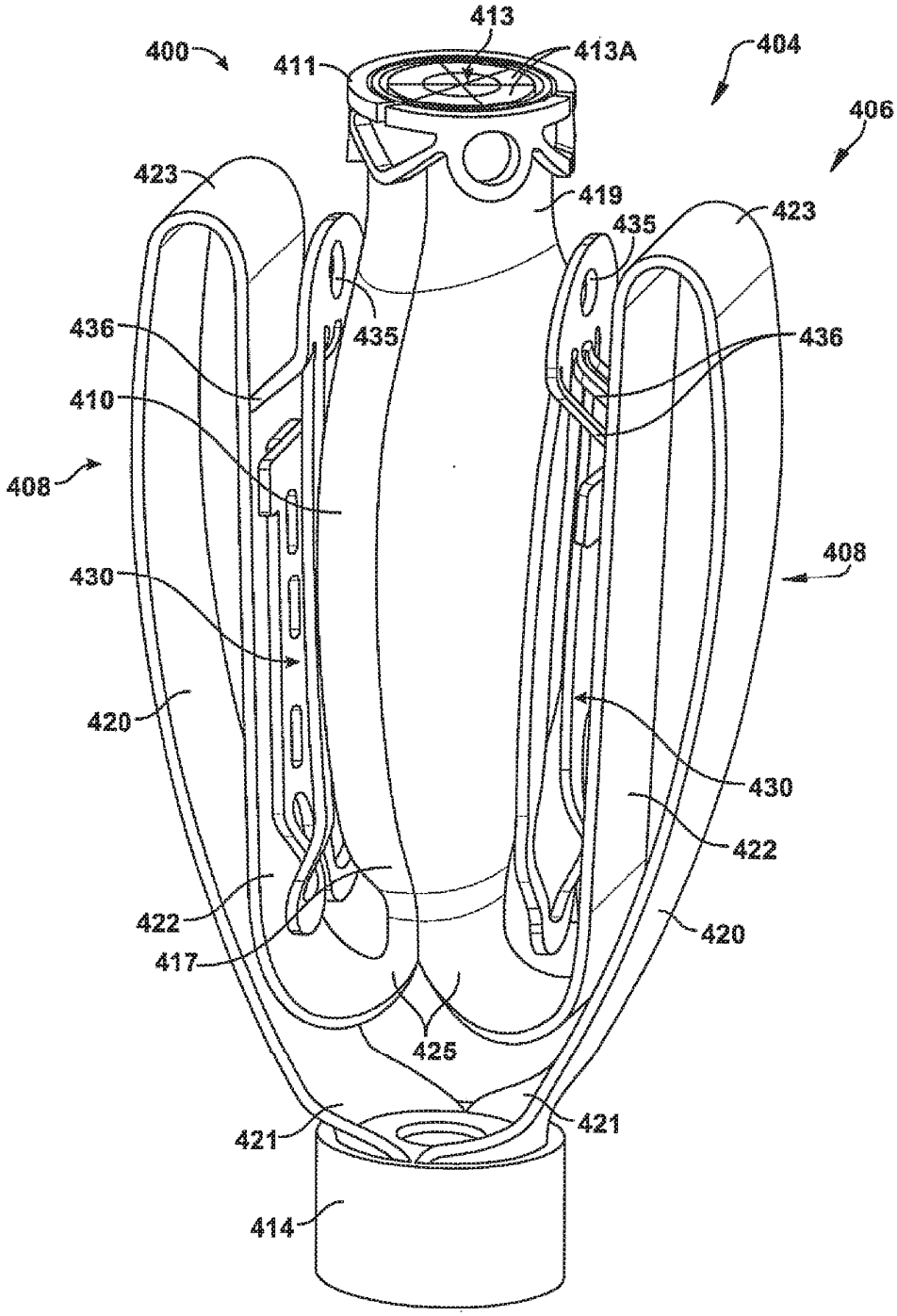
413
400
411
413A
404
406
423
419
423
435
436
435
436
410
408
408
430
420
430
422
422
420
417
425
421
421
414

FIG. 23

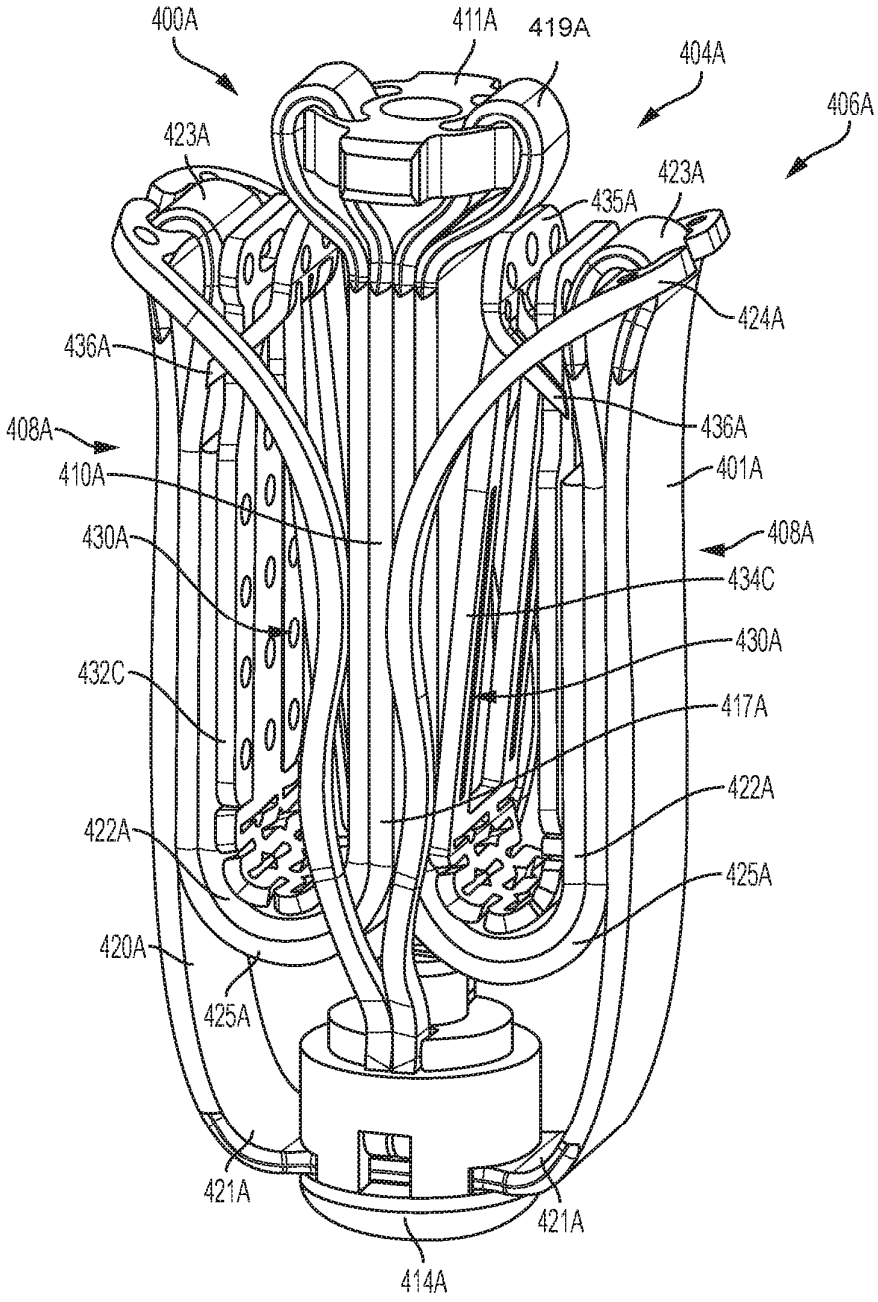
400A
411A
419A
404A
406A
423A
423A
435A
424A
436A
436A
408A
410A
401A
430A
408A
434C
430A
432C
417A
422A
422A
425A
420A
425A
421A
421A
414A

Fig. 23A

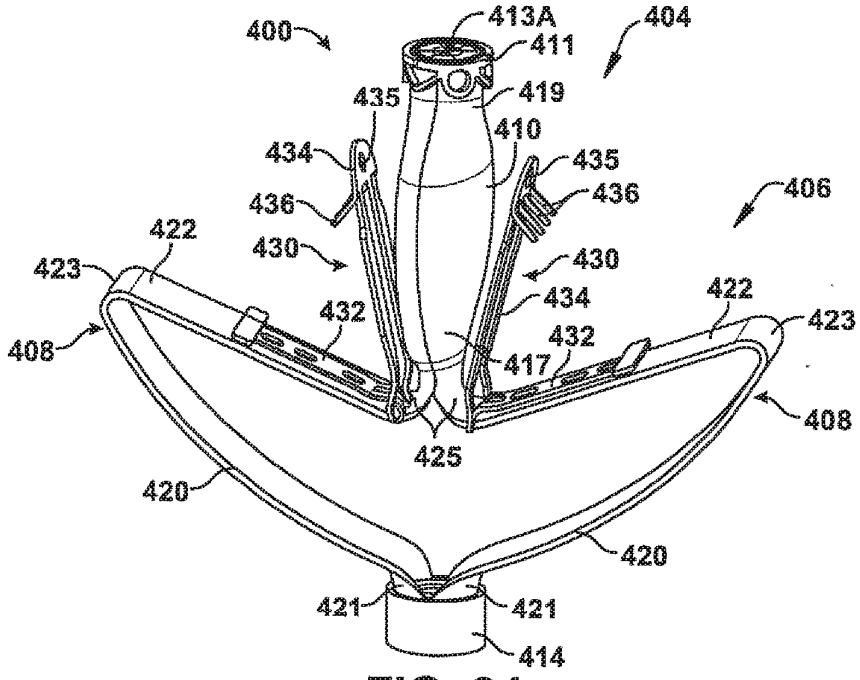
400
413A
411
404
419
435
410
434
435
436
436
406
422
423
430
430
422
423
432
434
432
408
417
408
425
420
420
421
421
414

FIG. 24

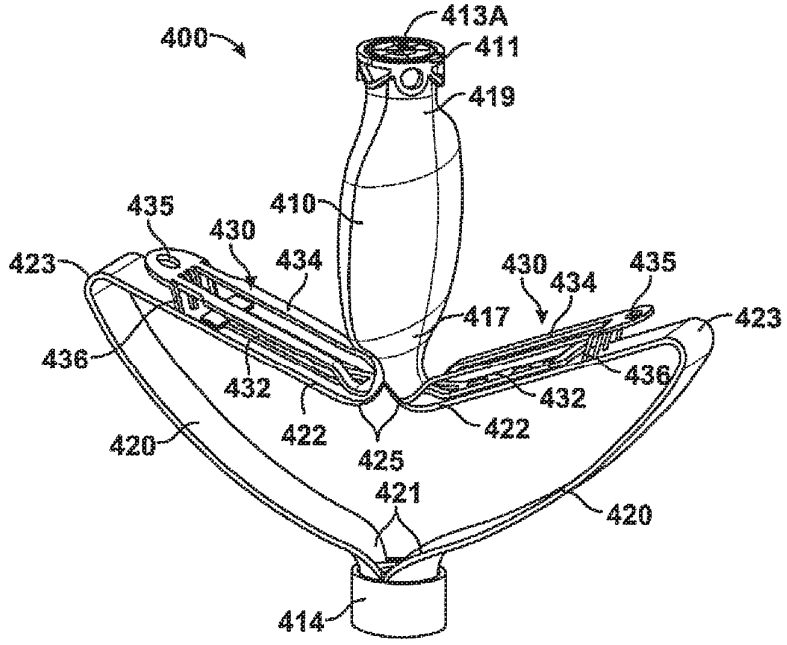
400
413A
411
419
435
410
430
423
434
430
434
435
417
423
436
436
432
432
422
422
420
425
421
420
414

FIG. 25

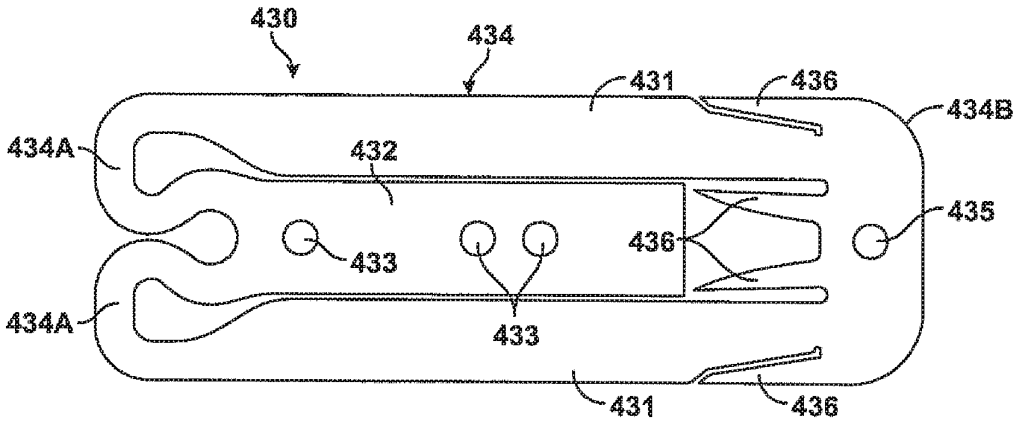
430
434
431
436
434B
434A
432
435
433
436
434A
433
431
436

FIG. 26

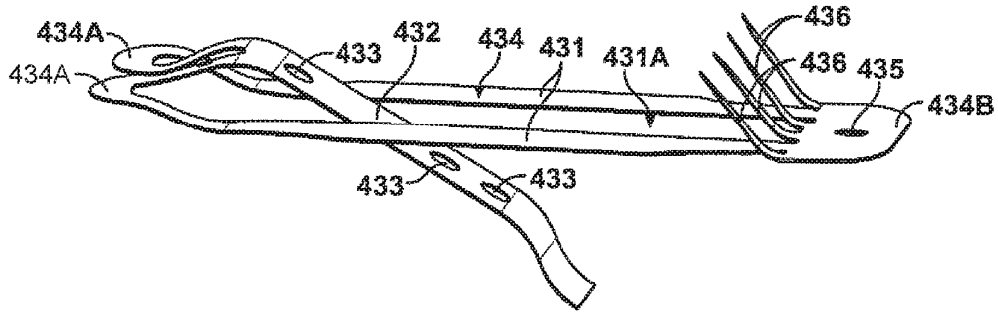
434A
434A
433
432
434
431
431A
436
436
435
434B
433
433

FIG. 27

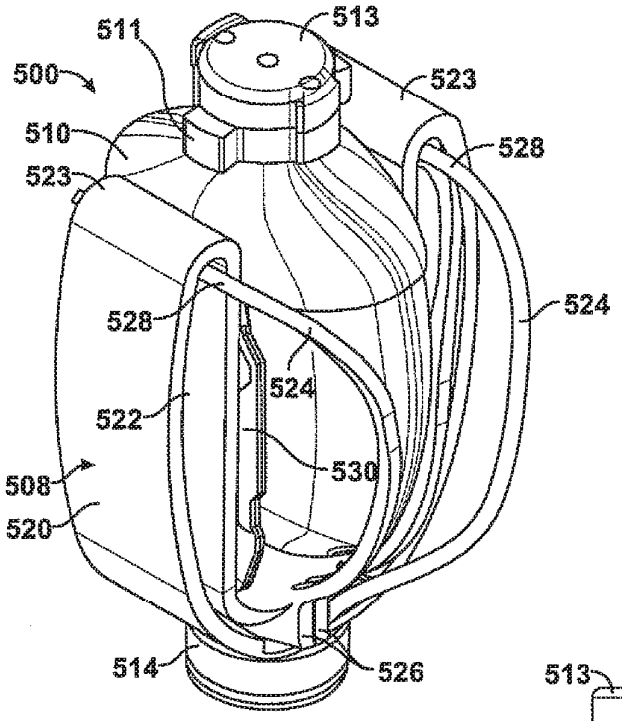
511
513
500
523
510
528
523
528
524
524
522
530
508
520
514
526

FIG. 28

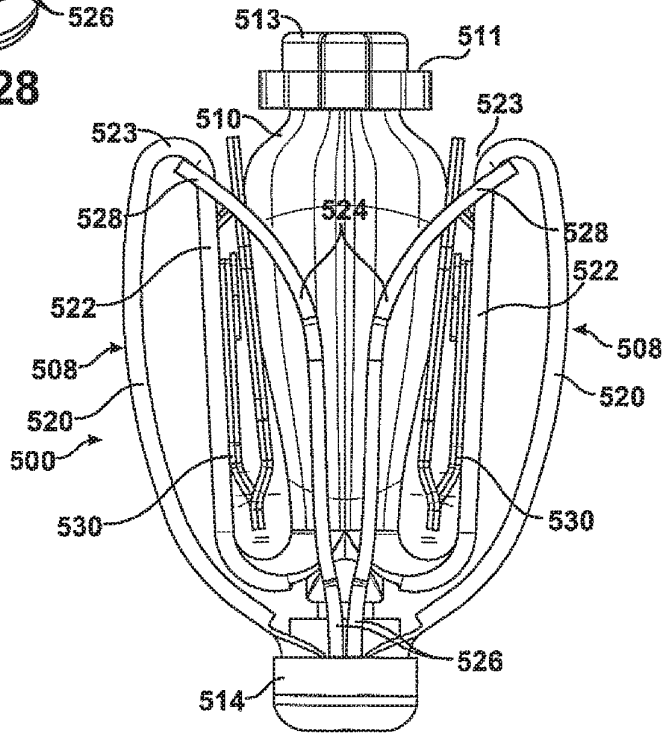
513
511
523
510
523
528
524
528
522
522
508
508
520
520
500
530
530
526
514

FIG. 29

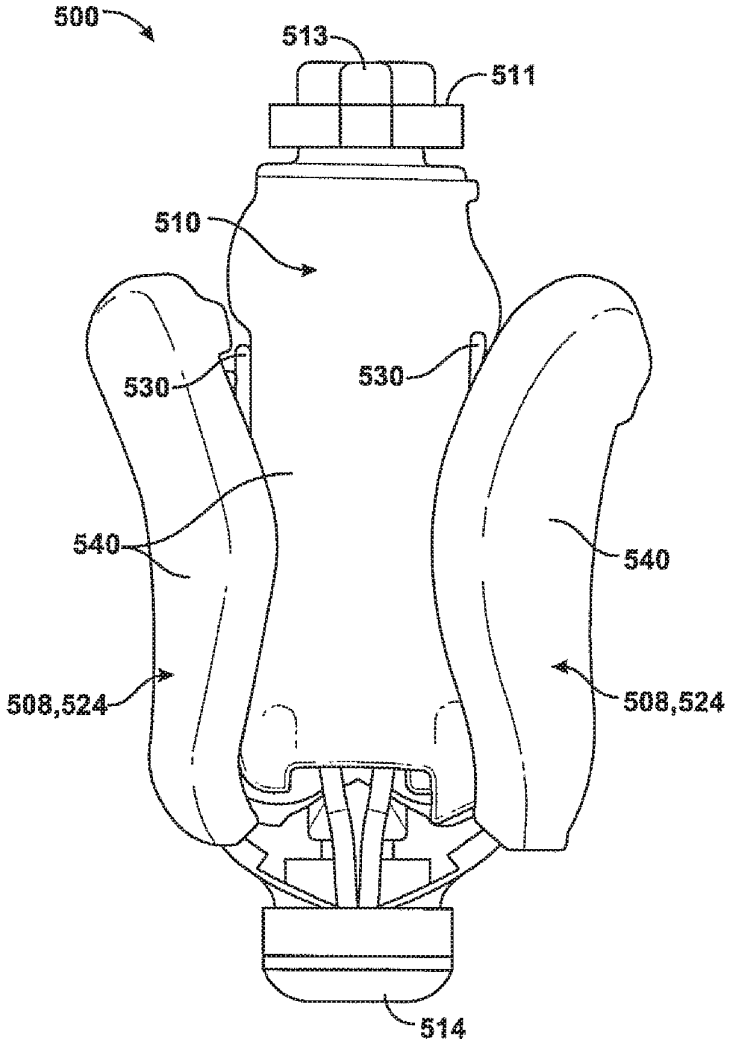

FIG. 30

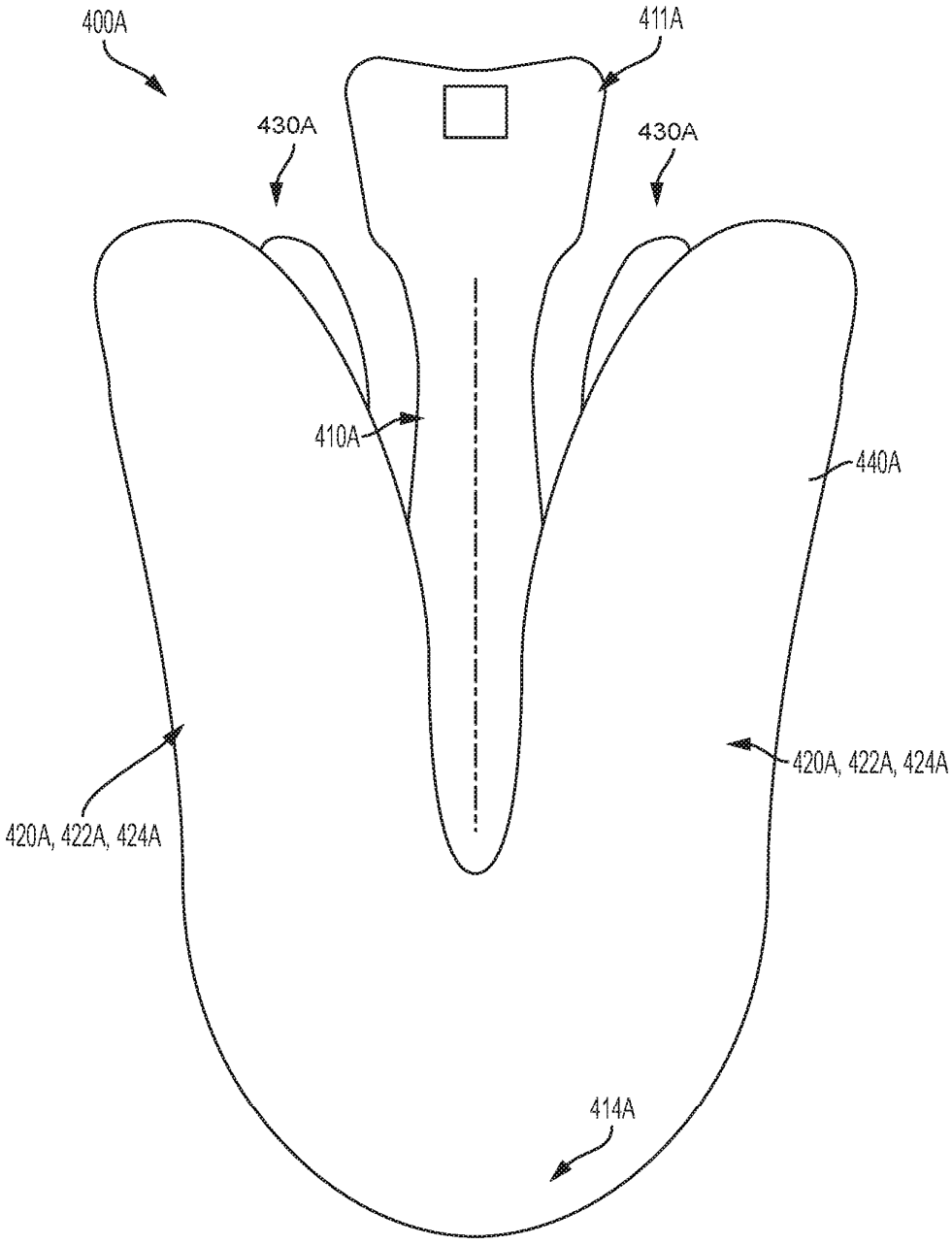
400A
411A
430A
430A
410A
440A
420A, 422A, 424A
420A, 422A, 424A
414A

Fig. 30A

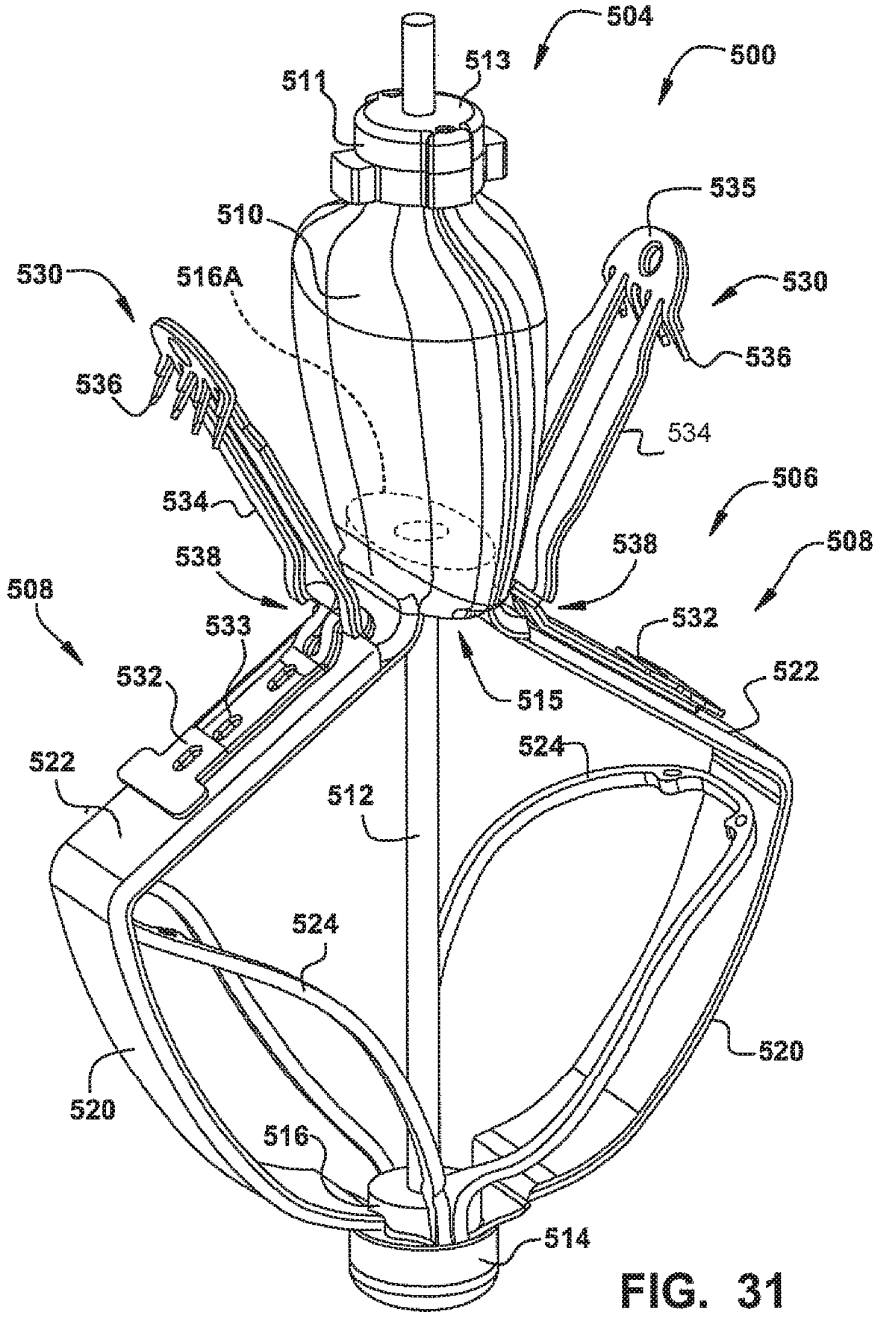
504
500
513
511
535
510
530
516A
530
536
536
534
534
506
538
508
538
508
533
532
532
522
515
522
524
512
524
520
520
516
514

FIG. 31

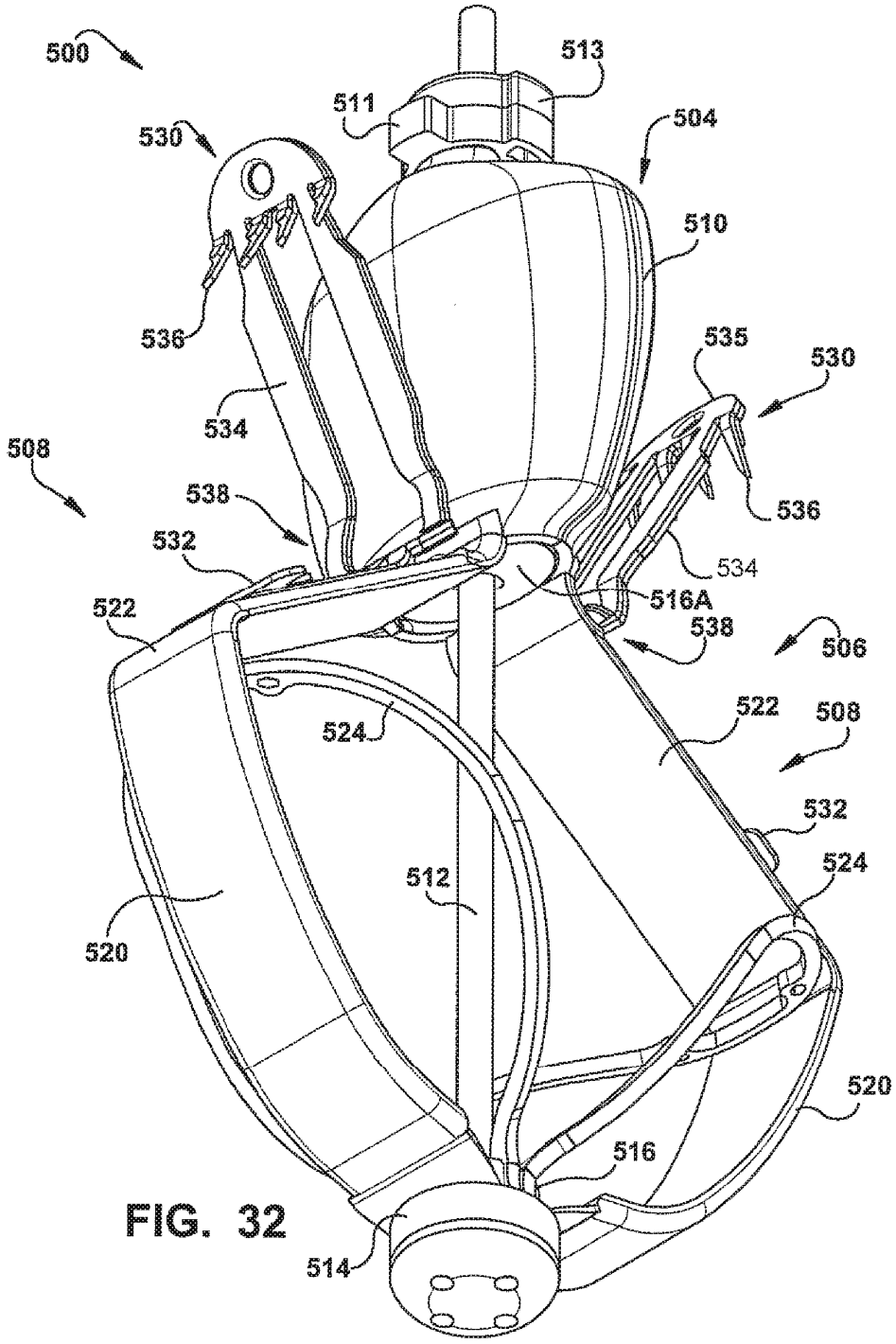
500
513
511
504
530
510
536
535
530
534
508
538
536
532
534
516A
522
538
506
524
522
508
532
524
512
520
520
516
514

FIG. 32

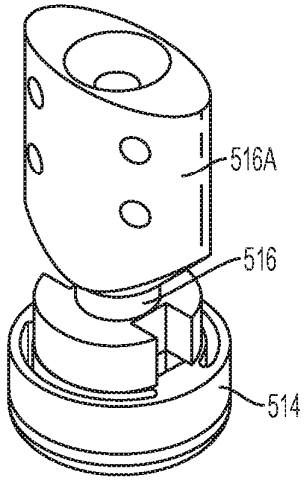

Fig. 32A

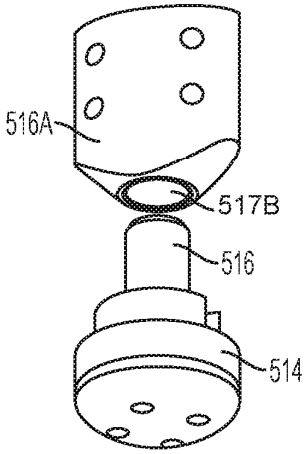

Fig. 32B

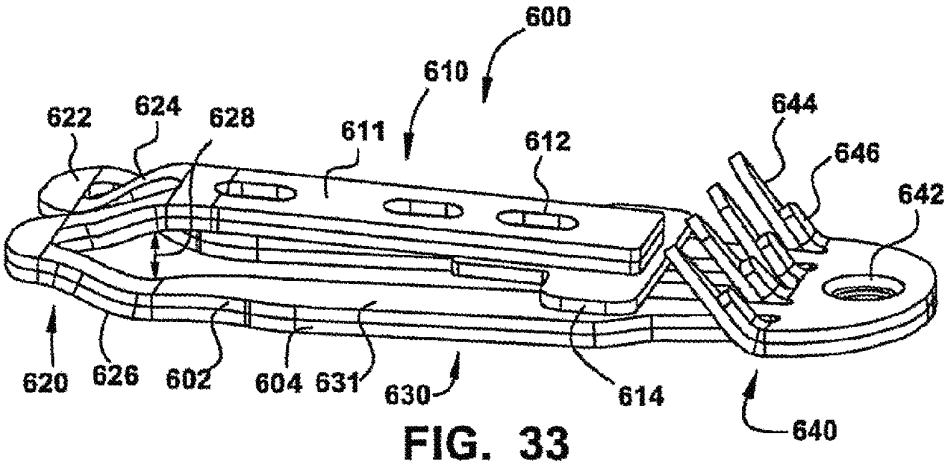

FIG. 33

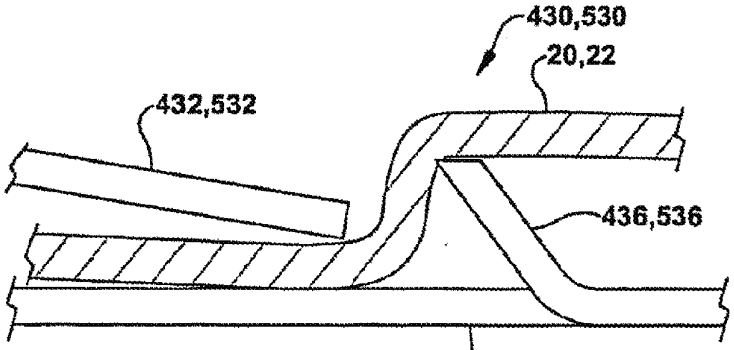

FIG. 34

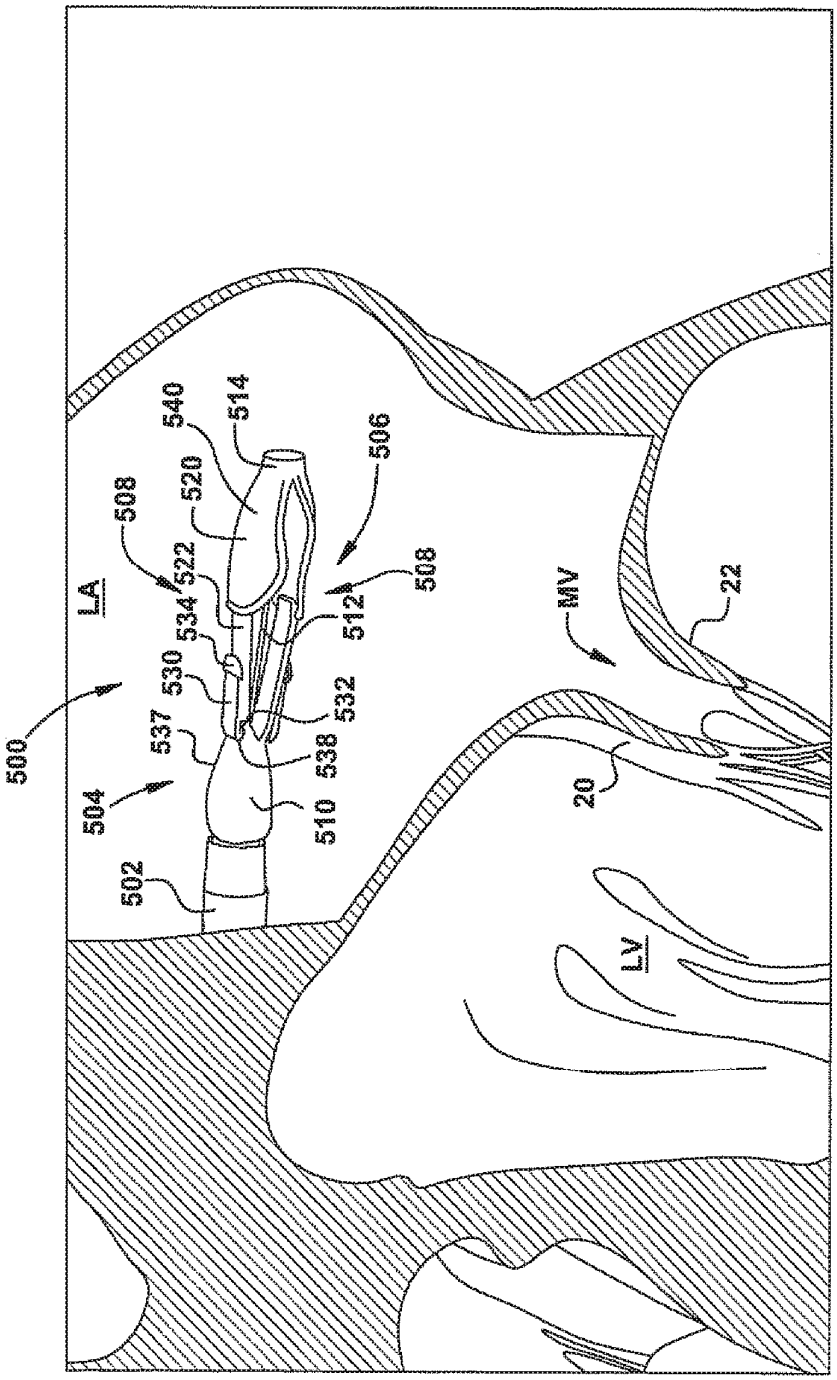
500
504
502
537
530
534
522
508
540
514
520
506
508
512
532
538
510
LA
MV
22
20
LV

FIG. 35

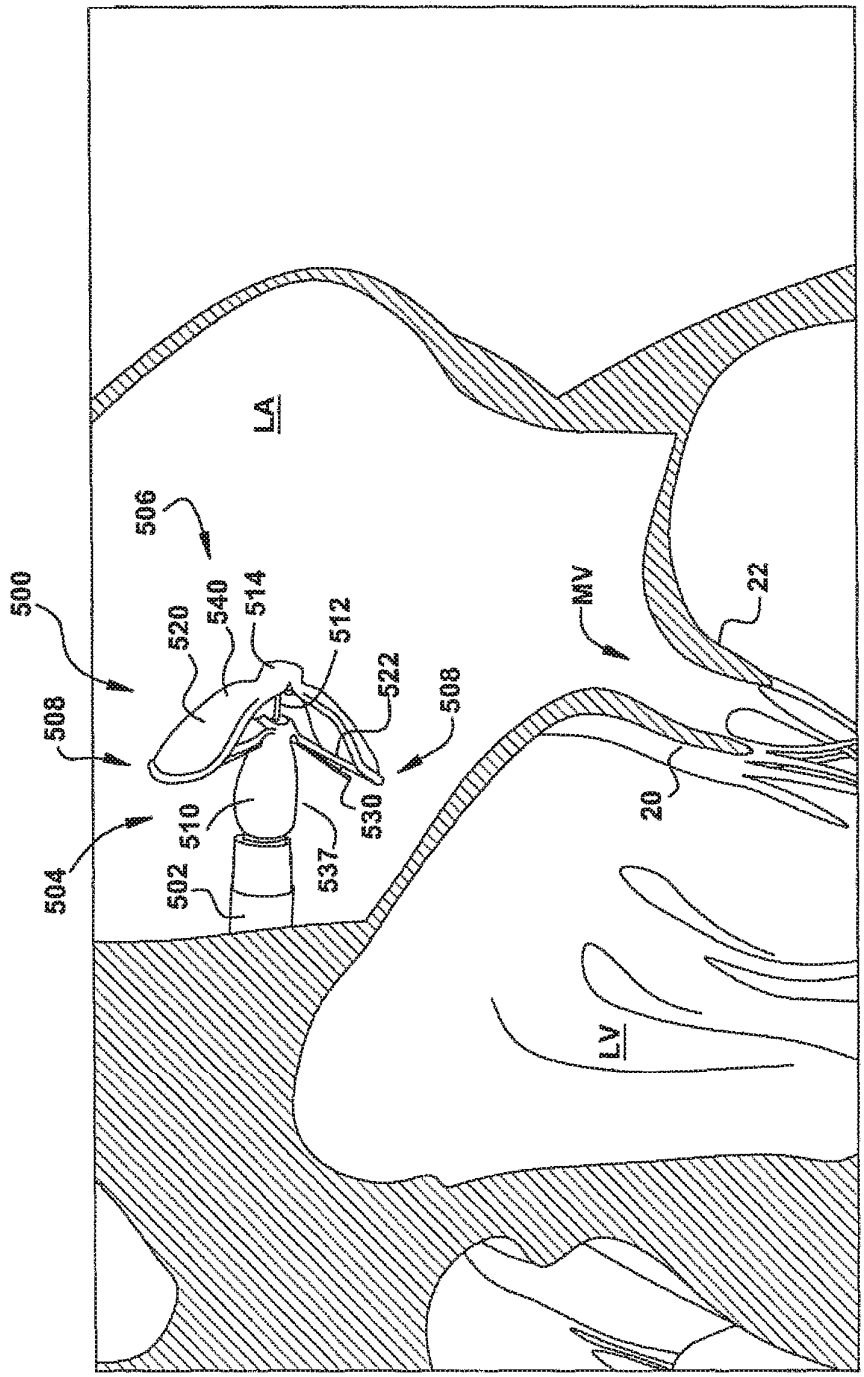
LA
506
500
520
540
514
512
522
508
508
504
502
510
537
530
MV
22
20
LV

FIG. 36

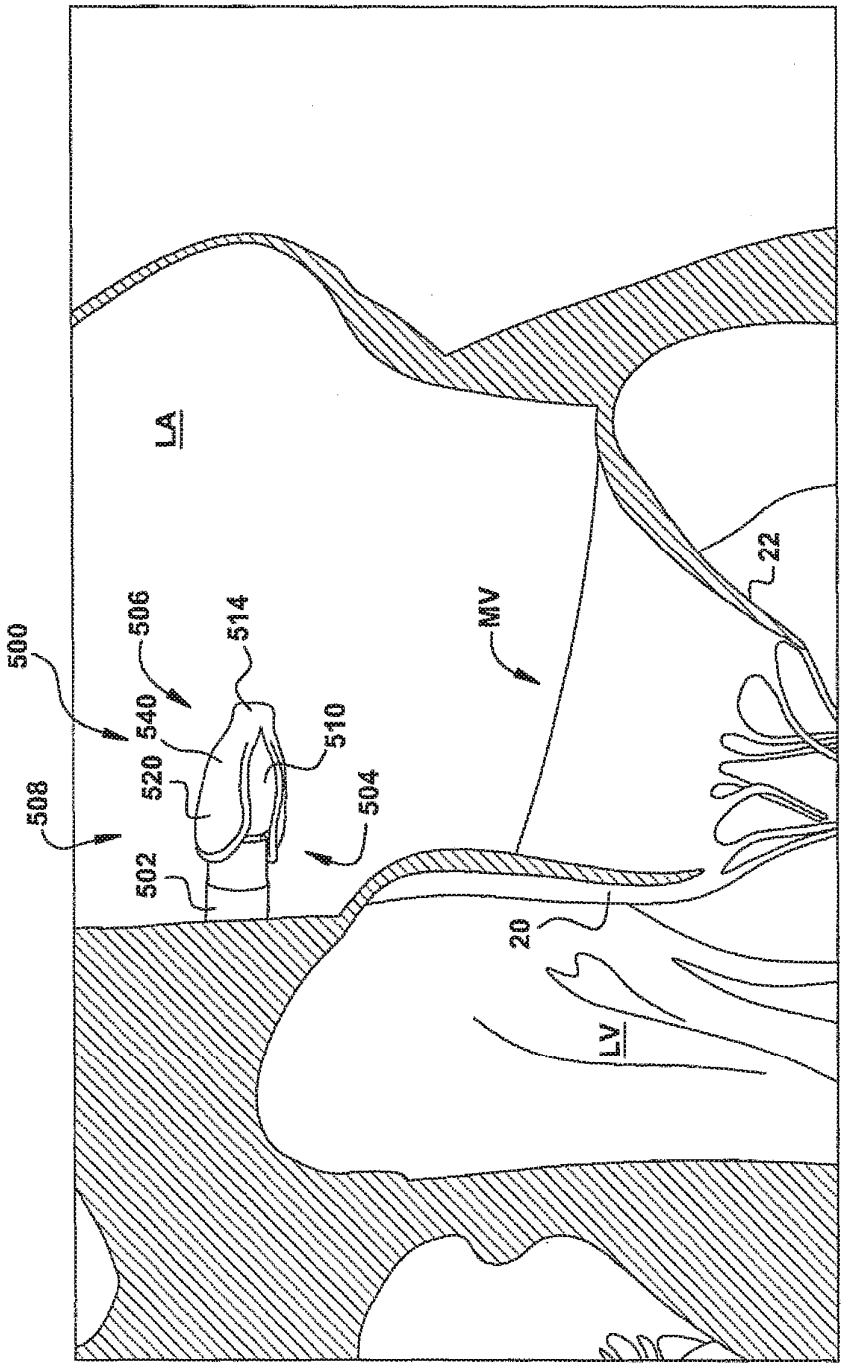

FIG. 37

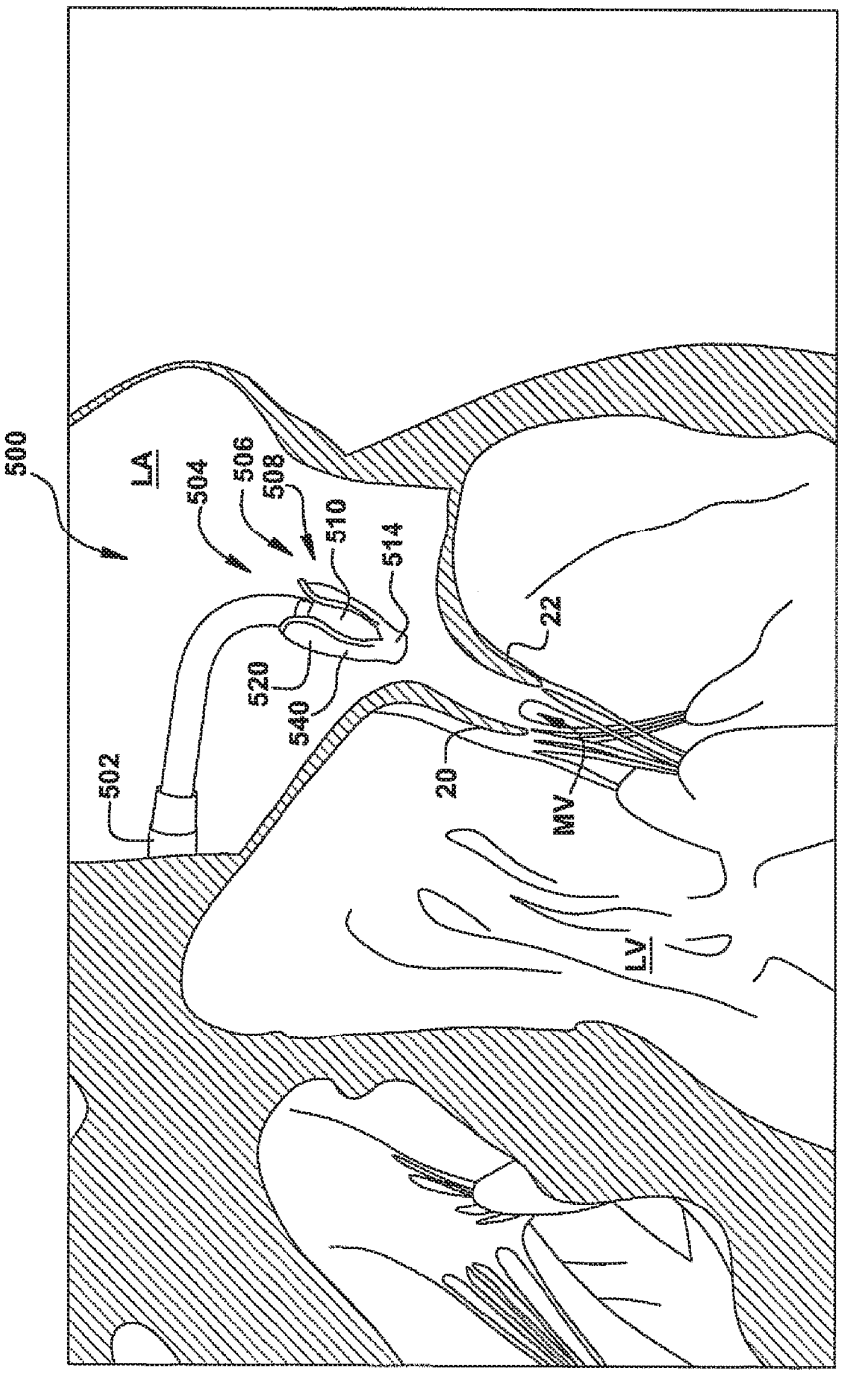

FIG. 38

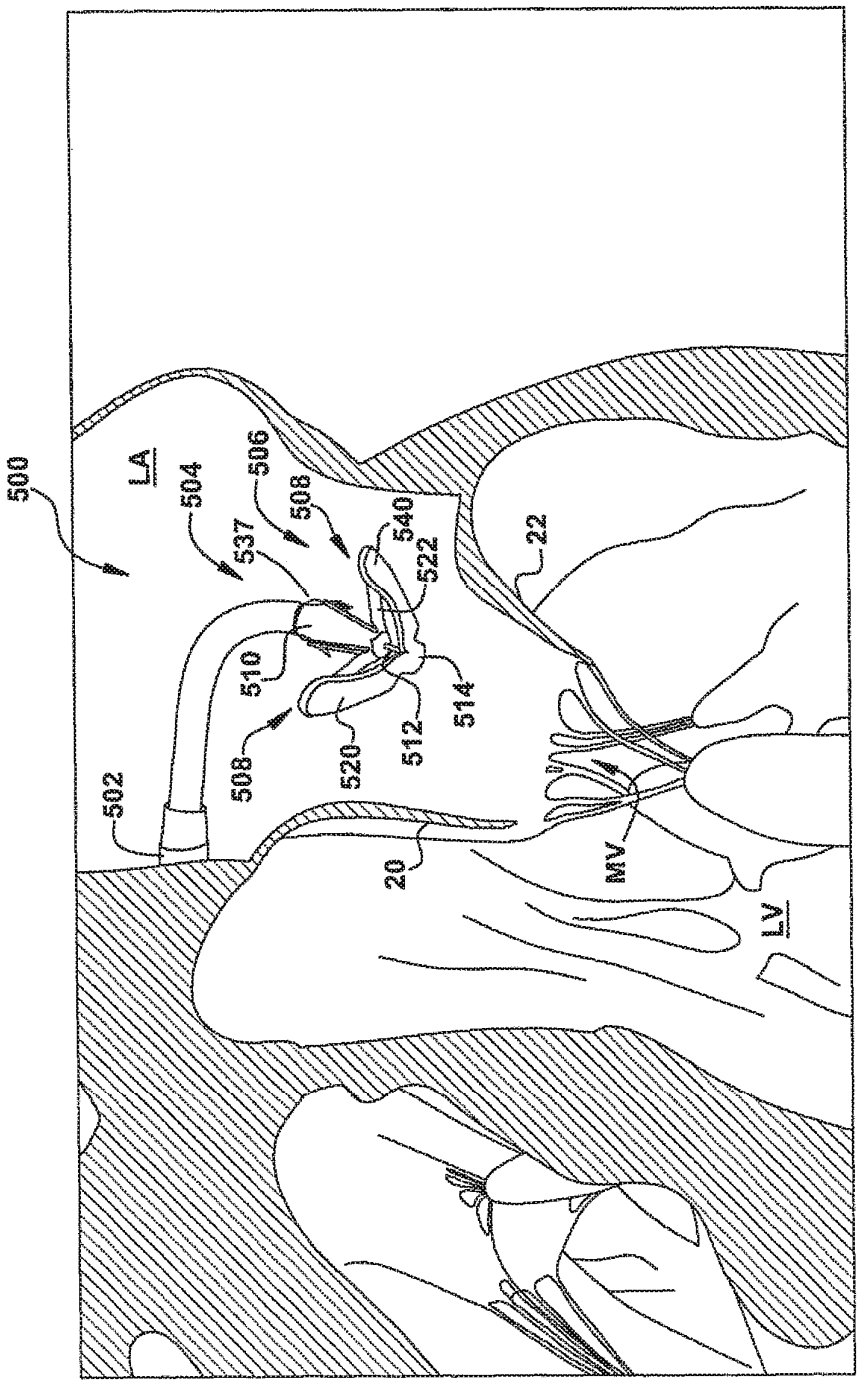

FIG. 39

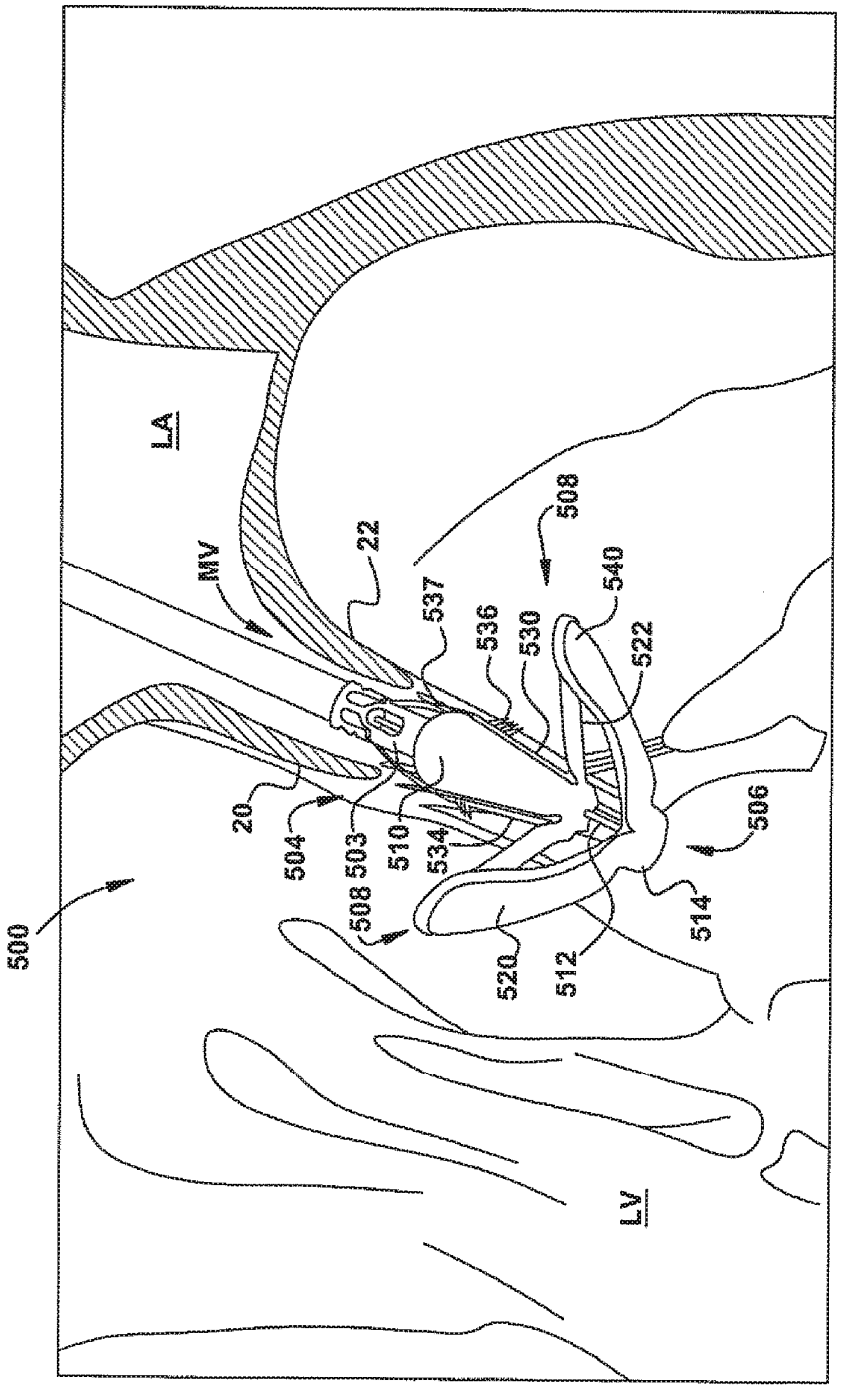
LA
MV
22
508
540
537
536
530
522
20
504
503
510
534
506
500
508
514
520
512
LV

FIG. 40

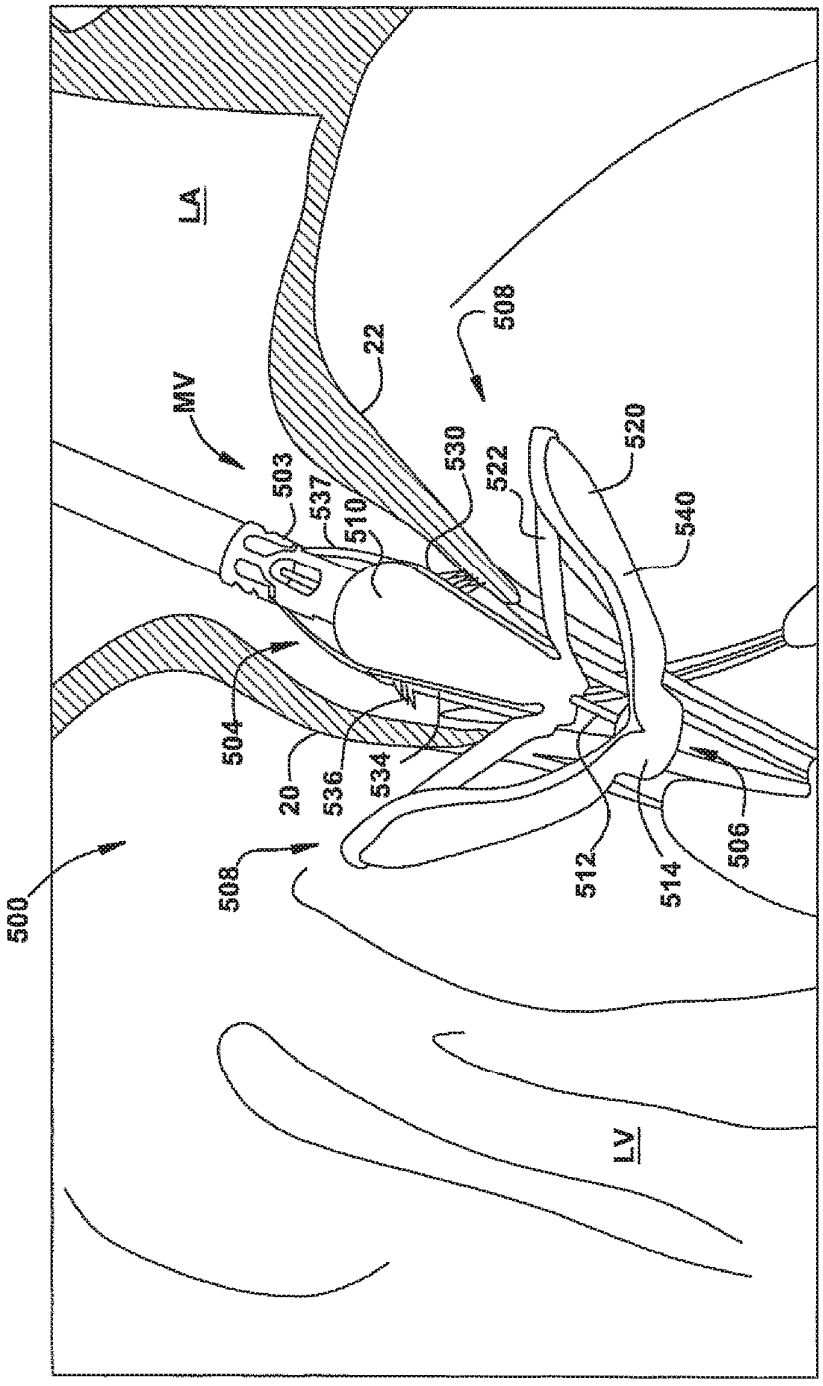
LA
MV
22
508
503
537
510
530
522
520
540
504
20
536
534
500
508
512
514
506
LV

FIG. 41

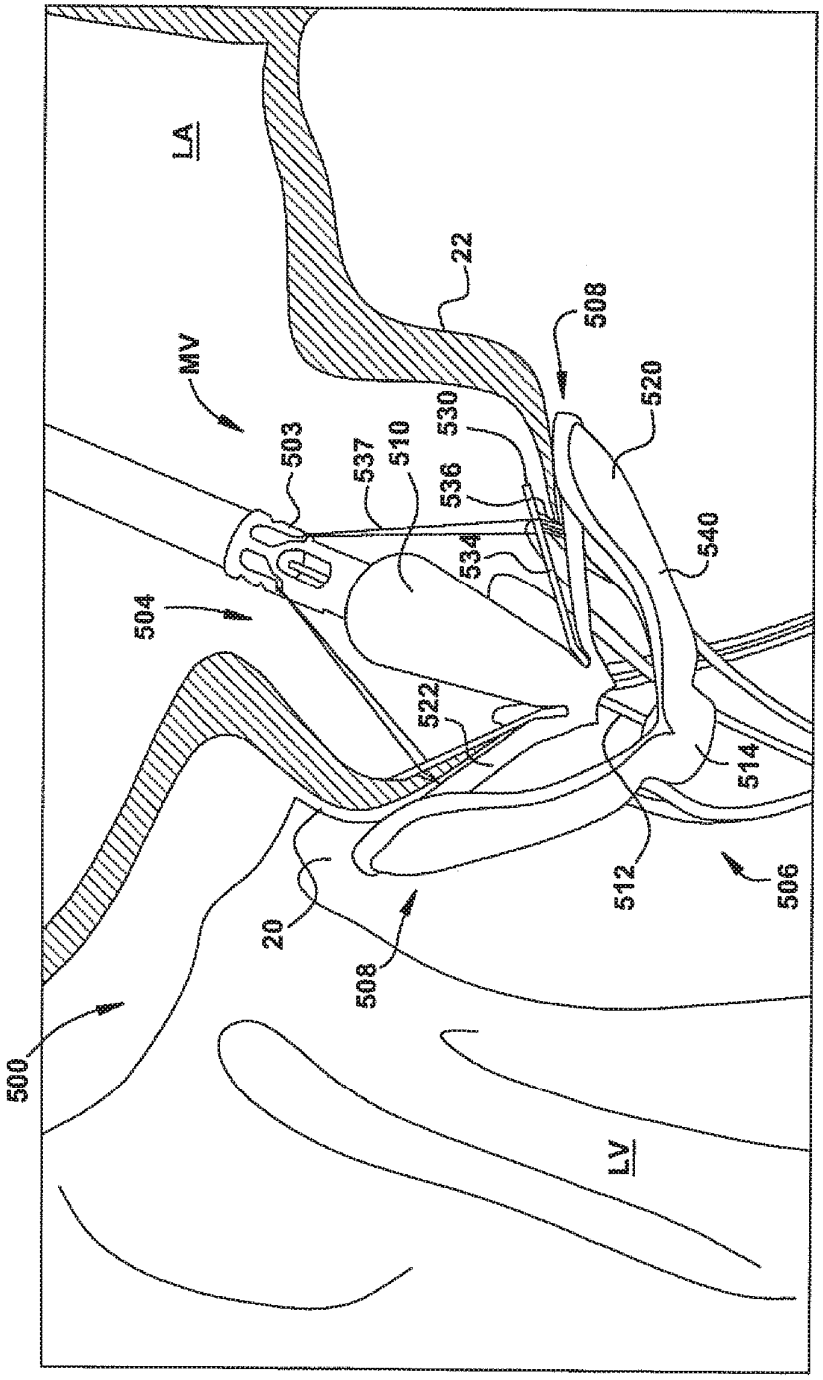
LA
22
508
MV
520
530
503
537
510
536
534
540
504
522
514
512
506
20
508
500
LV

FIG. 42

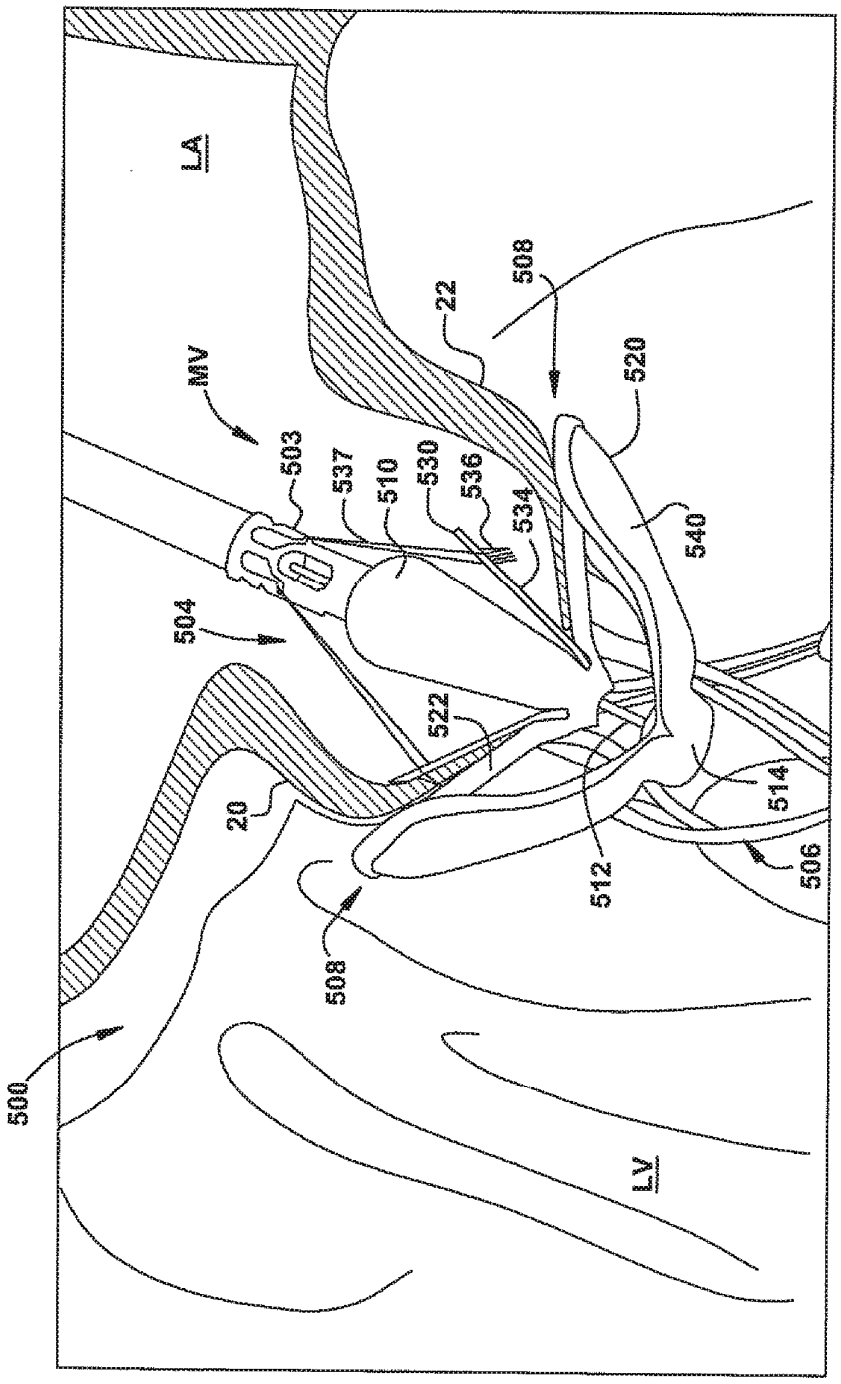
LA
MV
503
537
510
530
536
534
22
508
520
540
504
522
20
514
506
512
508
500
LV

FIG. 43

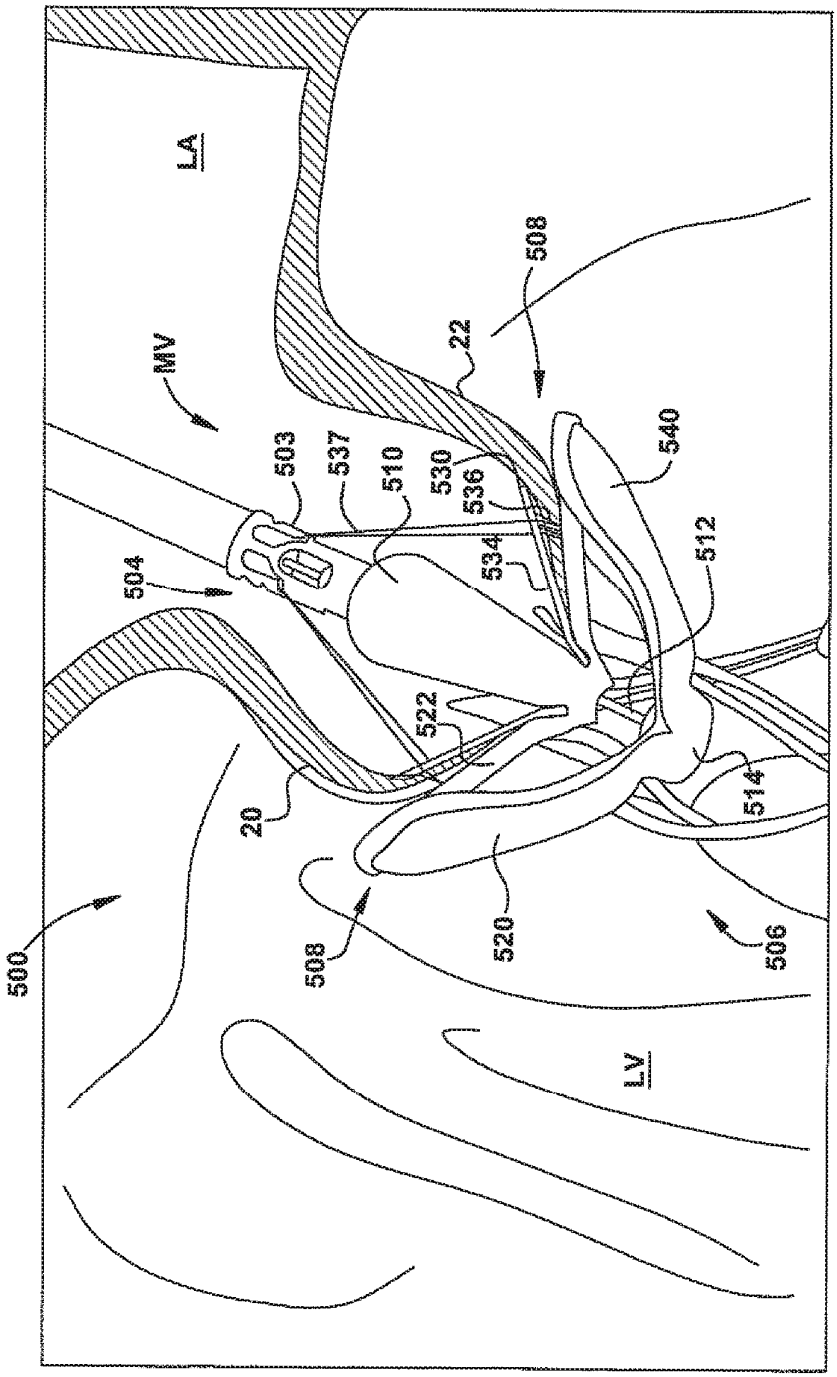
LA
MV
503
537
510
530
536
534
504
522
20
500
508
520
LV
506
514
512
540
22
508

FIG. 44

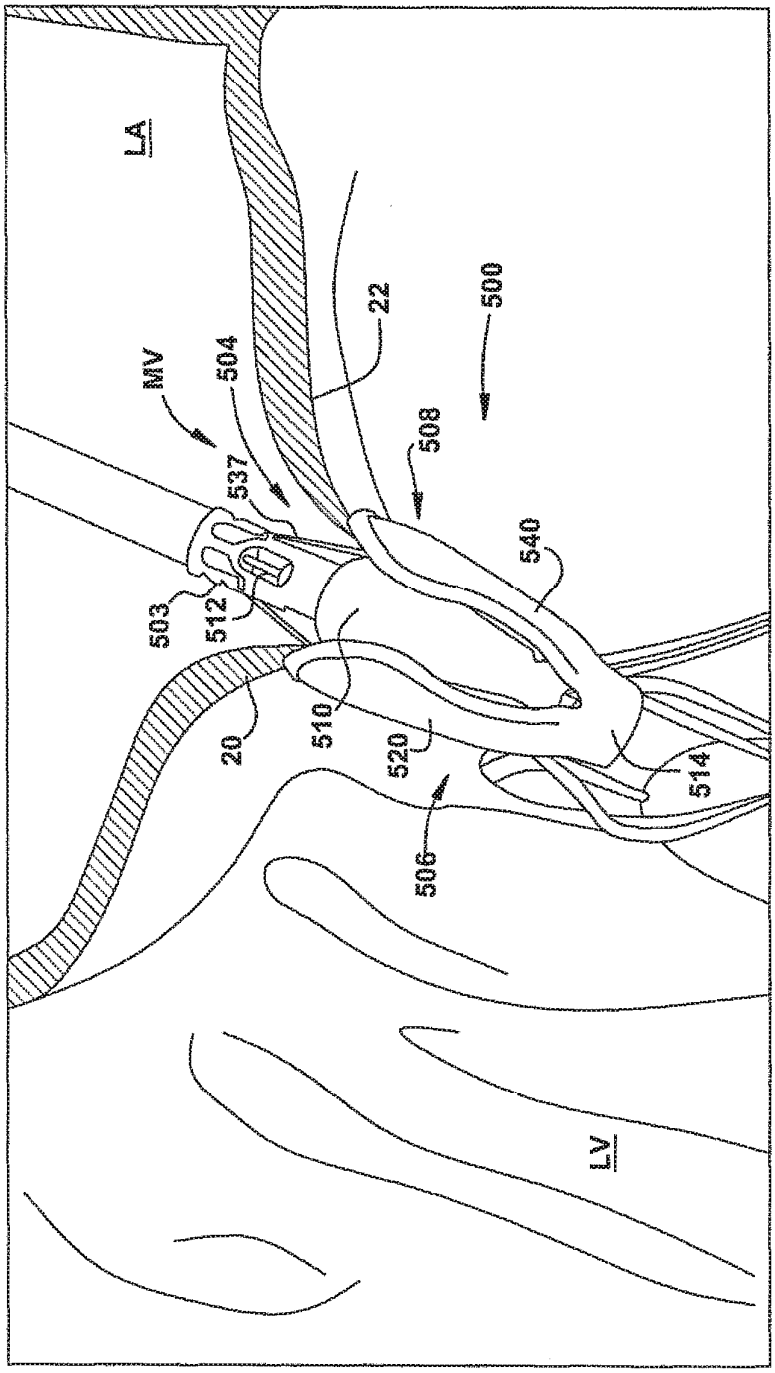

FIG. 45

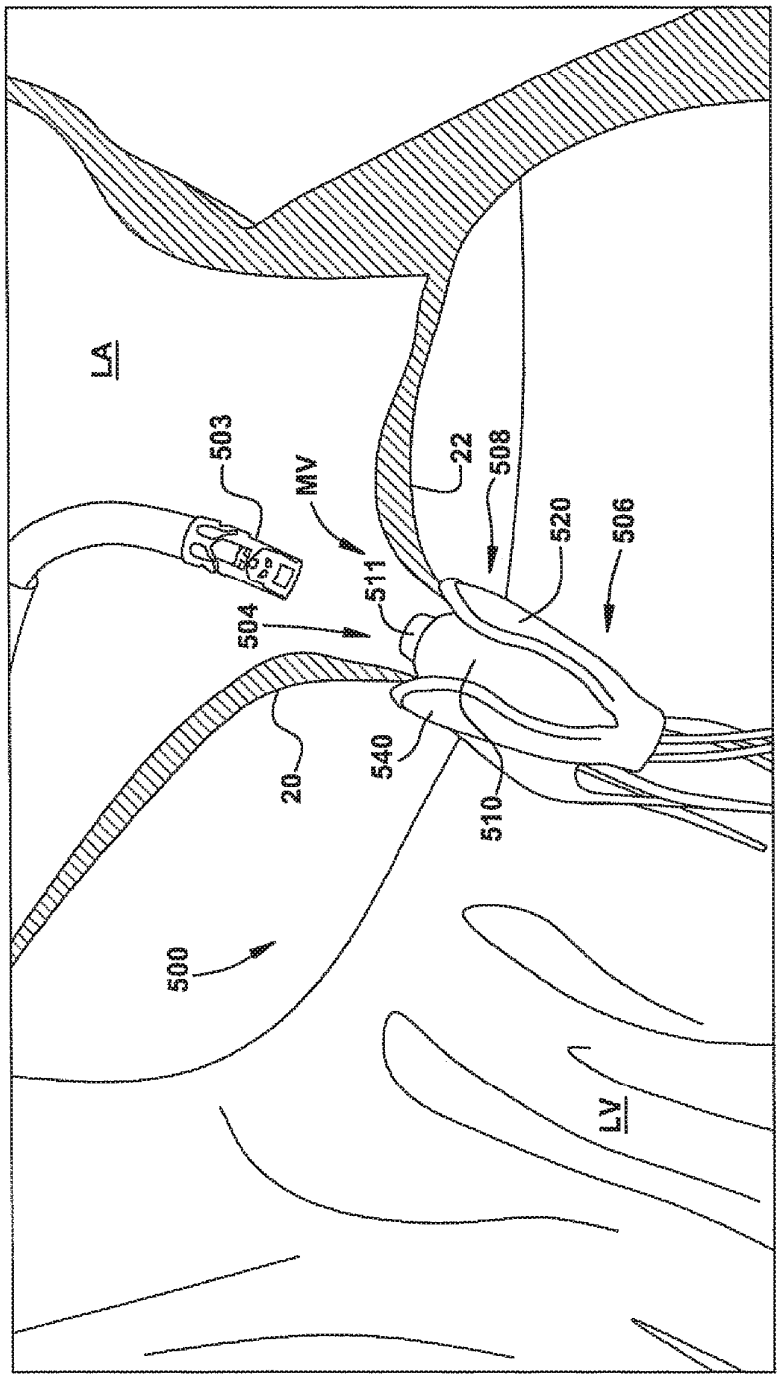

FIG. 46

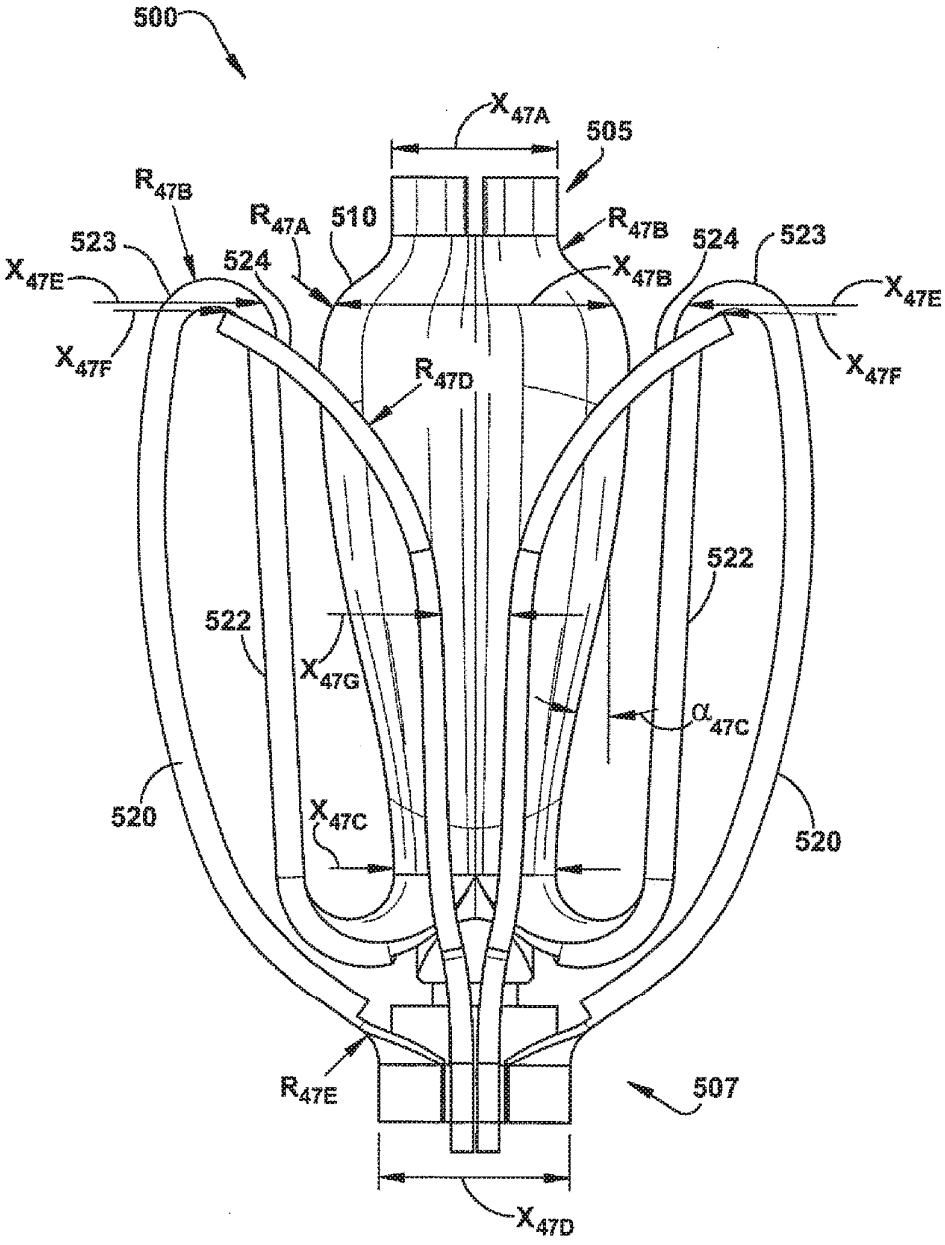
500
X_{47A}
505
R_{47B}
R_{47A}
510
R_{47B}
523
524
524
523
X_{47E}
X_{47B}
X_{47E}
X_{47F}
X_{47F}
R_{47D}
522
522
X_{47G}
α_{47C}
520
X_{47C}
520
R_{47E}
507
X_{47D}

Fig. 47

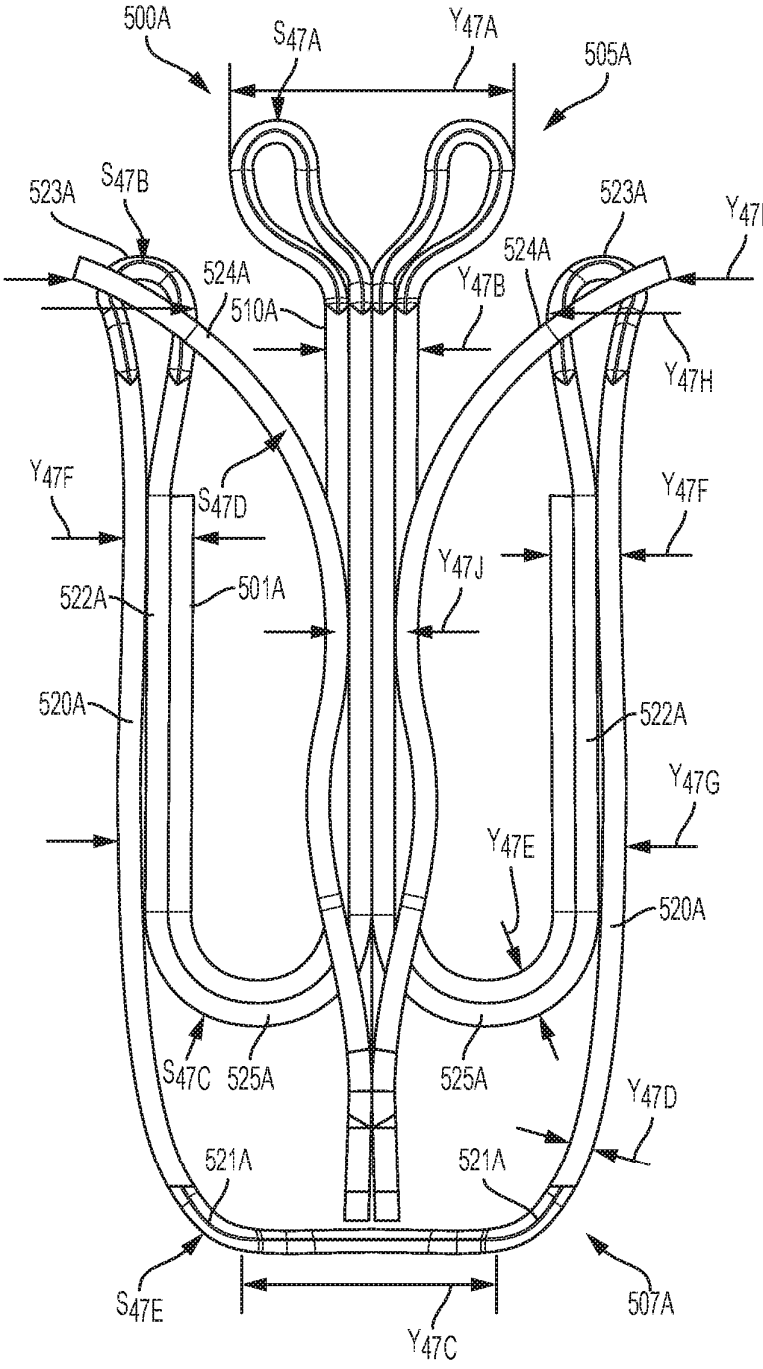
500A
S47A
Y47A
505A
523A
S47B
523A
Y47I
524A
524A
Y47B
510A
Y47H
Y47F
S47D
Y47F
Y47J
522A
501A
520A
522A
Y47G
Y47E
520A
S47C
525A
525A
Y47D
521A
521A
S47E
507A
Y47C

Fig. 47A

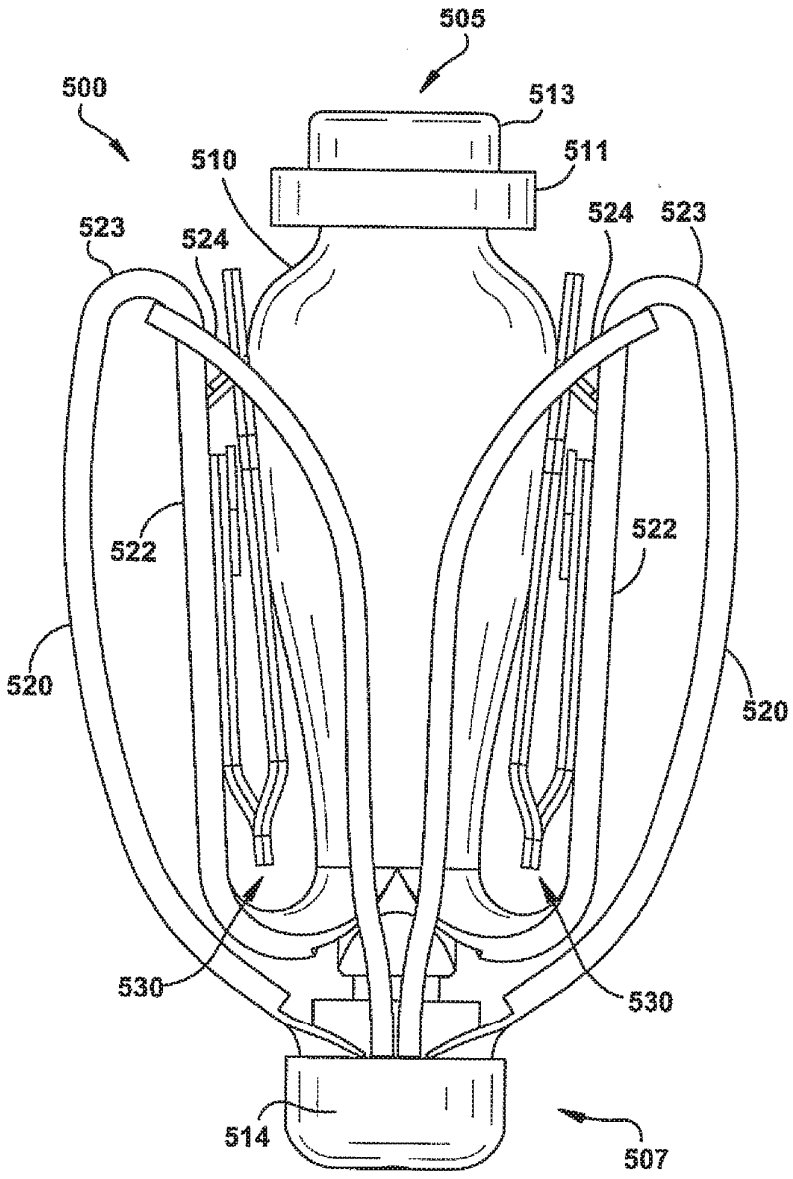
505
500
513
511
510
523
524
524
523
522
522
520
520
530
530
514
507

Fig. 48

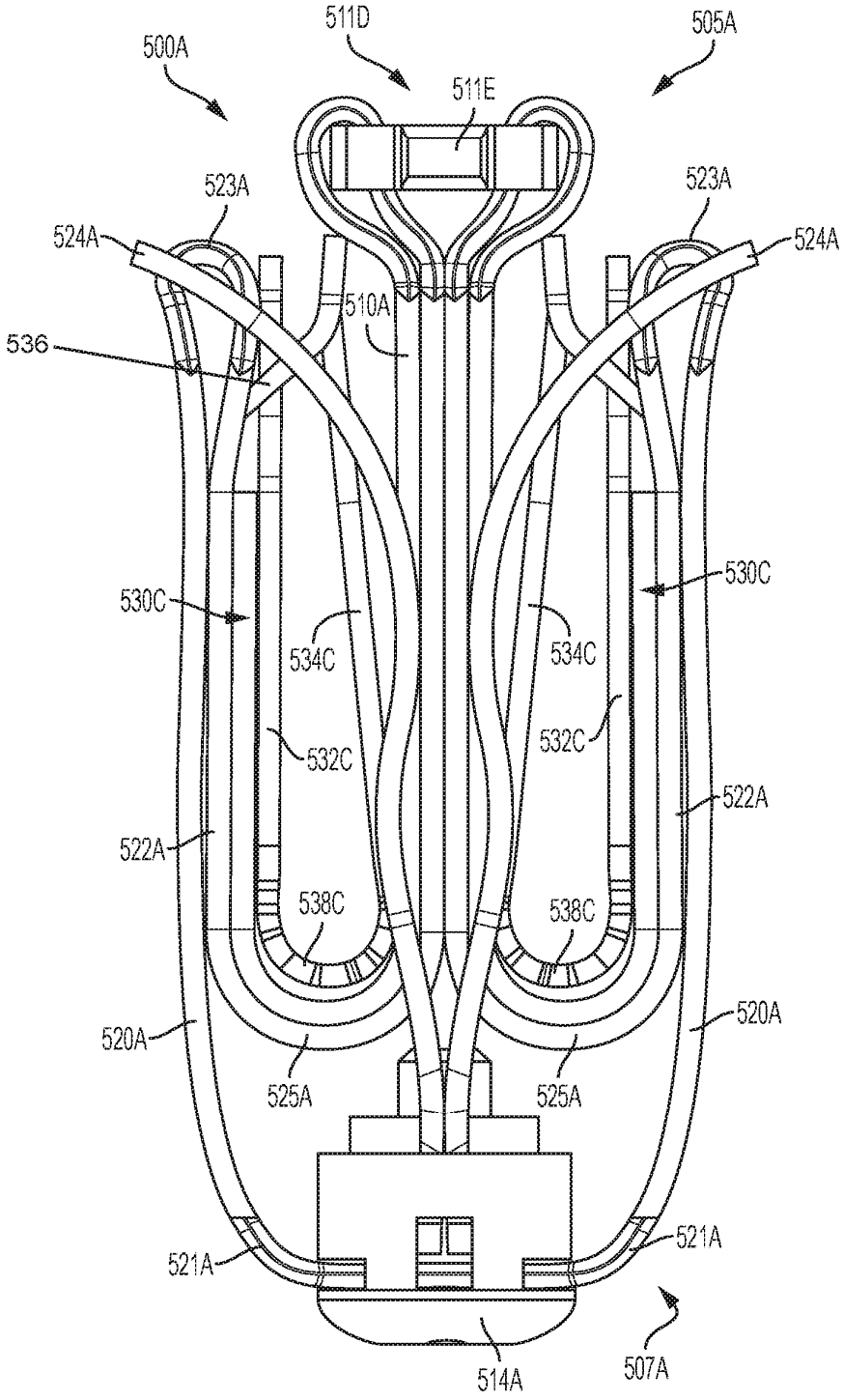
511D
505A
500A
511E
523A
523A
524A
524A
510A
536
530C
530C
534C
534C
532C
532C
522A
522A
538C
538C
520A
520A
525A
525A
521A
521A
514A
507A

Fig. 48A

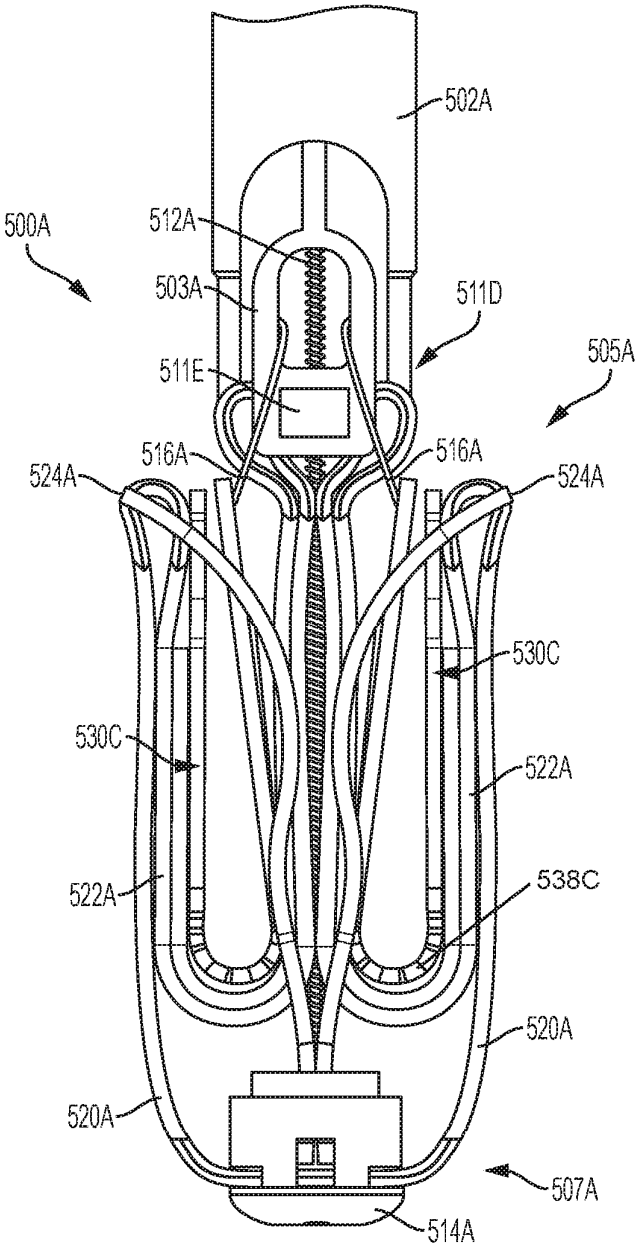
502A
500A
512A
503A
511D
505A
511E
516A
516A
524A
524A
530C
530C
522A
522A
538C
520A
520A
507A
514A

Fig. 48B

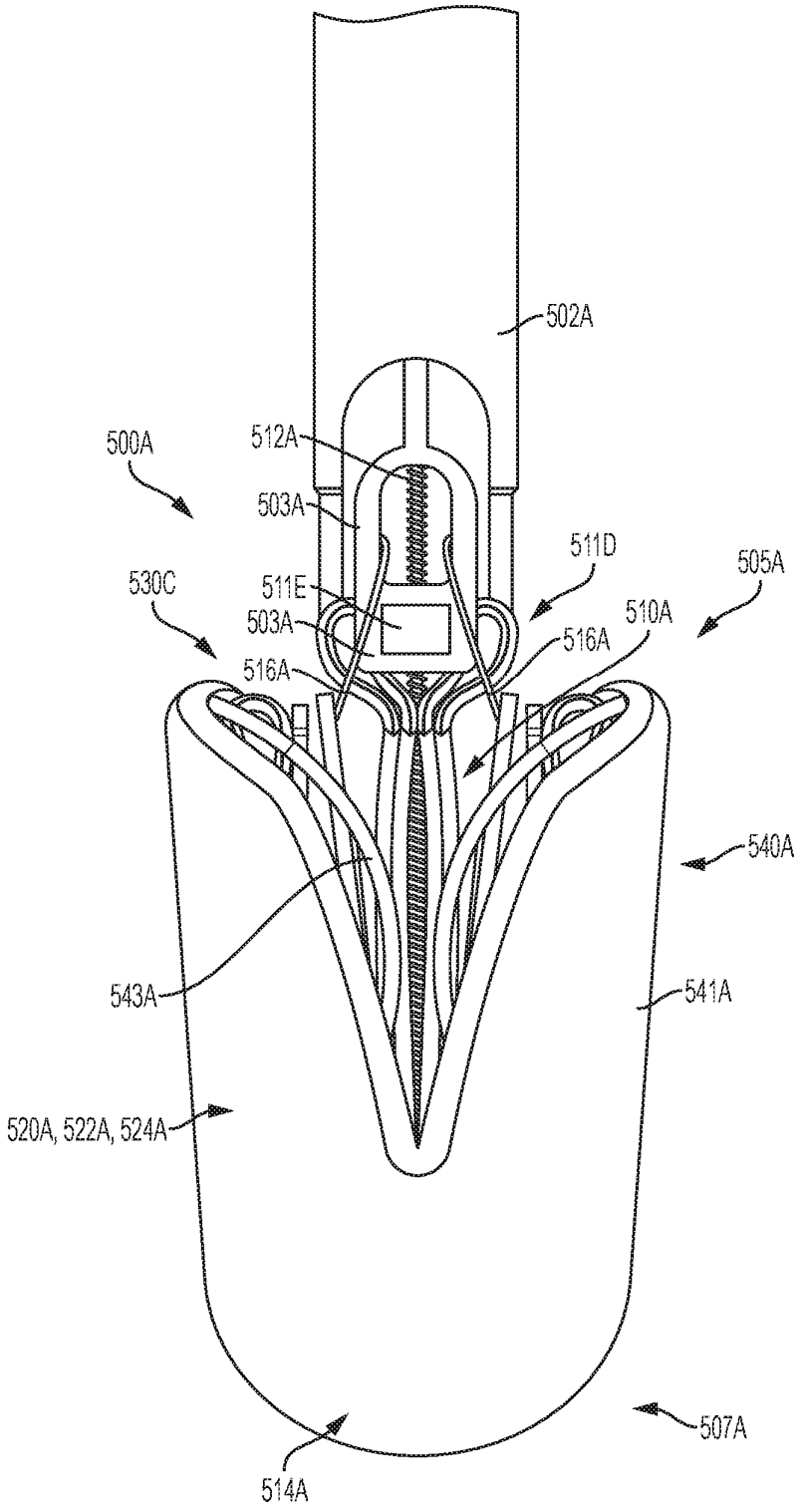
502A
500A
512A
503A
511D
505A
530C
511E
503A
510A
516A
516A
540A
543A
541A
520A, 522A, 524A
507A
514A

Fig. 48C

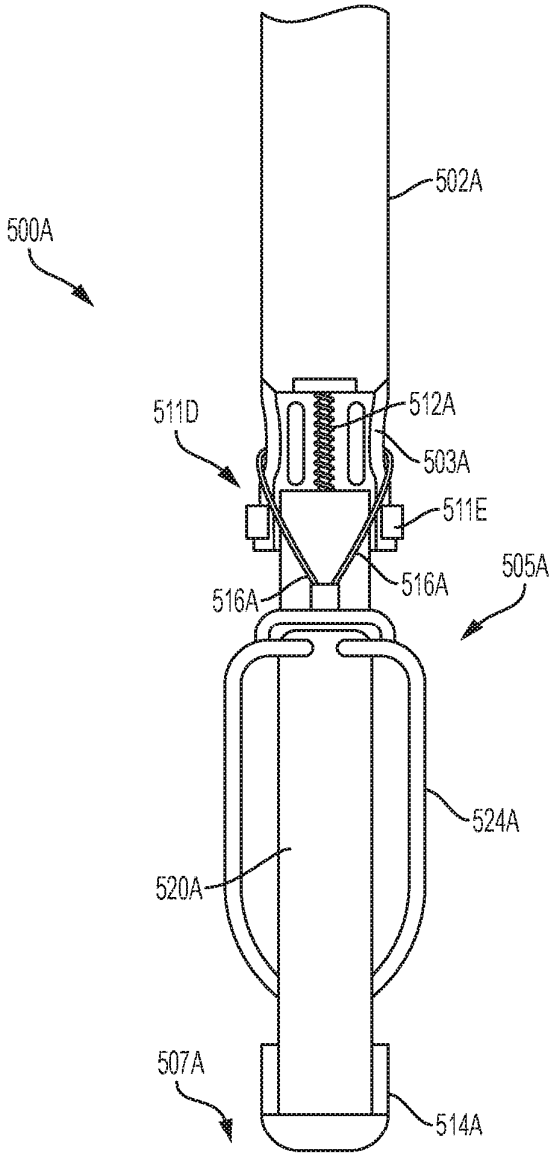
500A
502A
511D
512A
503A
511E
505A
516A
516A
524A
520A
507A
514A

Fig. 48D

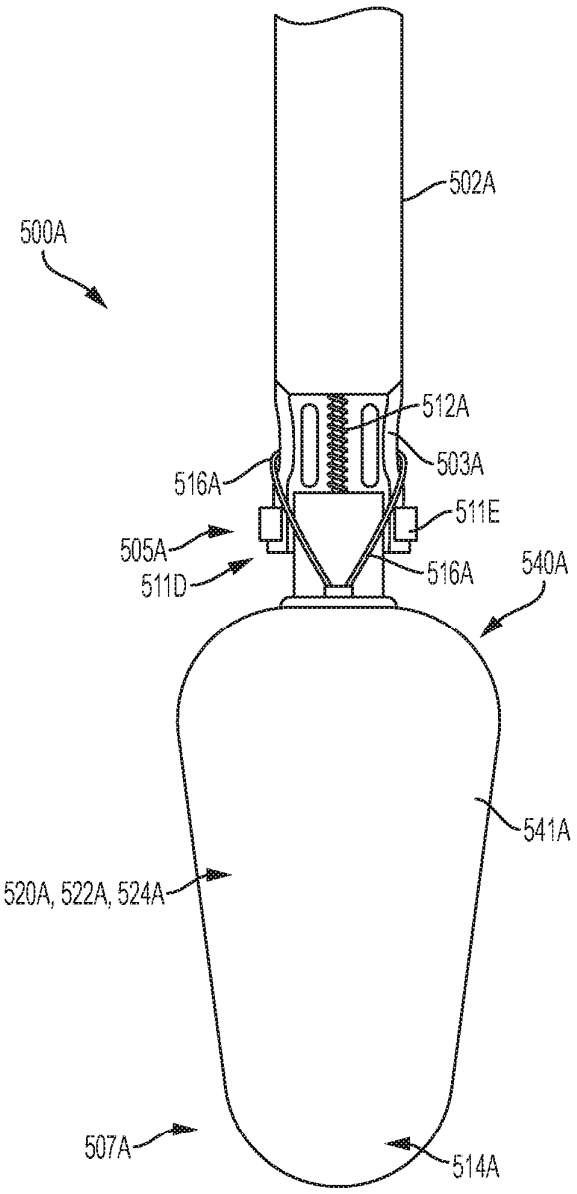
500A
502A
512A
503A
516A
511E
505A
511D
516A
540A
541A
520A, 522A, 524A
507A
514A

Fig. 48E

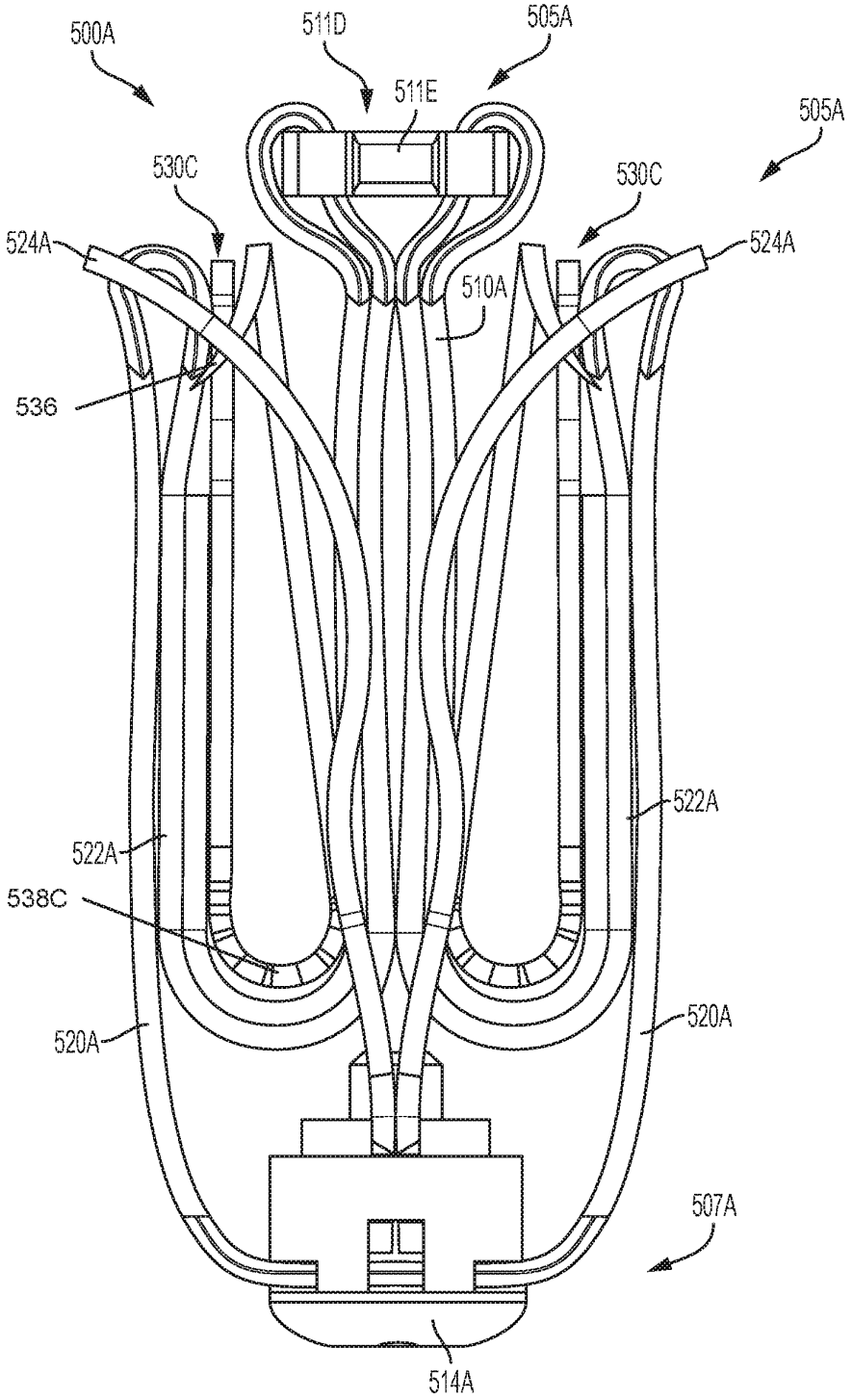
500A
511D
505A
511E
505A
530C
530C
524A
524A
510A
536
522A
522A
538C
520A
520A
507A
514A

Fig. 48F

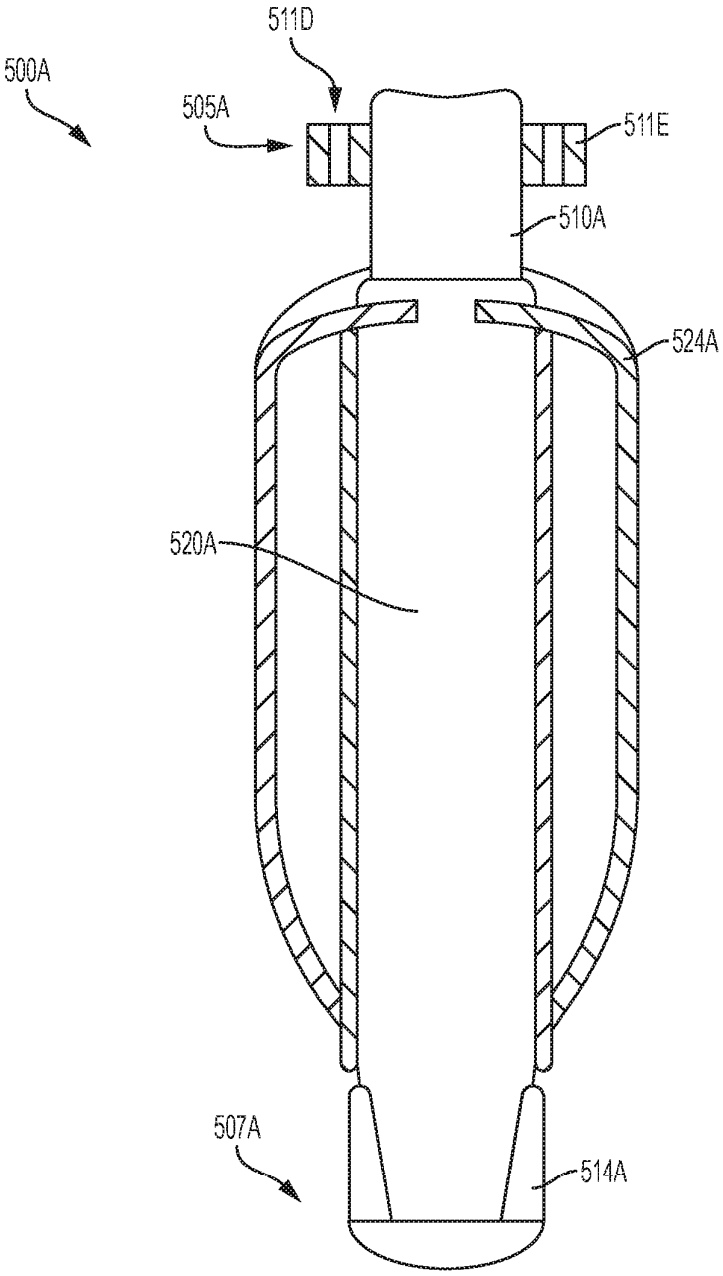

Fig. 48G

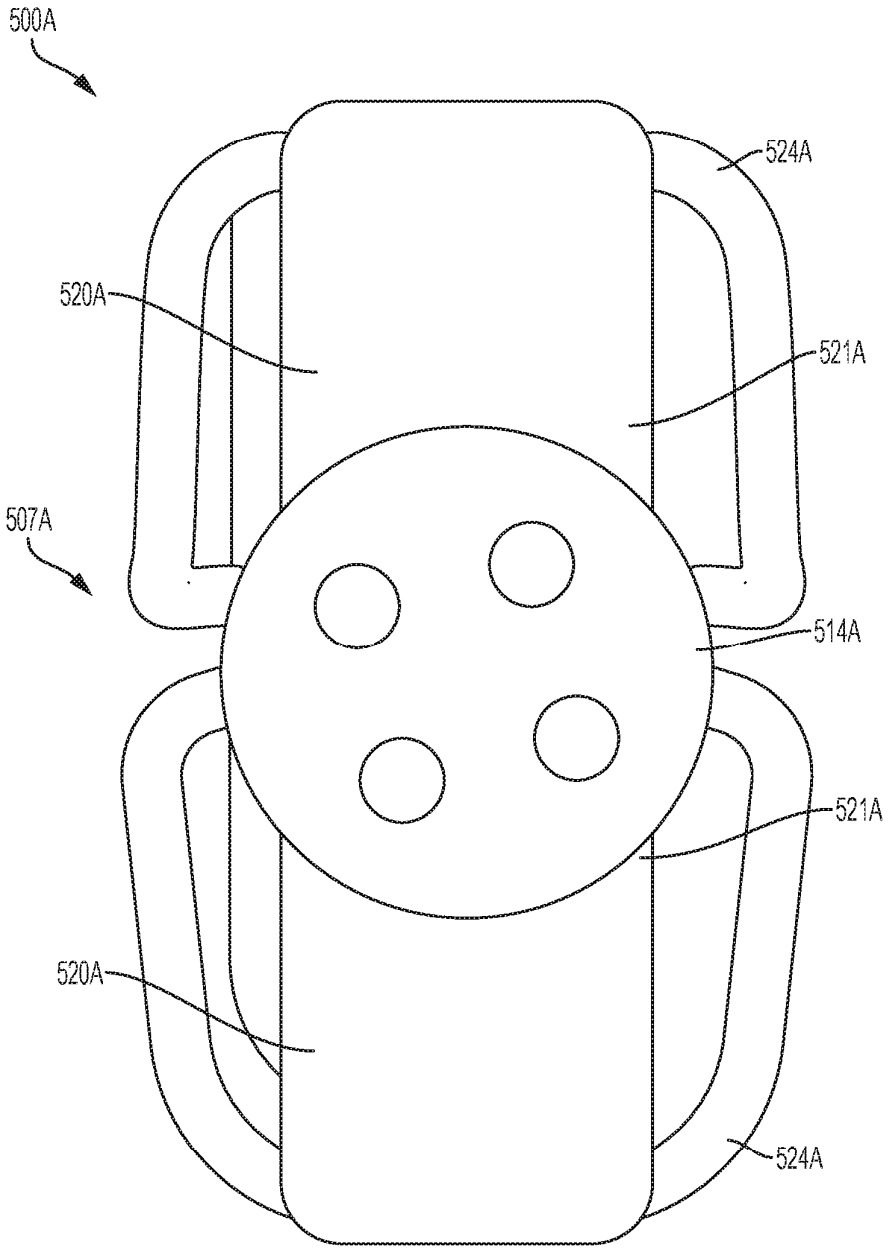

Fig. 48H

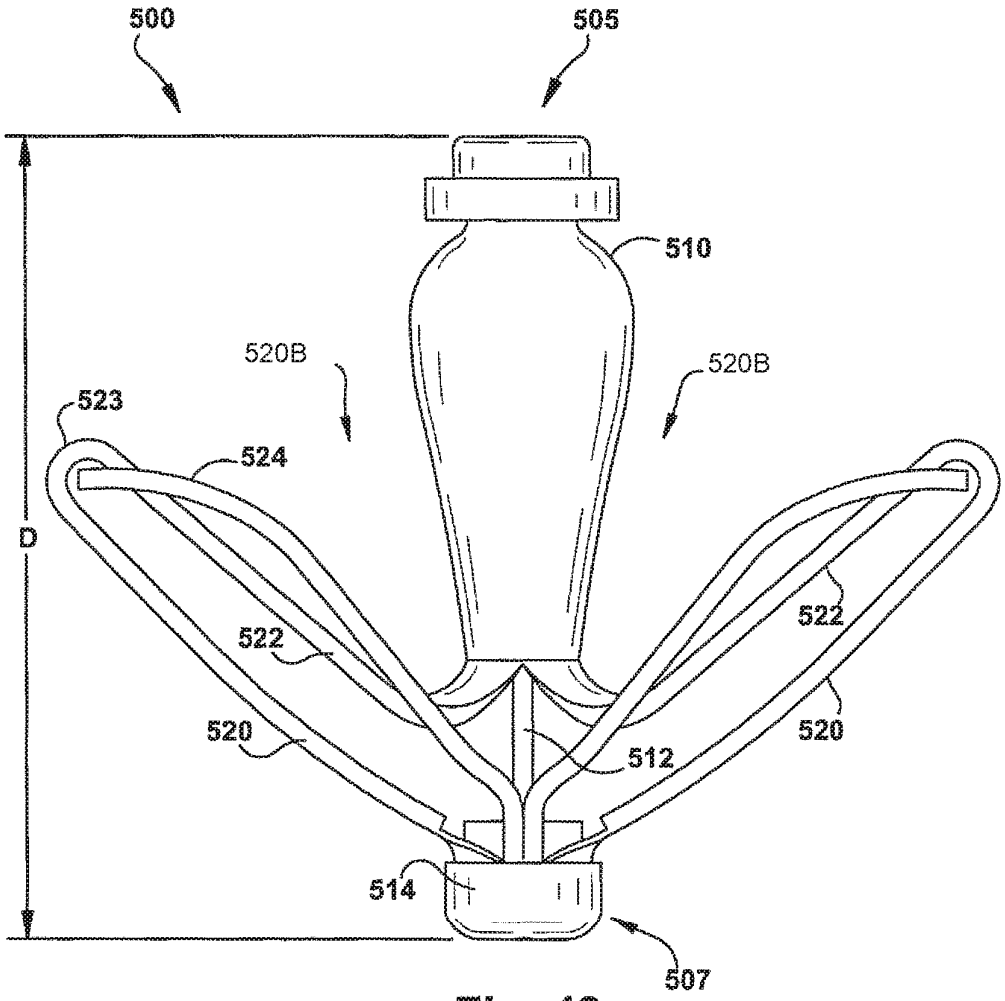

Fig. 49

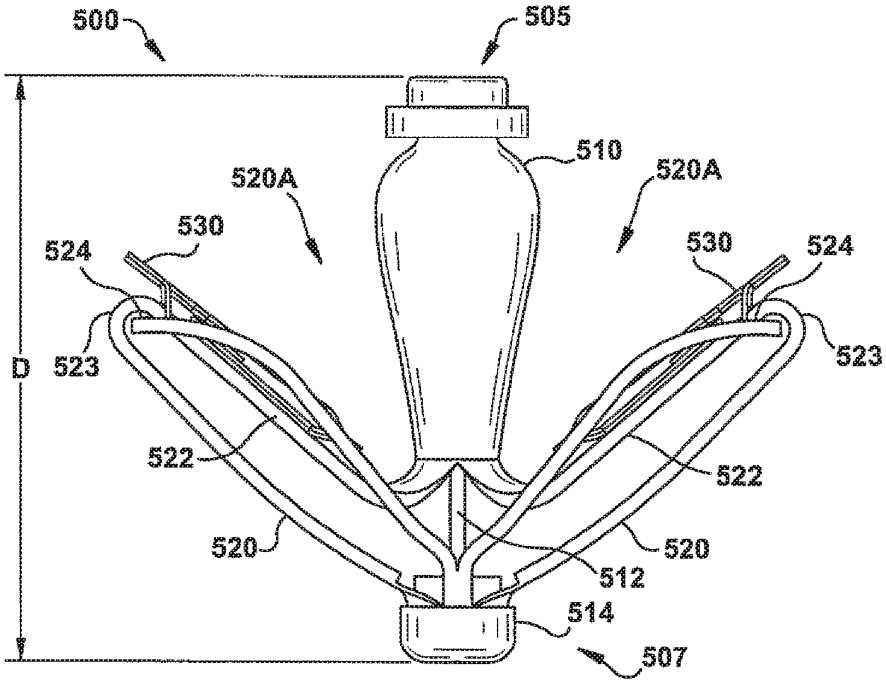
500
505
510
520A
520A
530
530
524
524
523
523
D
522
522
520
520
512
514
507

Fig. 50

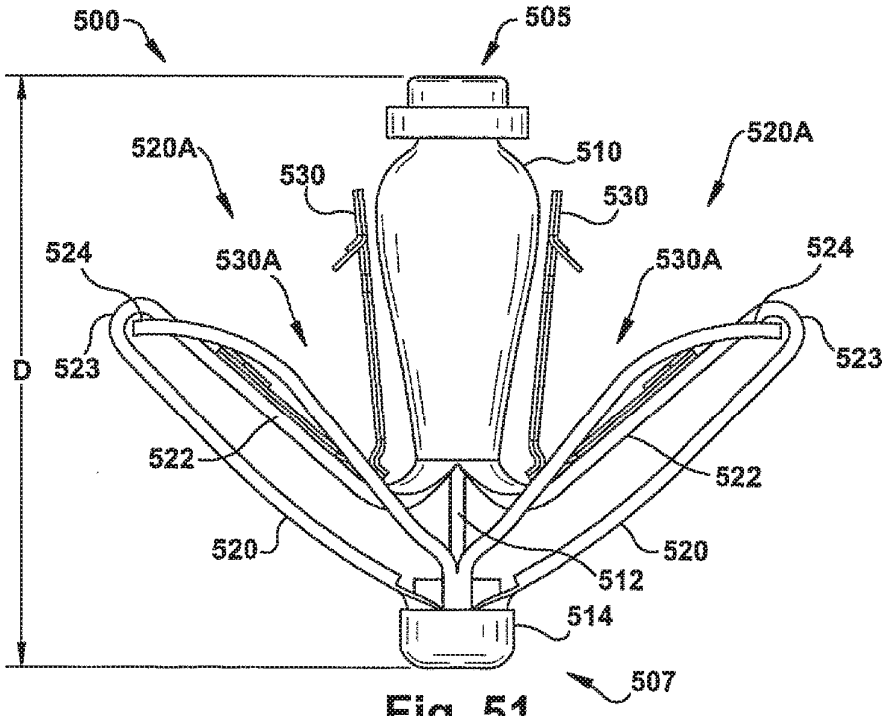
500
505
520A
520A
510
530
530
524
530A
530A
524
523
523
D
522
522
520
520
512
514
507

Fig. 51

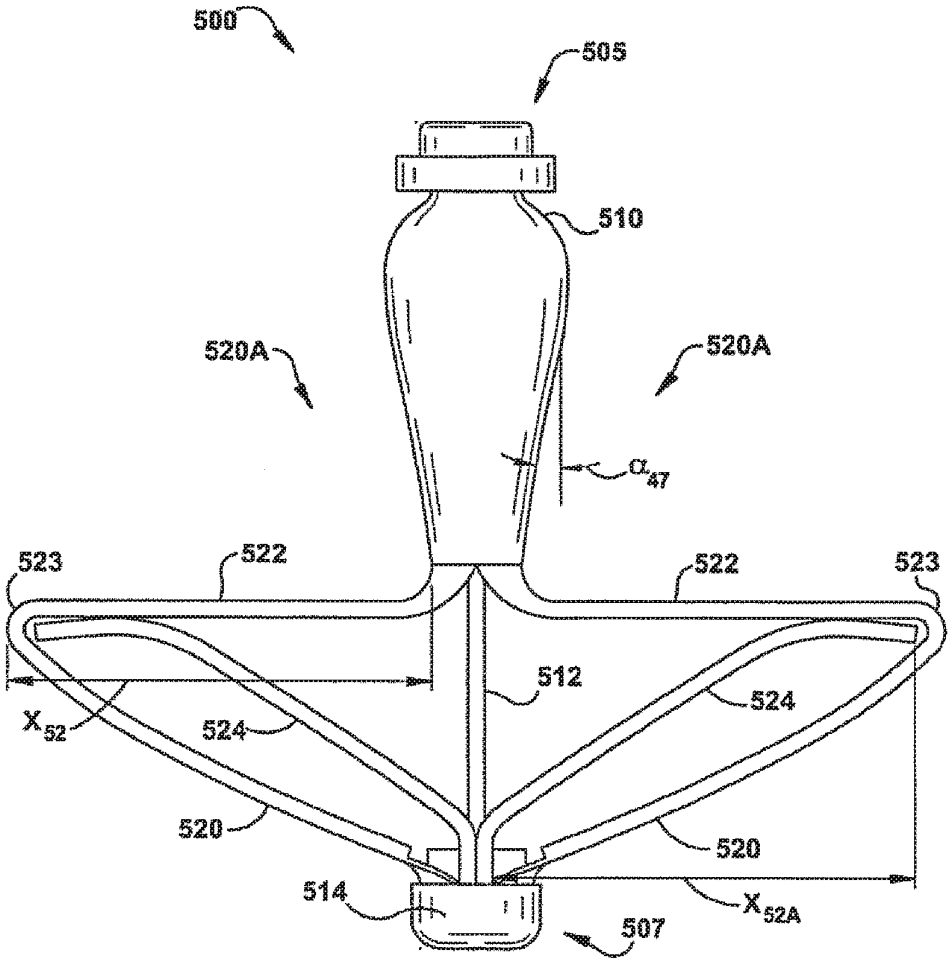
500
505
510
520A
520A
α_{47}
523
522
522
523
512
524
524
X_{52}
520
520
514
X_{52A}
507

Fig. 52

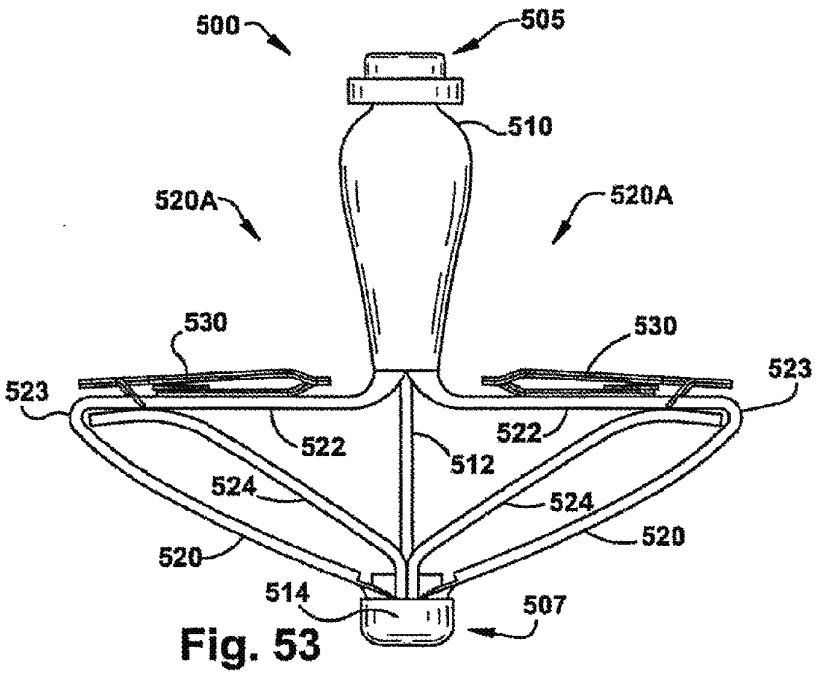
500
505
510
520A
520A
530
530
523
523
522
522
512
524
524
520
520
514
507

Fig. 53

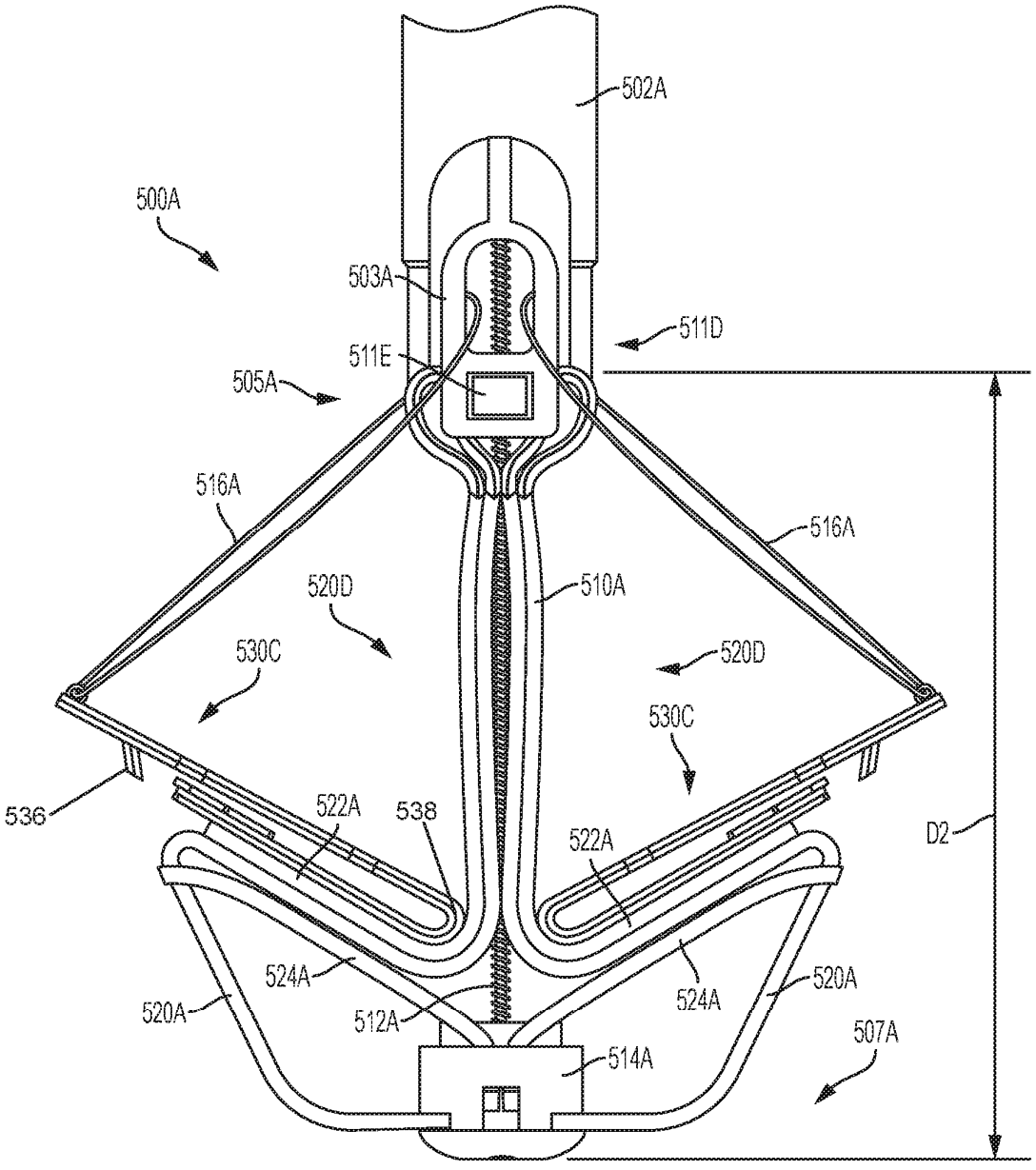
502A
500A
503A
511D
511E
505A
516A
516A
520D
510A
530C
520D
530C
536
522A
538
522A
D2
524A
524A
520A
520A
512A
514A
507A

Fig. 53A

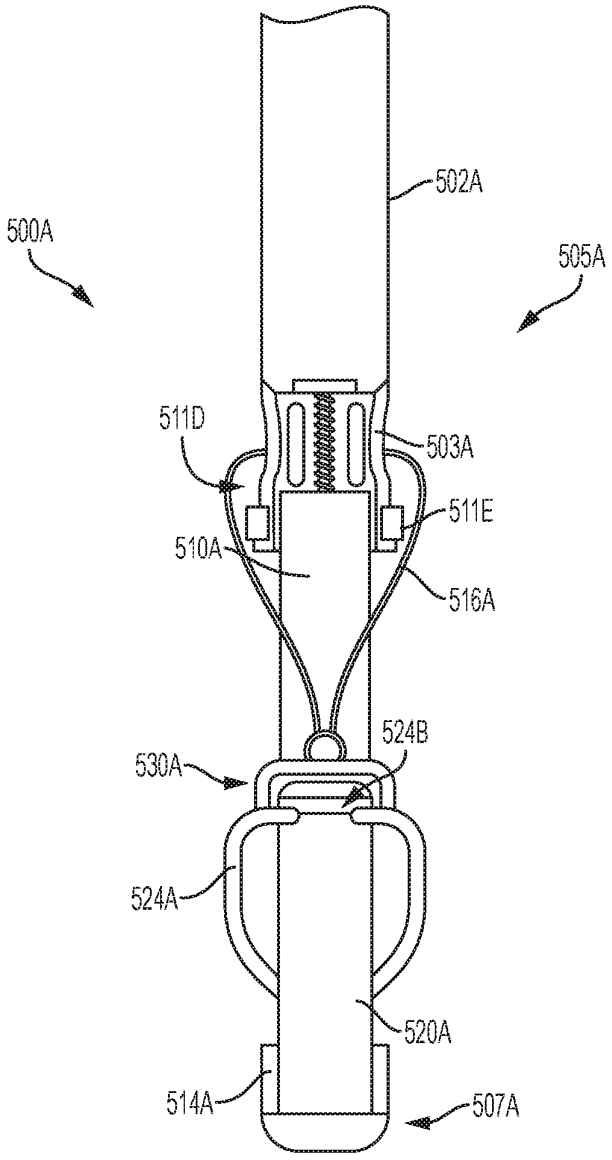
500A
502A
505A
511D
503A
511E
510A
516A
524B
530A
524A
520A
514A
507A

Fig. 53B

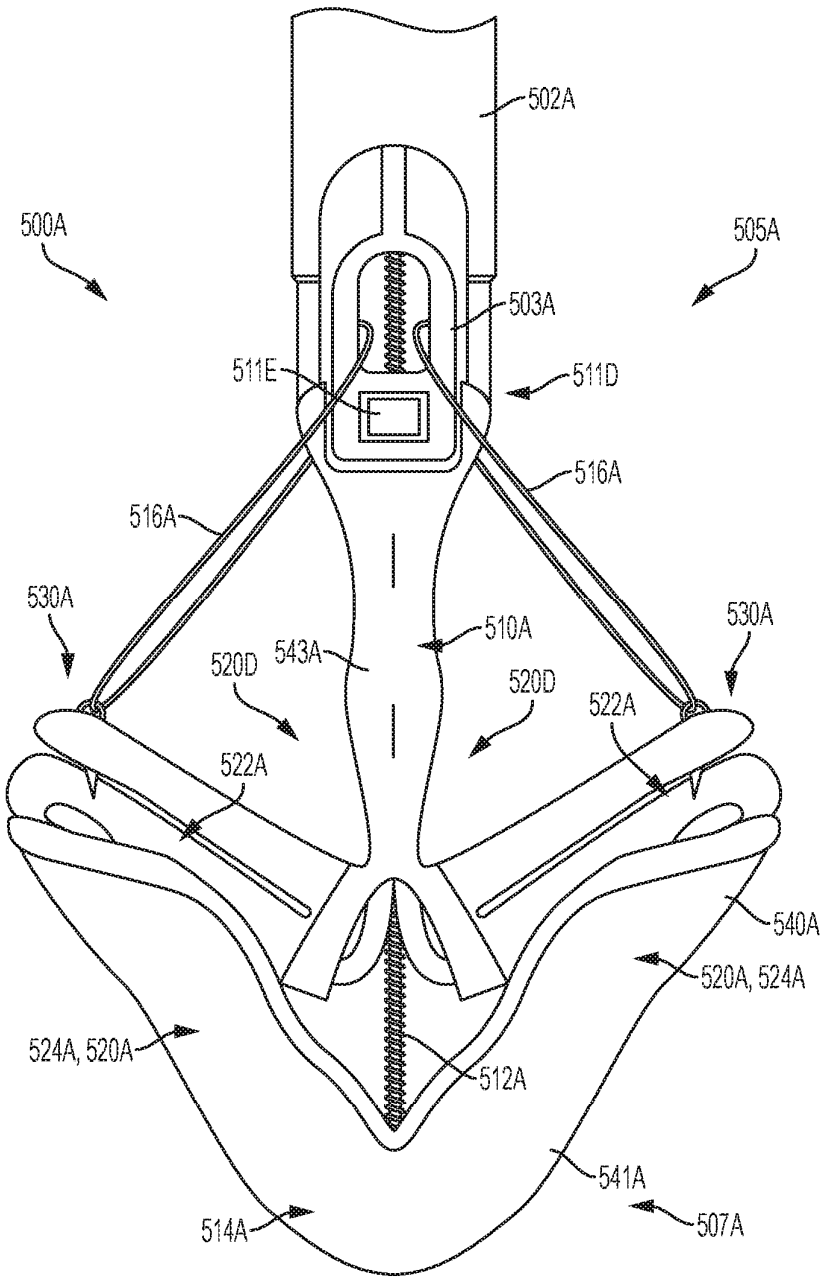
502A
500A
505A
503A
511E
511D
516A
516A
530A
530A
510A
543A
520D
520D
522A
522A
540A
520A, 524A
524A, 520A
512A
541A
514A
507A

Fig. 53C

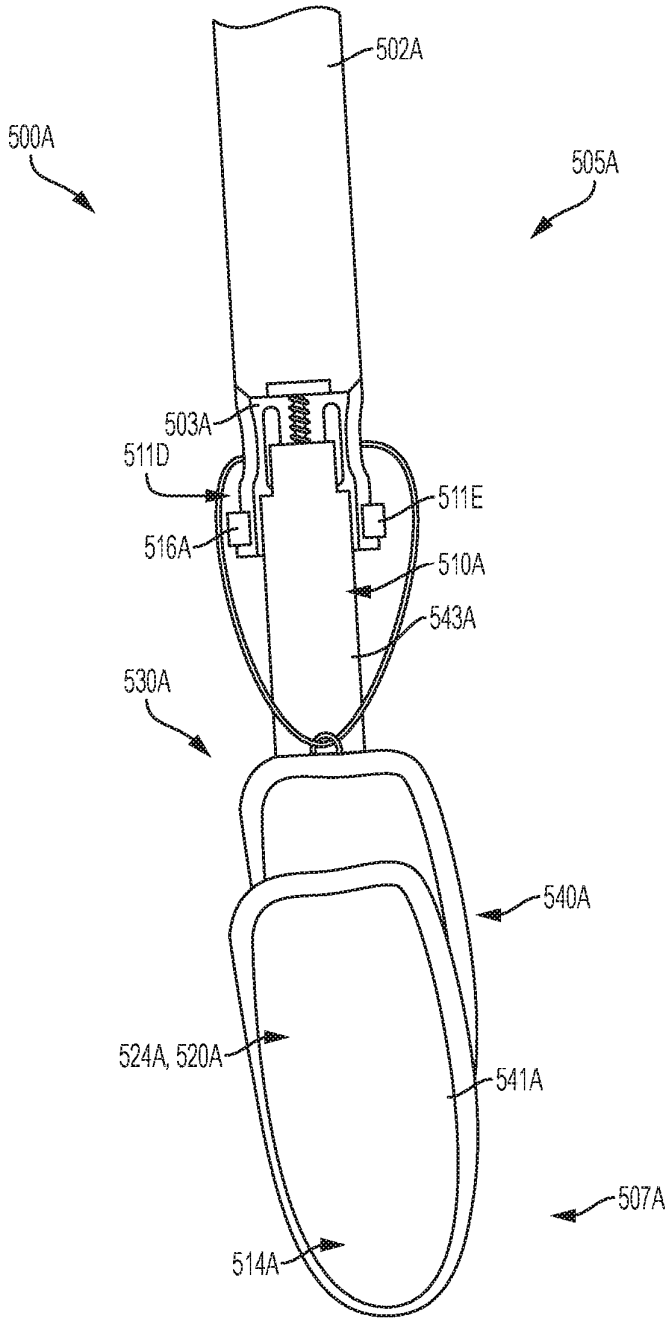
502A
500A
505A
503A
511D
511E
516A
510A
543A
530A
540A
524A, 520A
541A
507A
514A

Fig. 53D

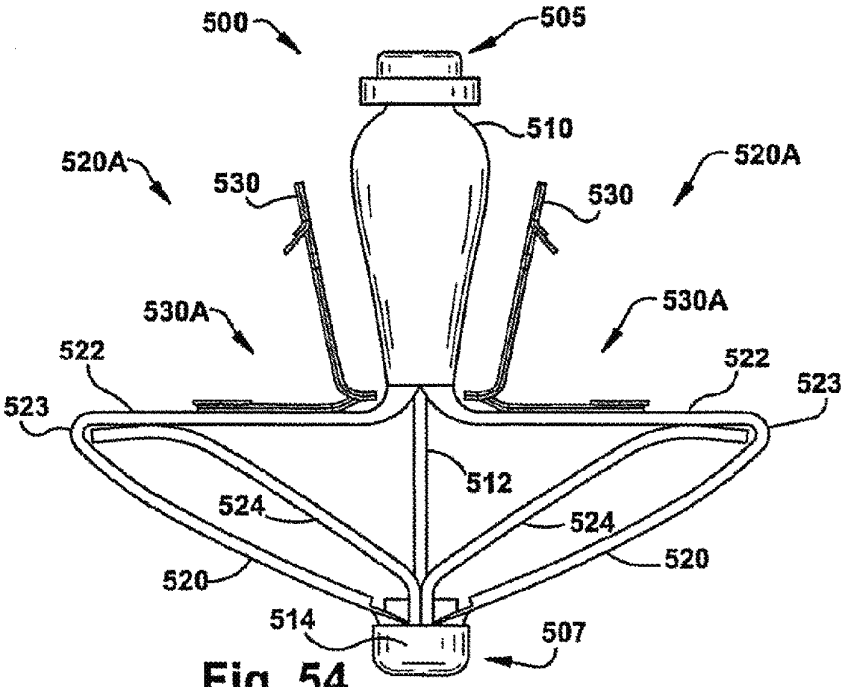
500
505
510
520A
530
530
520A
530A
530A
522
522
523
523
512
524
524
520
520
514
507

Fig. 54

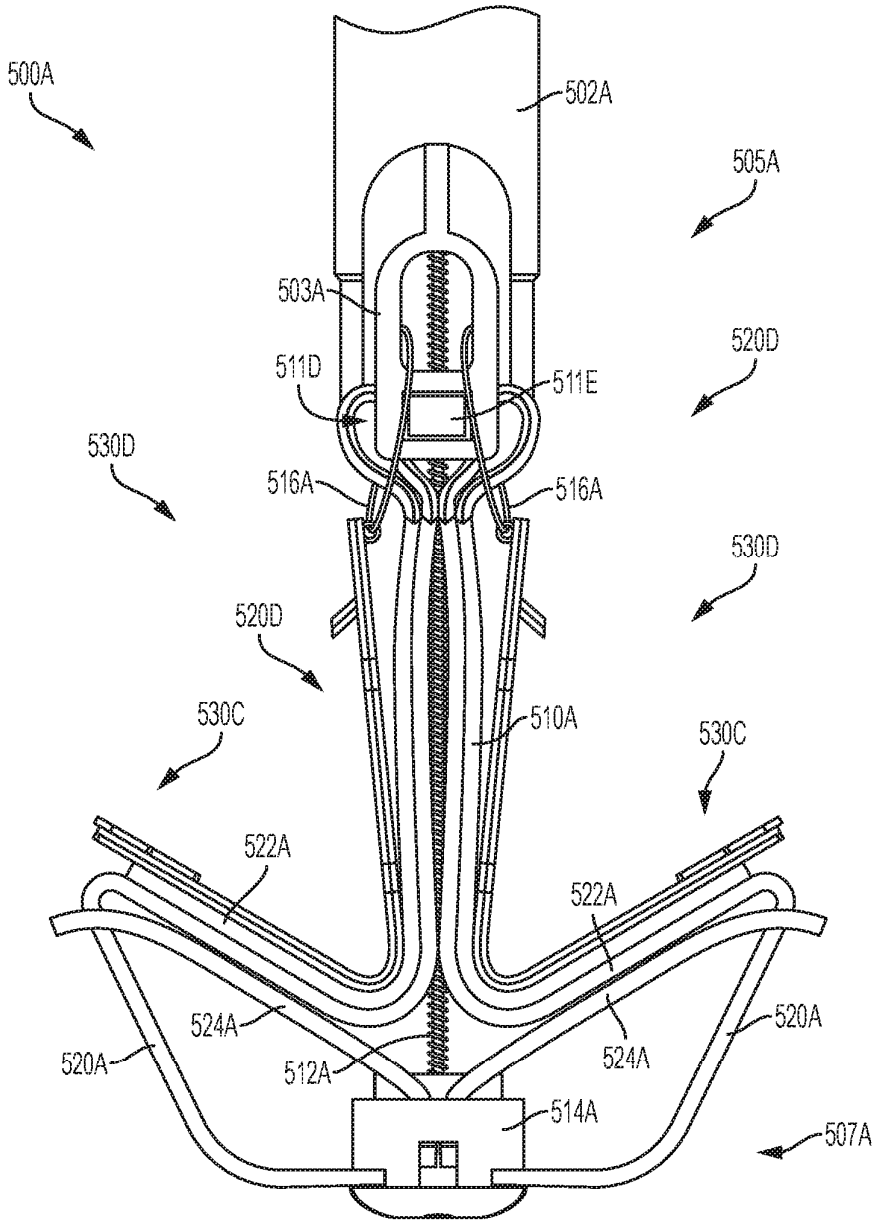
500A
502A
505A
503A
520D
511D
511E
530D
516A
516A
530D
520D
530C
510A
530C
522A
522A
524A
524A
520A
520A
512A
514A
507A

Fig. 54A

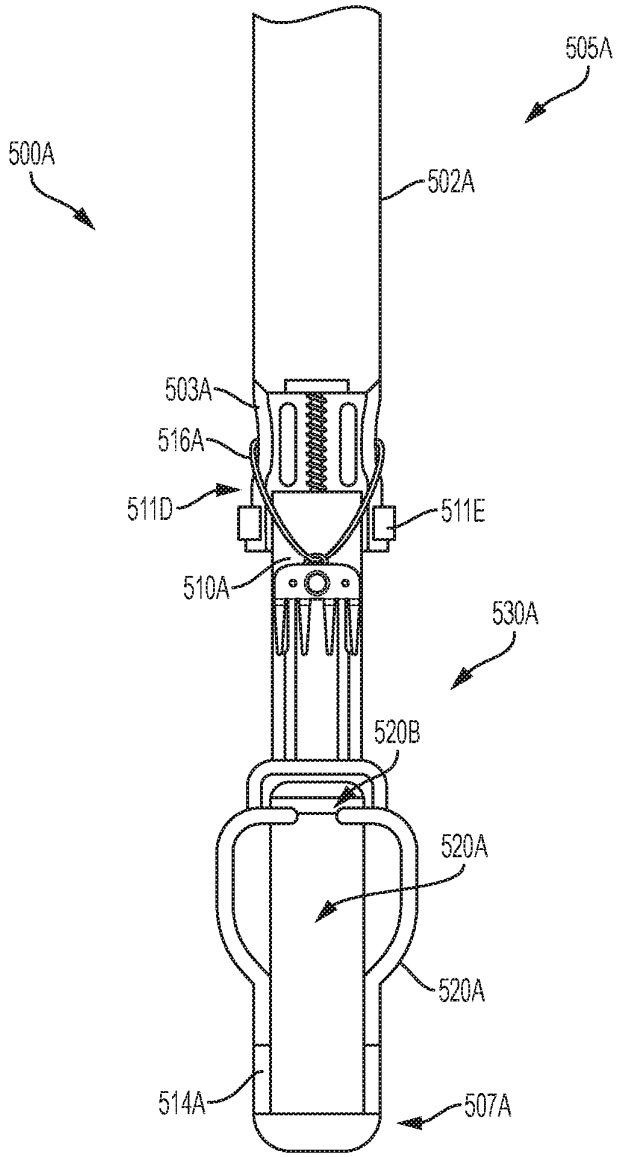
505A
500A
502A
503A
516A
511D
511E
510A
530A
520B
520A
520A
514A
507A

Fig. 54B

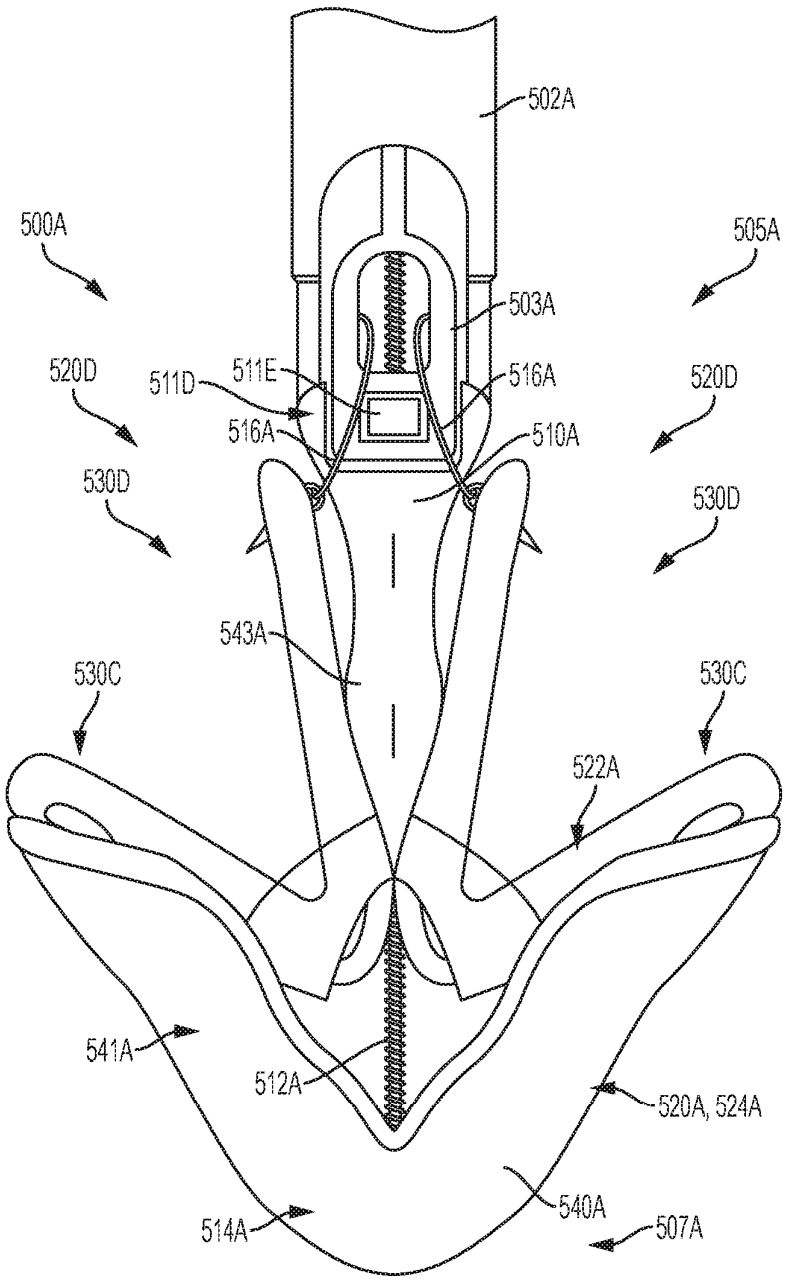
502A
500A
505A
503A
520D
511D
511E
516A
520D
516A
510A
530D
530D
543A
530C
530C
522A
541A
512A
520A, 524A
540A
514A
507A

Fig. 54C

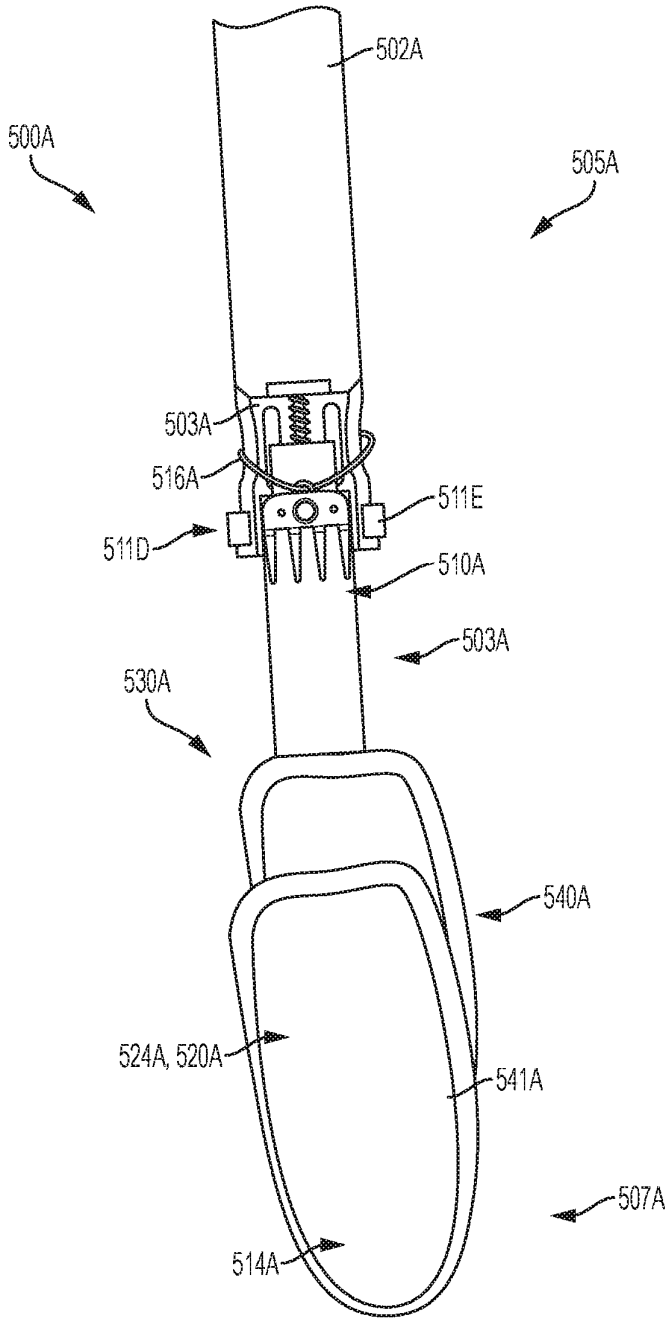
502A
500A
505A
503A
516A
511E
511D
510A
503A
530A
540A
524A, 520A
541A
507A
514A

Fig. 54D

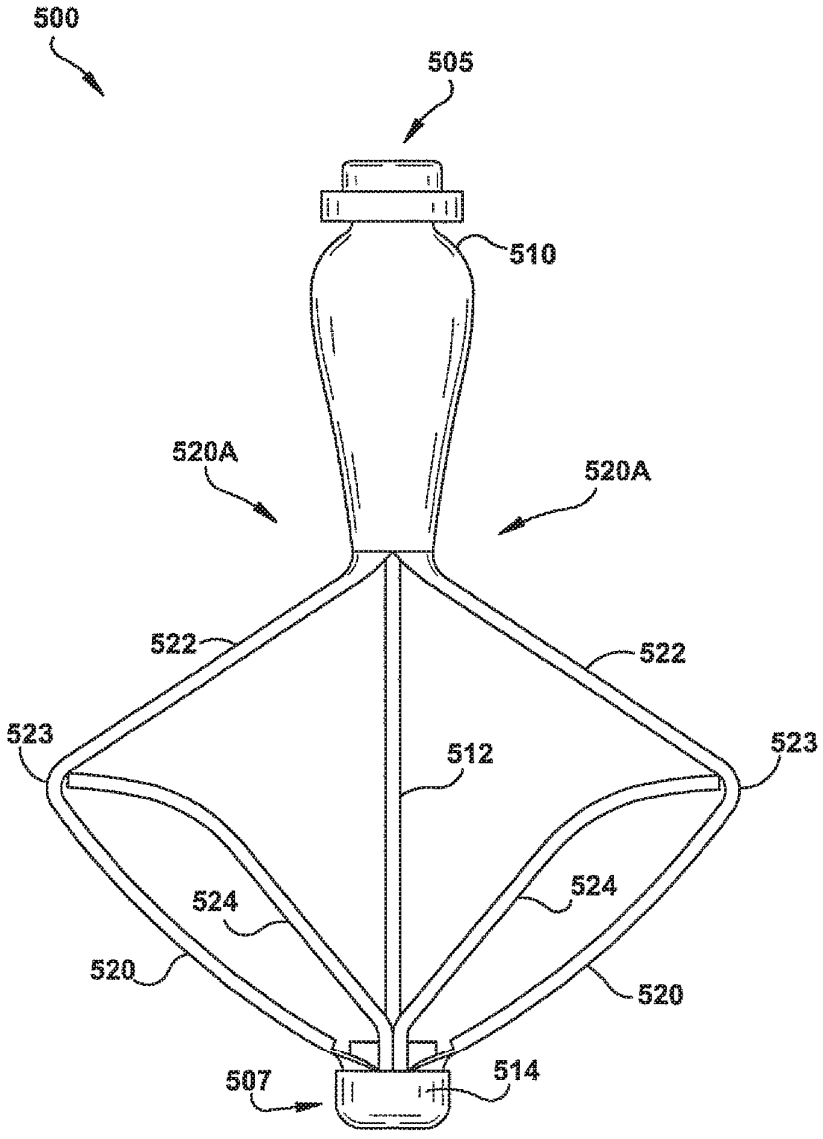
500
505
510
520A
520A
522
522
523
523
512
524
524
520
520
507
514

Fig. 55

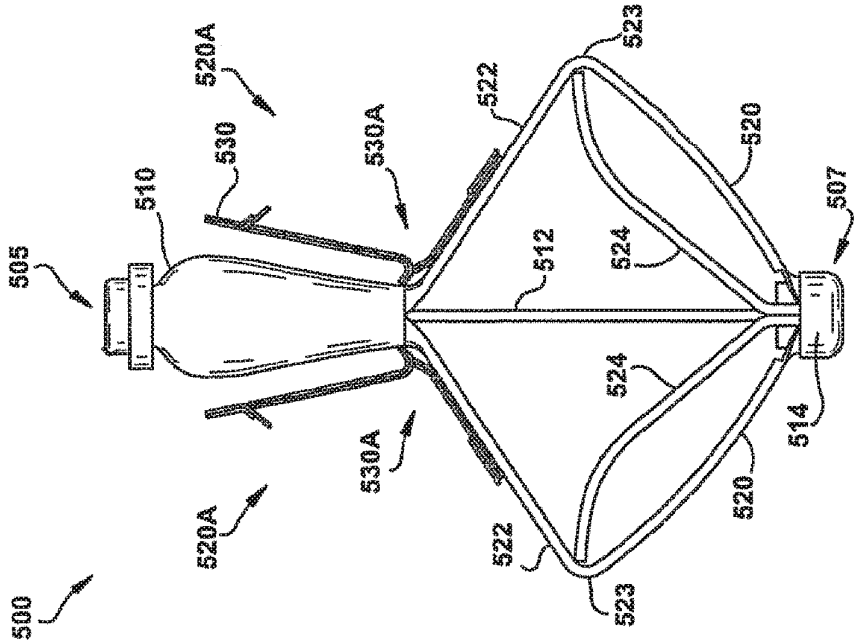
520A
530
530A
522
523
520
507
510
505
512
524
524
514
530A
520A
520
522
523
500

Fig. 57

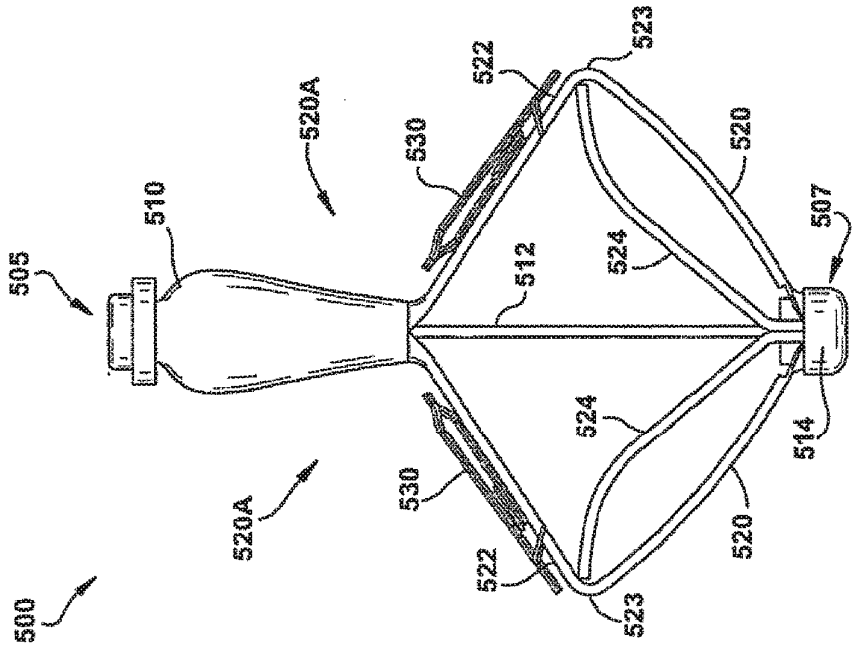
522
523
520A
530
520
507
510
505
512
524
524
514
530
520A
520
522
523
500

Fig. 56

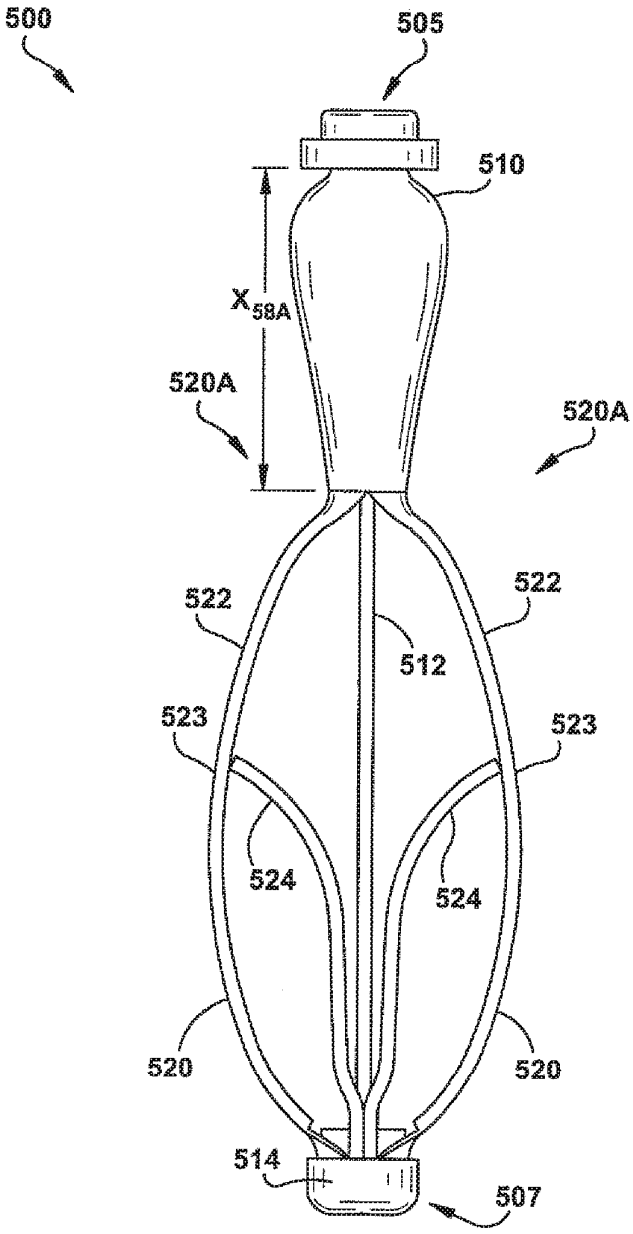
500
505
510
X_{58A}
520A
520A
522
522
512
523
523
524
524
520
520
514
507

Fig. 58

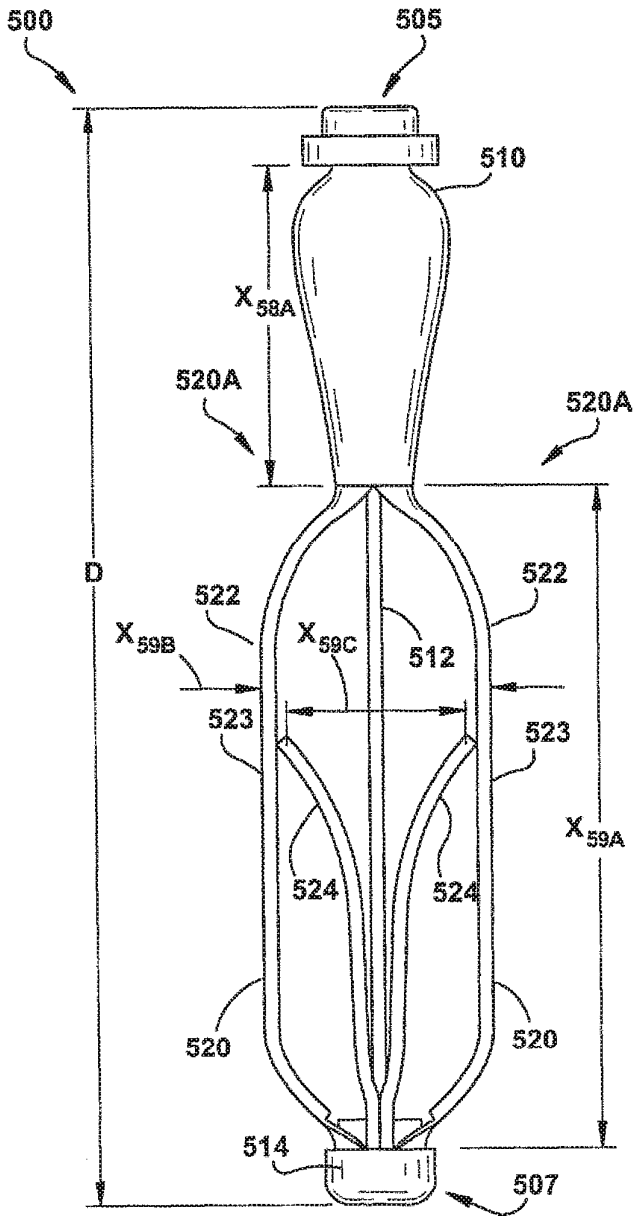
500
505
510
X_{58A}
520A
520A
D
522
522
X_{59B}
X_{59C}
512
523
523
X_{59A}
524
524
520
520
514
507

Fig. 59

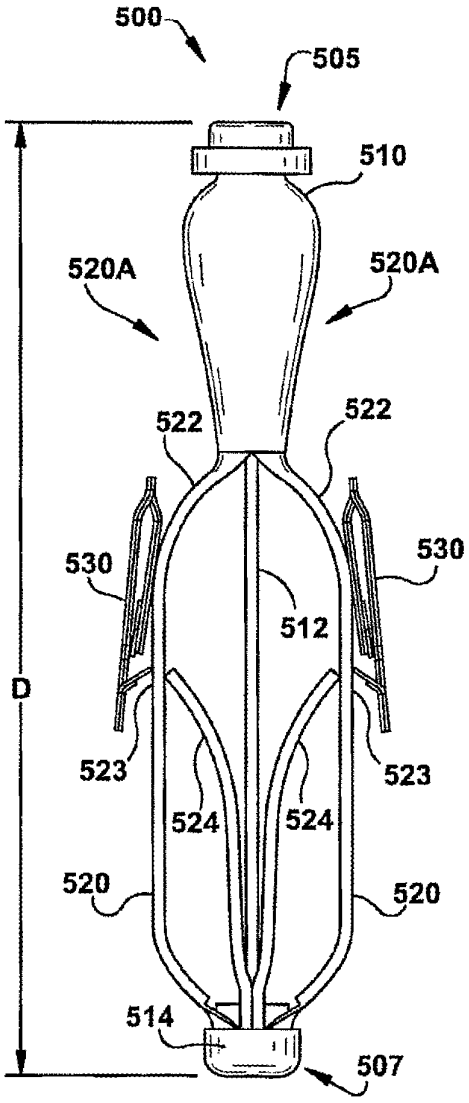
500
505
510
520A
520A
522
522
530
530
512
D
523
523
524
524
520
520
514
507

Fig. 60

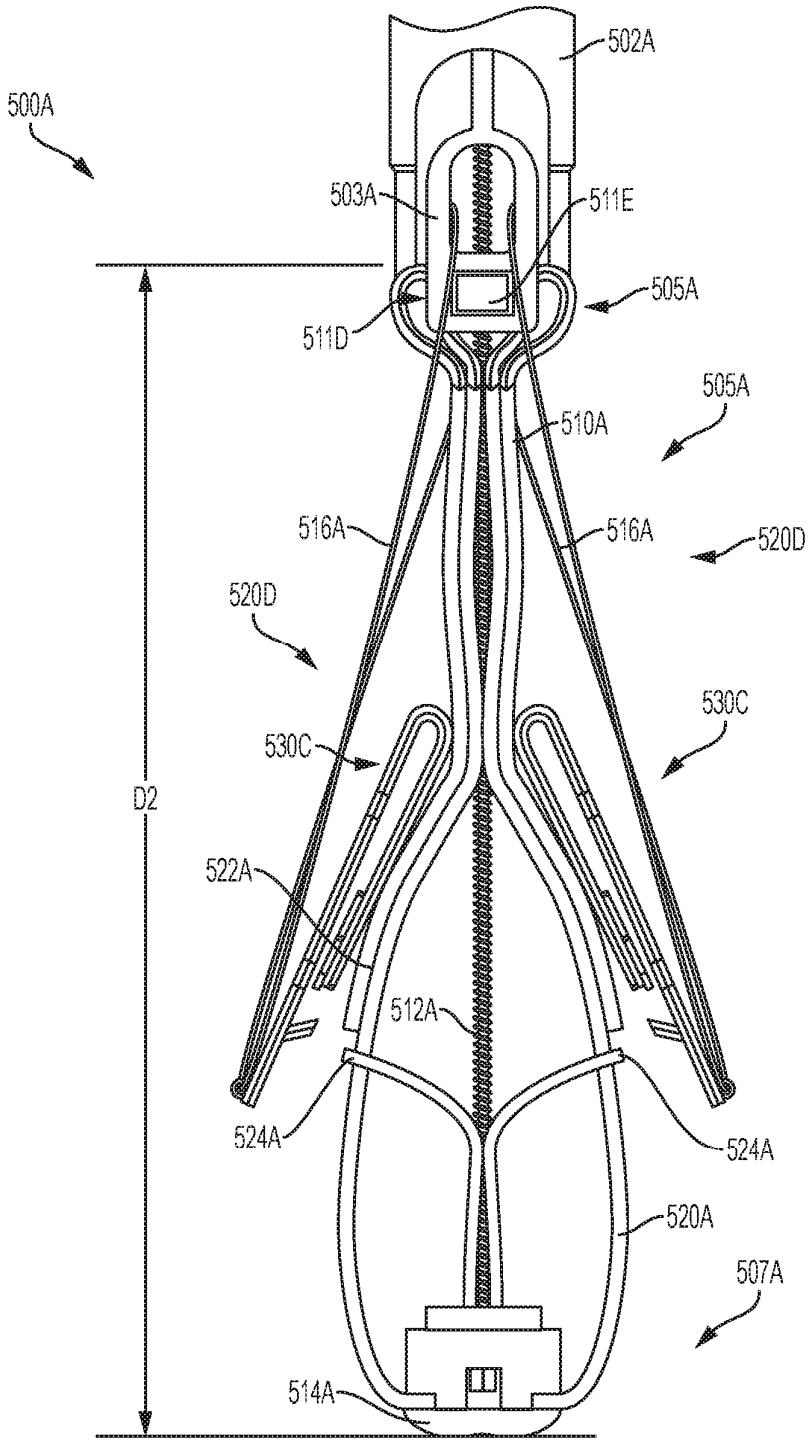
500A
502A
503A
511E
505A
511D
505A
510A
516A
516A
520D
520D
530C
530C
D2
522A
512A
524A
524A
520A
507A
514A

Fig. 60A

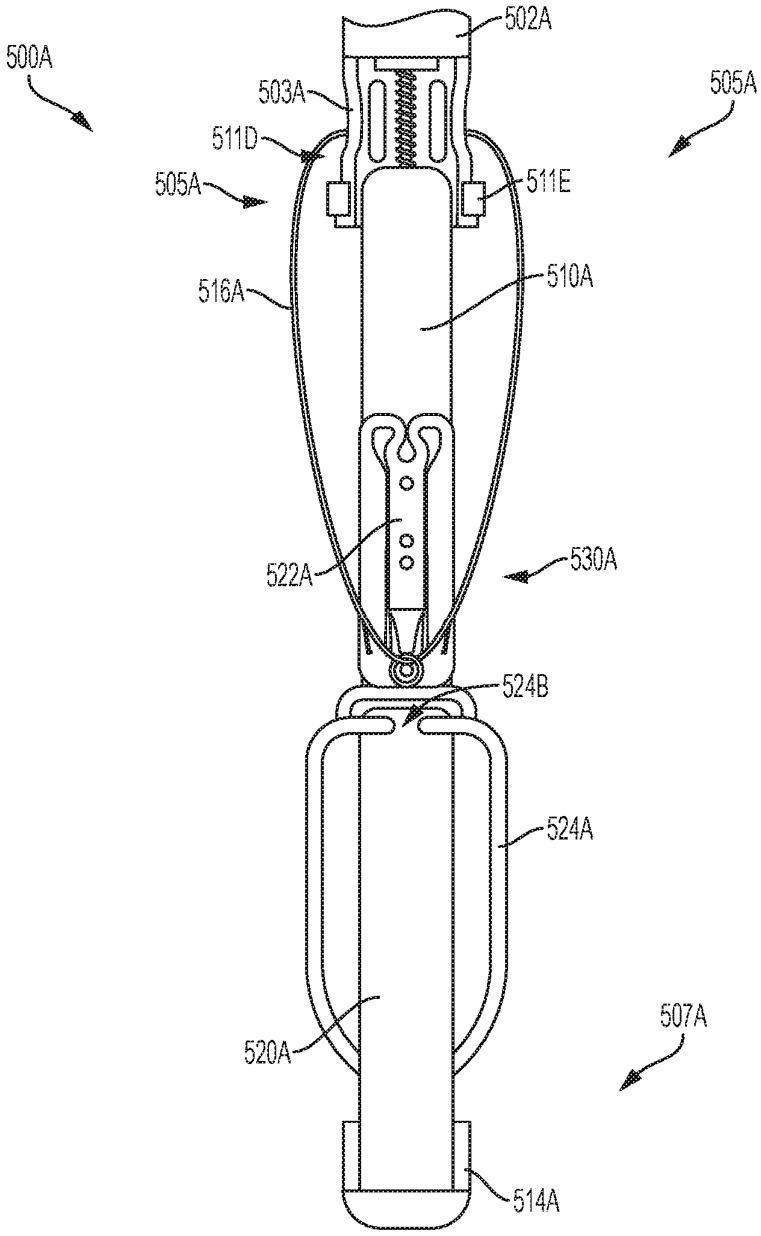
500A
502A
503A
505A
511D
505A
511E
516A
510A
522A
530A
524B
524A
520A
507A
514A

Fig. 60B

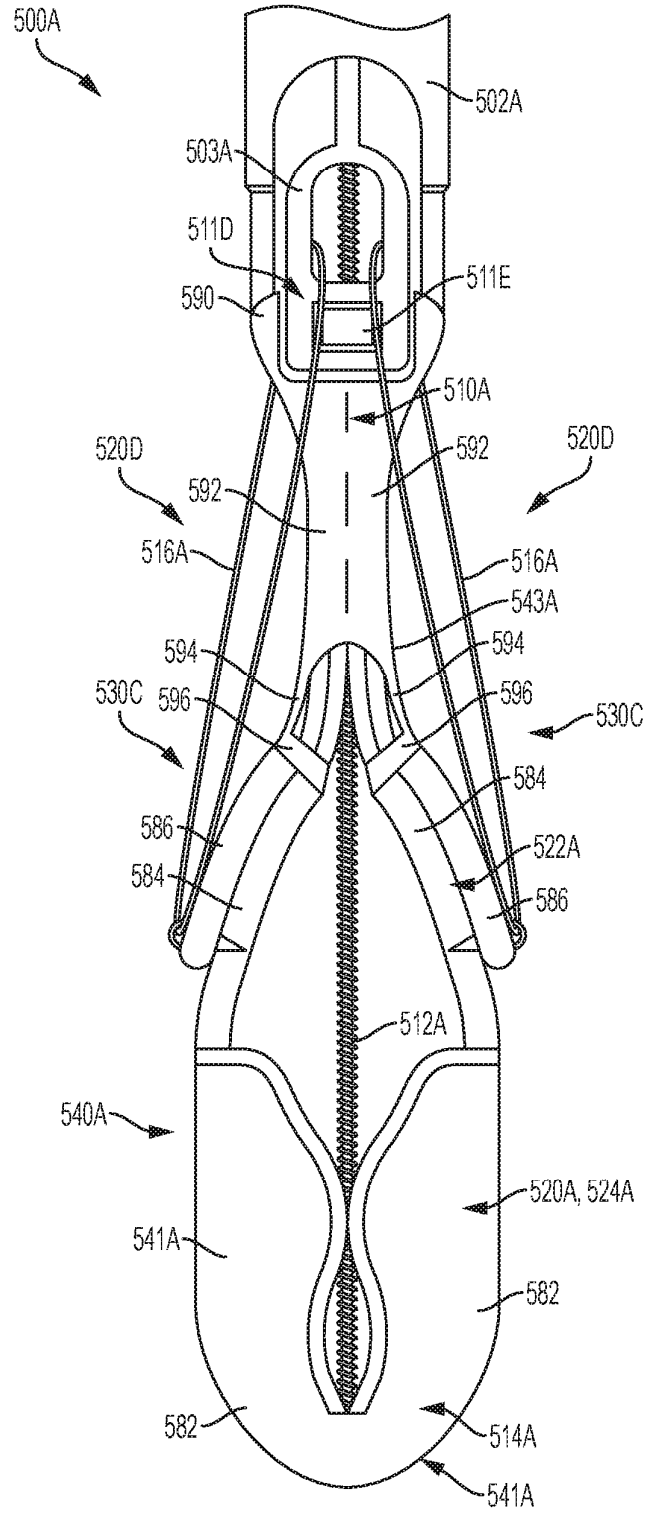
500A
502A
503A
511D
511E
590
510A
520D
592
520D
592
516A
516A
543A
594
594
530C
596
596
530C
584
586
522A
584
586
512A
540A
520A, 524A
541A
582
582
514A
541A

Fig. 60C

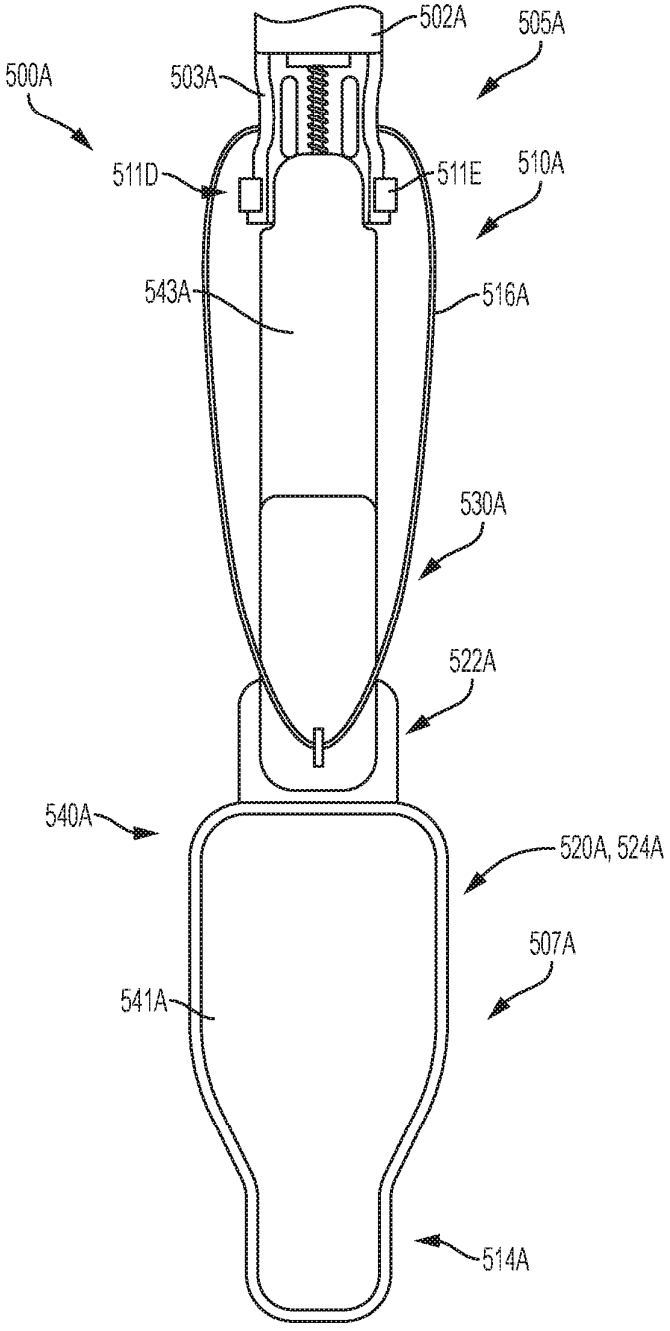
502A
505A
500A
503A
511D
511E
510A
543A
516A
530A
522A
540A
520A, 524A
507A
541A
514A

Fig. 60D

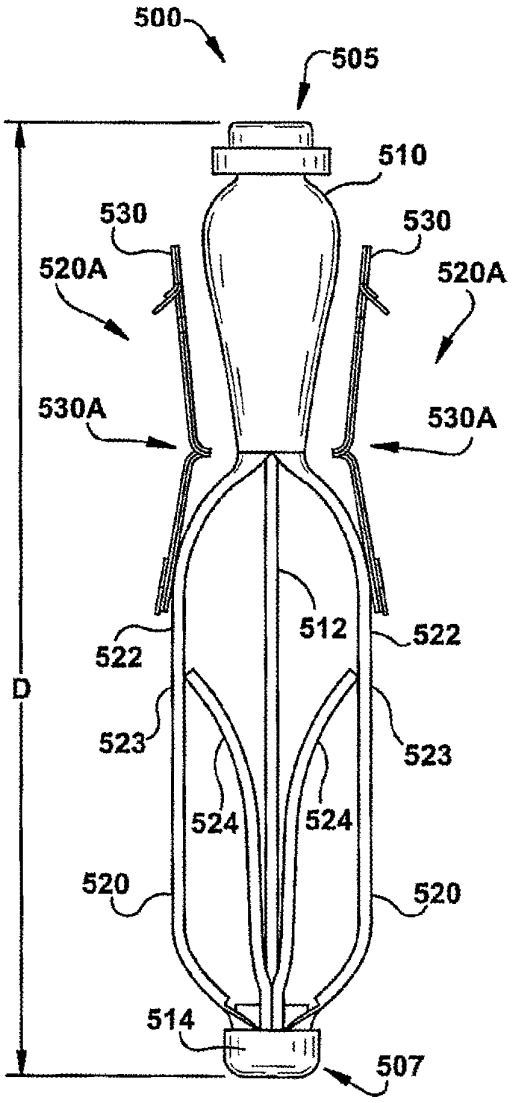
500
505
510
530
530
520A
520A
530A
530A
512
522
522
D
523
523
524
524
520
520
514
507

Fig. 61

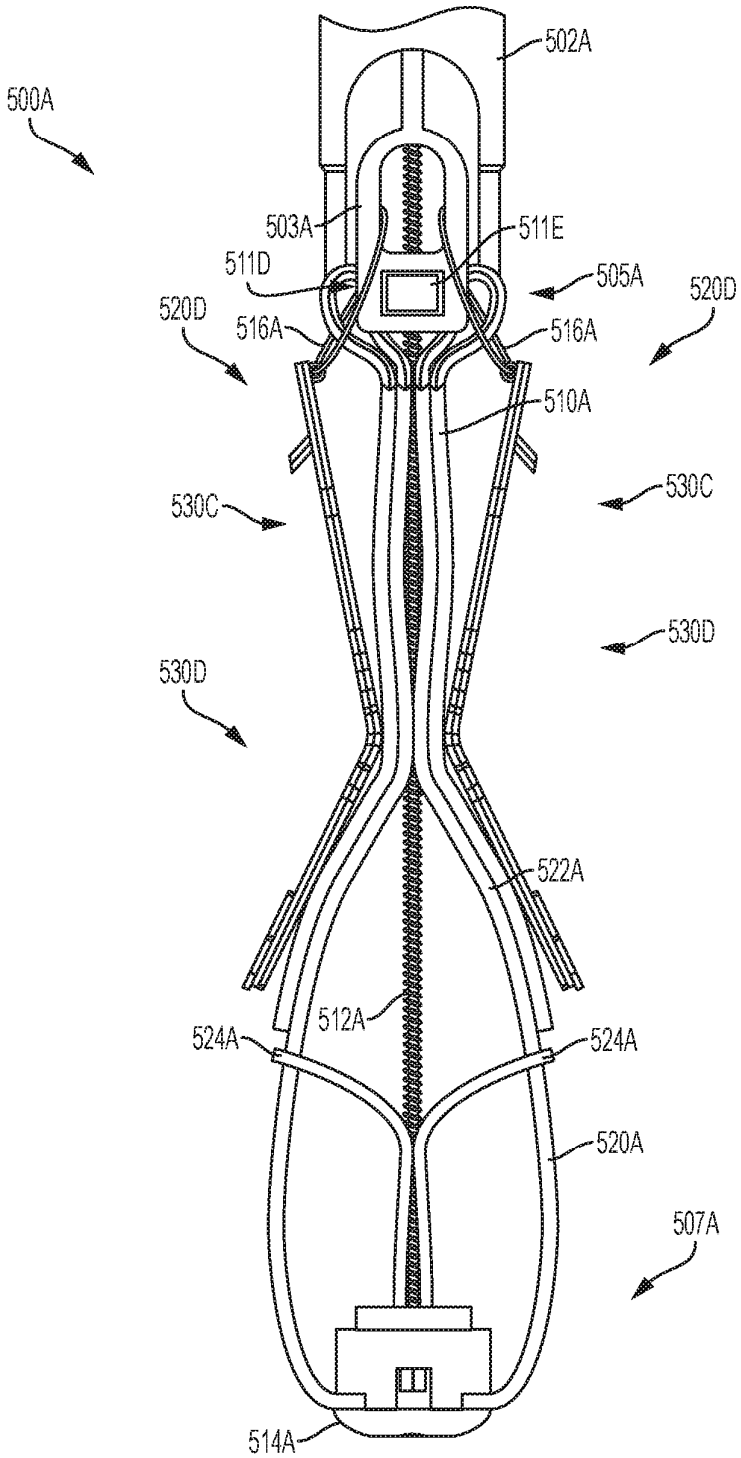
500A
502A
503A
511E
511D
505A
520D
520D
516A
516A
510A
530C
530C
530D
530D
522A
512A
524A
524A
520A
507A
514A

Fig. 61A

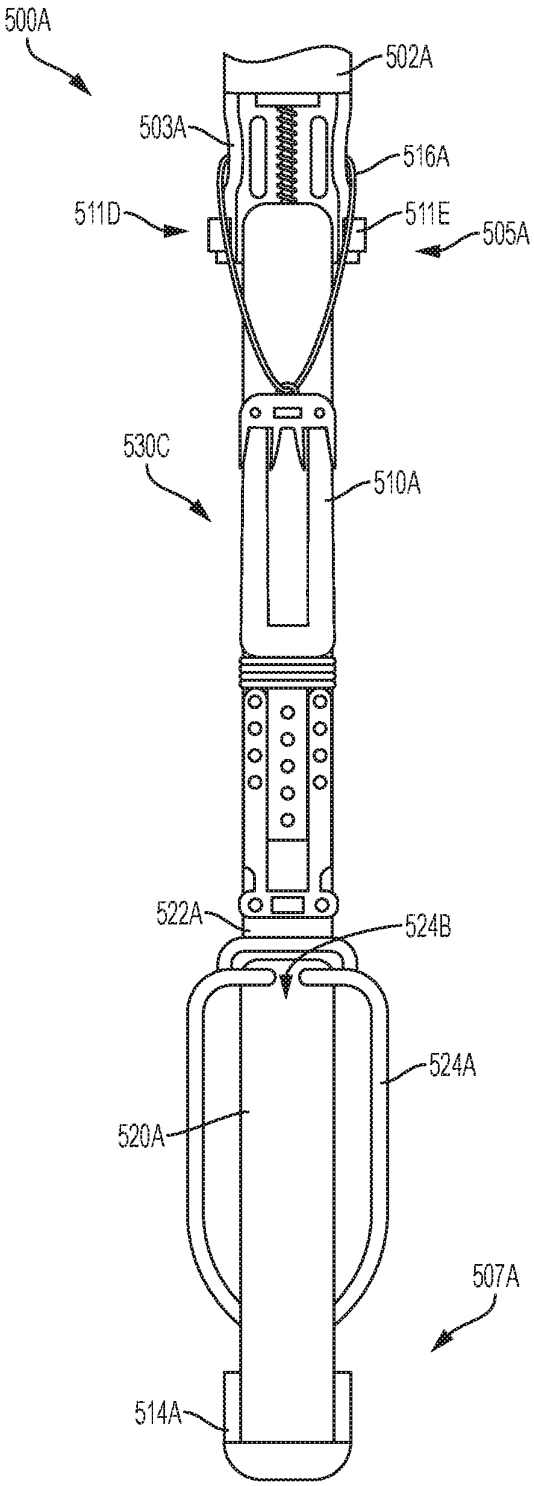
500A
502A
503A
516A
511D
511E
505A
530C
510A
522A
524B
524A
520A
507A
514A

Fig. 61B

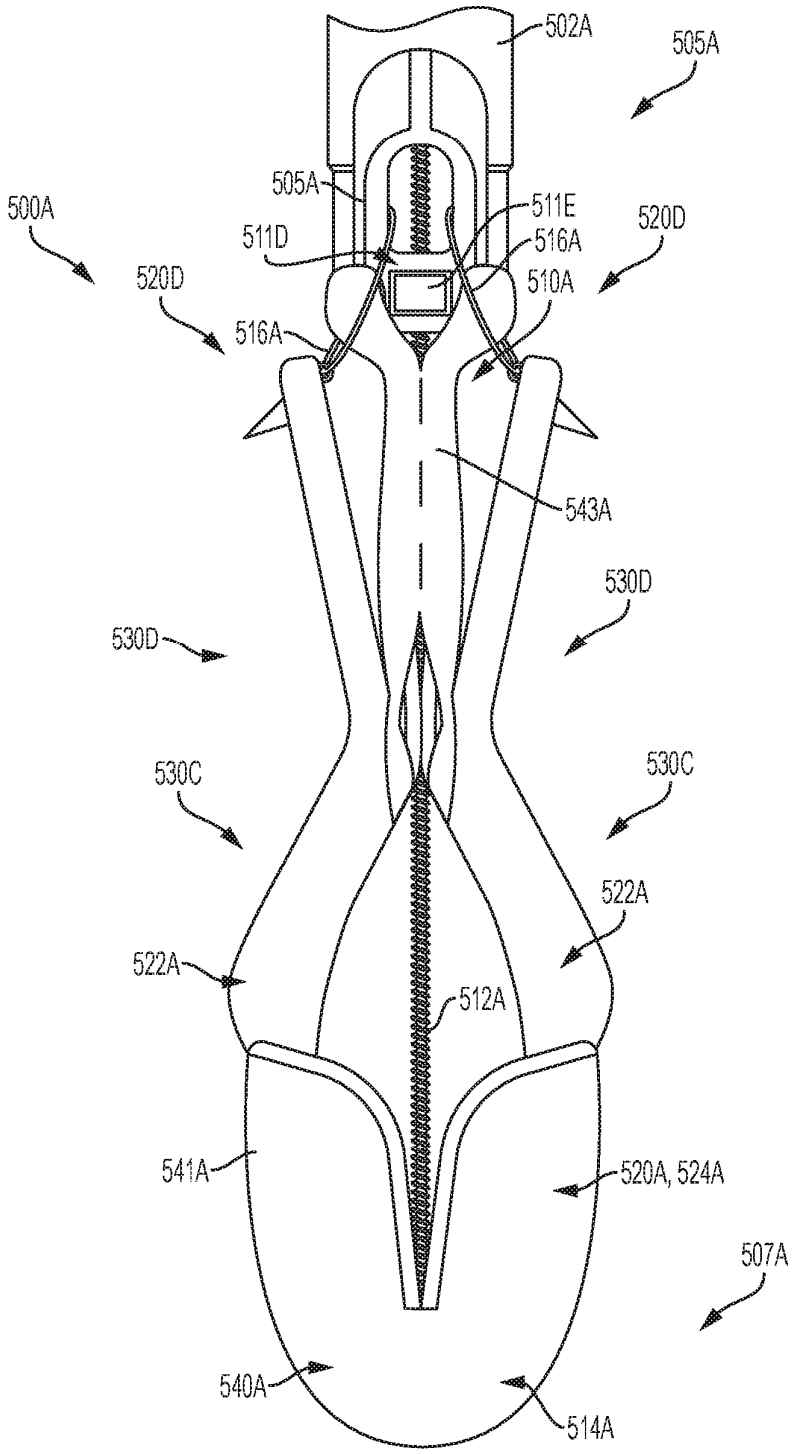
502A
505A
505A
500A
511E
520D
511D
516A
520D
510A
516A
543A
530D
530D
530C
530C
522A
522A
512A
541A
520A, 524A
507A
540A
514A

Fig. 61C

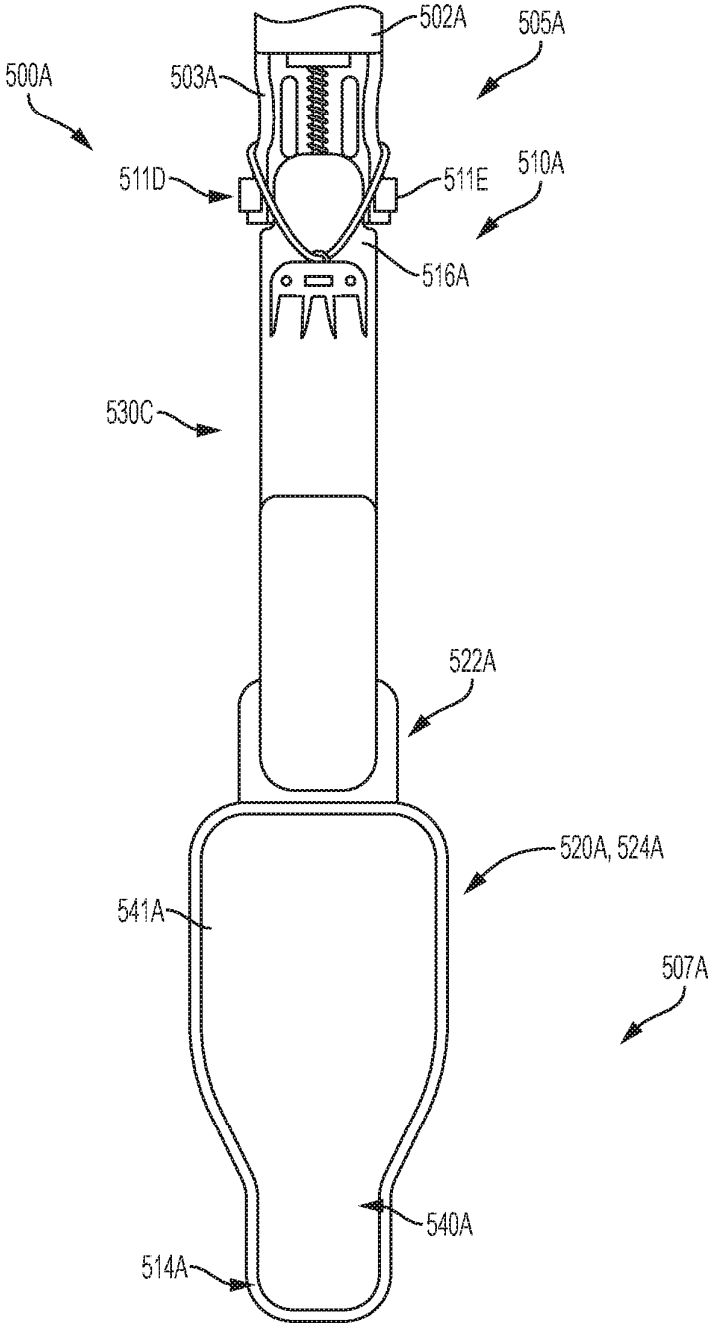
502A
505A
500A
503A
511D
511E
510A
516A
530C
522A
520A, 524A
541A
507A
540A
514A

Fig. 61D

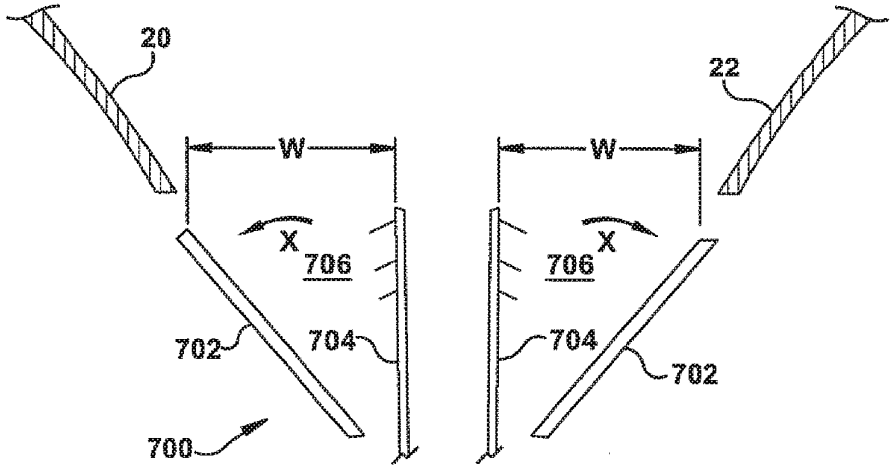

Fig. 62A

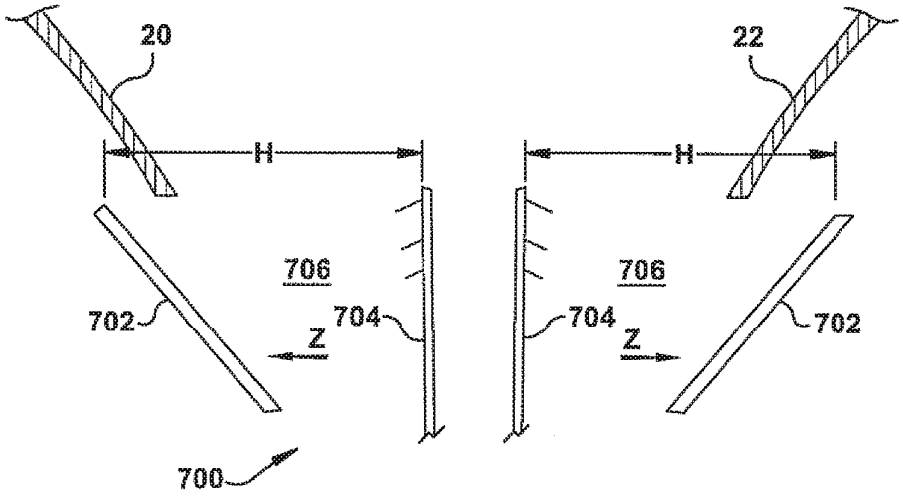

Fig. 62B

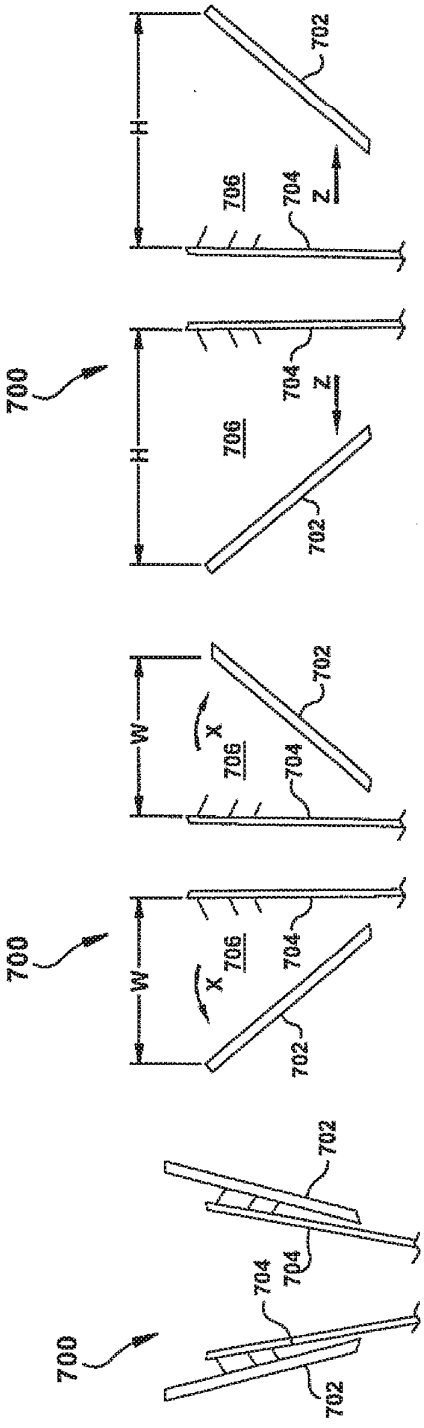

Fig. 63A

Fig. 63B

Fig. 63C

Fig. 64B

Fig. 64C

Fig. 64A

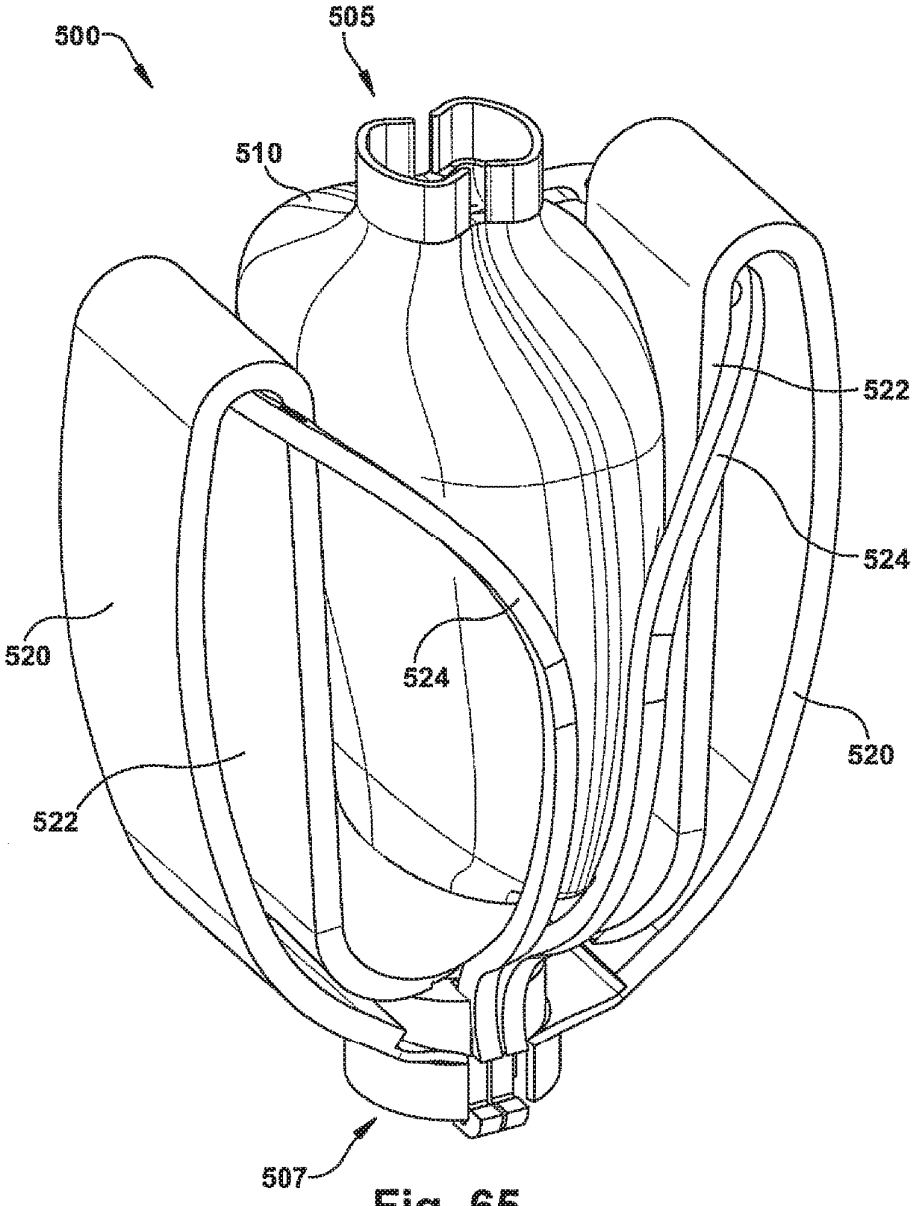

Fig. 65

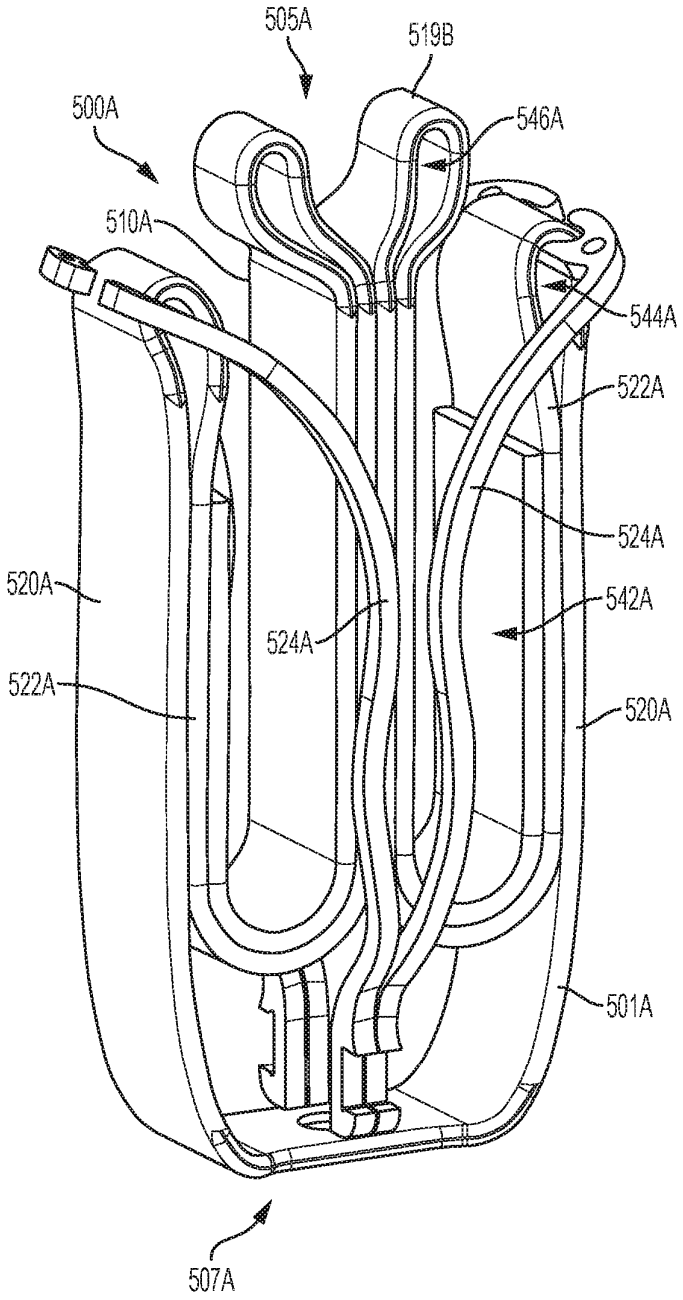
505A
519B
500A
546A
510A
544A
522A
524A
520A
542A
524A
522A
520A
501A
507A

Fig. 65A

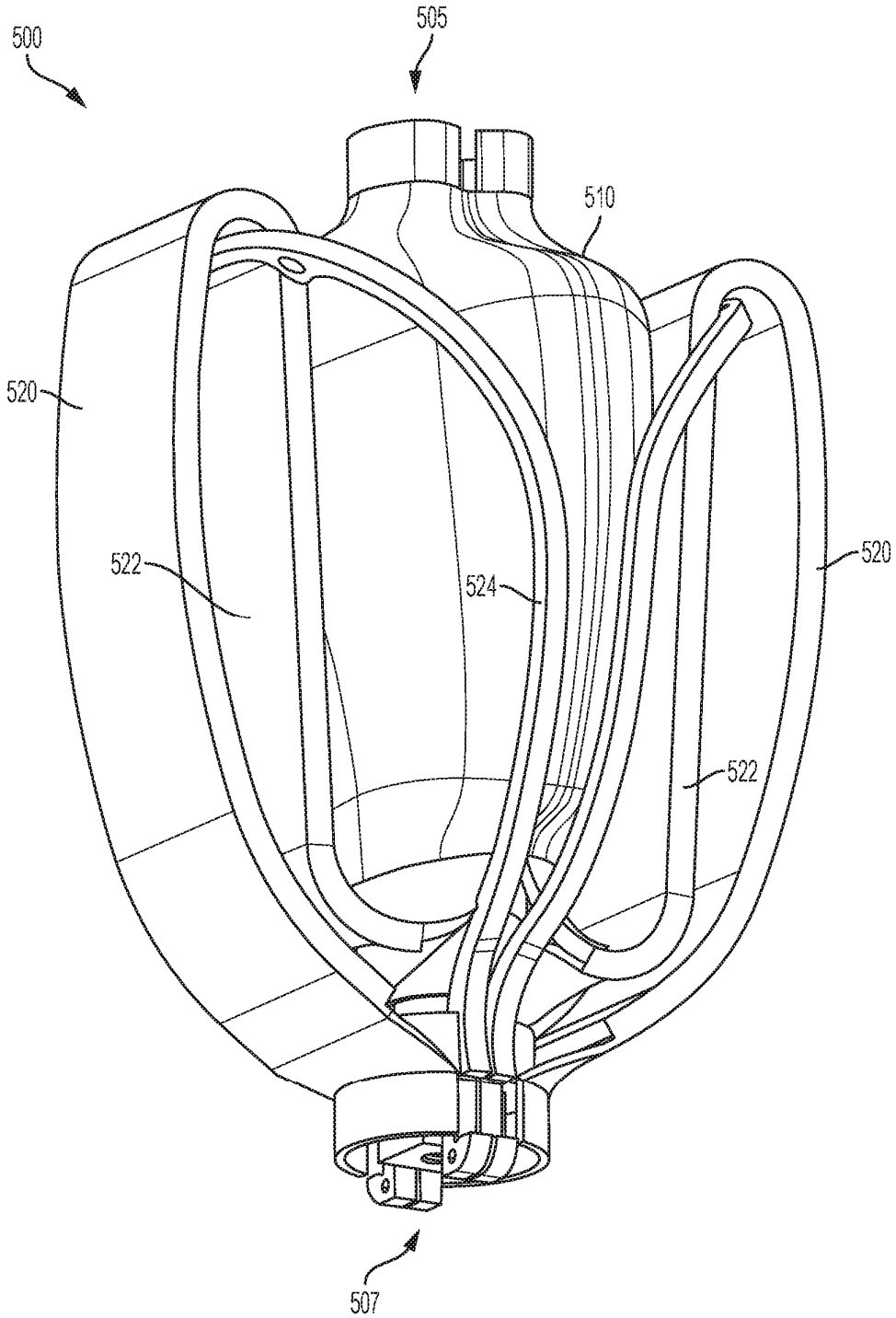

Fig. 66

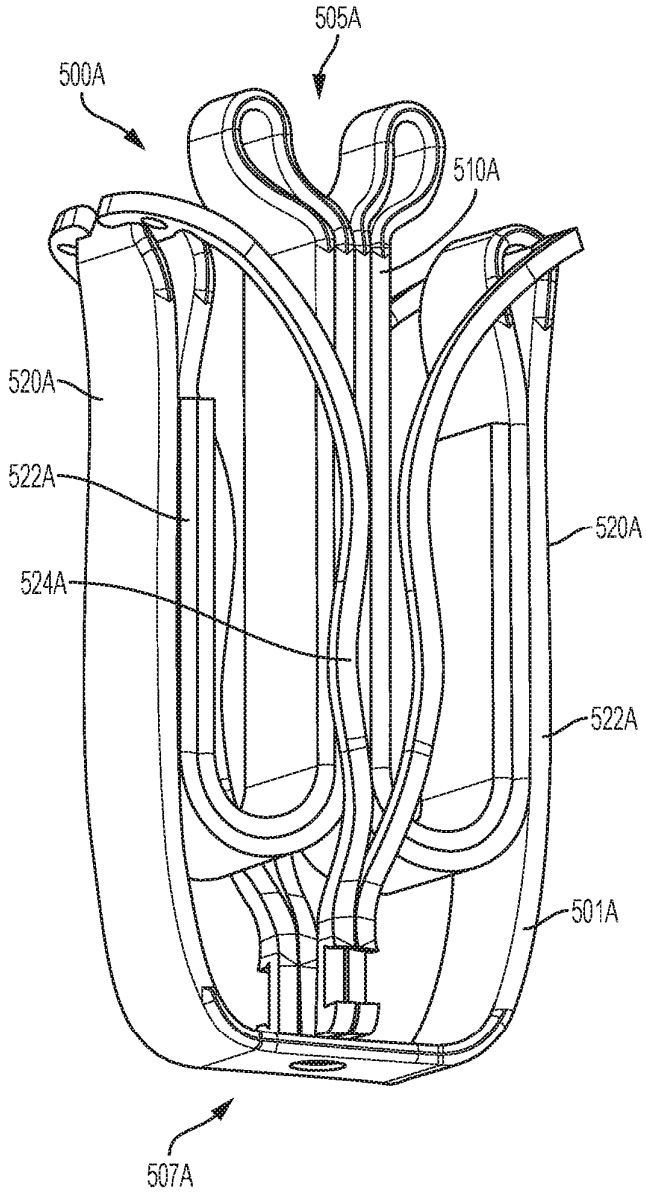

Fig. 66A

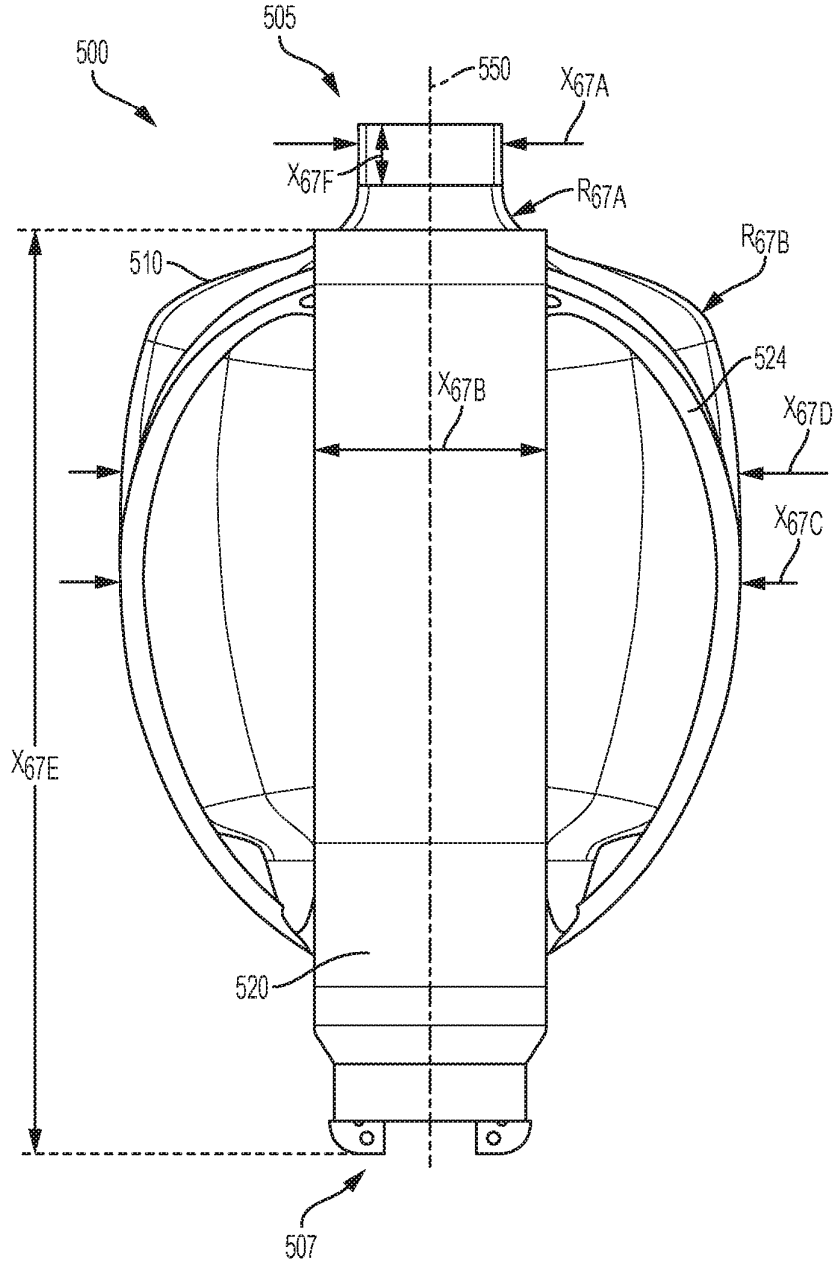
505
500
550
X_{67A}
X_{67F}
R_{67A}
R_{67B}
510
524
X_{67B}
X_{67D}
X_{67C}
X_{67E}
520
507

Fig. 67

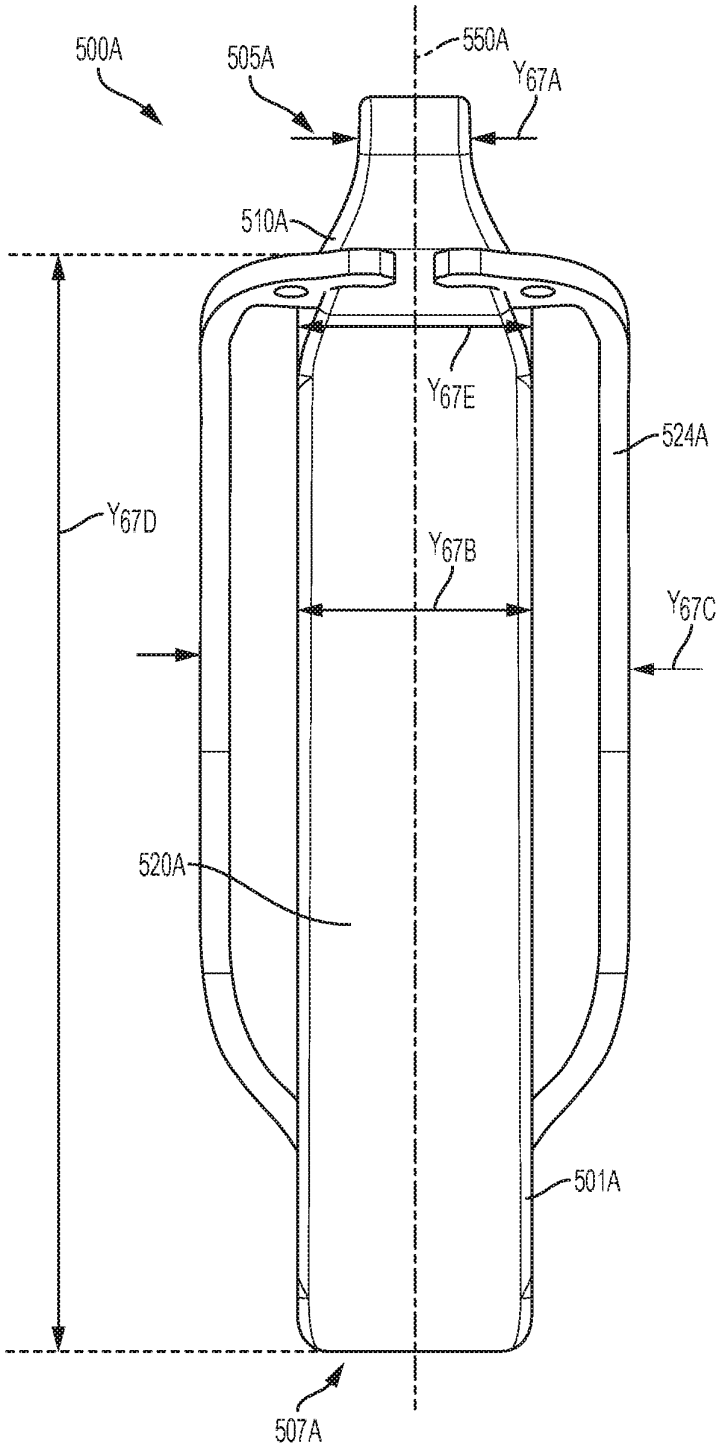
500A
505A
550A
Y67A
510A
Y67E
524A
Y67D
Y67B
Y67C
520A
501A
507A

Fig. 67A

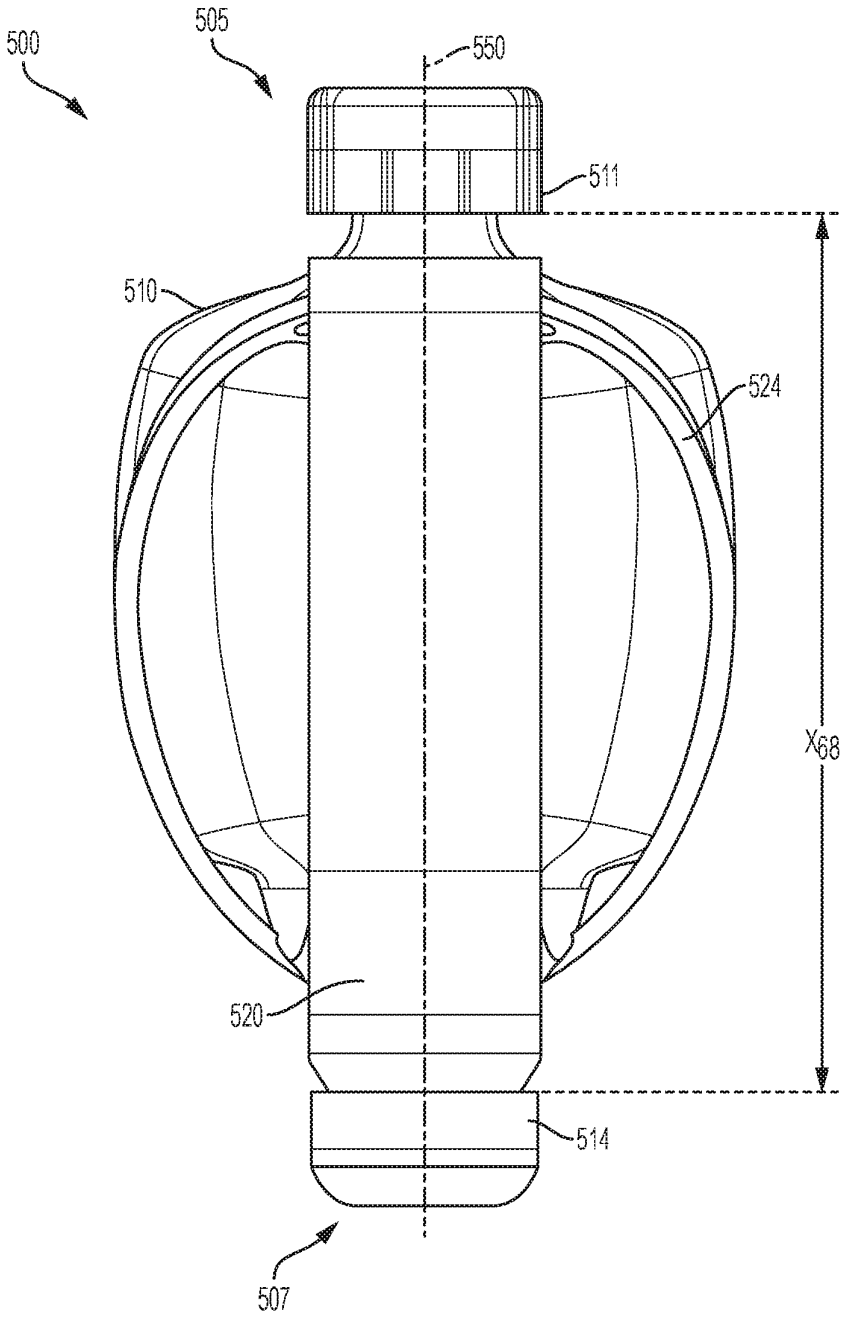

Fig. 68

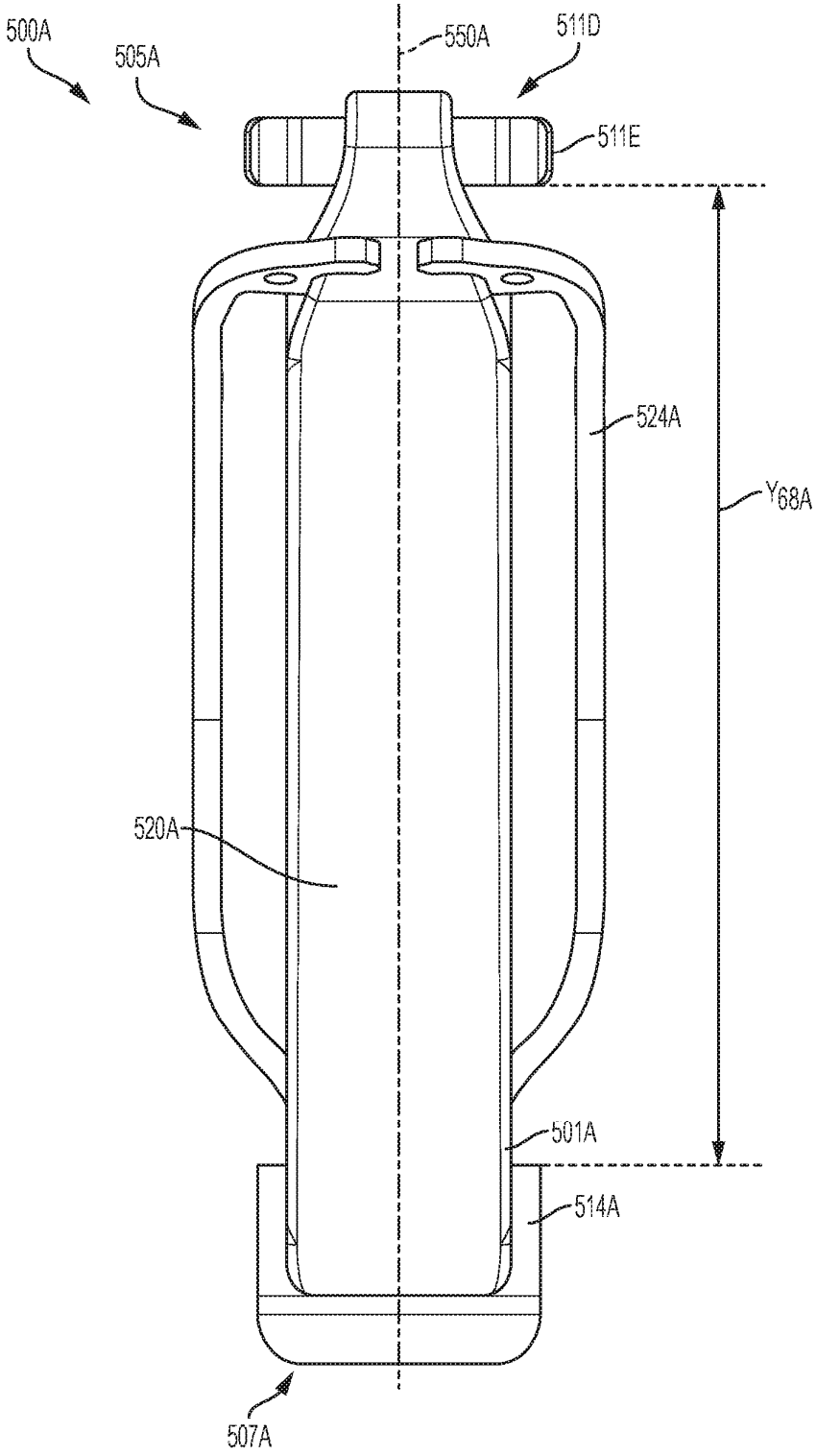

Fig. 68A

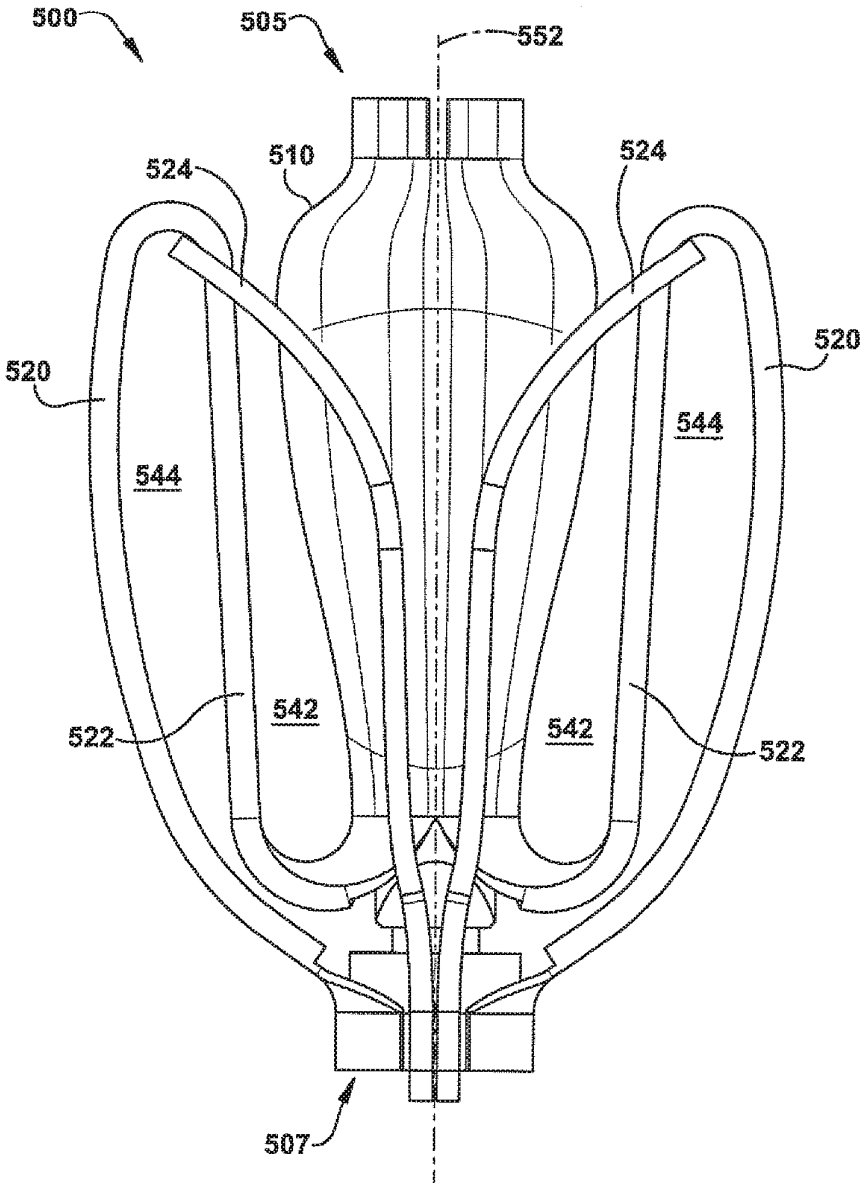

Fig. 69

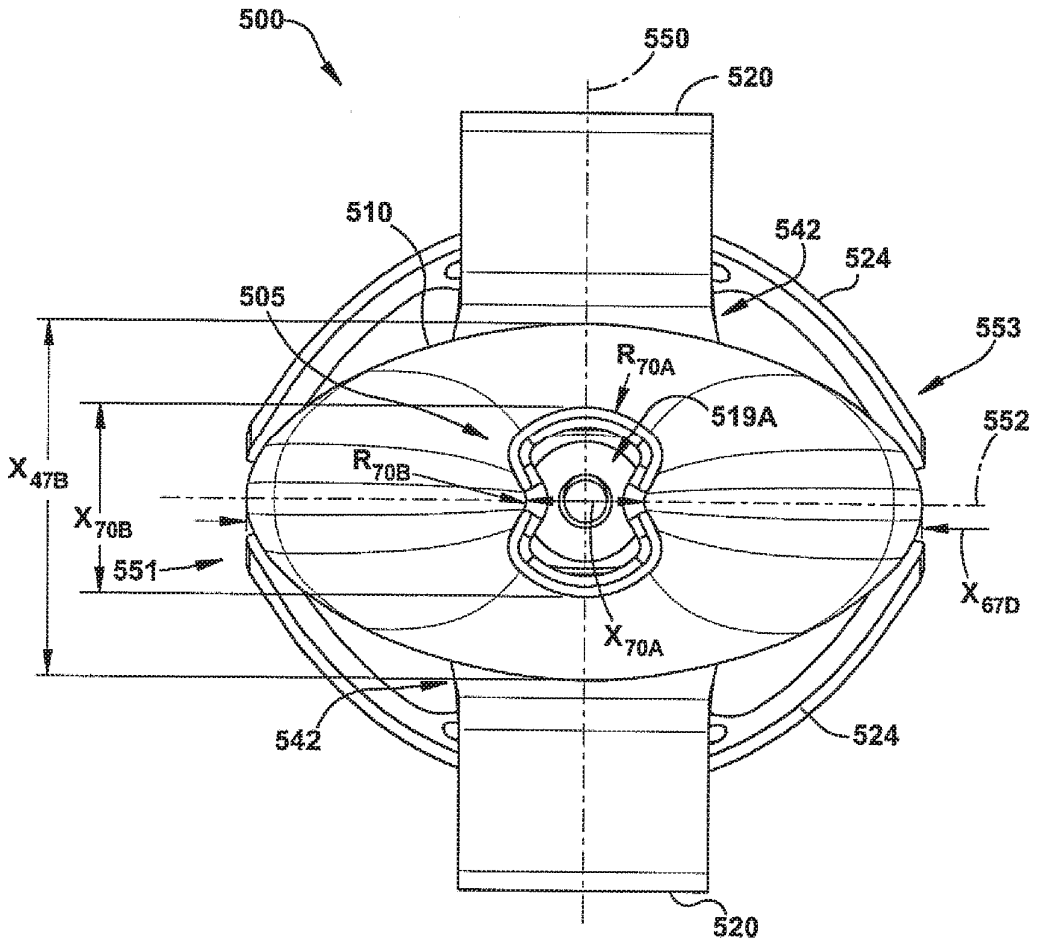
500
550
520
510
542
524
505
553
R_{70A}
519A
552
R_{70B}
X_{47B}
X_{70B}
551
X_{67D}
X_{70A}
542
524
520

Fig. 70

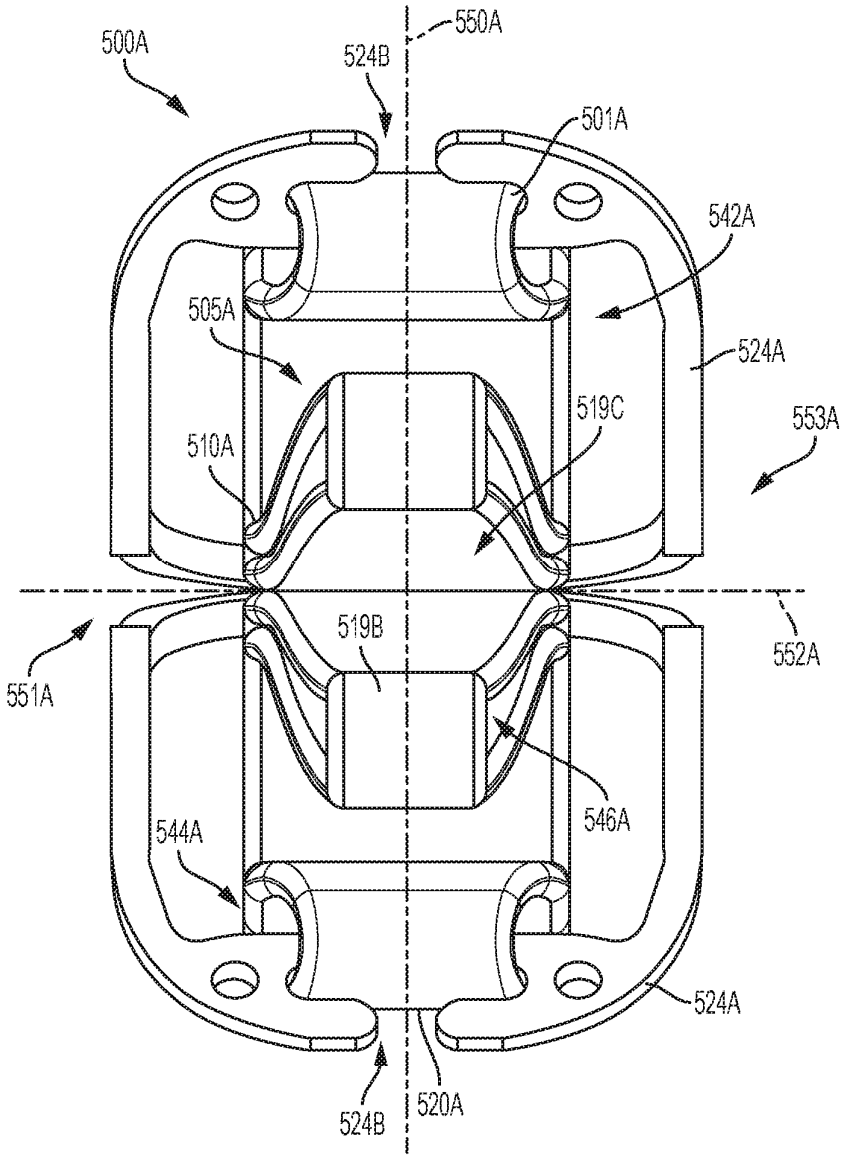
500A
524B
550A
501A
542A
505A
524A
519C
553A
510A
519B
551A
552A
546A
544A
524A
524B
520A

Fig. 70A

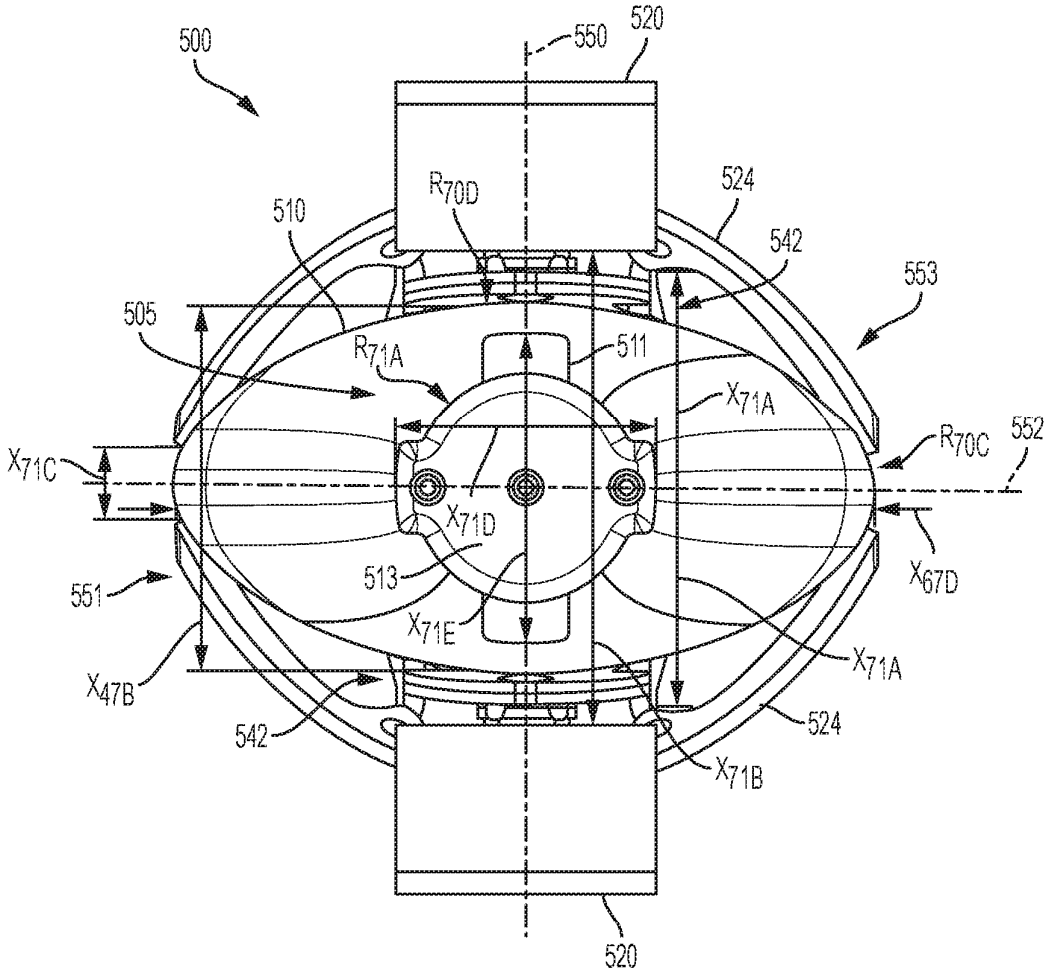
500
550
520
524
542
553
510
R_{70D}
505
R_{71A}
511
X_{71A}
R_{70C}
552
X_{71C}
X_{71D}
X_{67D}
513
551
X_{71E}
X_{71A}
X_{47B}
542
524
X_{71B}
520

Fig. 71

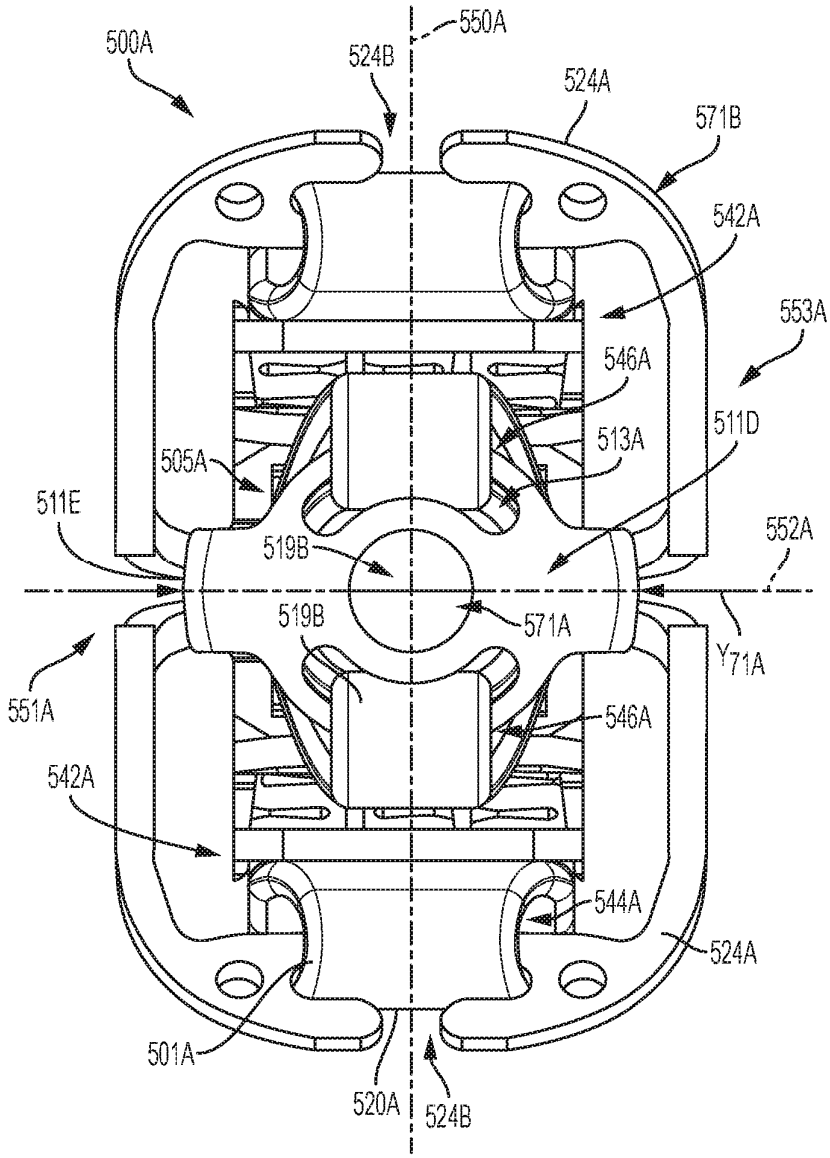
500A
550A
524B
524A
571B
542A
553A
546A
511D
513A
505A
511E
552A
519B
519B
571A
551A
546A
542A
544A
524A
501A
520A
524B

Fig. 71A

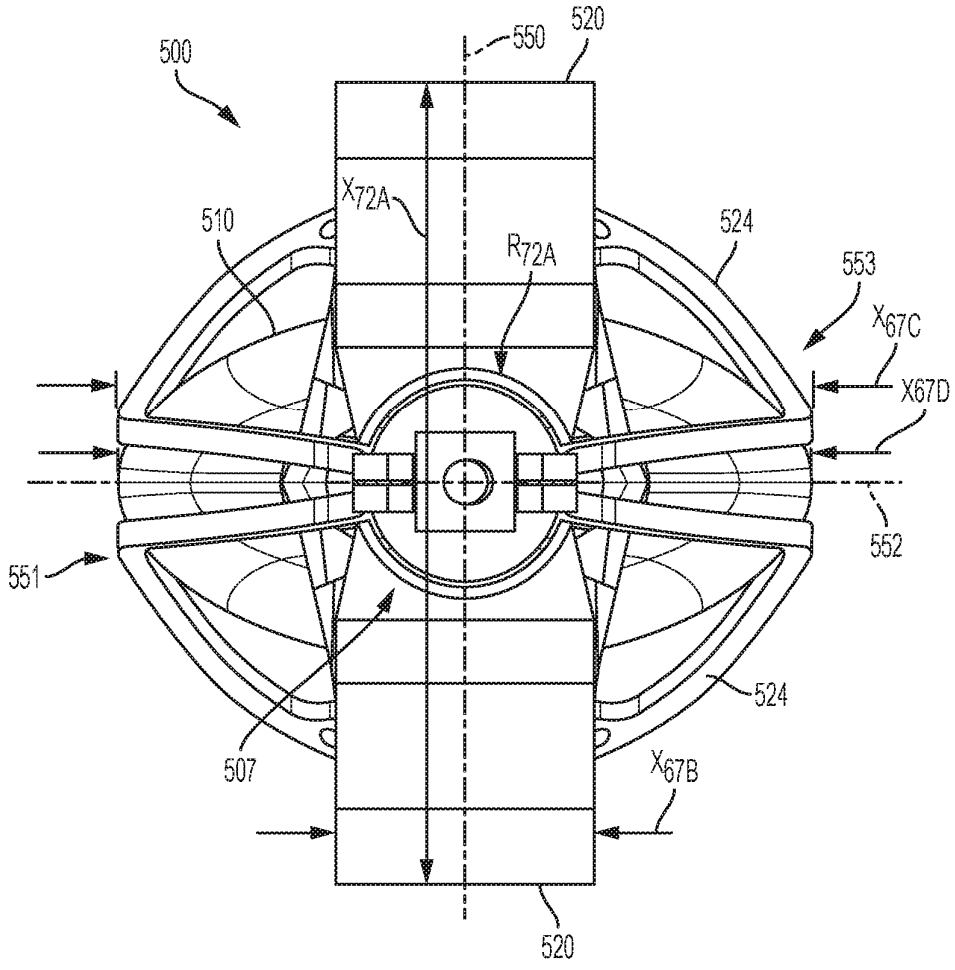
500
550
520
X_{72A}
510
R_{72A}
524
553
X_{67C}
X67D
552
551
524
507
X_{67B}
520

Fig. 72

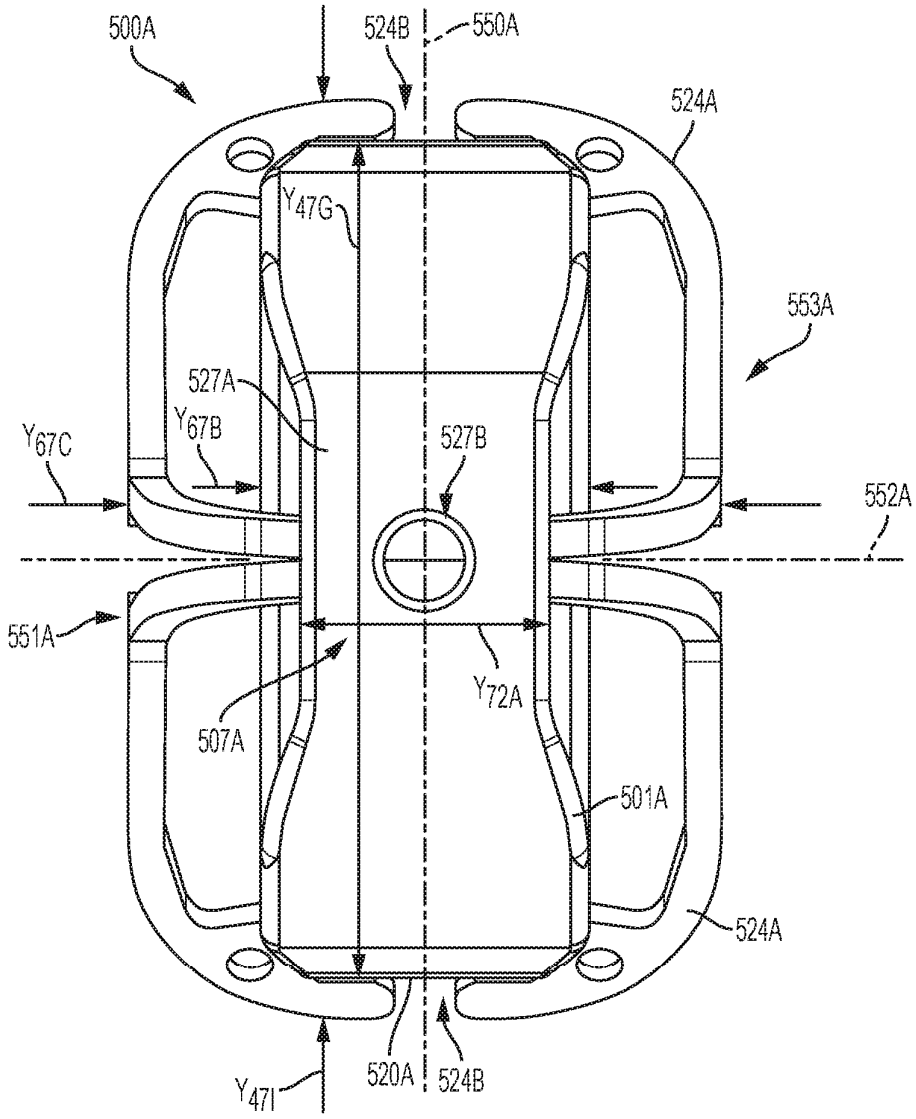
500A
524B
550A
524A
Y_{47G}
553A
527A
Y_{67B}
Y_{67C}
527B
552A
551A
Y_{72A}
507A
501A
524A
520A
524B
Y_{47I}

Fig. 72A

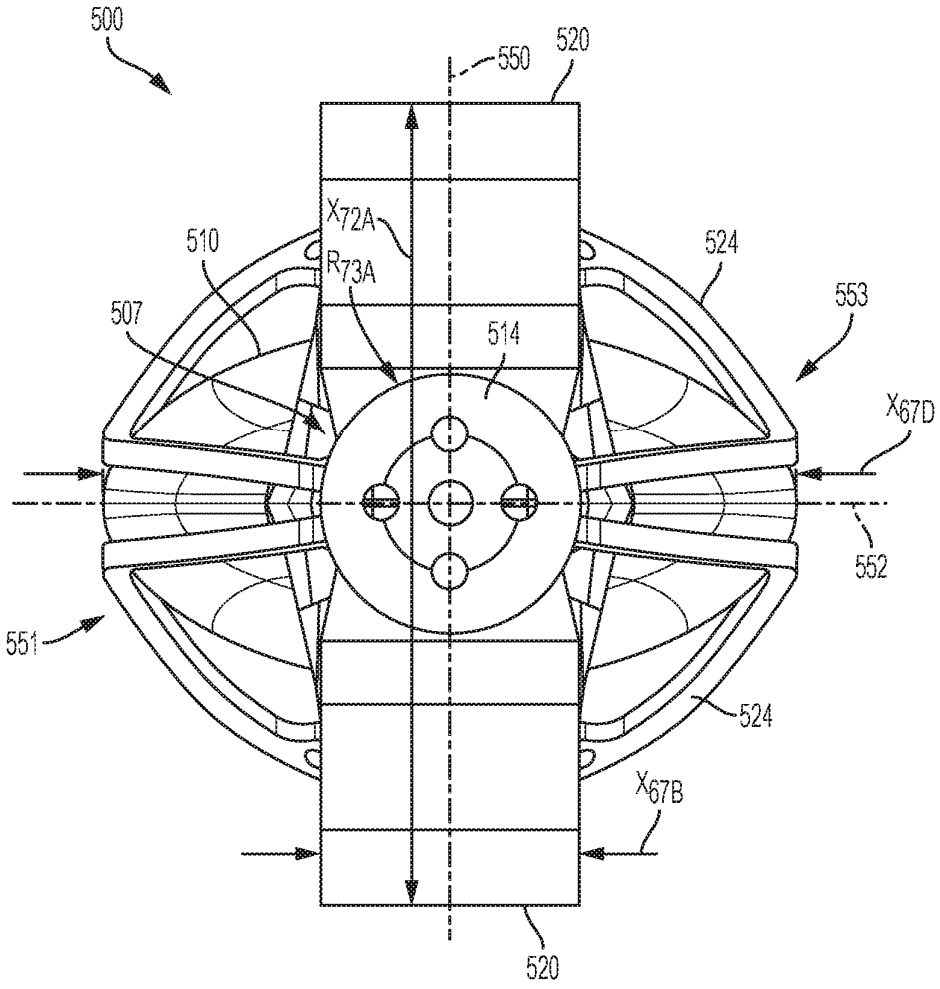
500
550
520
X_{72A}
510
R_{73A}
524
553
507
514
X_{67D}
552
551
524
X_{67B}
520

Fig. 73

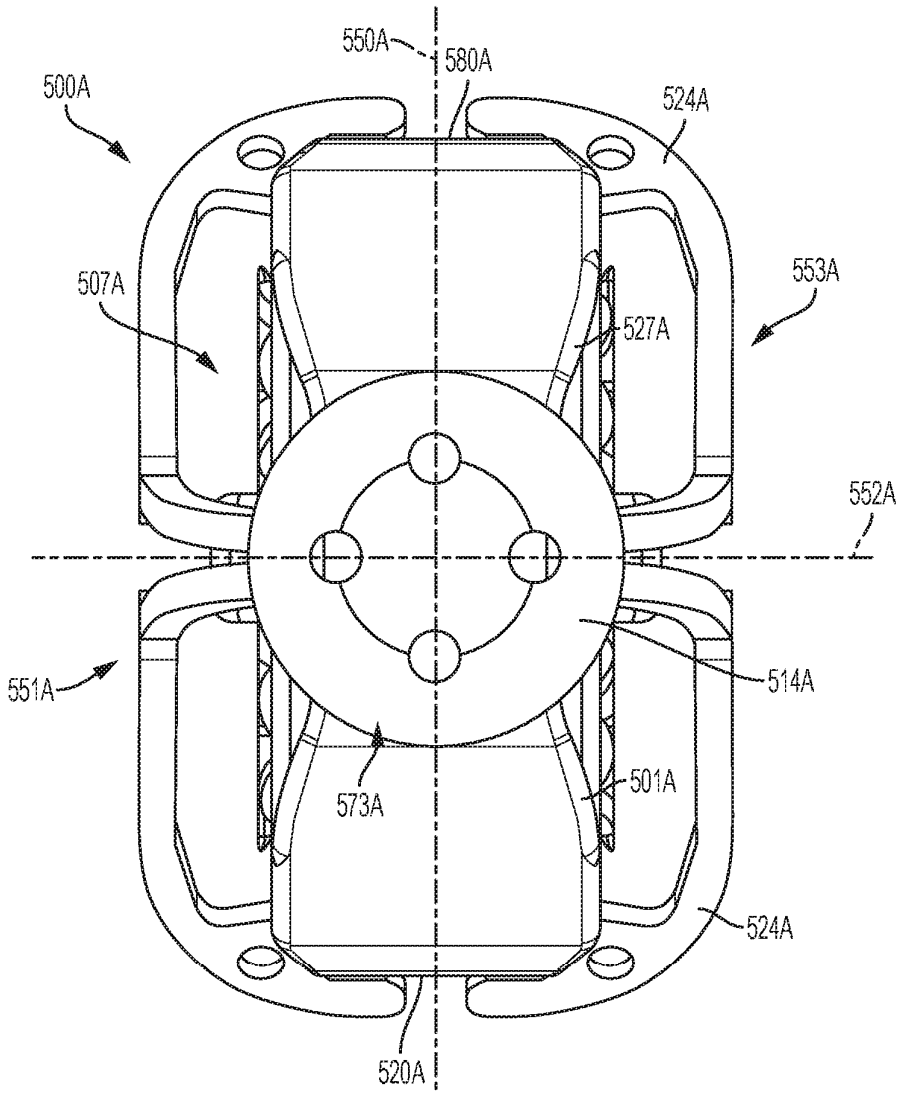
550A
580A
500A
524A
507A
553A
527A
552A
551A
514A
573A
501A
524A
520A

Fig. 73A

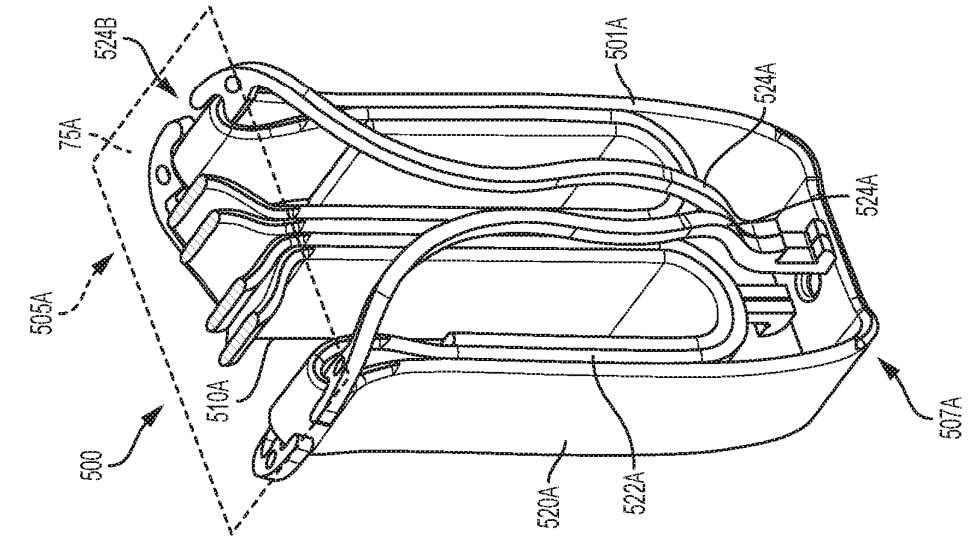

Fig. 74A

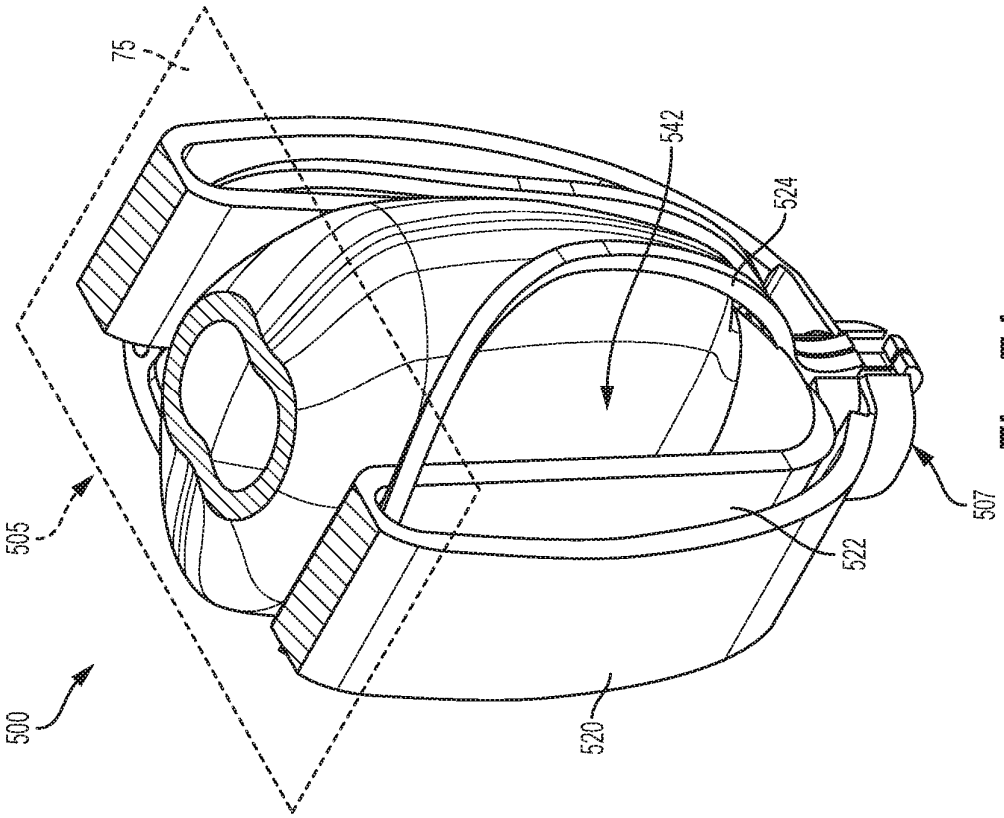

Fig. 74

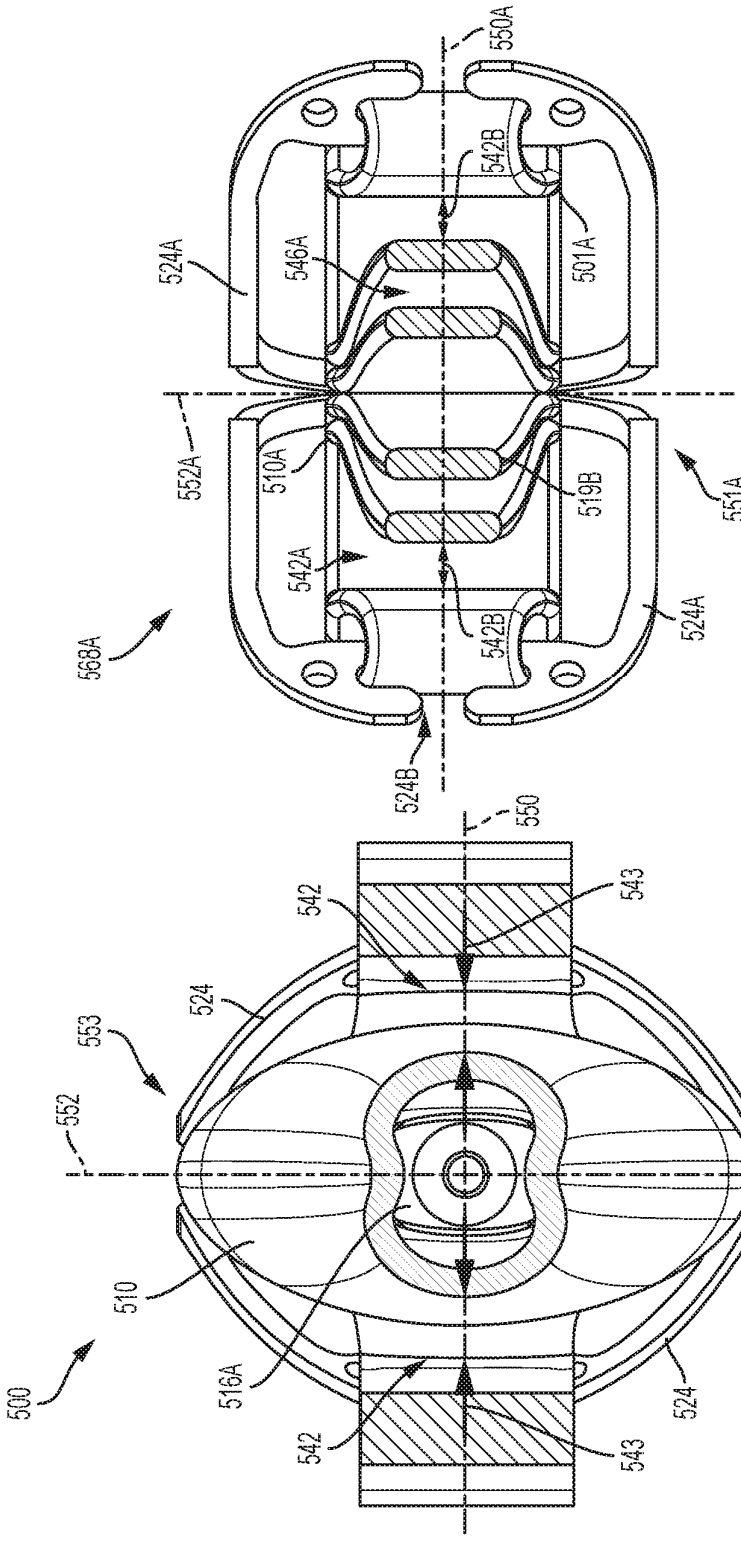

Fig. 75A

Fig. 75

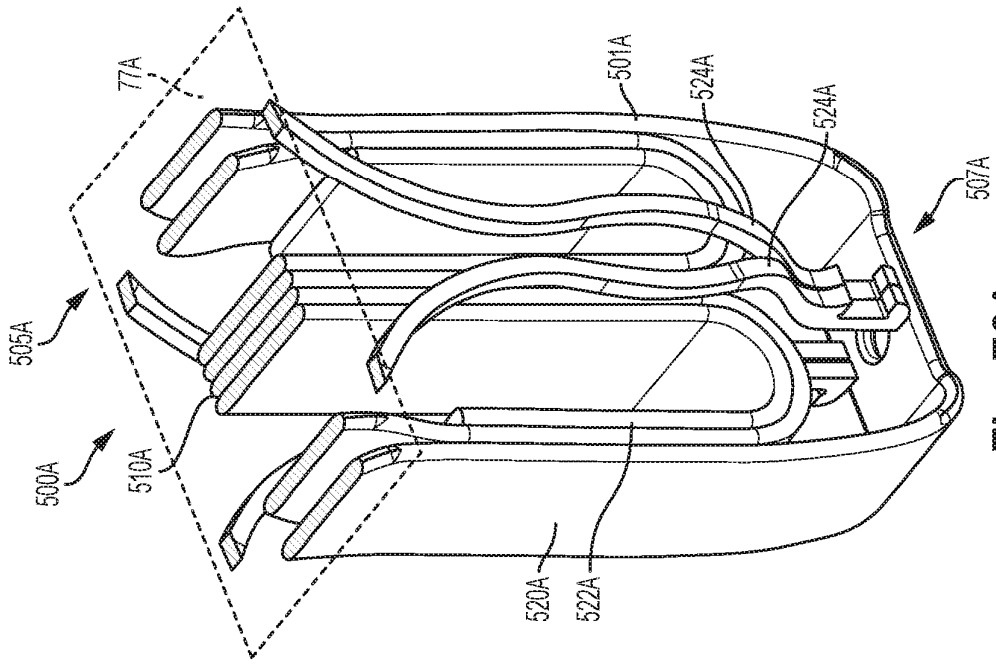

Fig. 76A

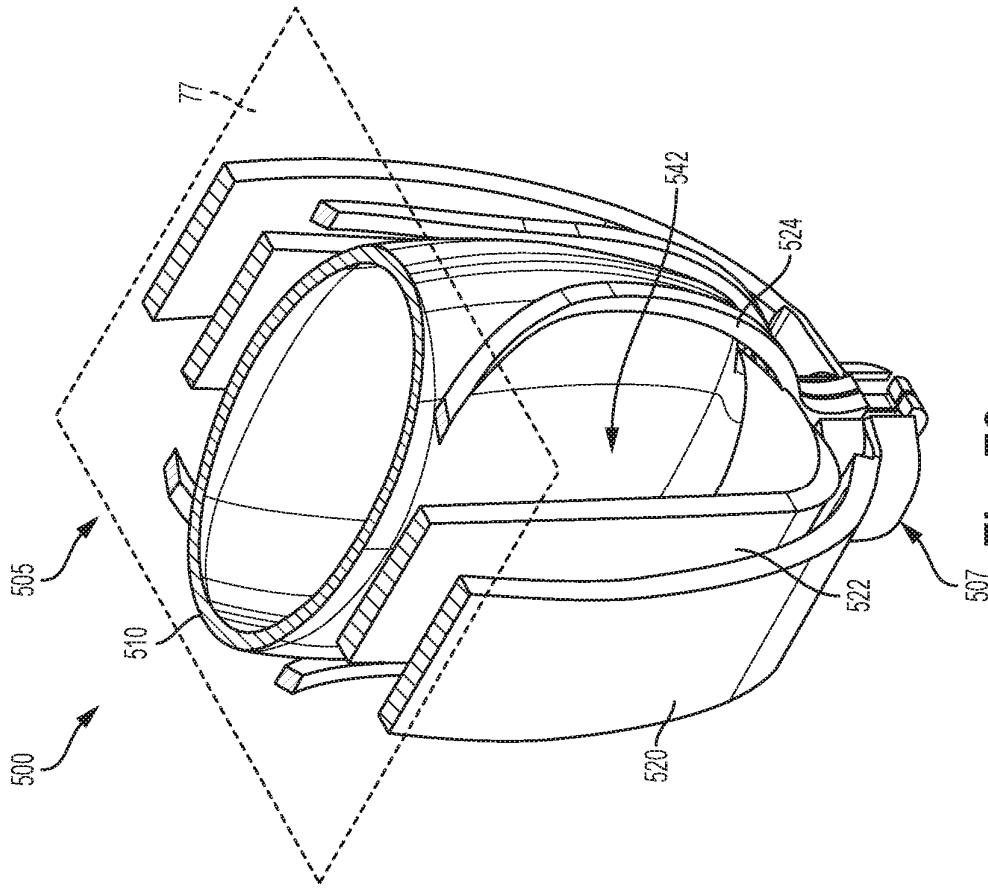

Fig. 76

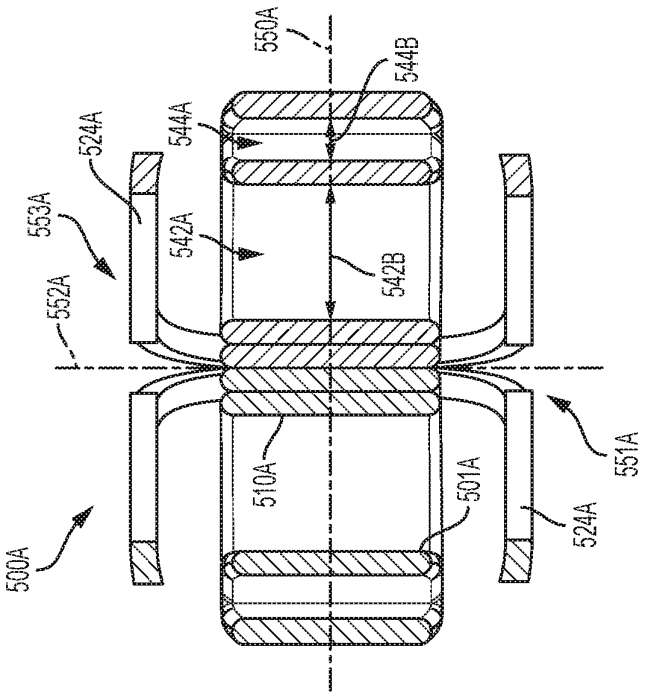

Fig. 77A

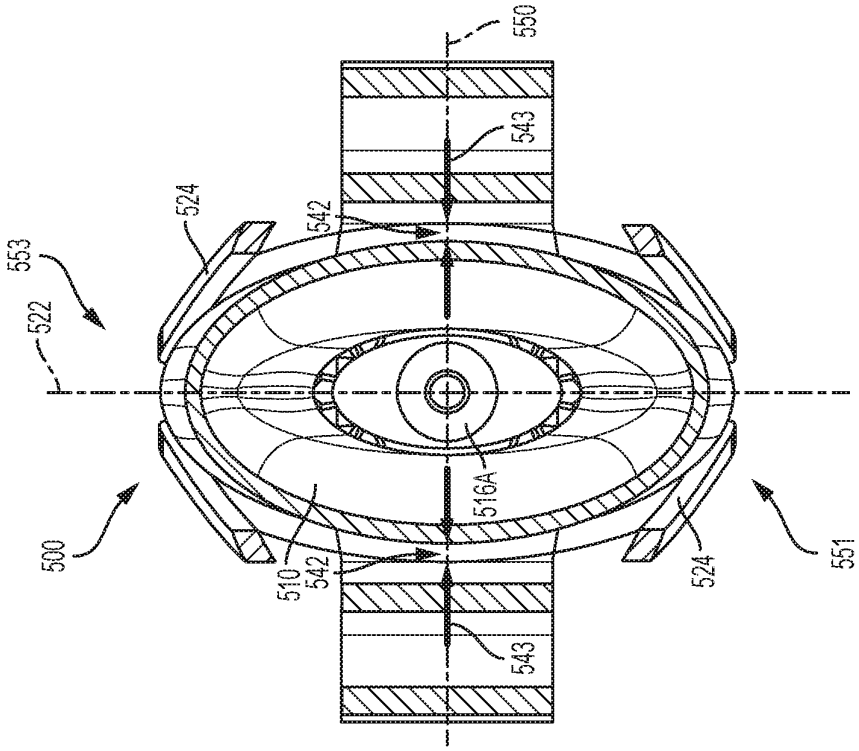

Fig. 77

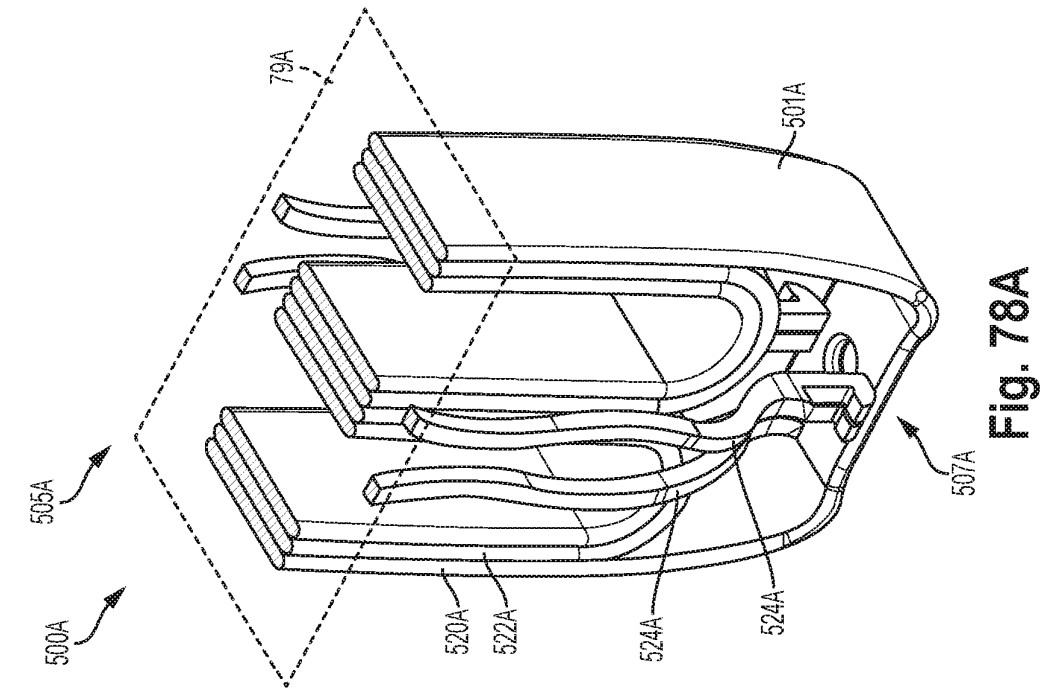

Fig. 78A

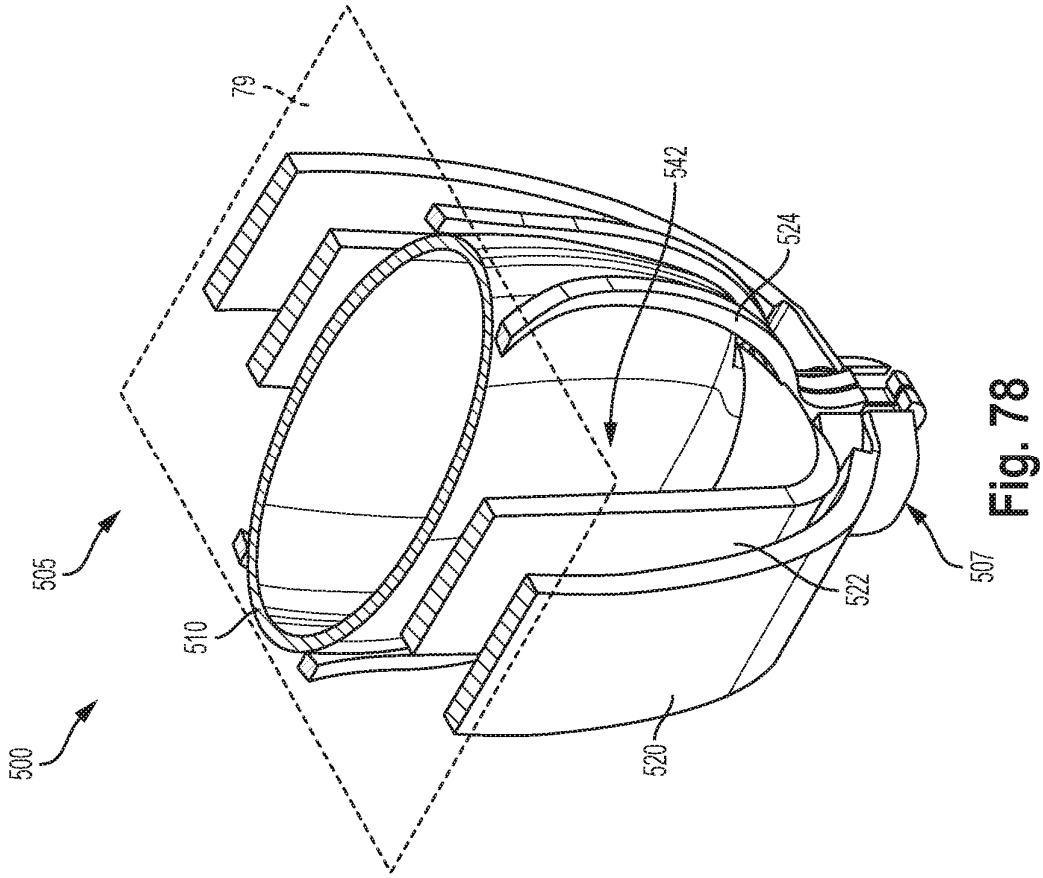

Fig. 78

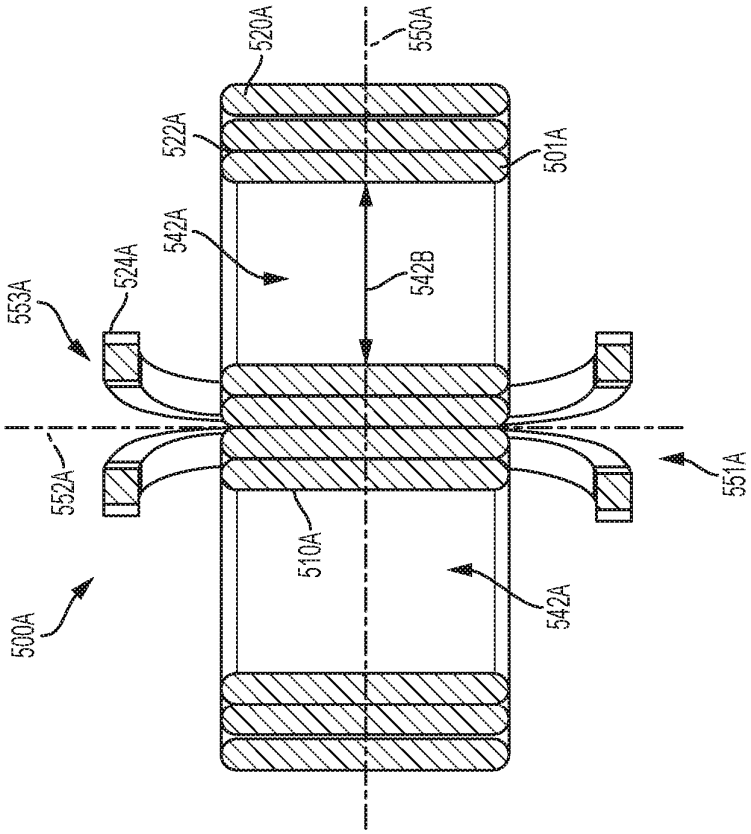

Fig. 79A

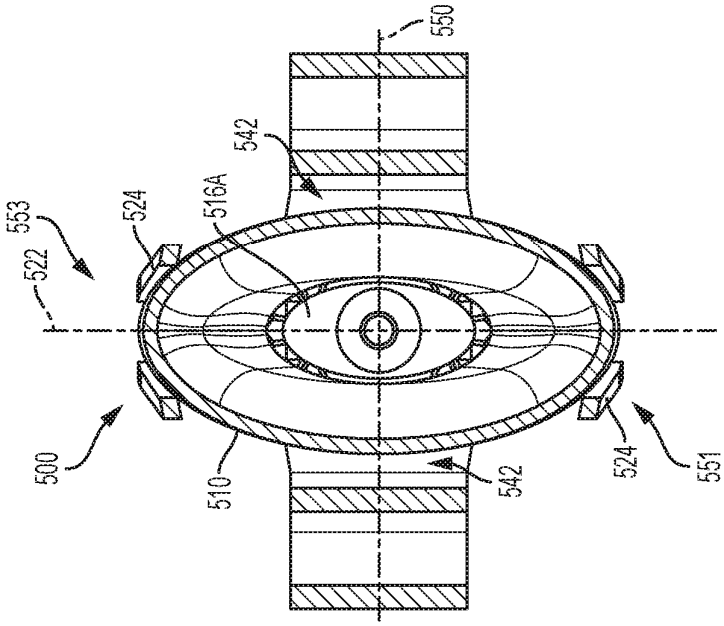

Fig. 79

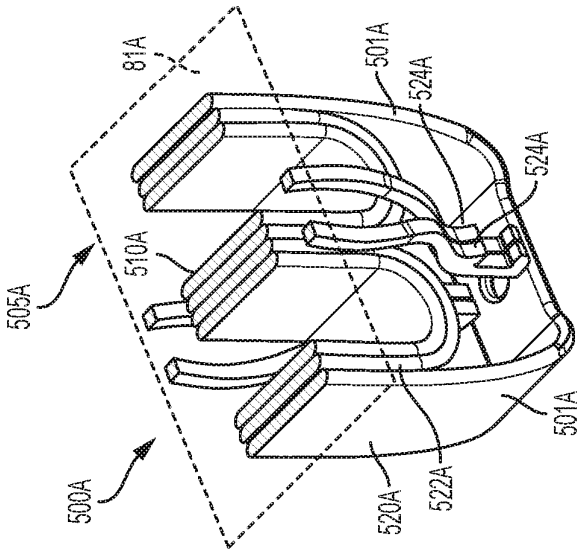

Fig. 80A

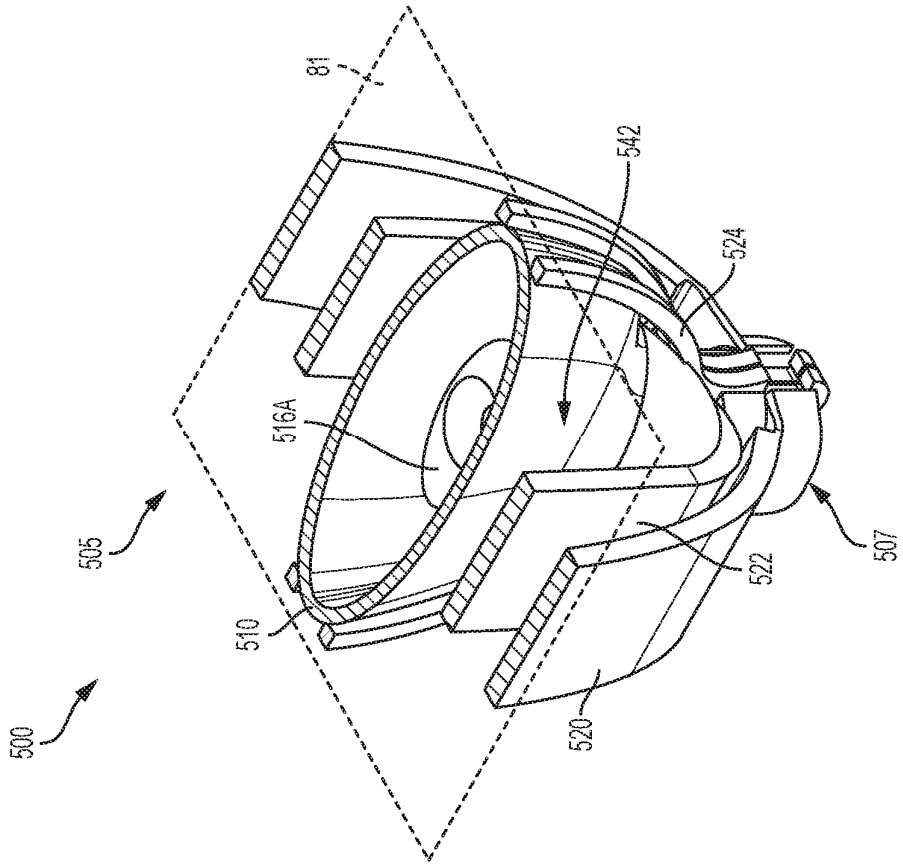

Fig. 80

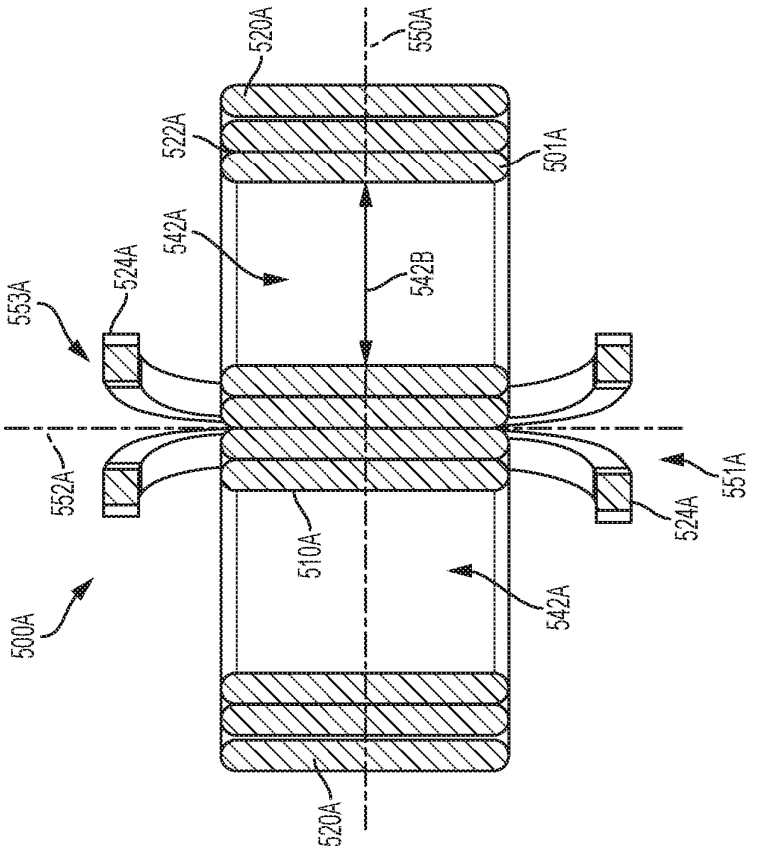

Fig. 81A

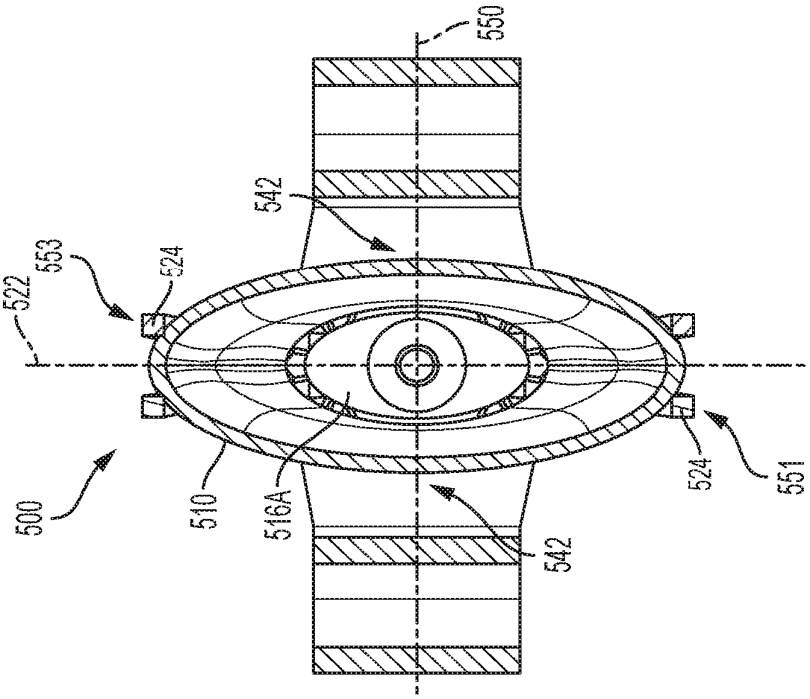

Fig. 81

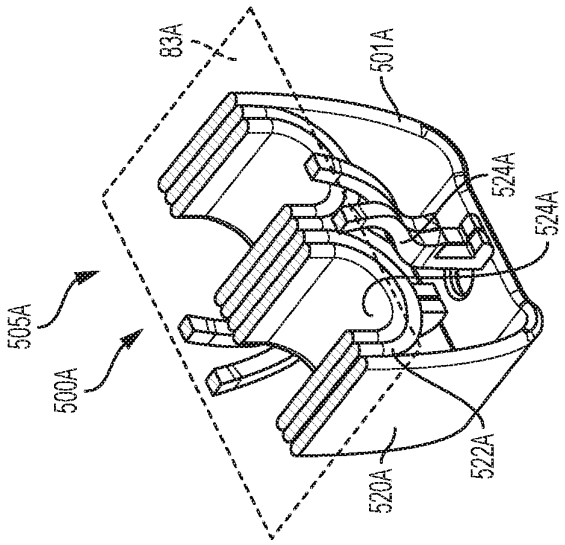

Fig. 82A

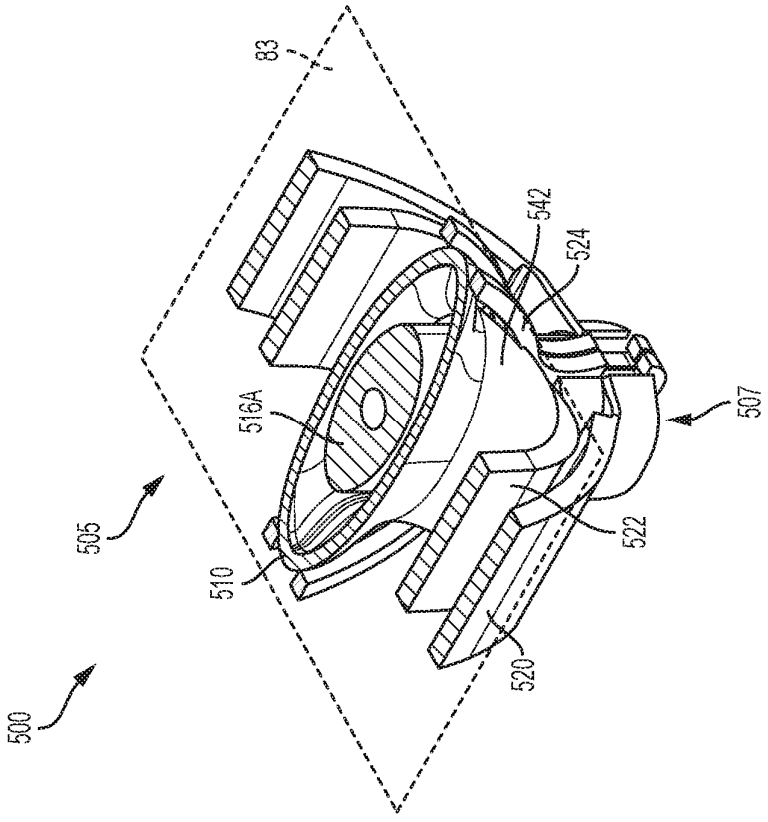

Fig. 82

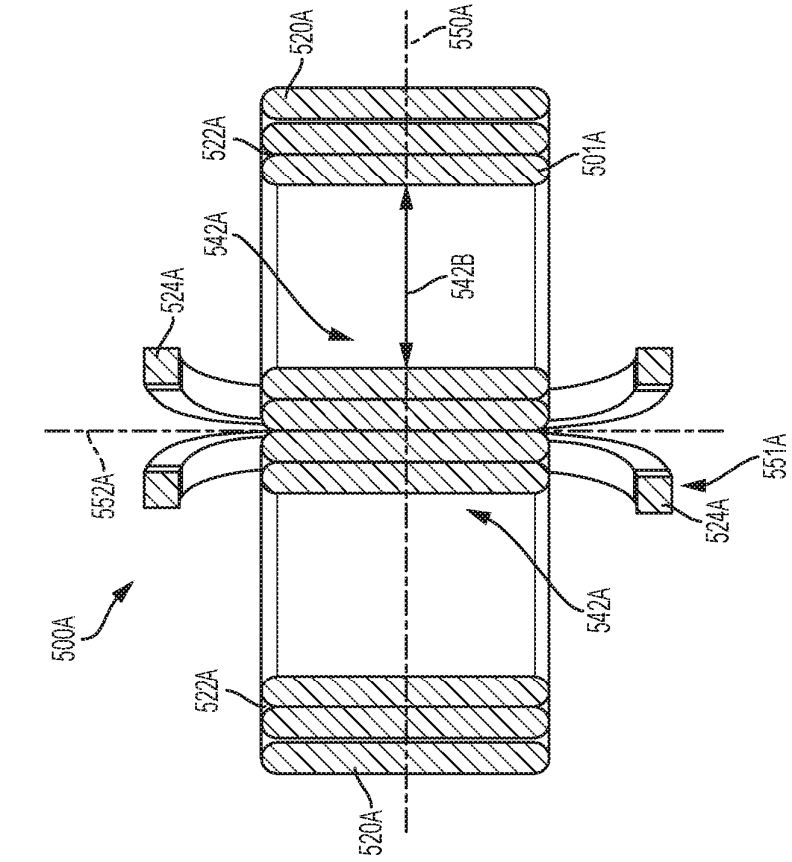

Fig. 83A

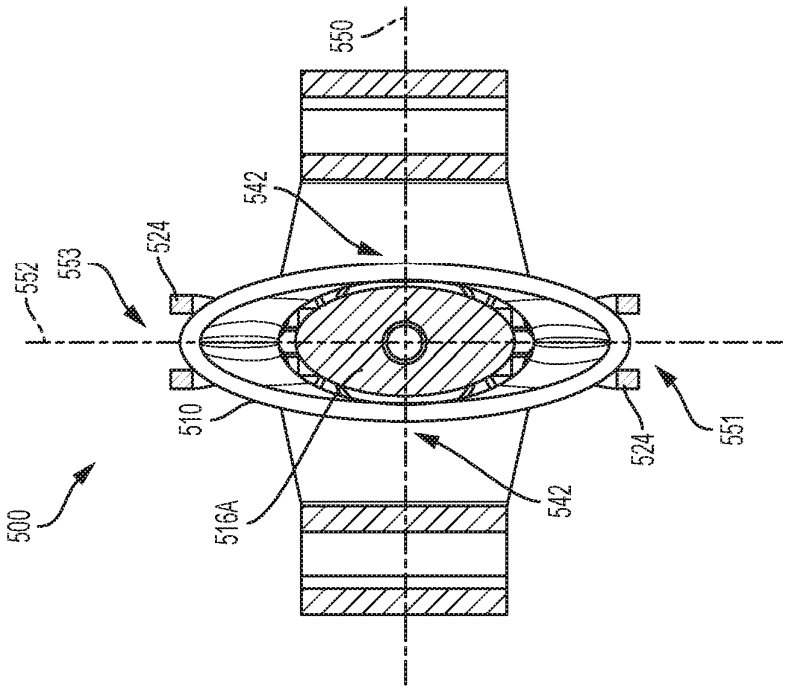

Fig. 83

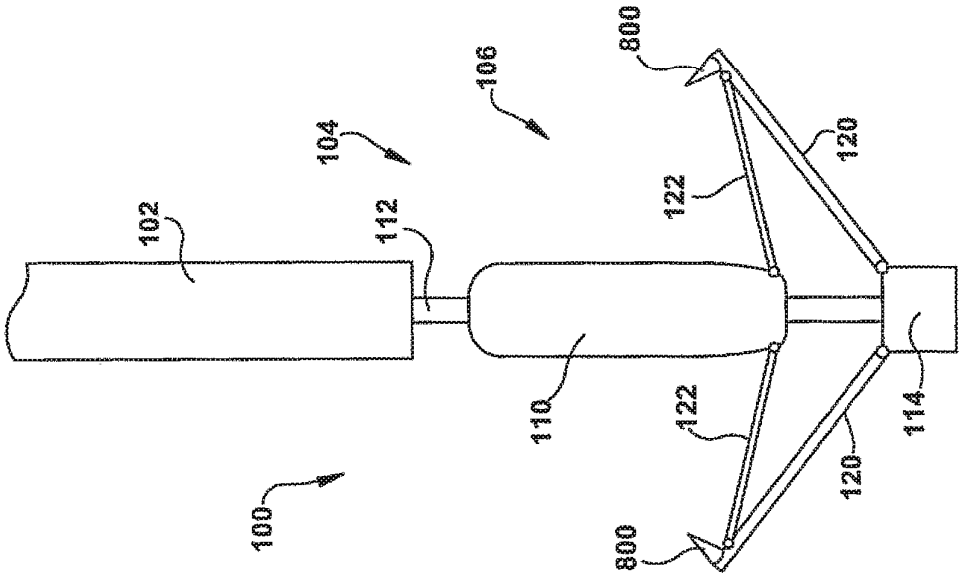
800
106
104
120
102
112
122
110
122
114
120
100
800

Fig. 85

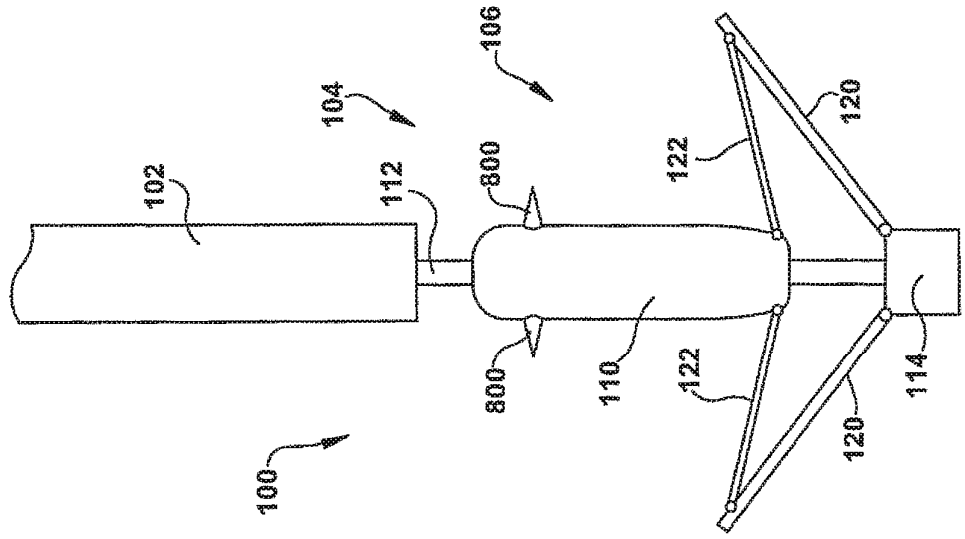
106
104
120
102
112
800
122
800
110
122
114
120
100

Fig. 84

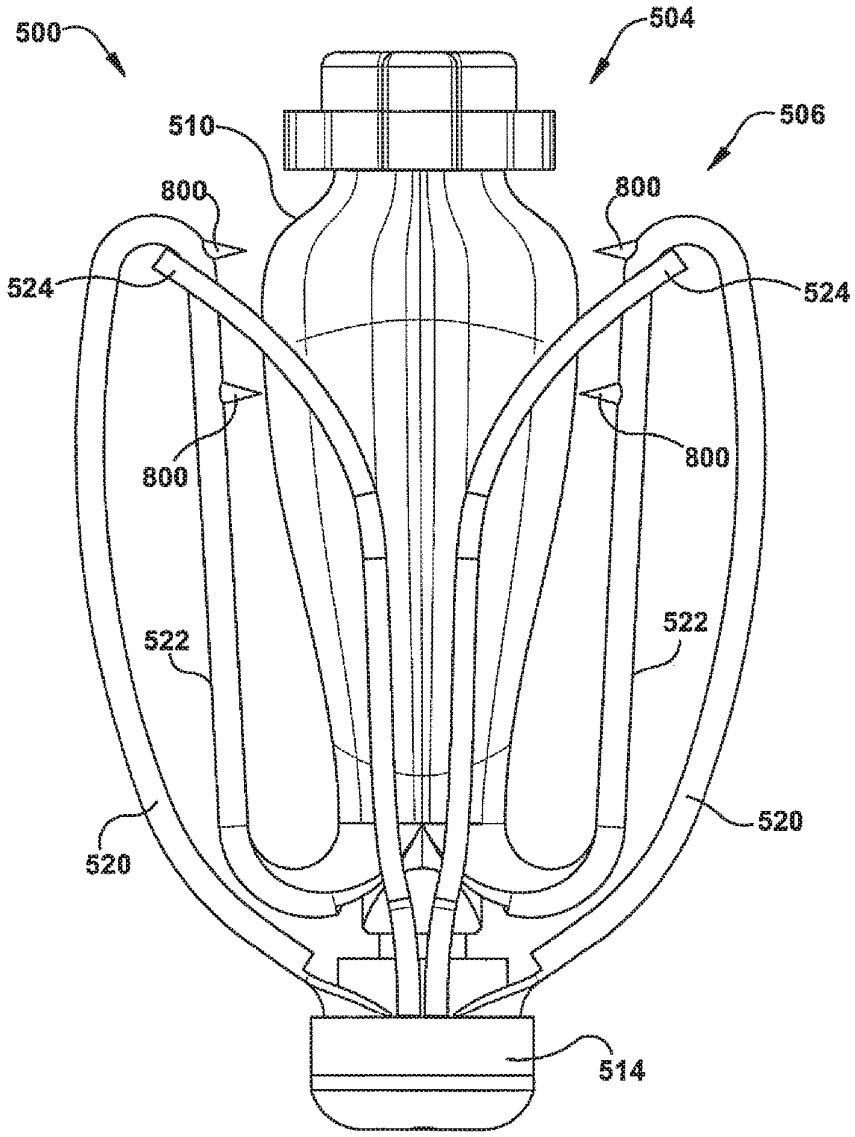

Fig. 86

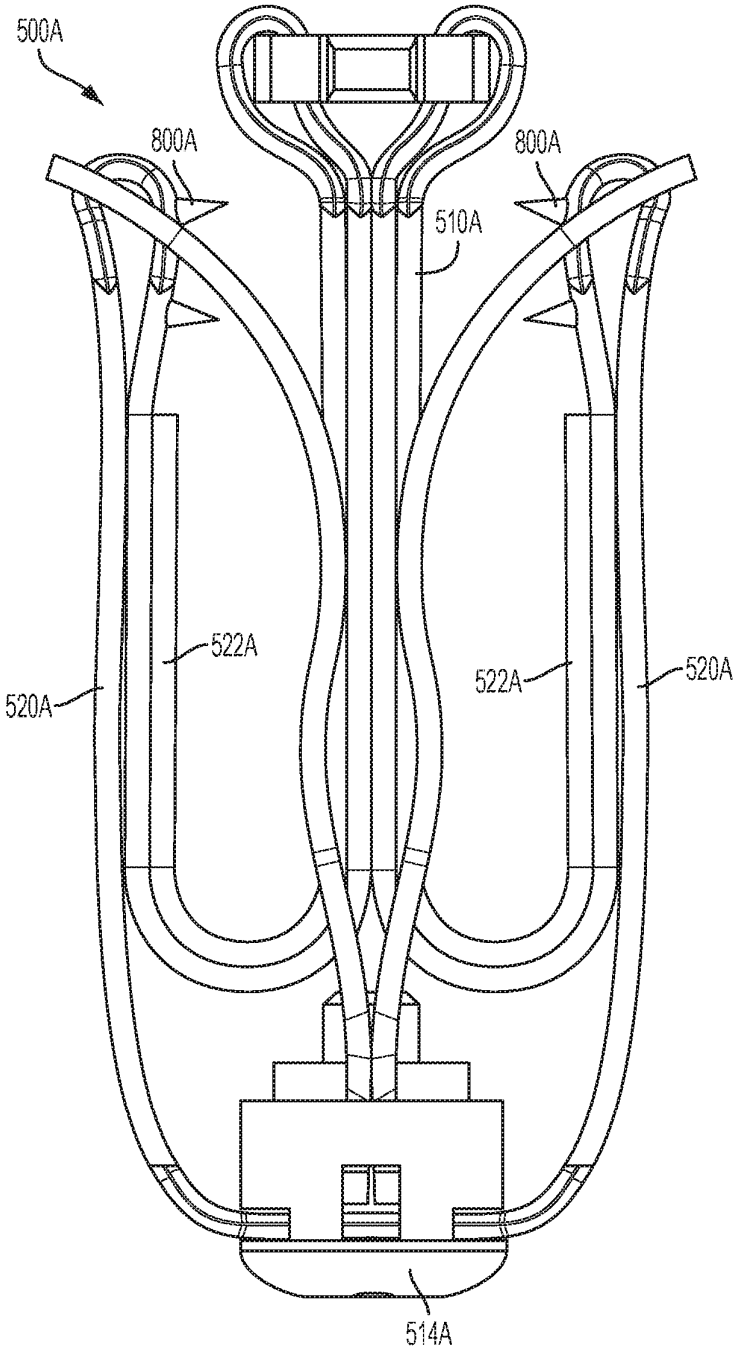

Fig. 86A

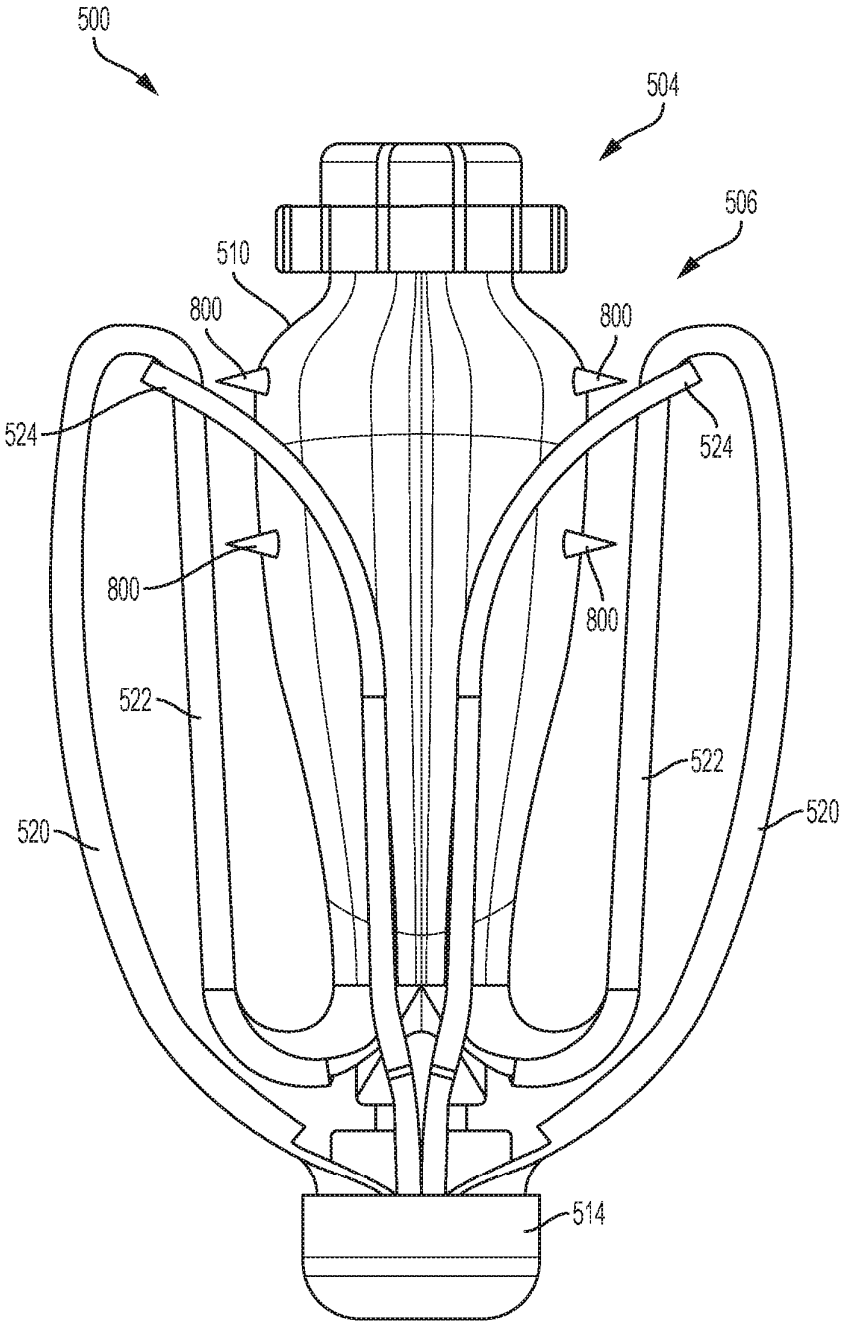

Fig. 87

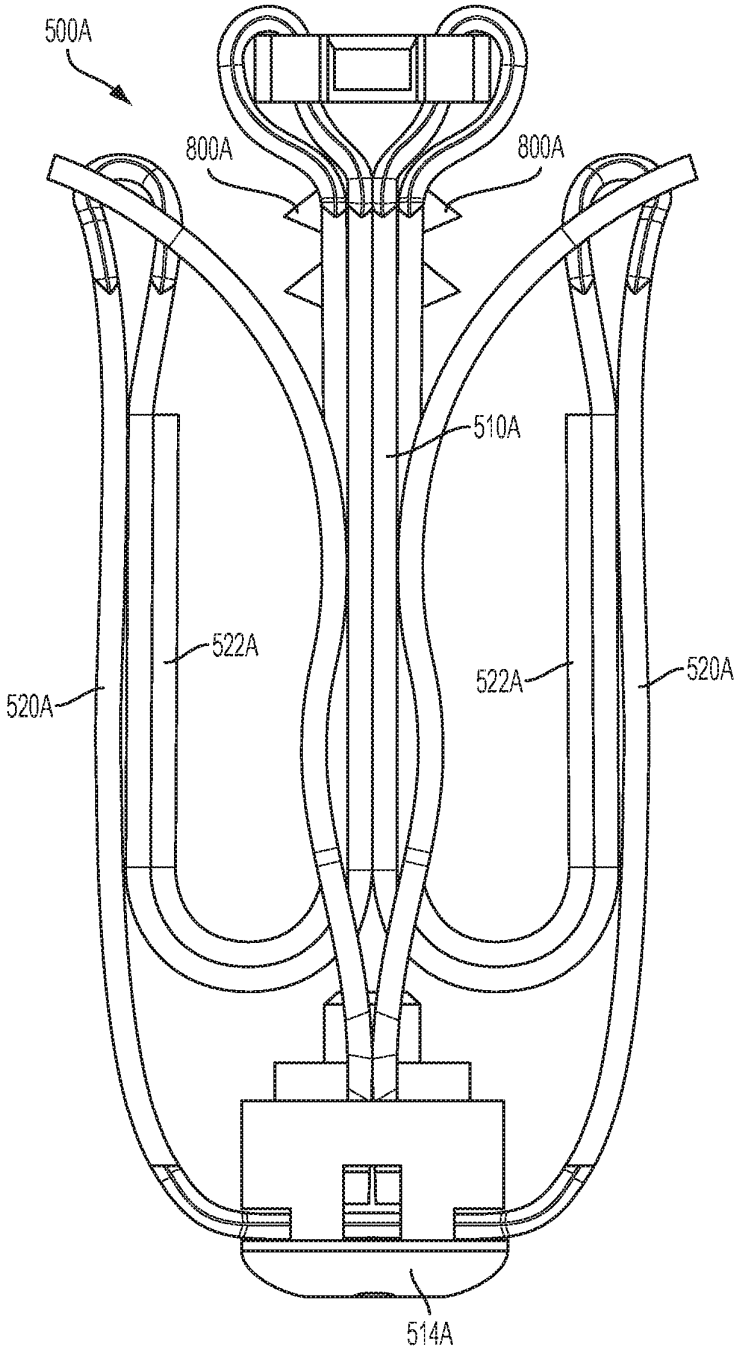

Fig. 87A

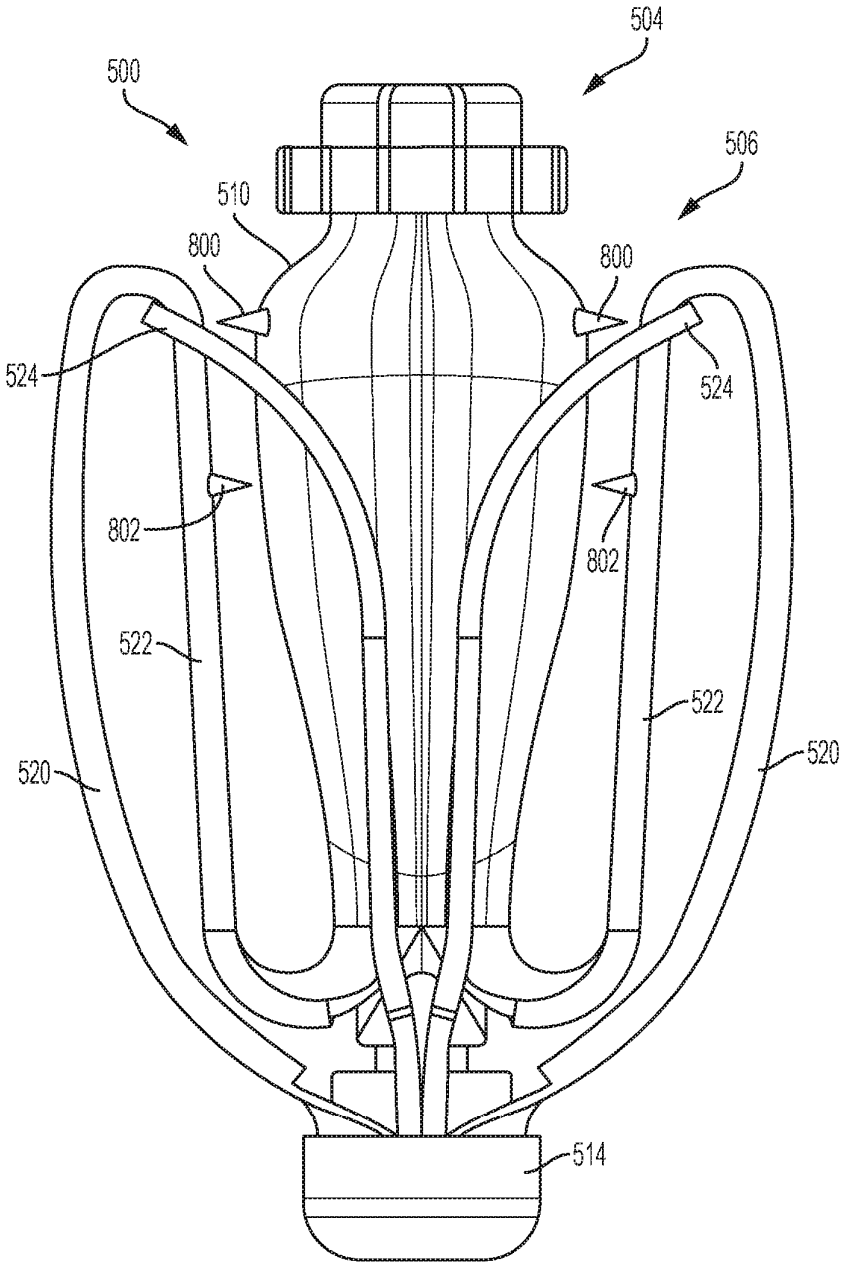

Fig. 88

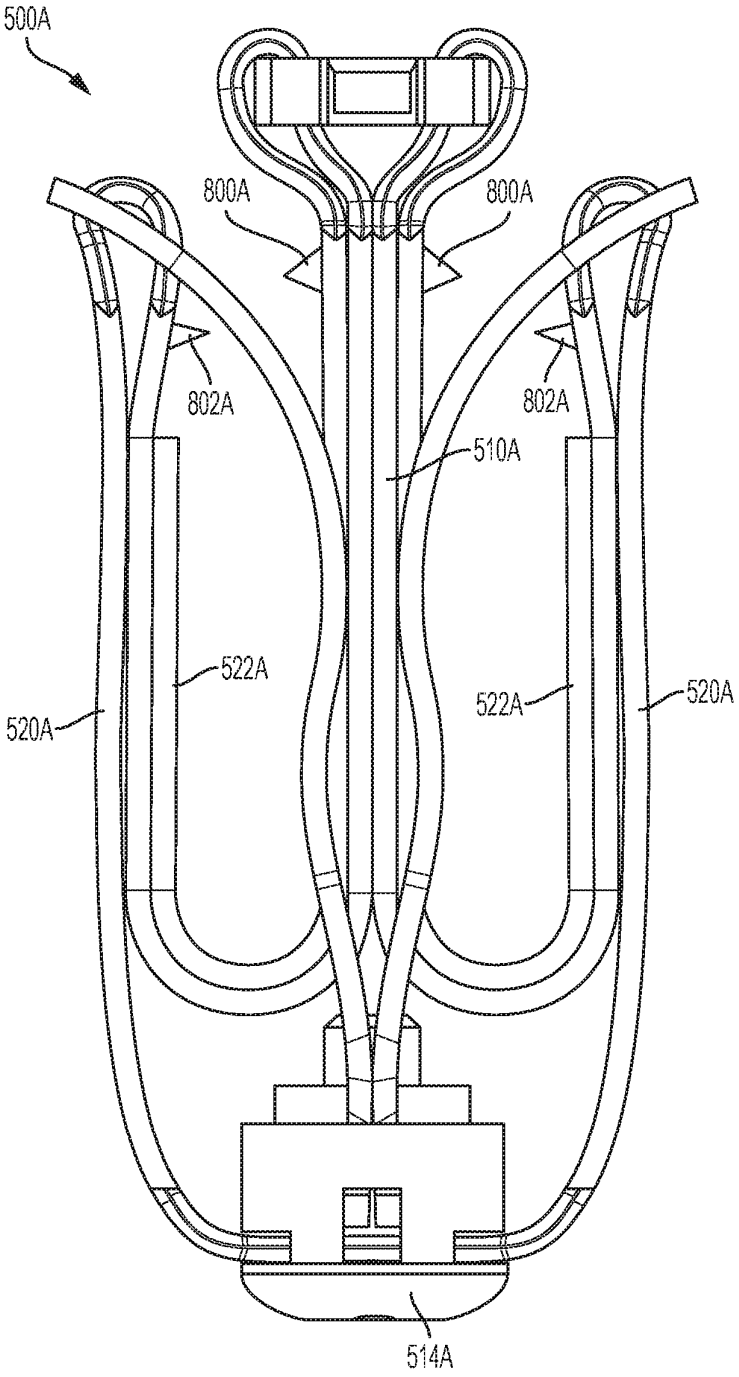

Fig. 88A

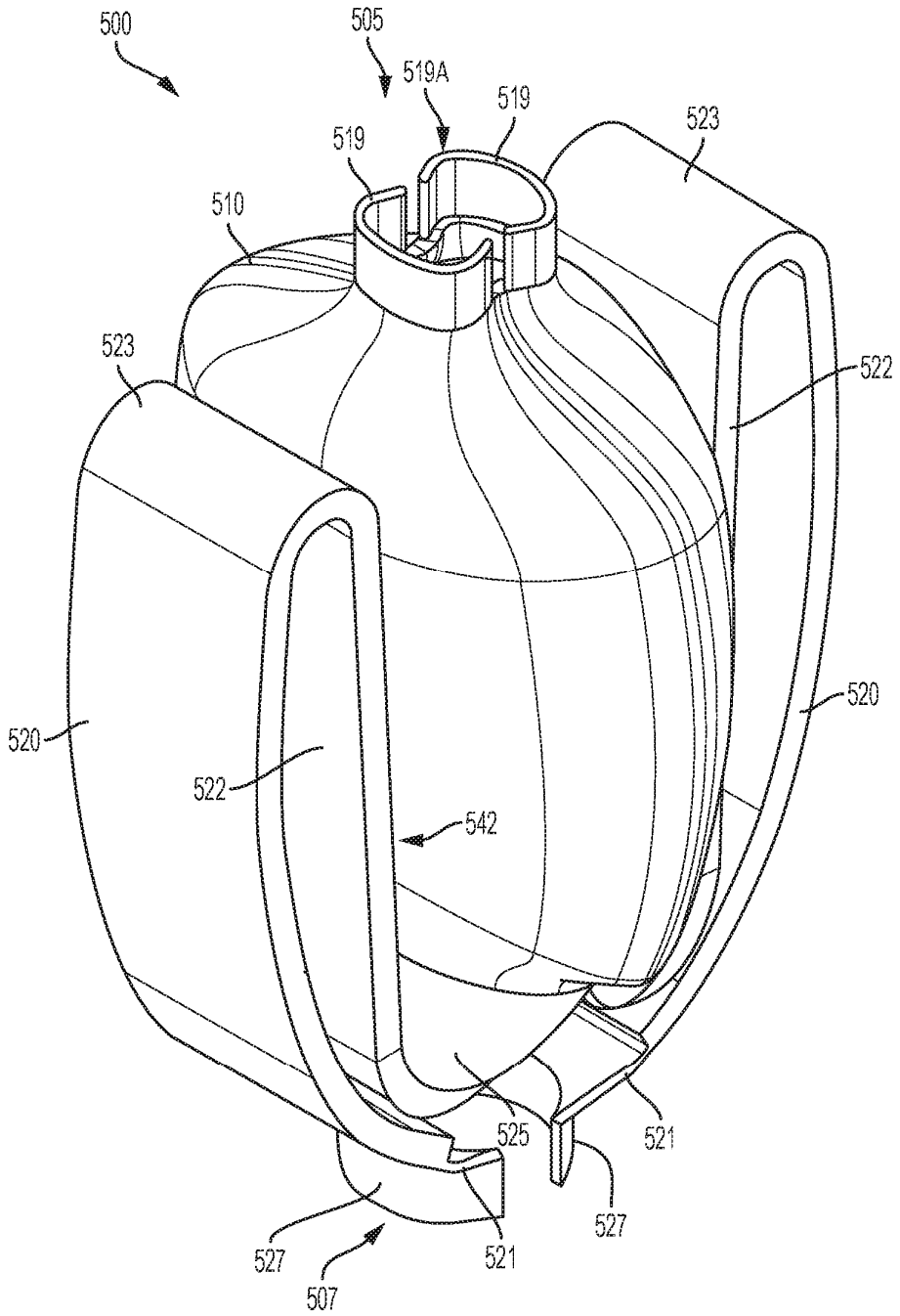
500
505
519A
519
519
523
510
523
522
520
520
522
542
525
521
527
527
521
507

Fig. 89

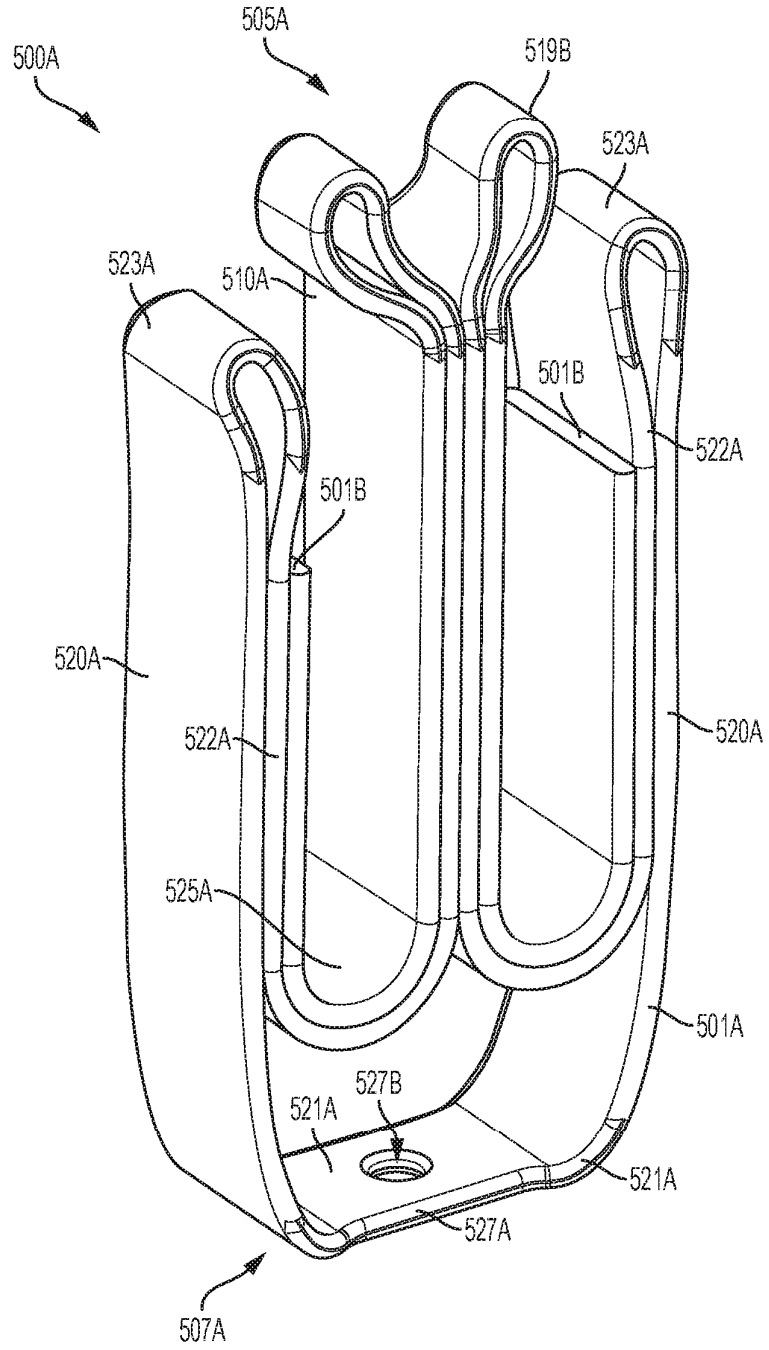
505A
500A
519B
523A
523A
510A
501B
522A
501B
520A
520A
522A
525A
501A
527B
521A
521A
527A
507A

Fig. 89A

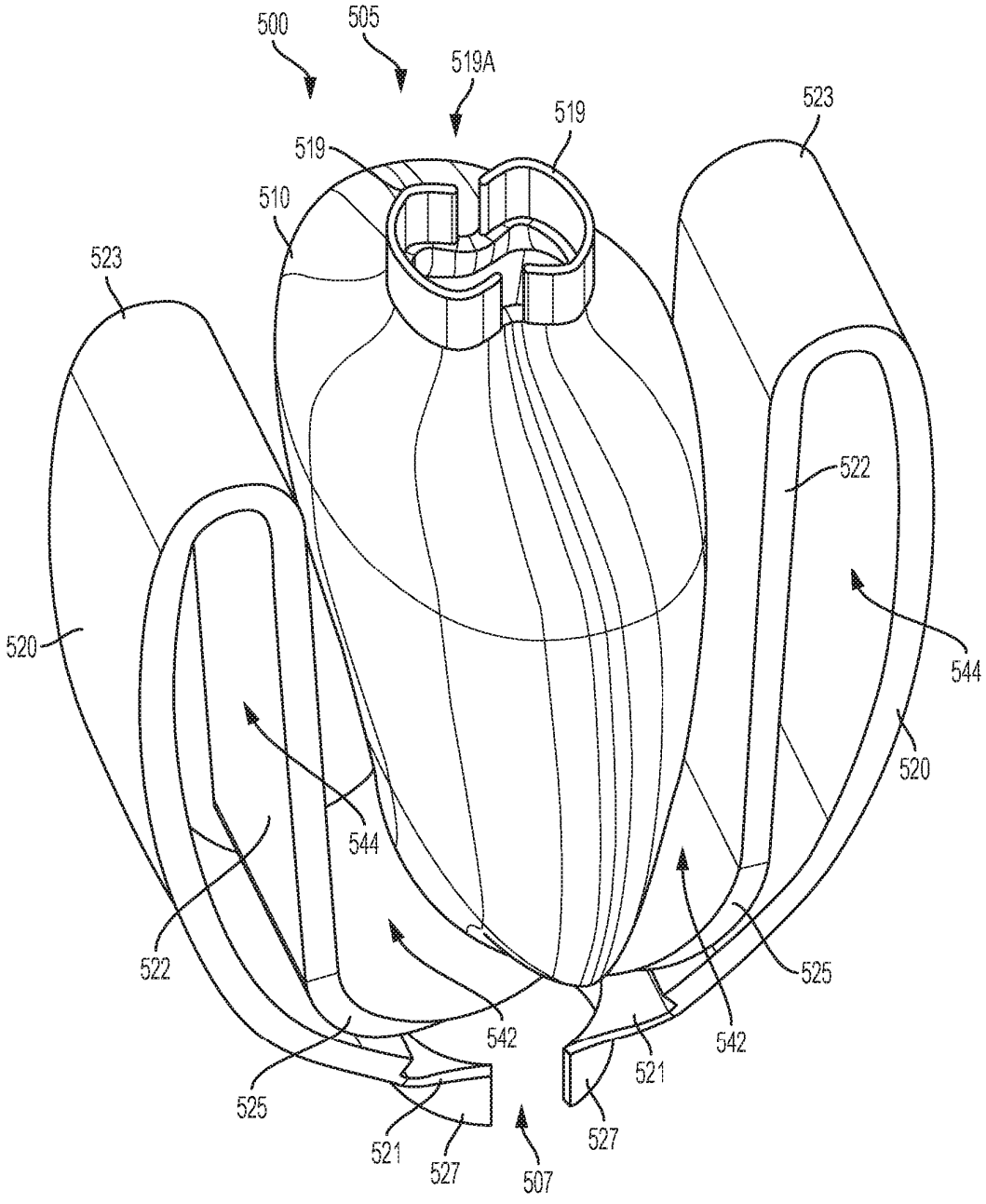
500
505
519A
519
519
523
510
523
522
520
544
544
520
522
525
542
542
521
525
521
527
527
507

Fig. 90

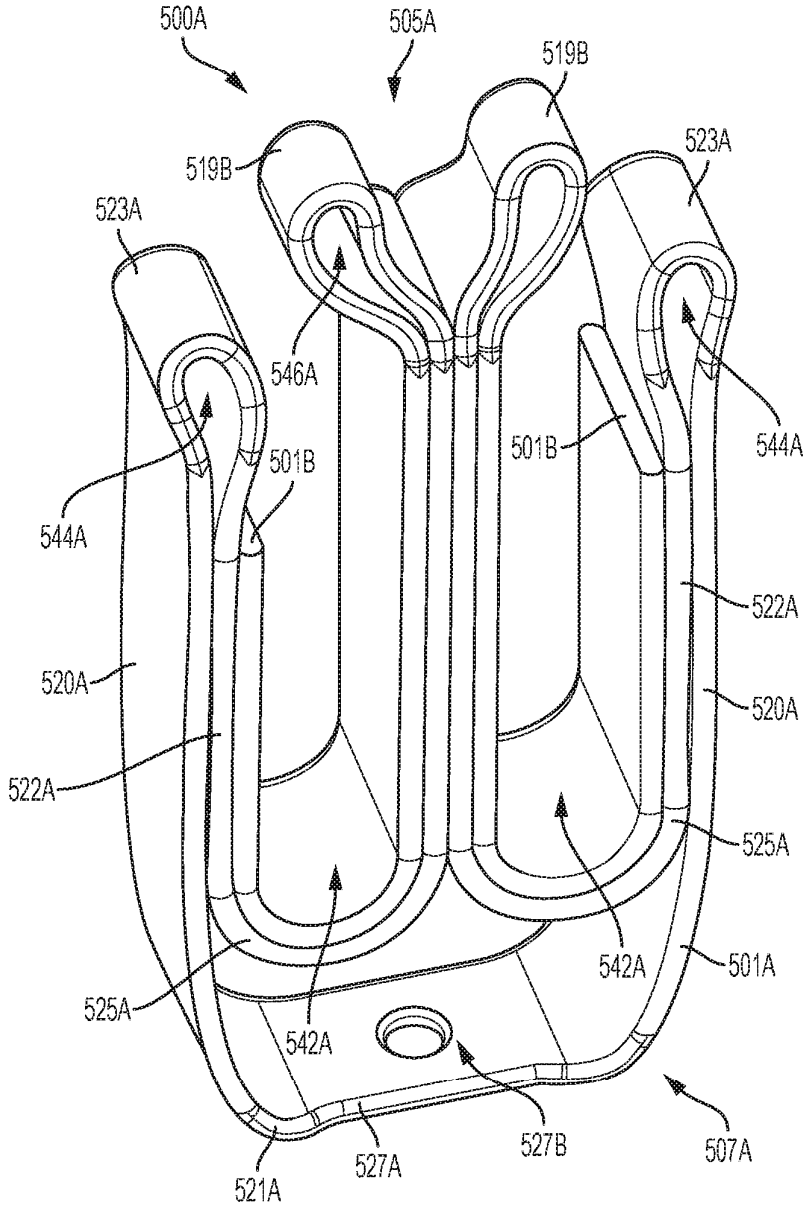
500A
505A
519B
519B
523A
523A
546A
501B
544A
544A
501B
522A
520A
520A
522A
525A
542A
501A
525A
542A
527B
507A
527A
521A

Fig. 90A

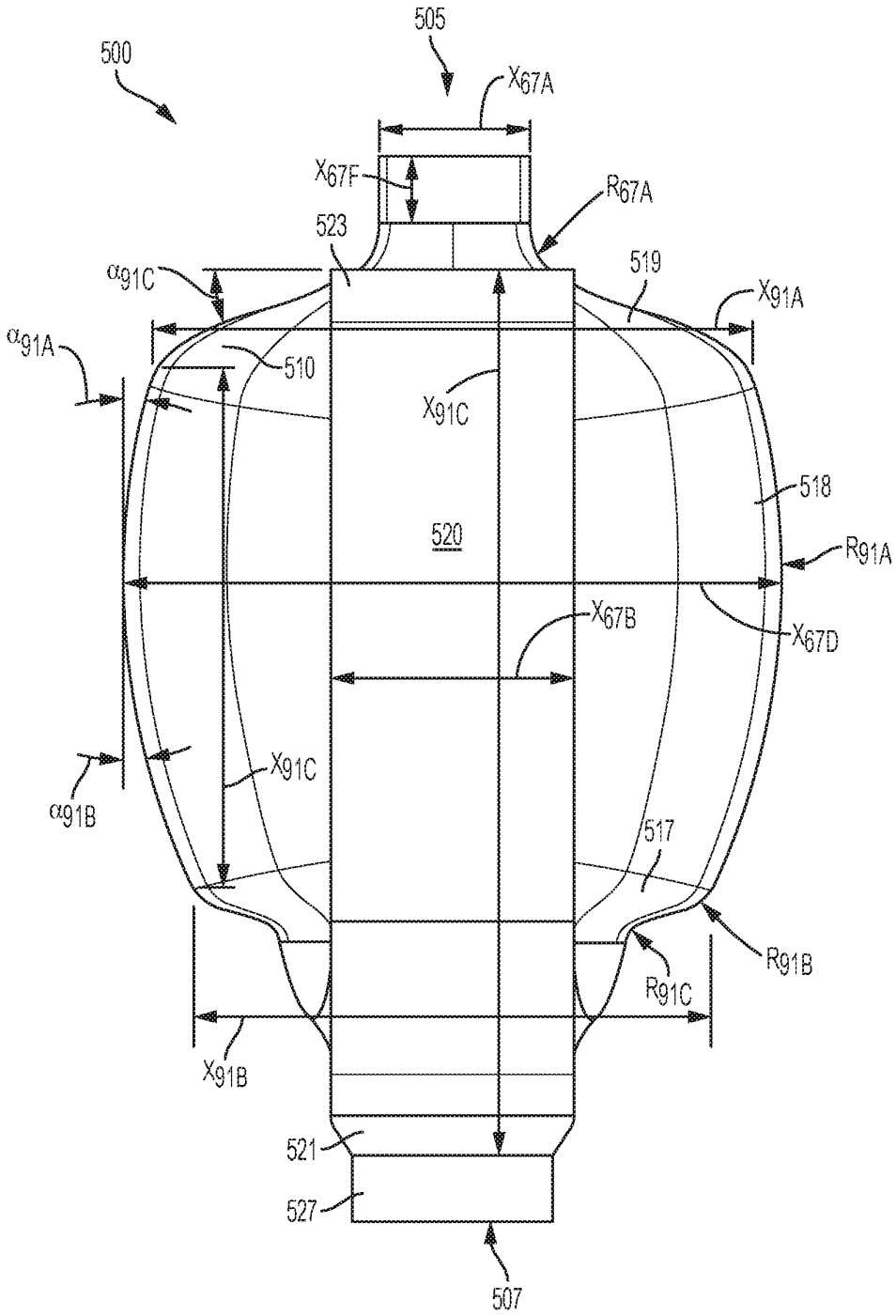
500
505
X_{67A}
X_{67F}
R_{67A}
523
519
X_{91A}
α_{91C}
α_{91A}
510
X_{91C}
518
520
R_{91A}
X_{67B}
X_{67D}
X_{91C}
α_{91B}
517
R_{91B}
R_{91C}
X_{91B}
521
527
507

Fig. 91

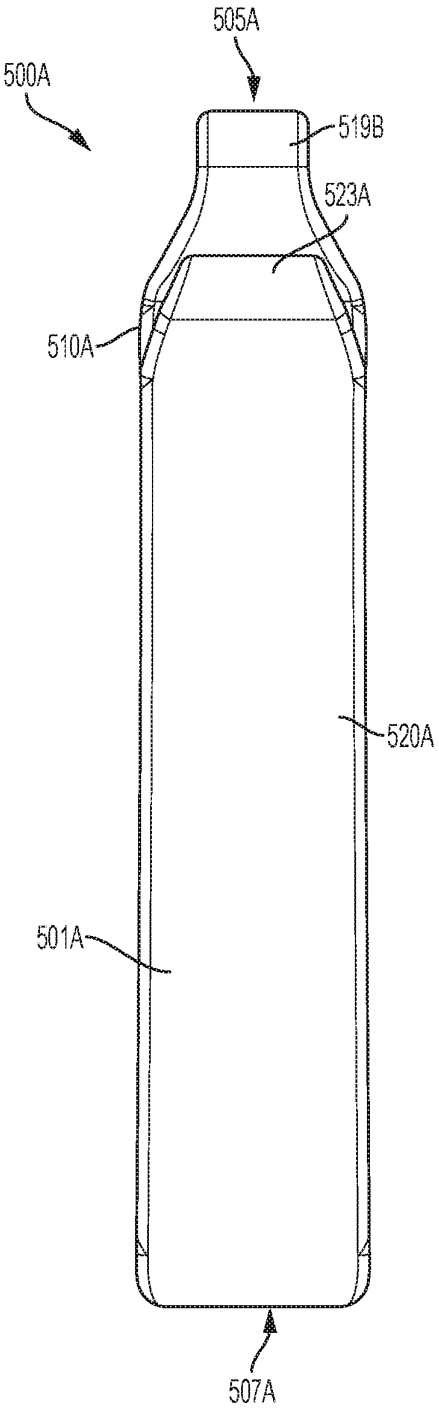

Fig. 91A

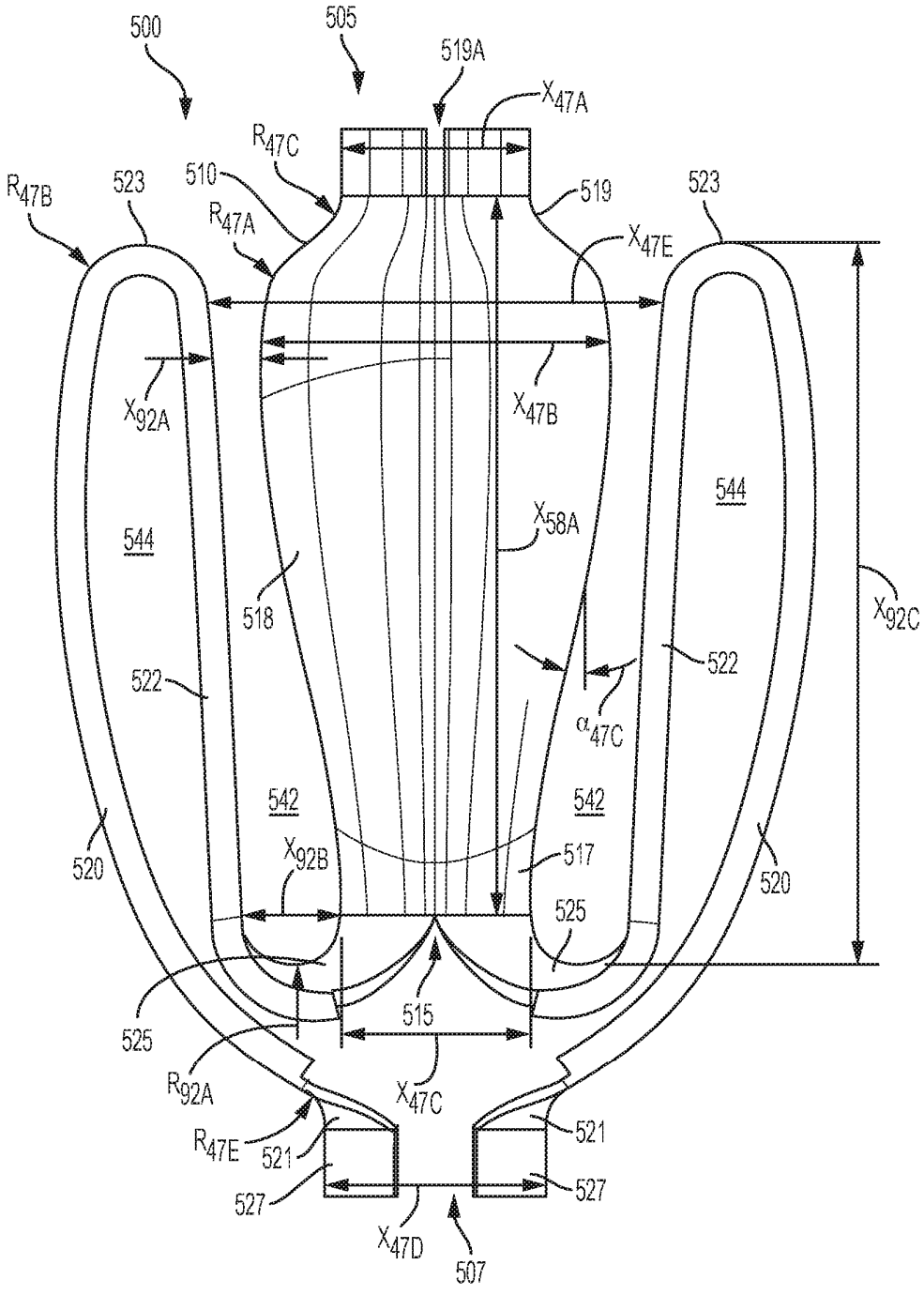
500
505
519A
X_{47A}
R_{47C}
510
R_{47B}
523
R_{47A}
519
523
X_{47E}
X_{92A}
X_{47B}
544
544
X_{58A}
518
X_{92C}
522
522
α_{47C}
542
542
520
X_{92B}
517
520
525
525
515
R_{92A}
X_{47C}
521
R_{47E}
521
527
527
X_{47D}
507

Fig. 92

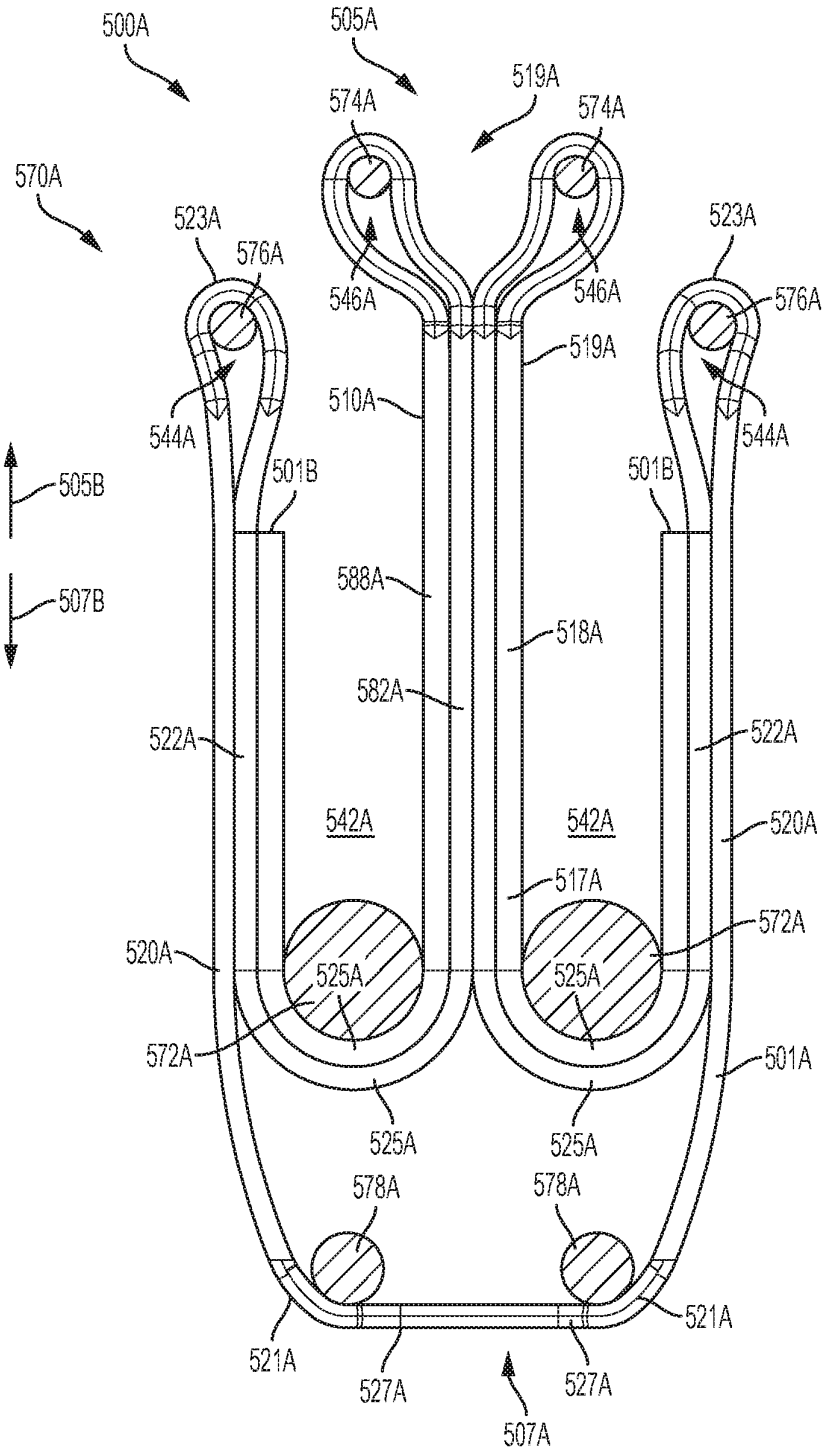
500A
505A
519A
574A
574A
570A
523A
576A
546A
546A
523A
576A
519A
510A
544A
544A
501B
501B
505B
507B
588A
518A
582A
522A
522A
542A
542A
520A
517A
572A
520A
525A
525A
572A
501A
525A
525A
578A
578A
521A
521A
527A
527A
507A

Fig. 92A

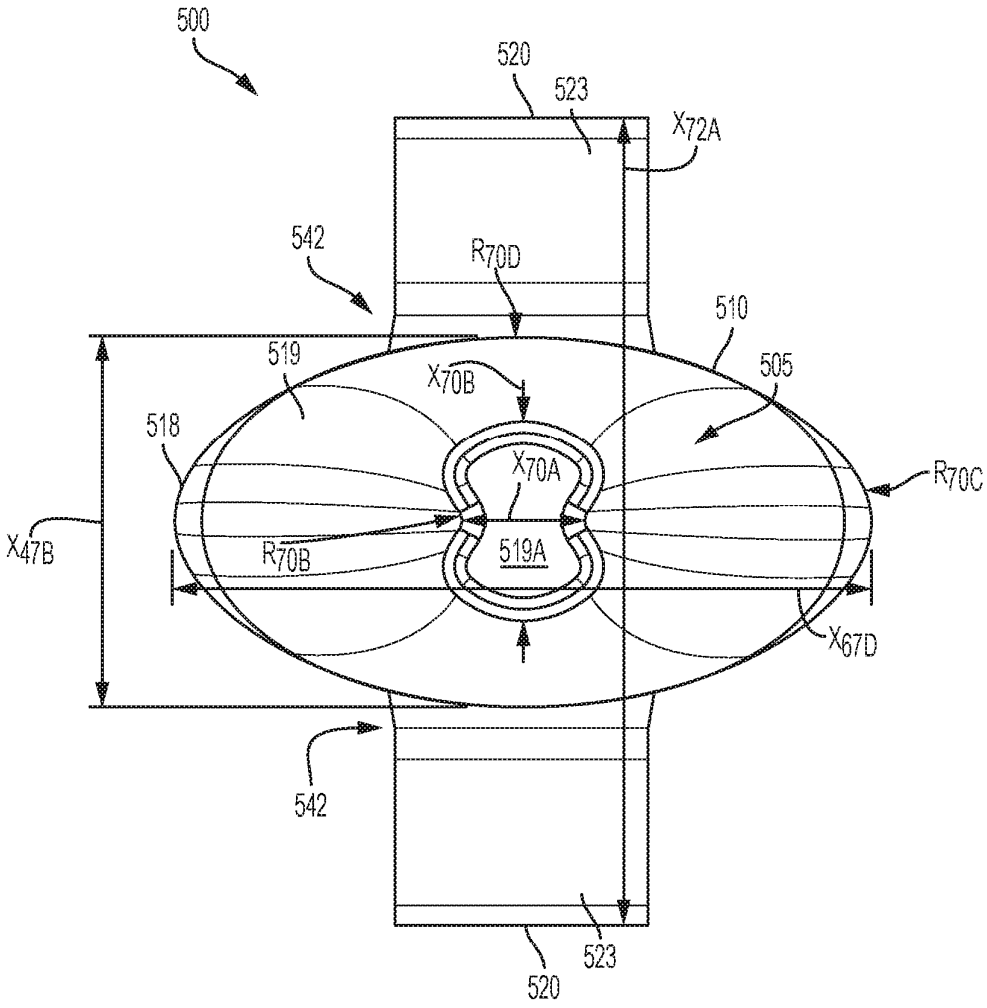
500
520
523
X_{72A}
542
R_{70D}
510
519
X_{70B}
505
518
X_{70A}
R_{70C}
X_{47B}
R_{70B}
519A
X_{67D}
542
523
520

Fig. 93

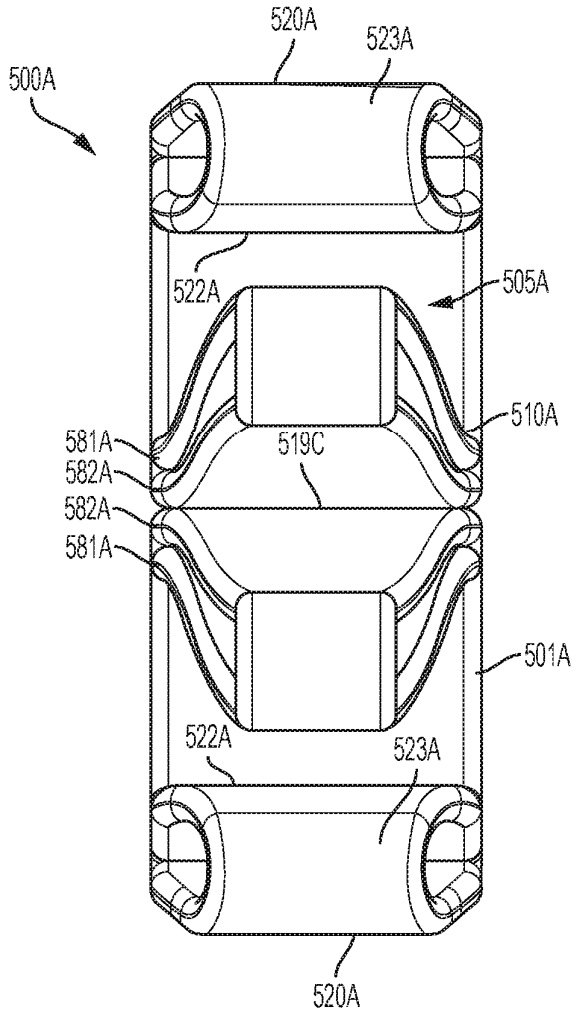
520A
523A
500A
522A
505A
510A
581A
582A
519C
582A
581A
501A
522A
523A
520A

Fig. 93A

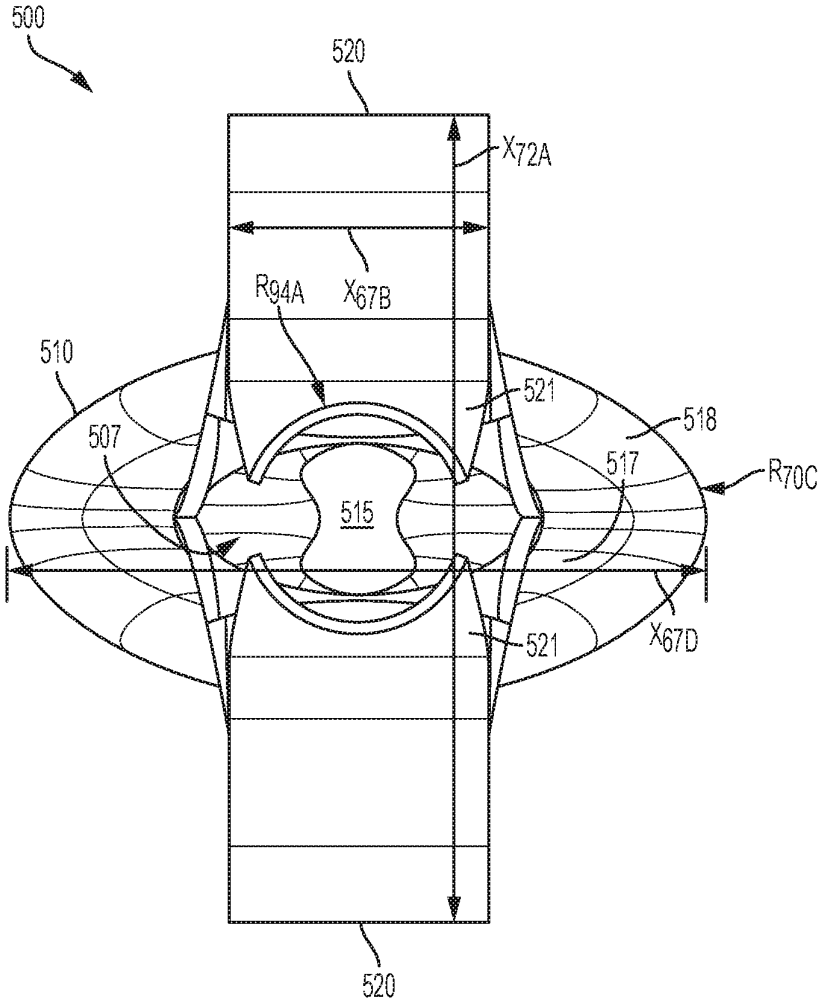
500
520
X_{72A}
X_{67B}
R_{94A}
510
521
518
507
517
R_{70C}
515
521
X_{67D}
520

Fig. 94

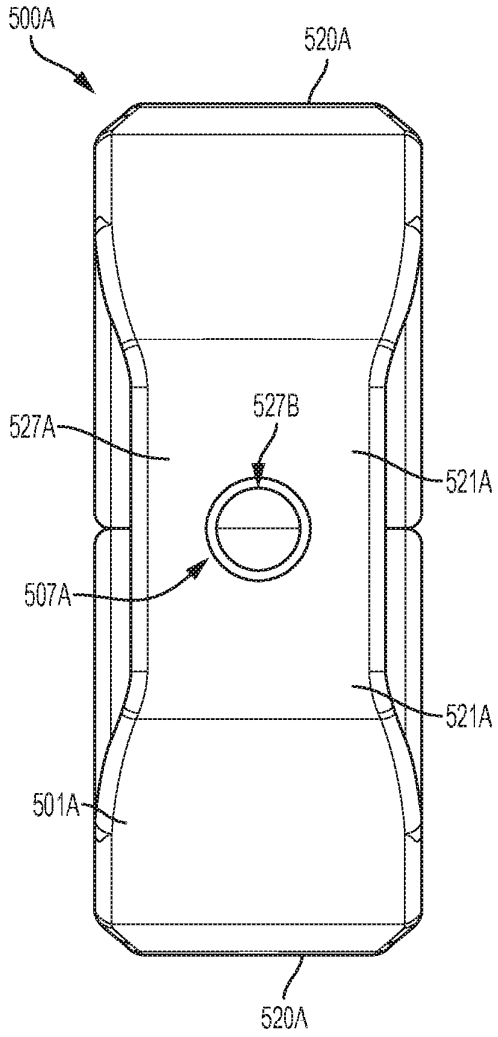

Fig. 94A

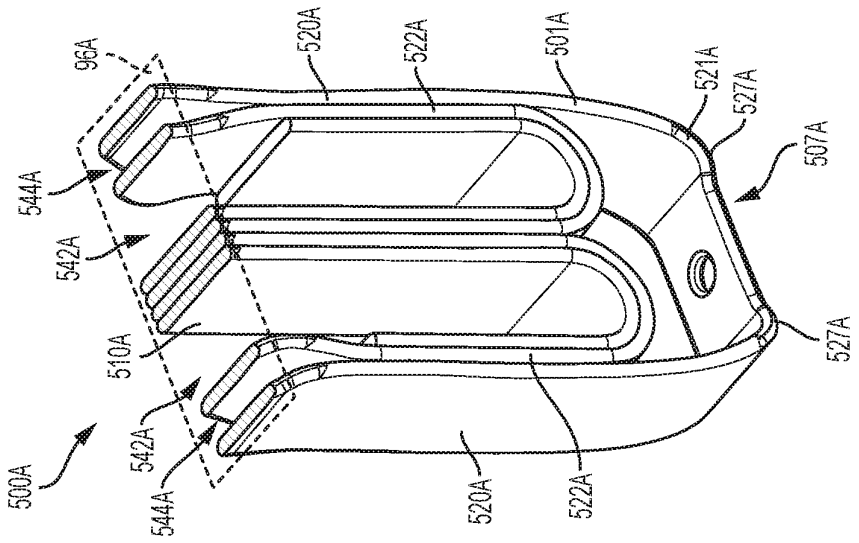

Fig. 95A

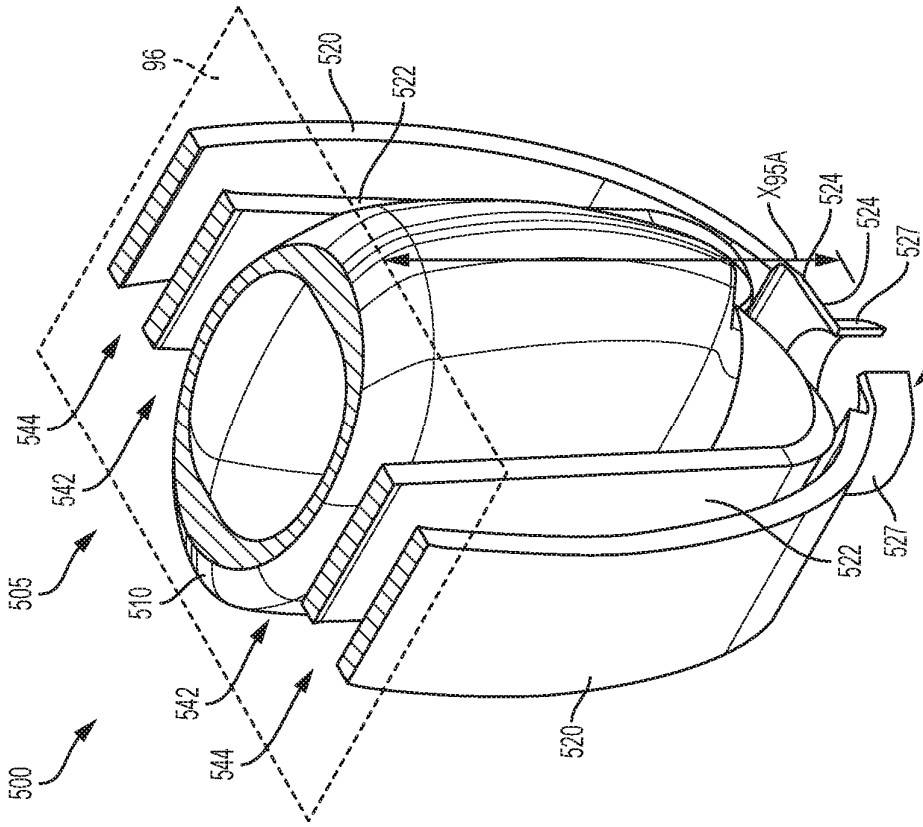

Fig. 95

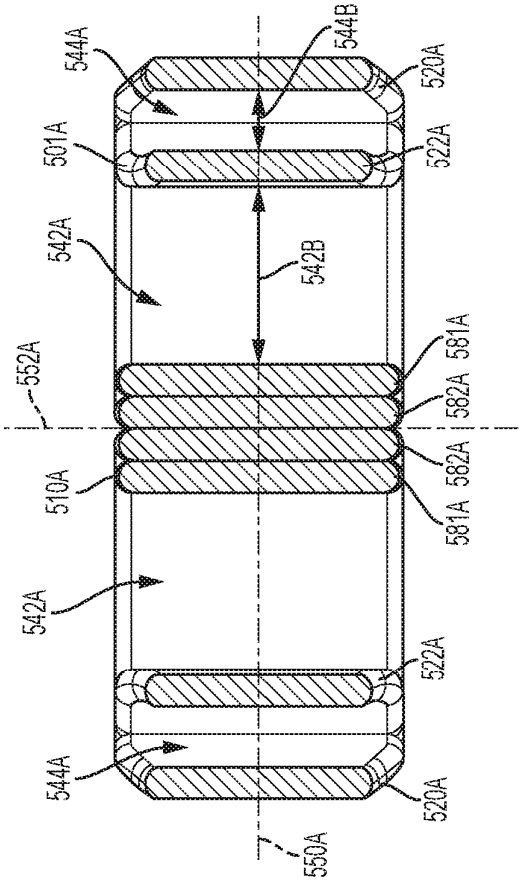

Fig. 96A

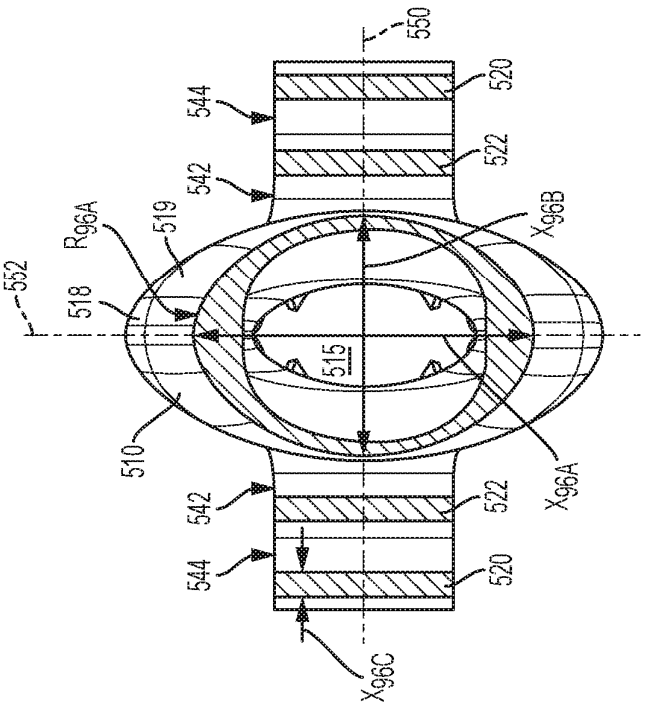

Fig. 96

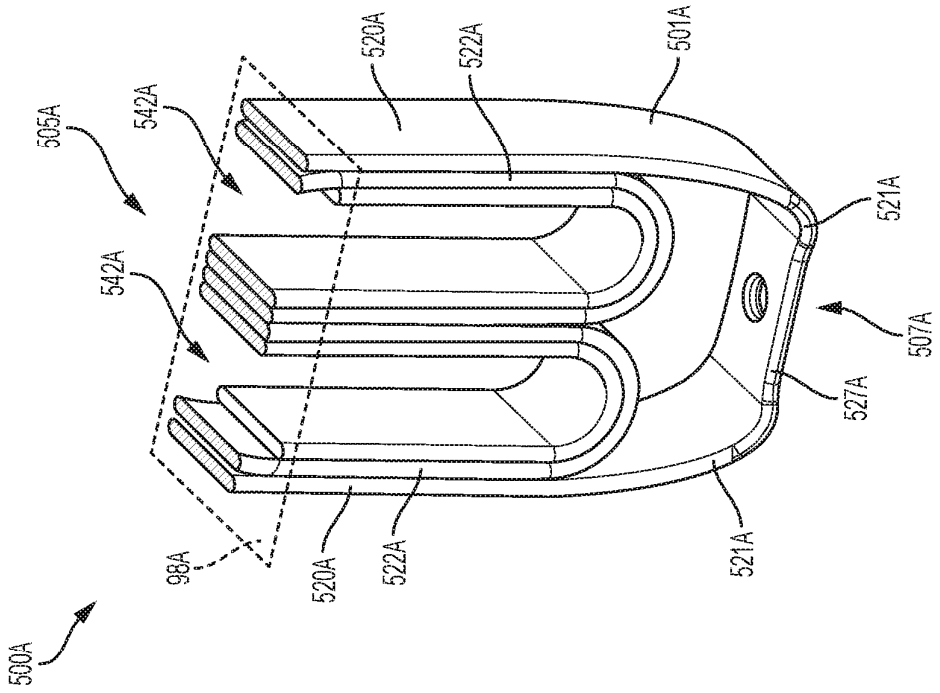

Fig. 97A

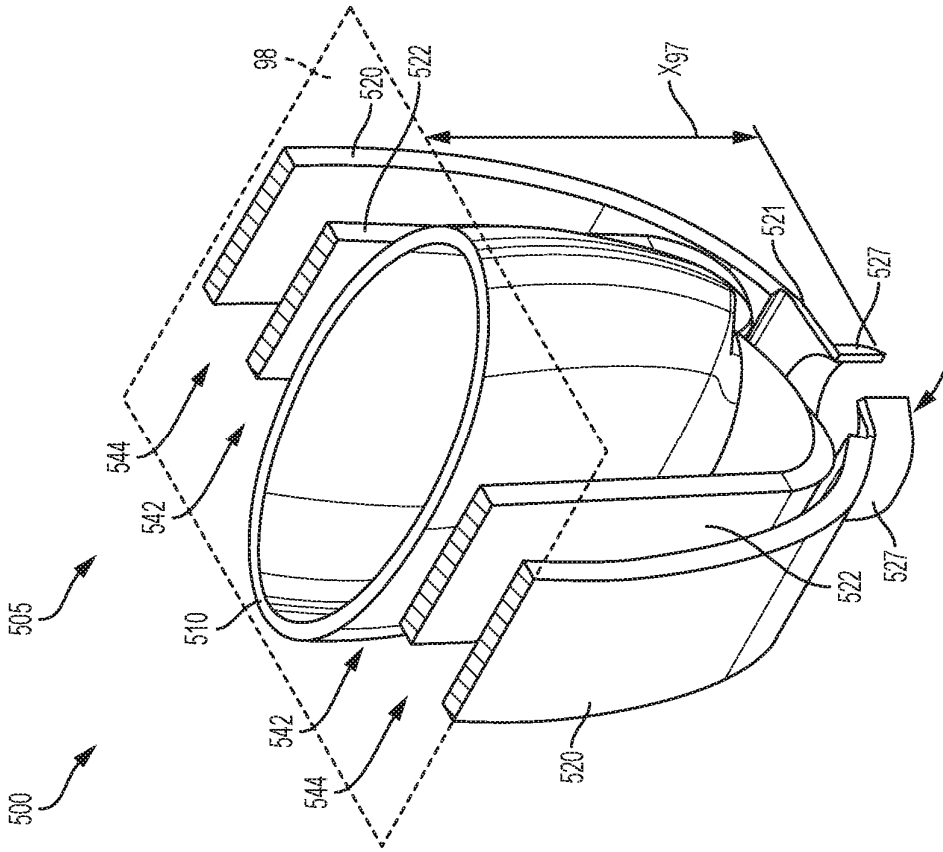

Fig. 97

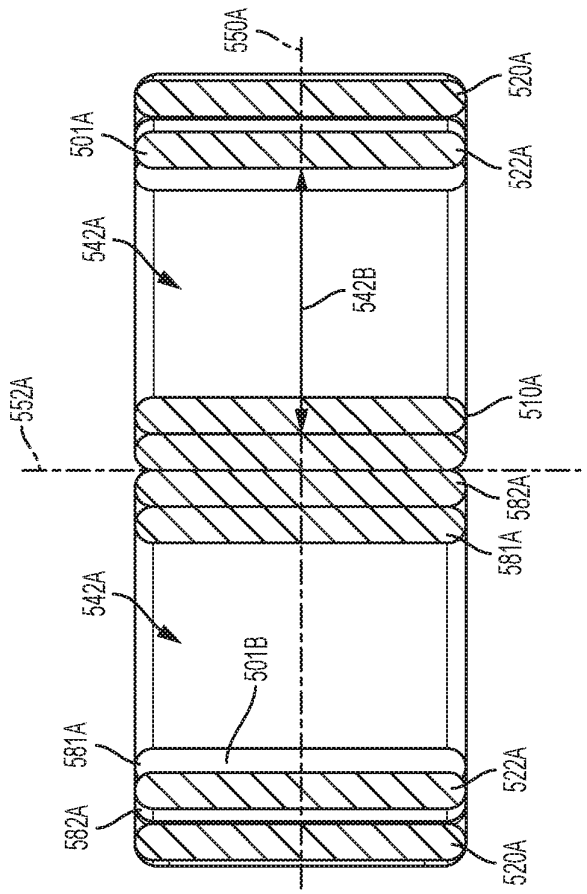

Fig. 98A

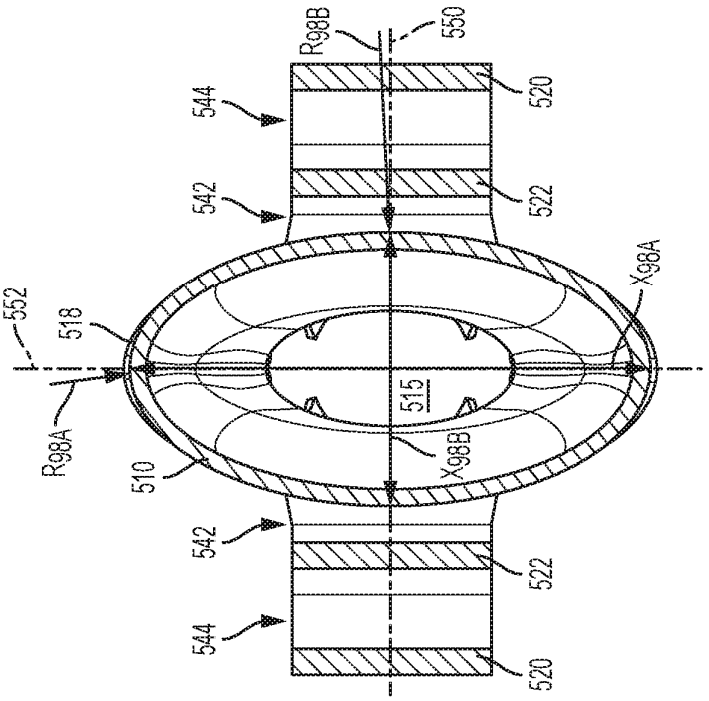

Fig. 98

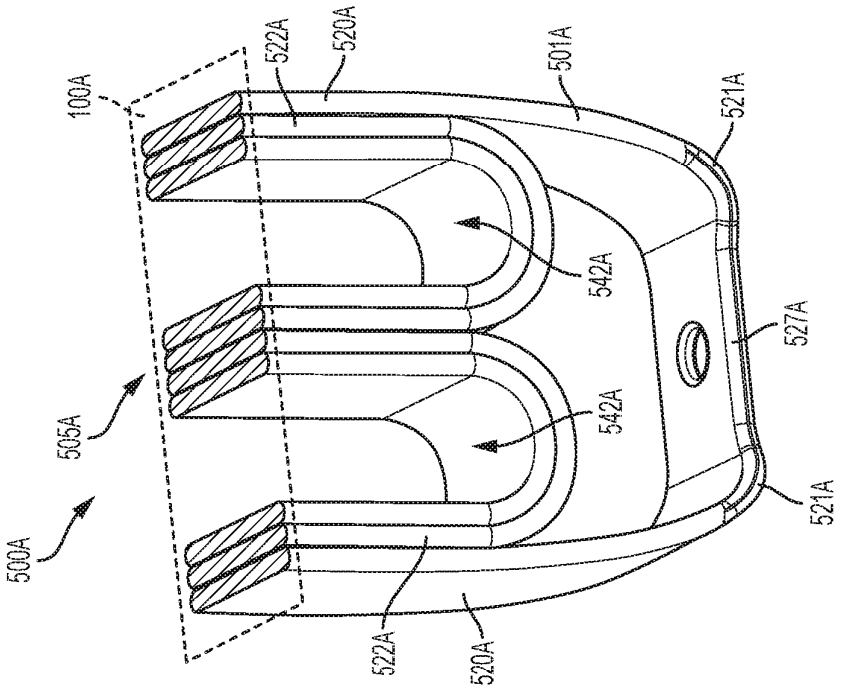

Fig. 99A

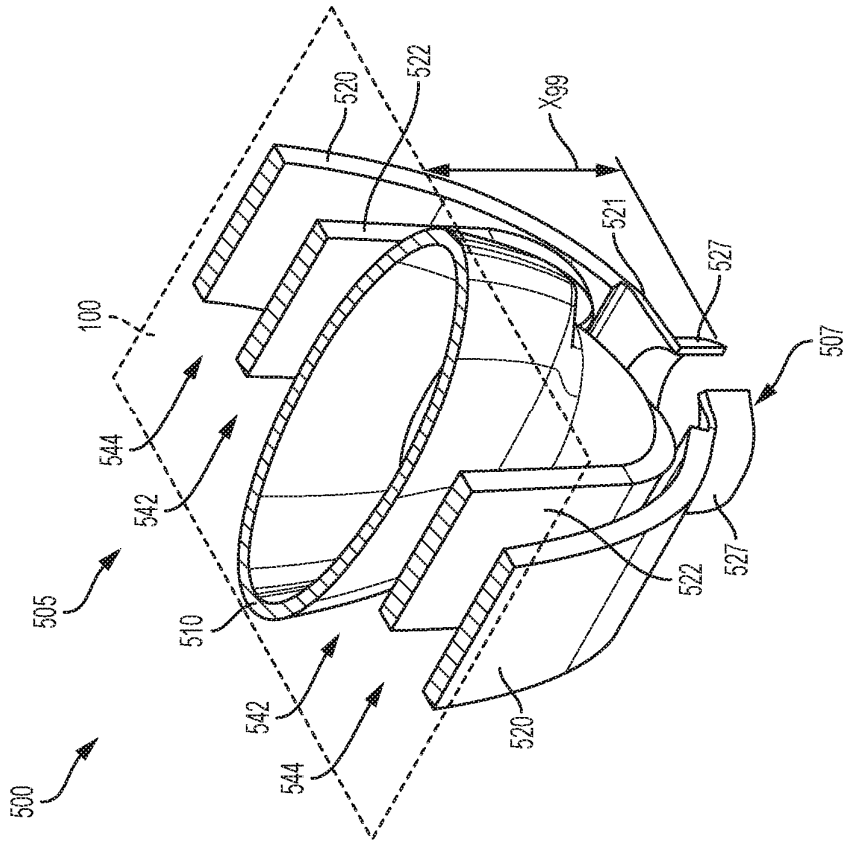

Fig. 99

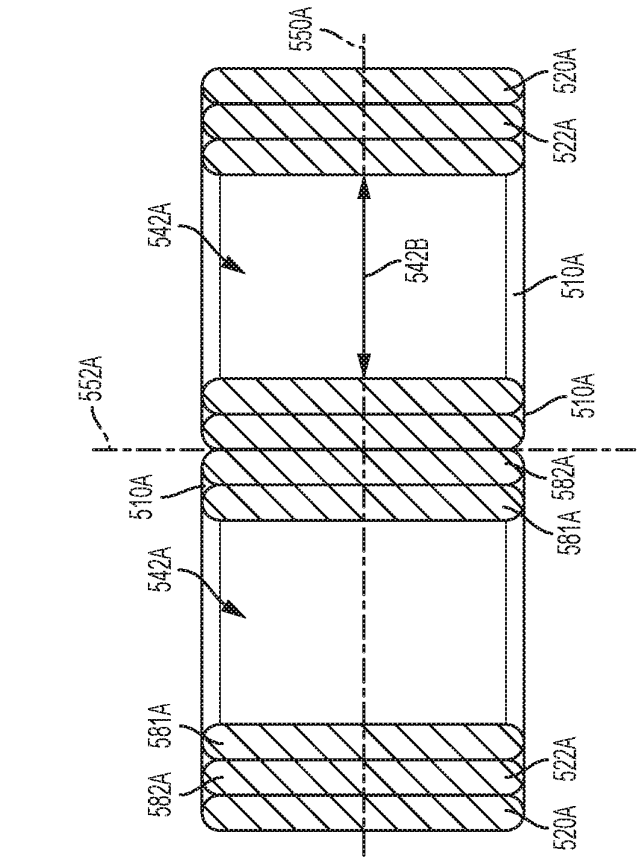

Fig. 100A

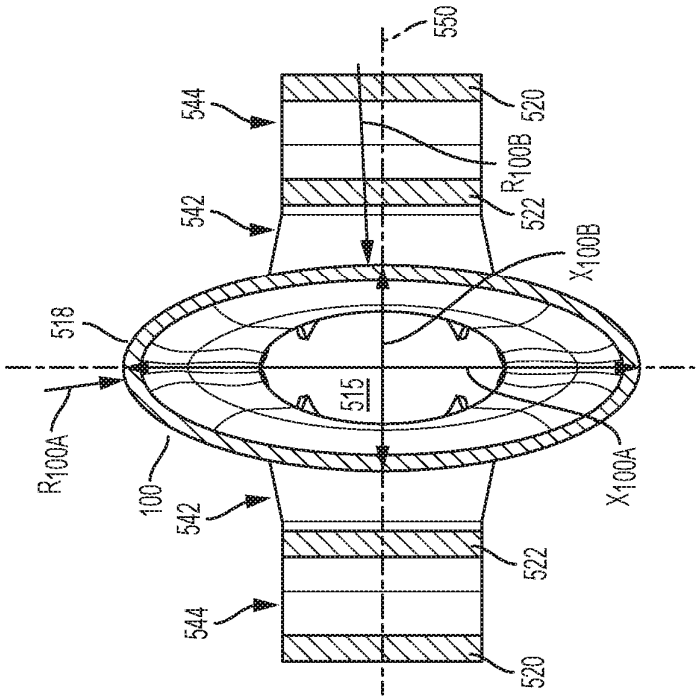

Fig. 100

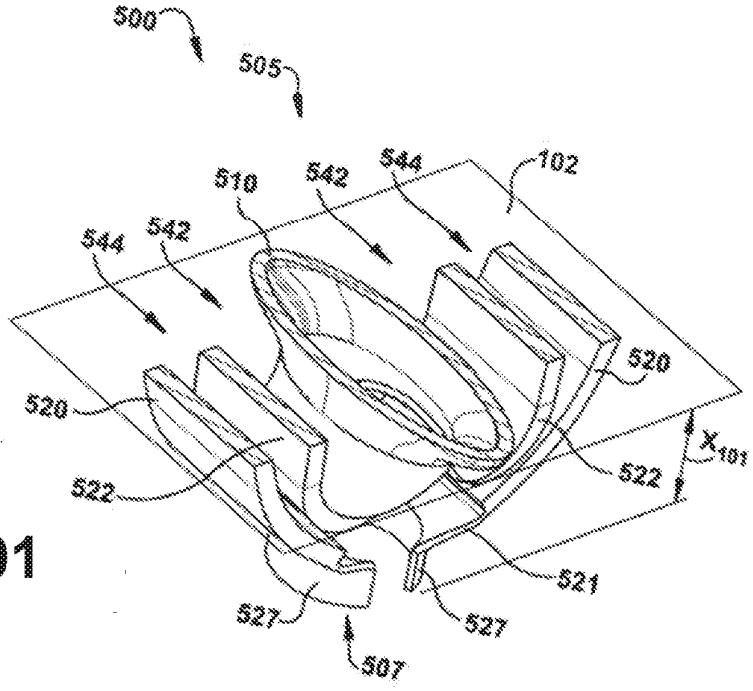

Fig. 101

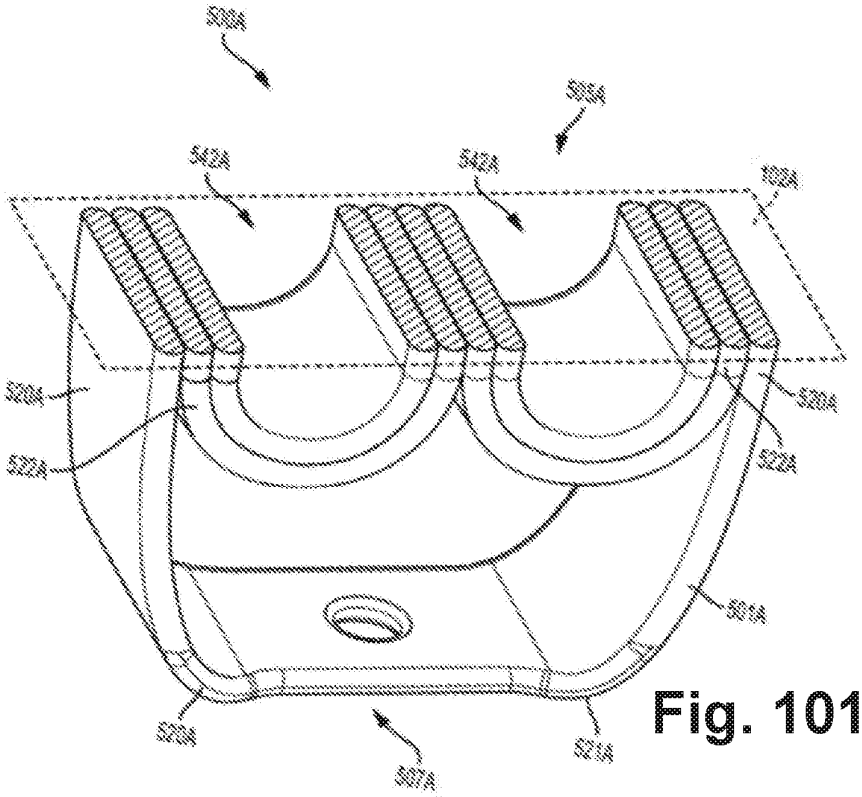

Fig. 101A

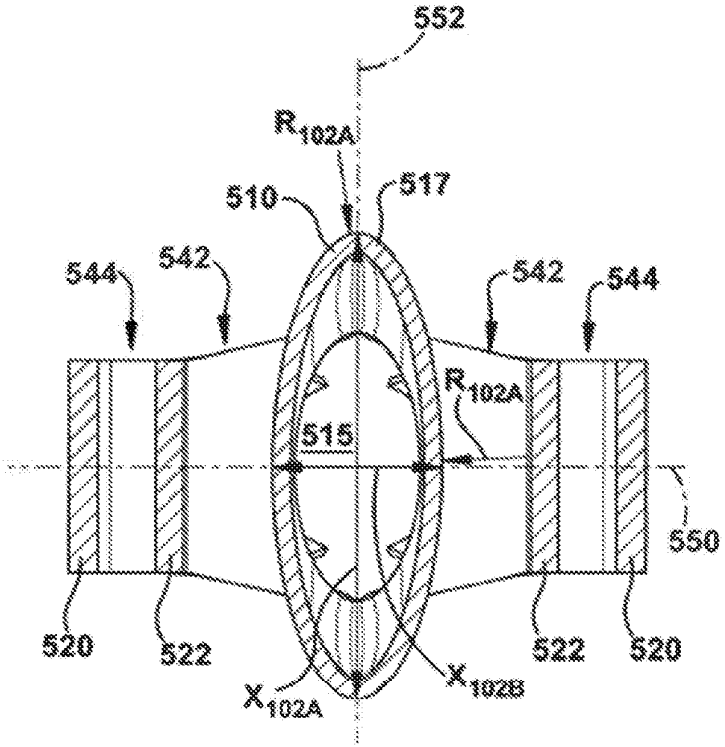

Fig. 102

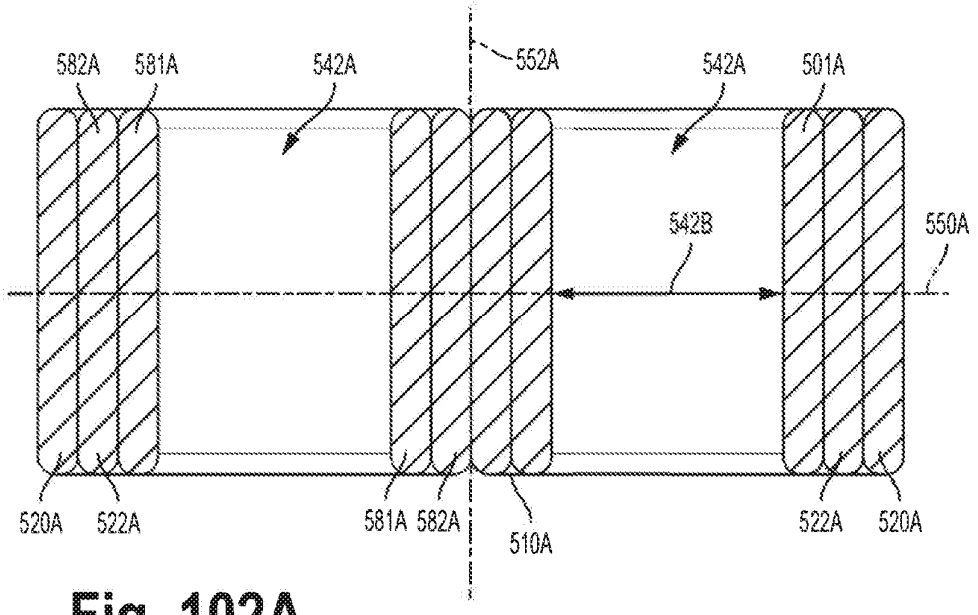

Fig. 102A

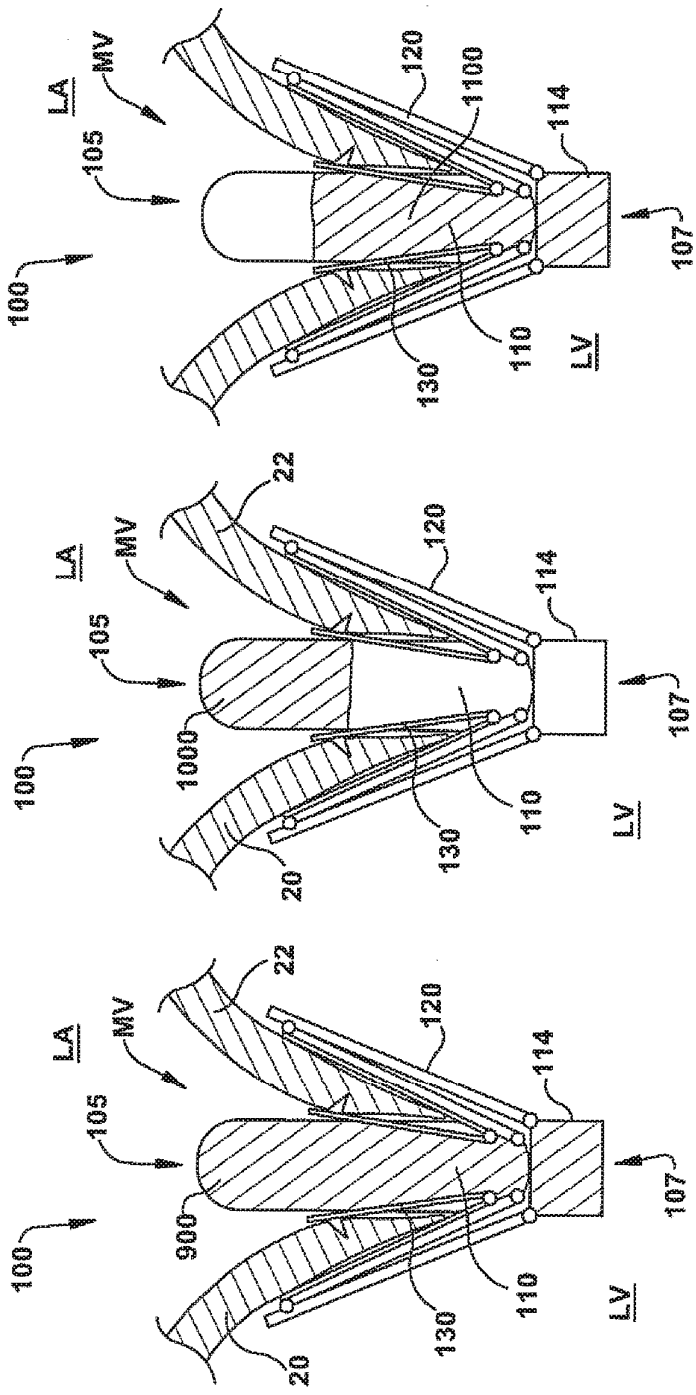

Fig. 103

Fig. 104

Fig. 105

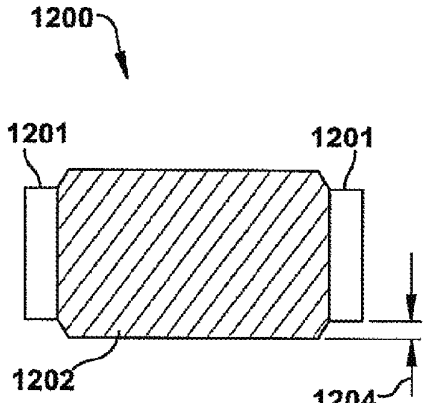

Fig. 106

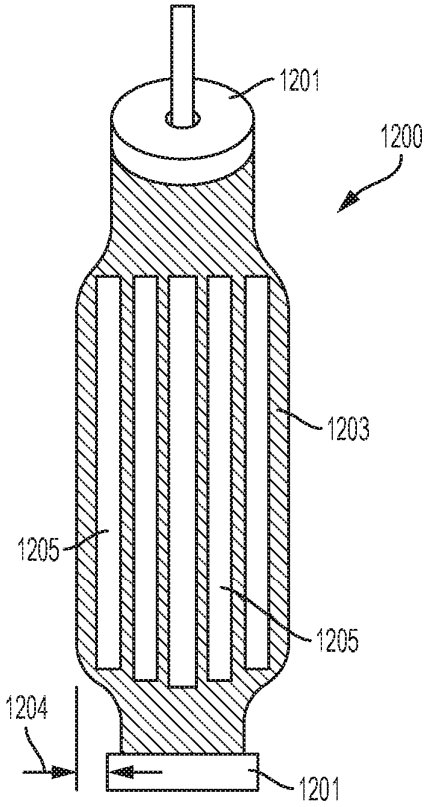

Fig. 106A

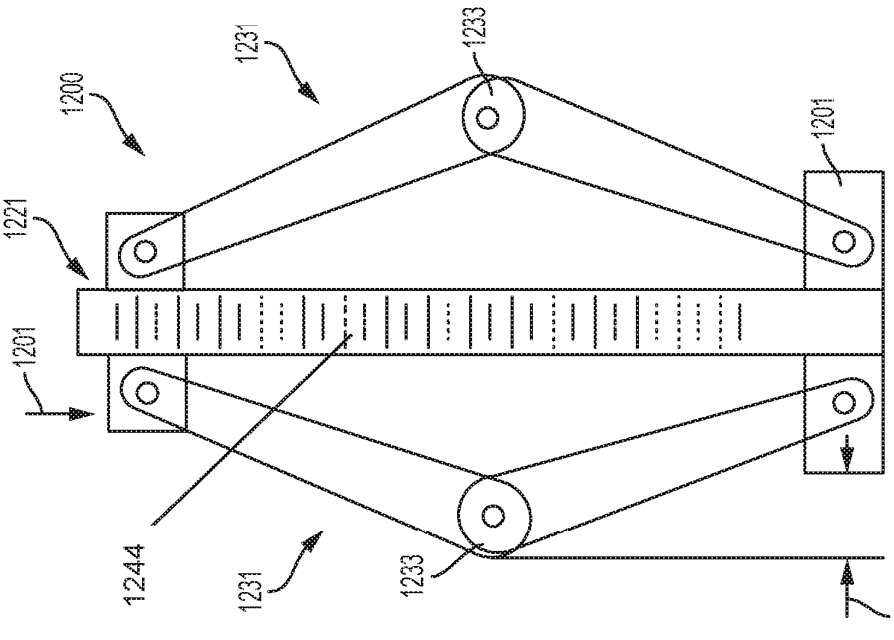

Fig. 106C

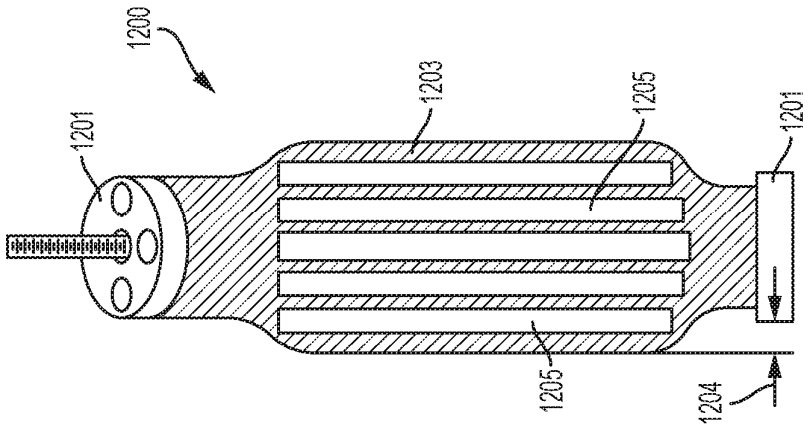

Fig. 106B

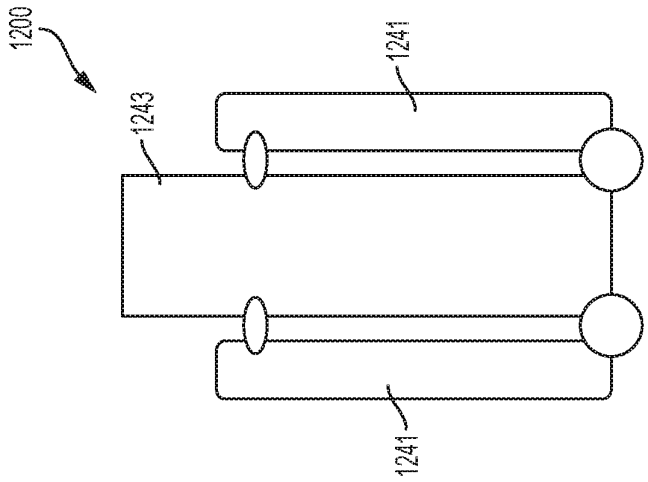

Fig. 106E

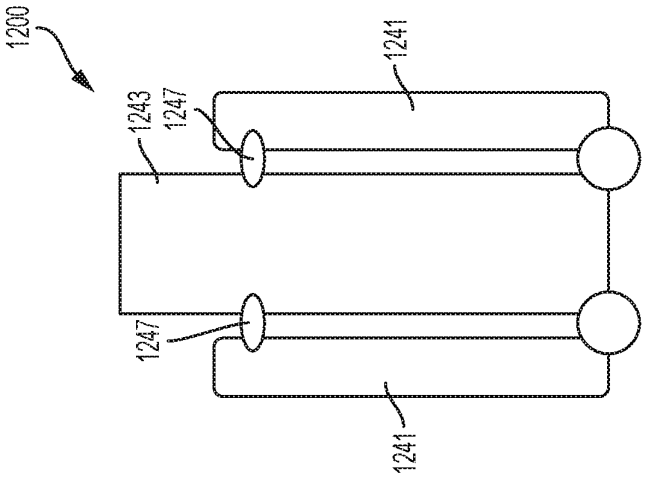

Fig. 106D

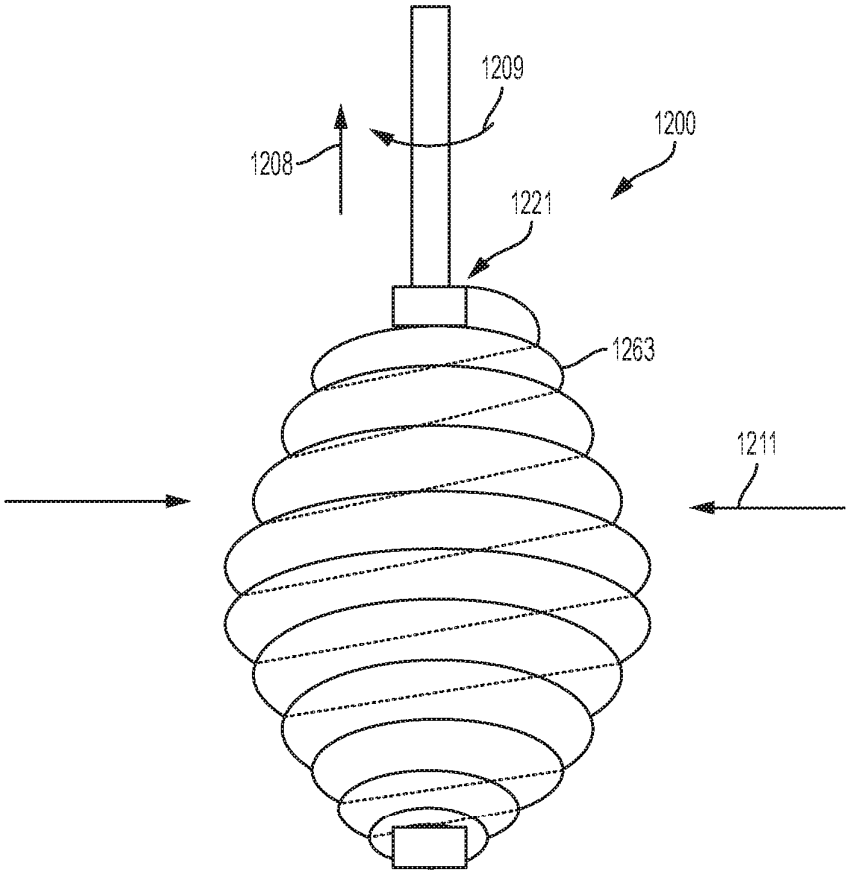

Fig. 106F

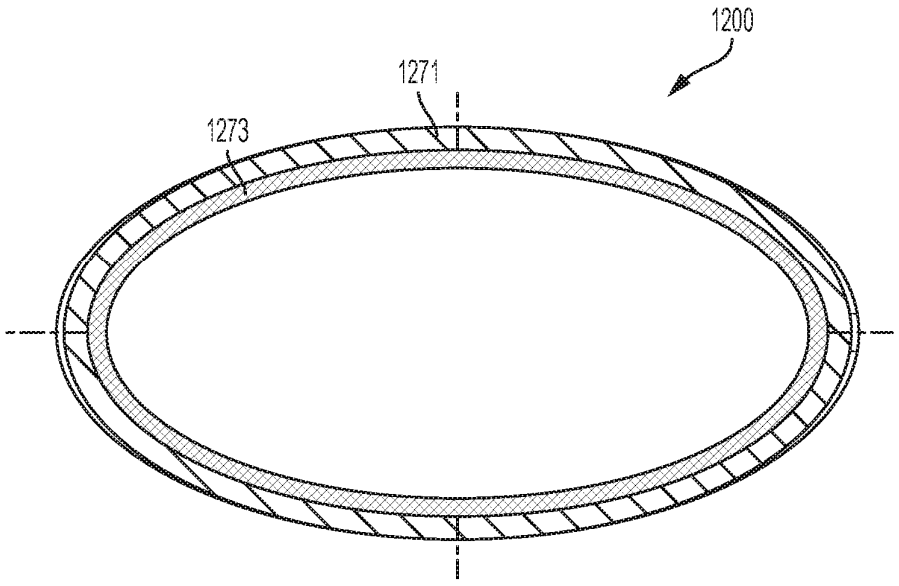

Fig. 106G

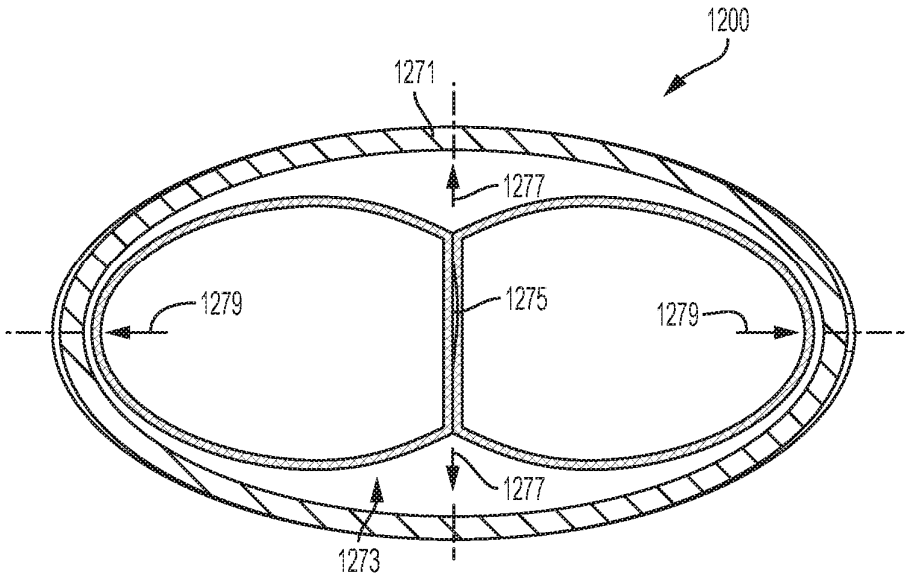

Fig. 106H

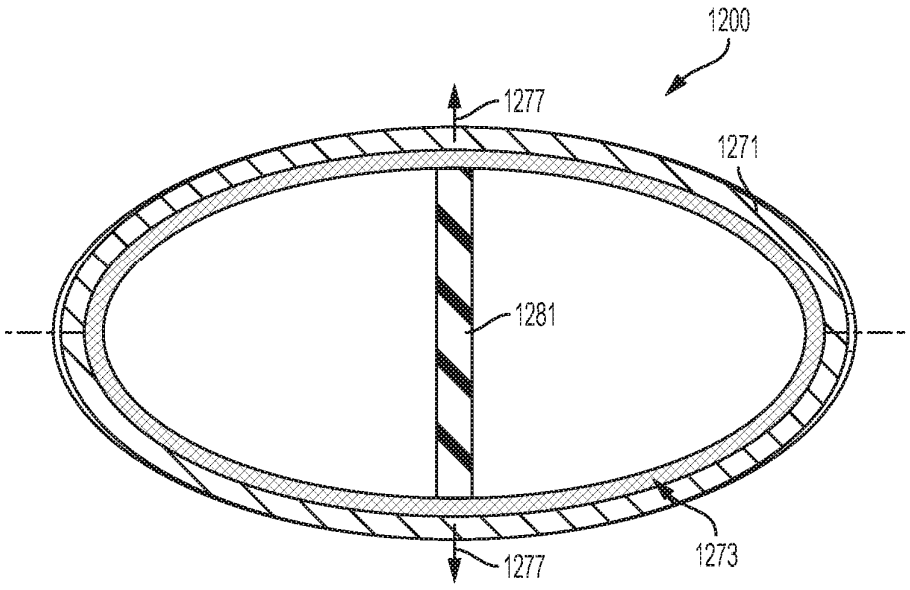

Fig. 106I

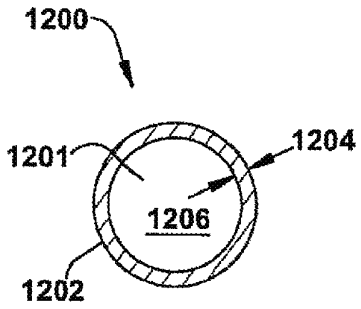

Fig. 107

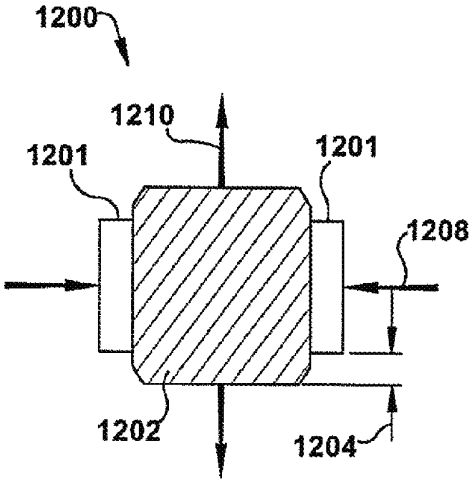

Fig. 108

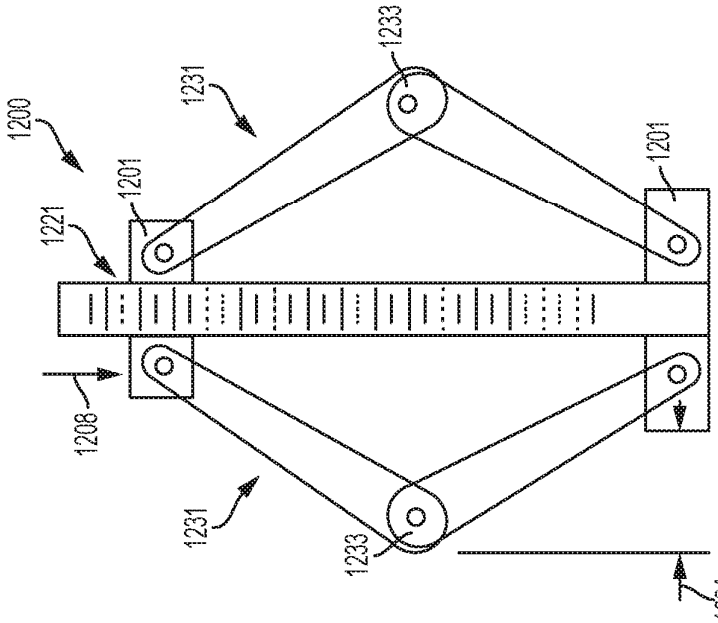

FIG. 108C

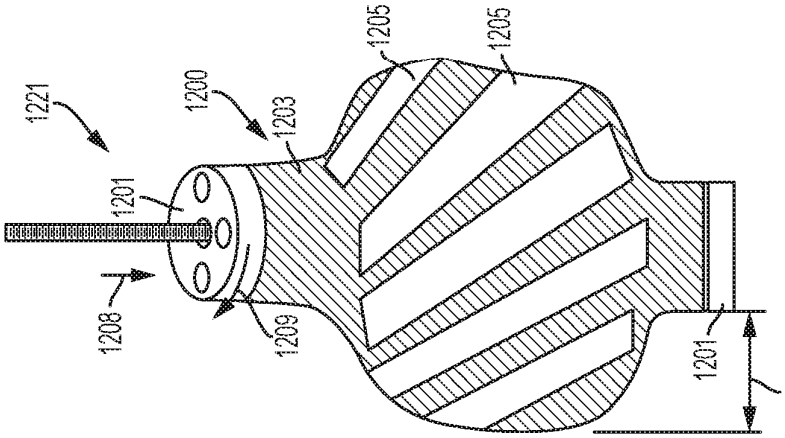

Fig. 108B

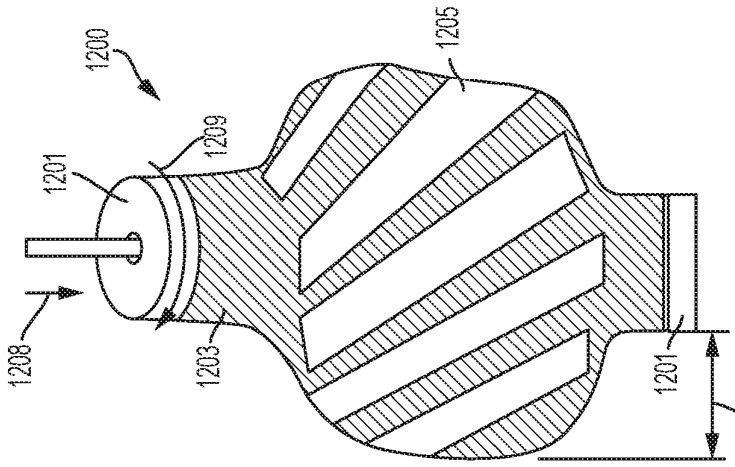

Fig. 108A

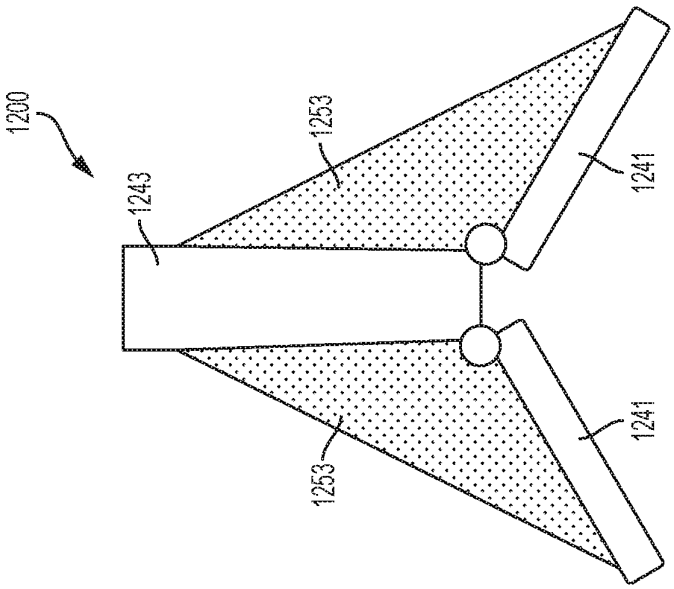

Fig. 108E

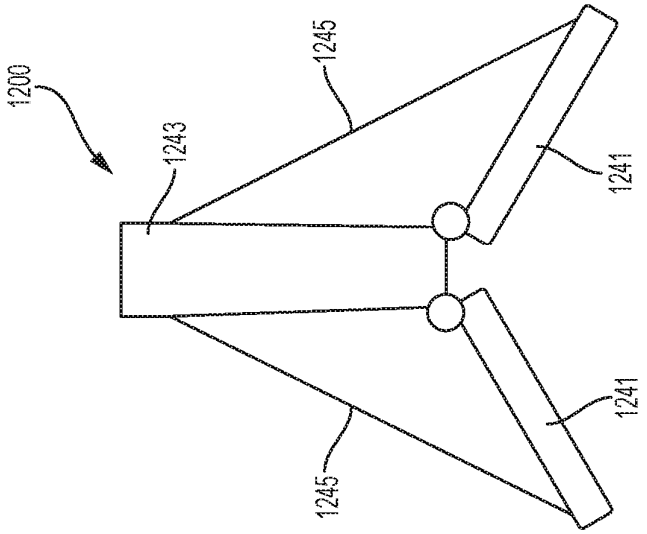

Fig. 108D

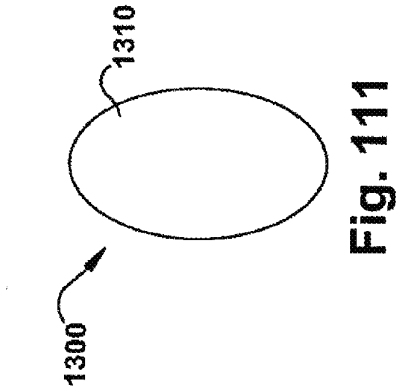

Fig. 111

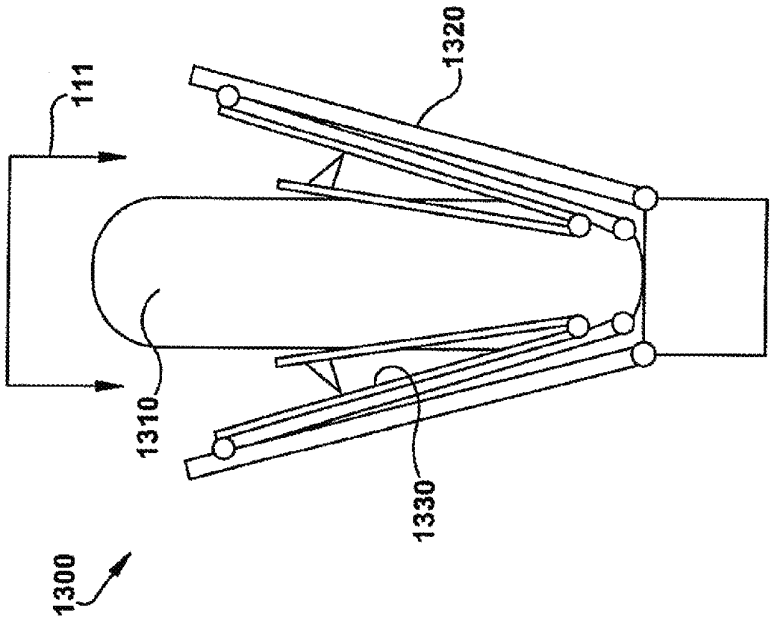

Fig. 110

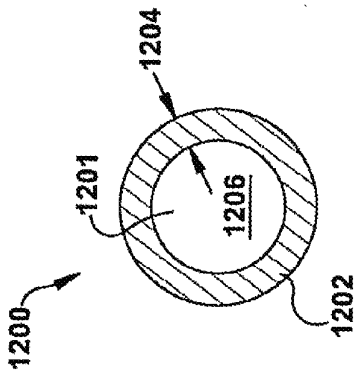

Fig. 109

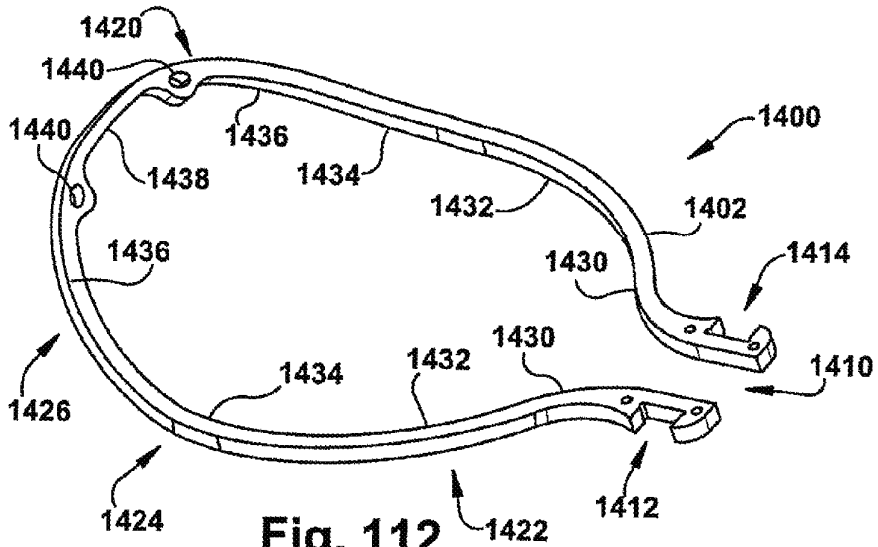
1420
1440
1440
1436
1438
1434
1400
1432
1402
1436
1430
1414
1430
1434
1432
1410
1426
1424
1422
1412

Fig. 112

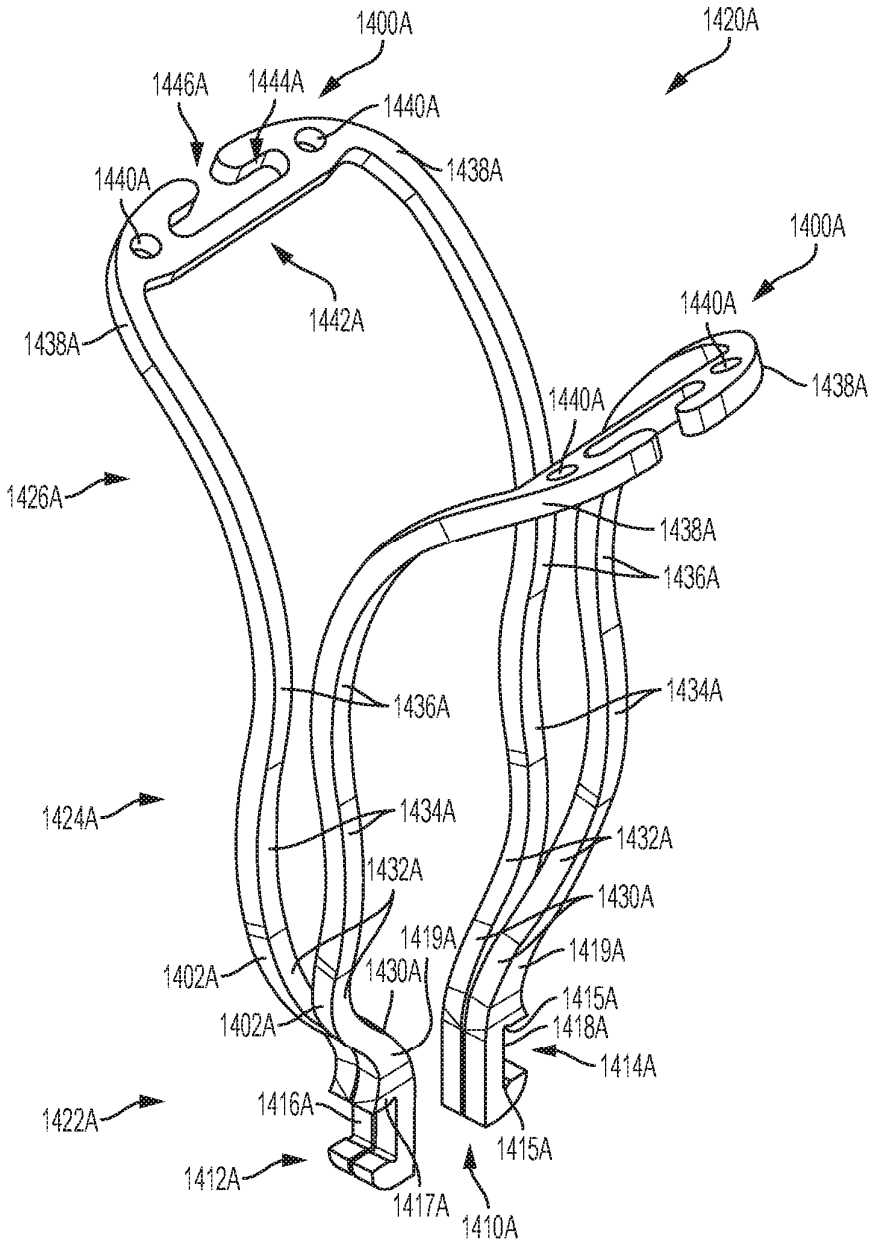
1400A
1420A
1446A
1444A
1440A
1438A
1440A
1442A
1400A
1440A
1438A
1438A
1440A
1426A
1438A
1436A
1436A
1434A
1424A
1434A
1432A
1432A
1430A
1419A
1419A
1402A
1430A
1415A
1402A
1418A
1414A
1422A
1416A
1415A
1412A
1417A
1410A

Fig. 112A

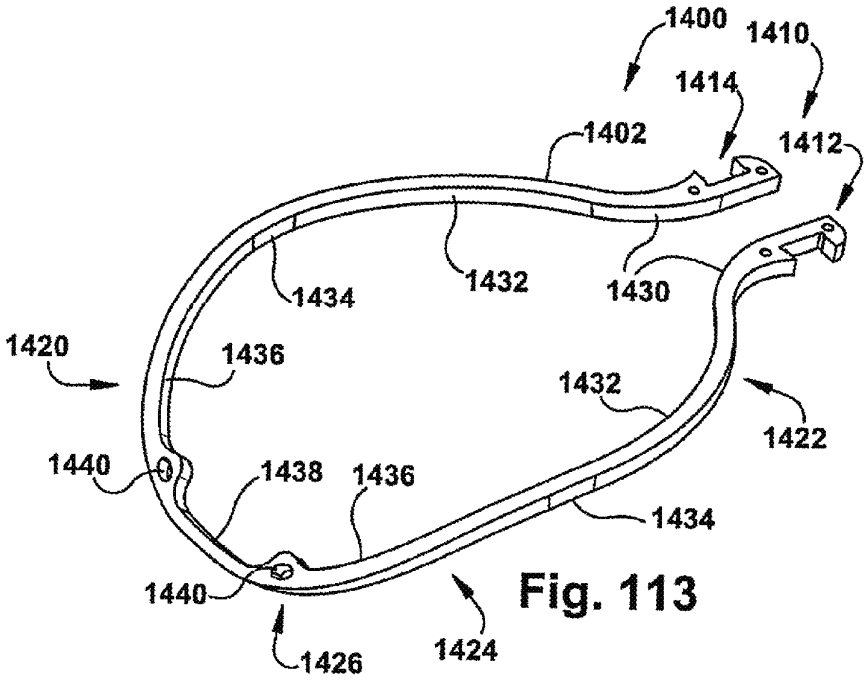
1400
1410
1414
1402
1412
1434
1432
1430
1420
1436
1432
1422
1440
1438
1436
1434
1440
1426
1424

Fig. 113

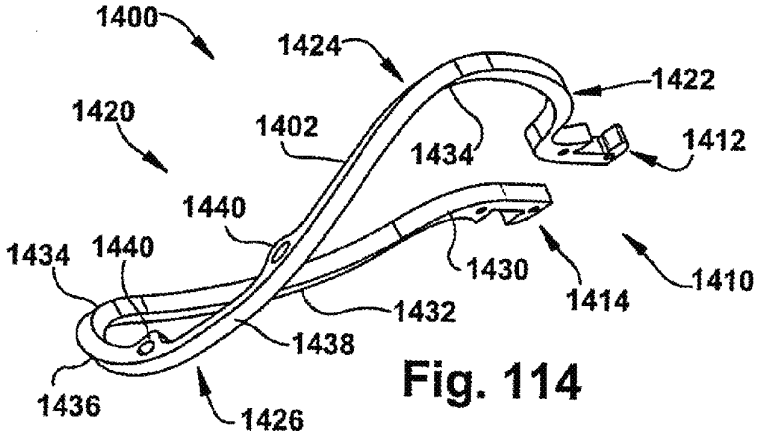

Fig. 114

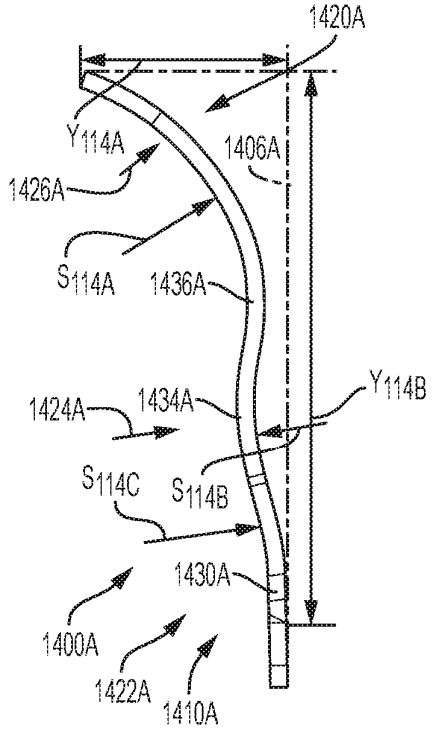

Fig. 114A

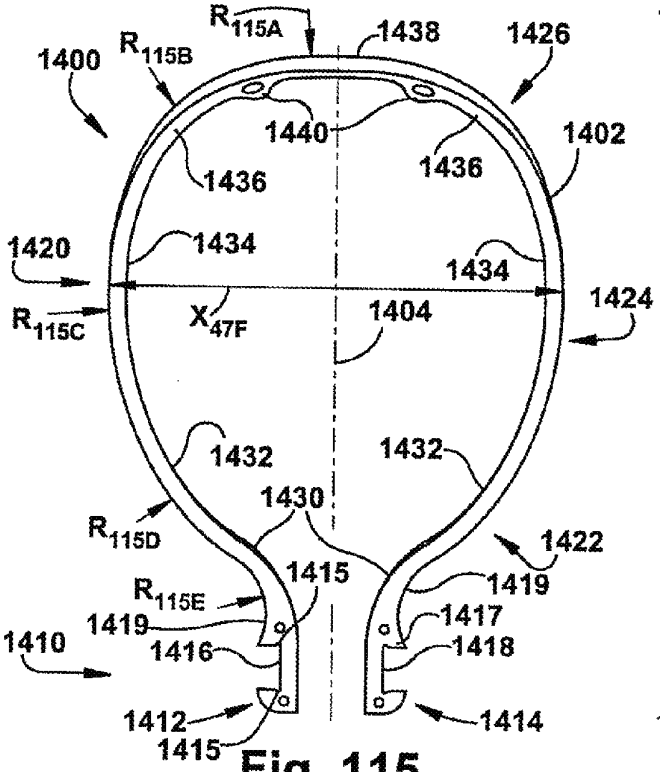

Fig. 115

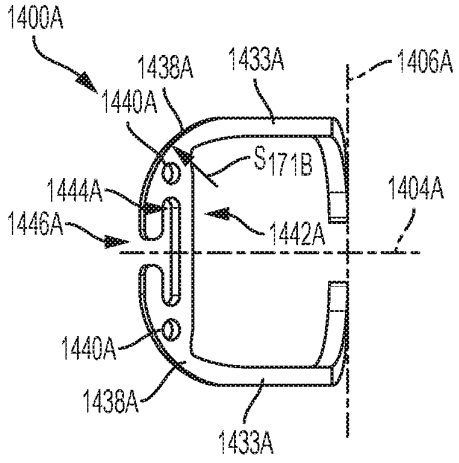

Fig. 115A

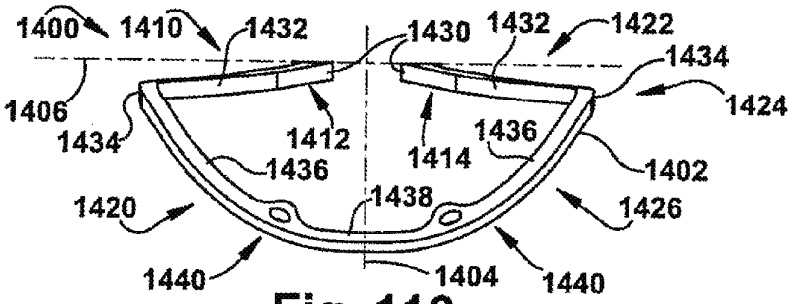

Fig. 116

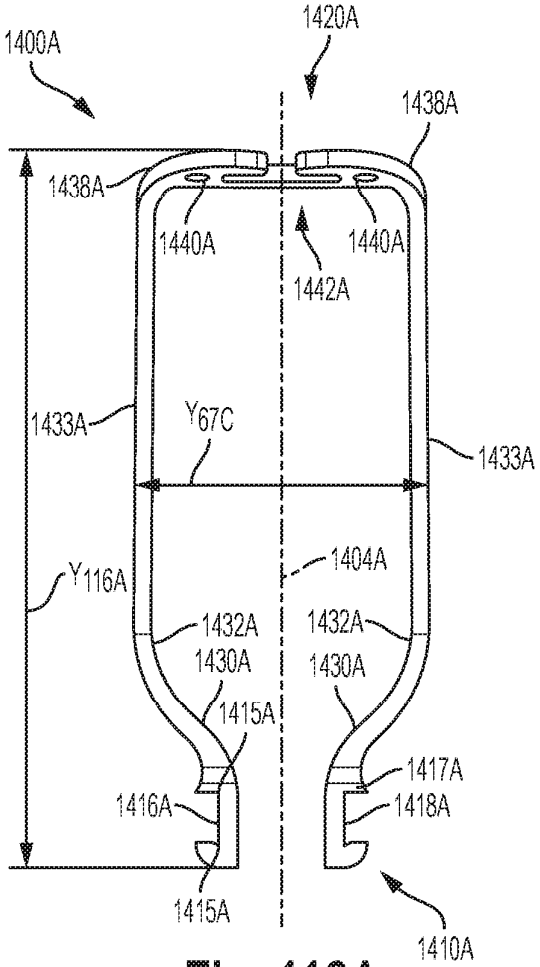

Fig. 116A

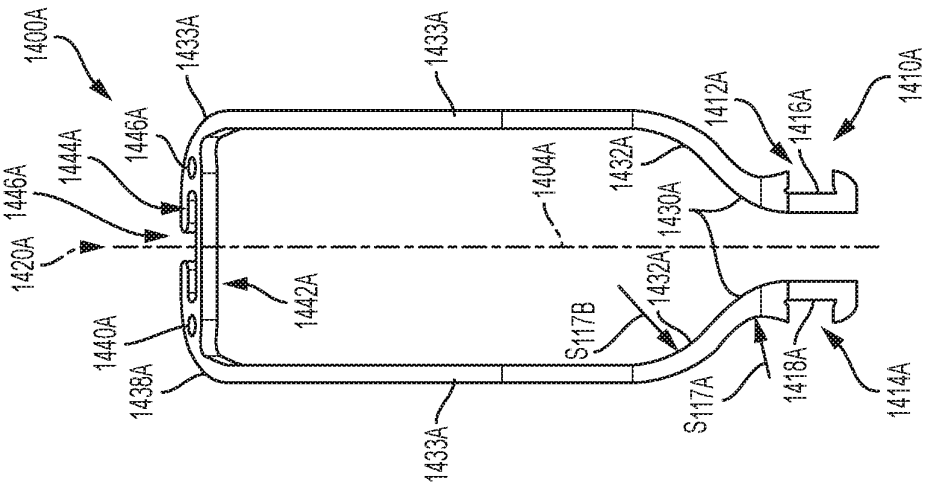

FIG. 117A

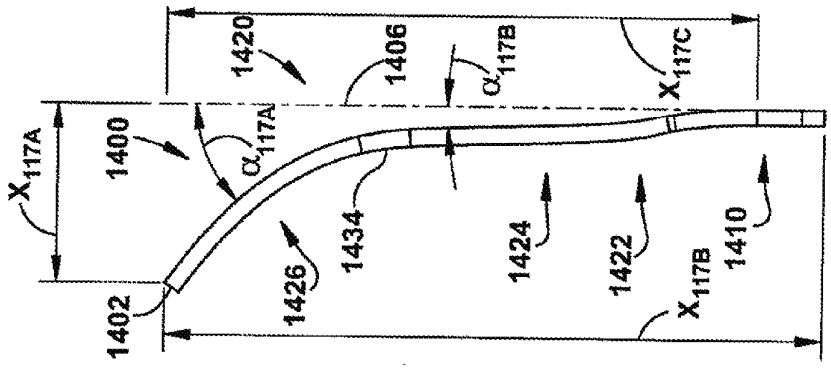

Fig. 117

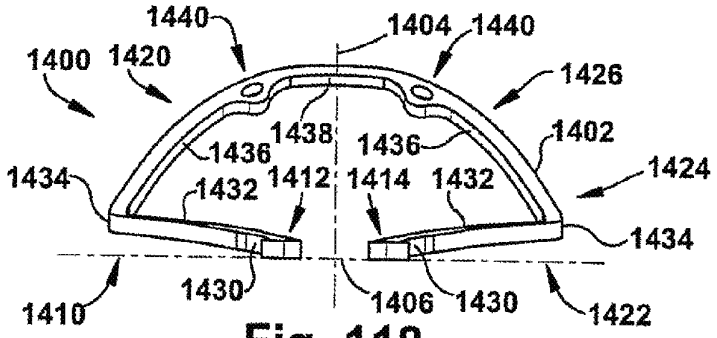

Fig. 118

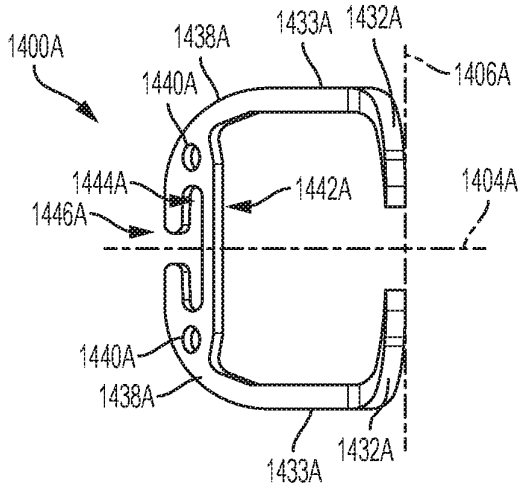

Fig. 118A

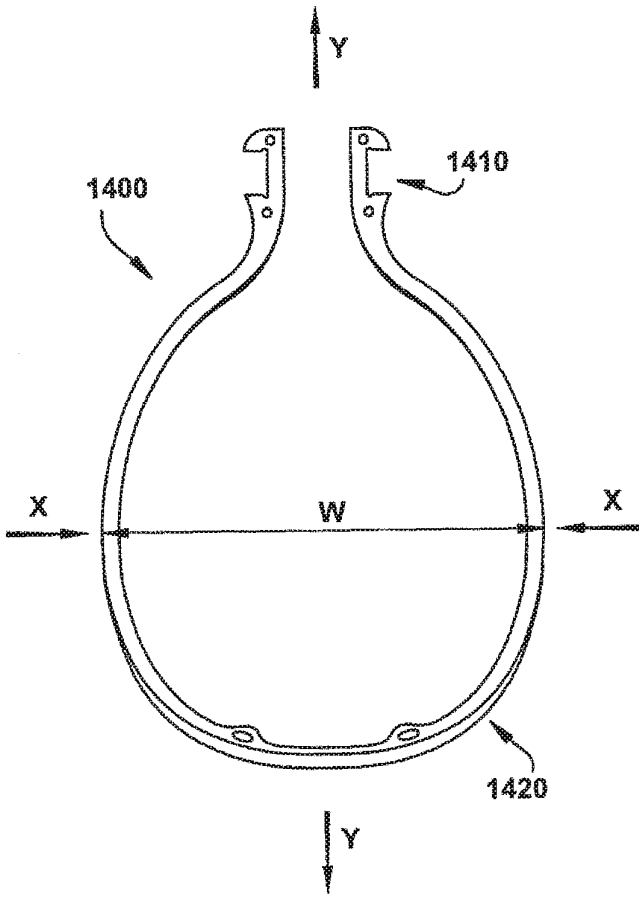

Fig. 119

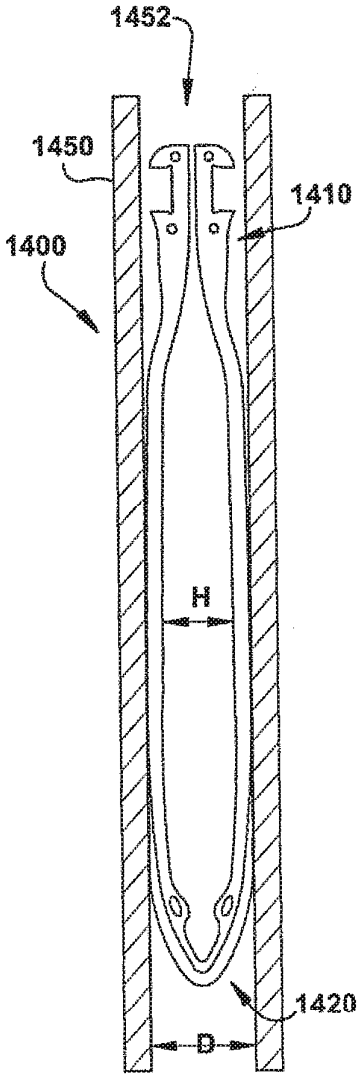

Fig. 120

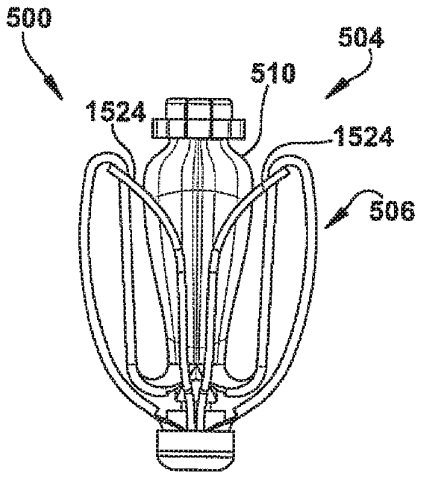

Fig. 121

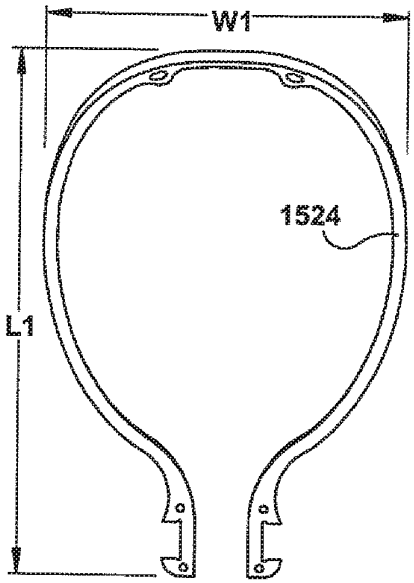

Fig. 122

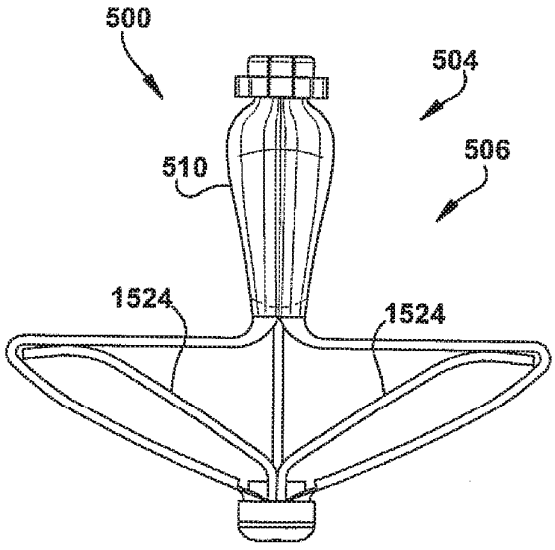

Fig. 123

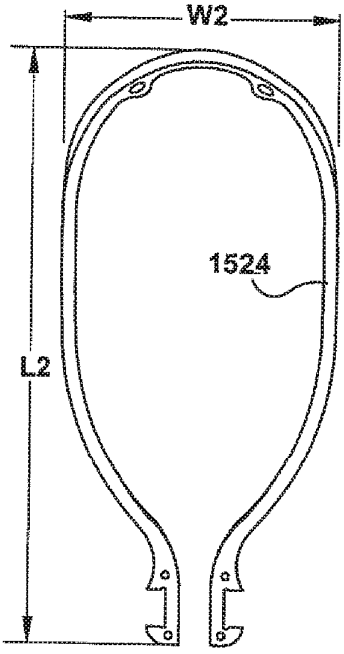

Fig. 124

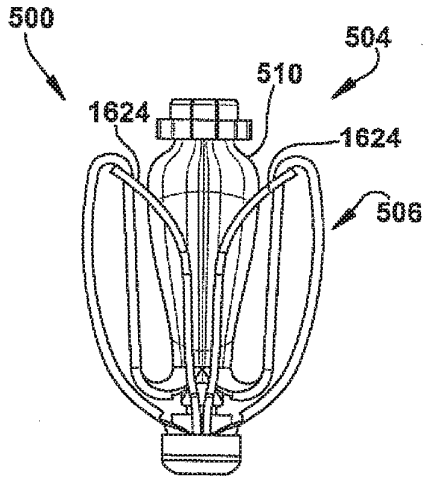

Fig. 125

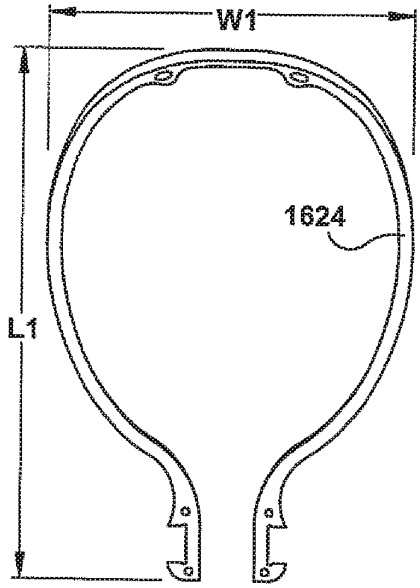

Fig. 126

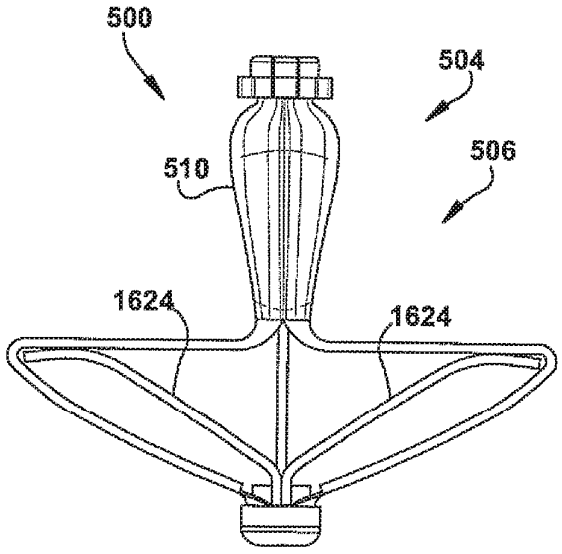

Fig. 127

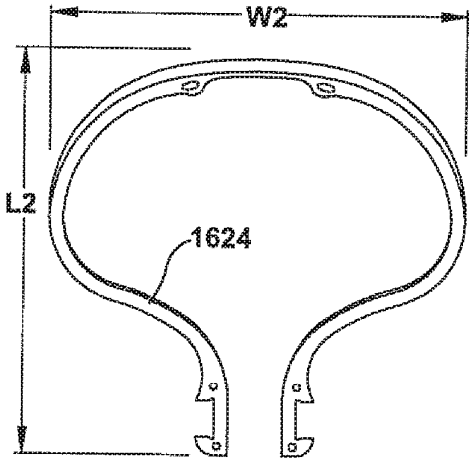

Fig. 128

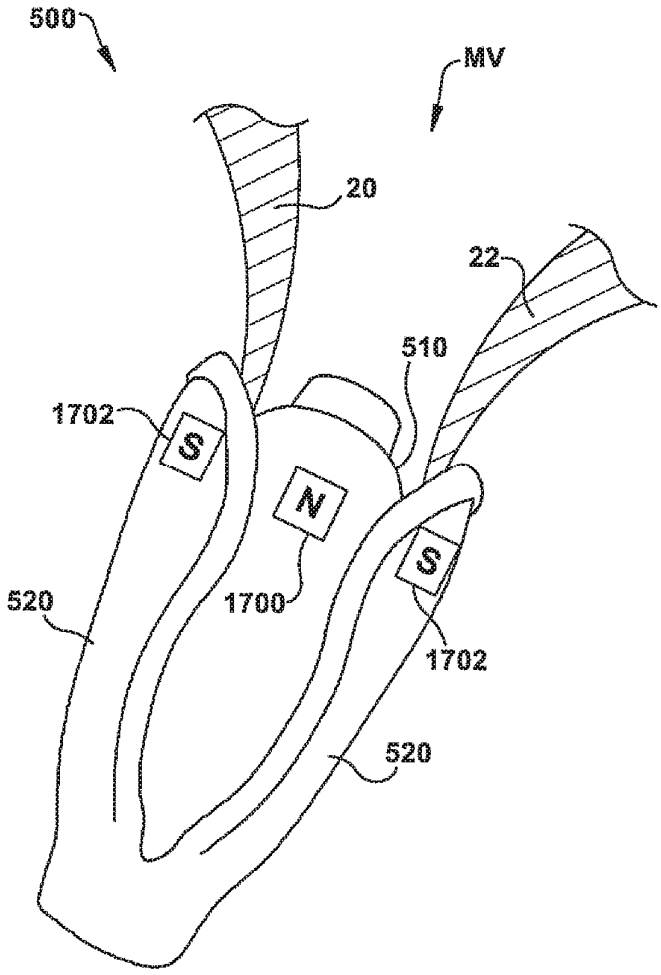

Fig. 129

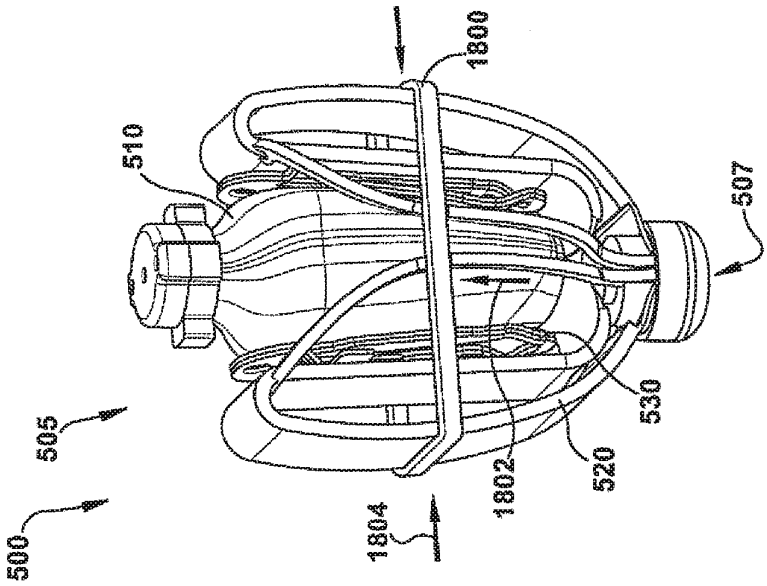

Fig. 131

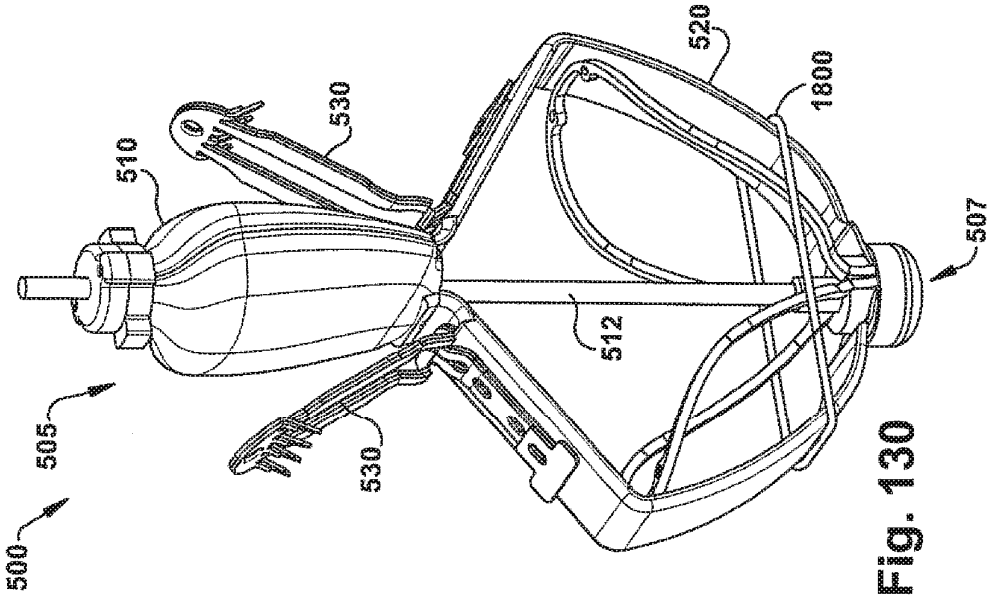

Fig. 130

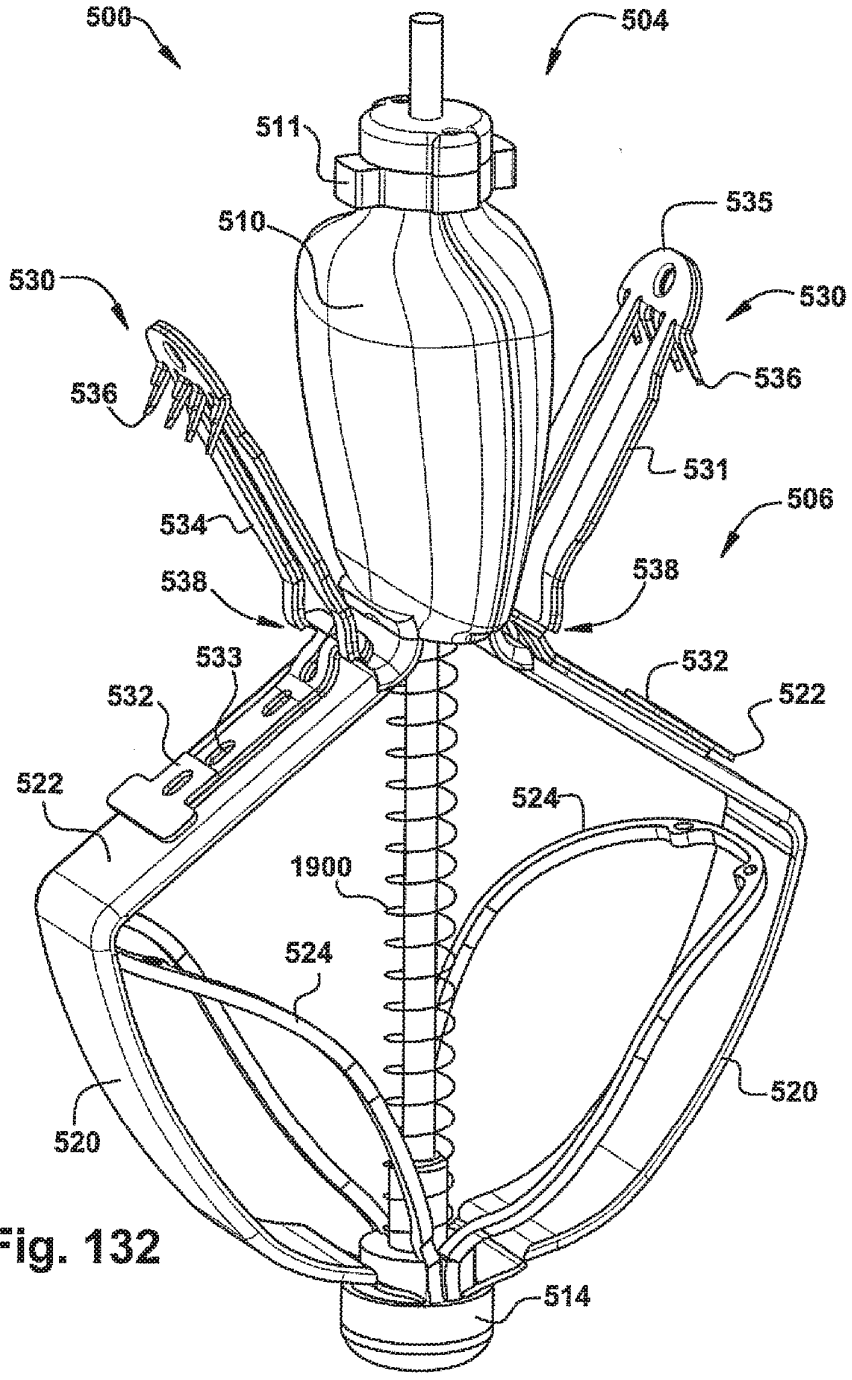
500
504
511
510
535
530
530
536
536
531
534
506
538
538
533
532
532
522
522
524
1900
524
520
520
514

Fig. 132

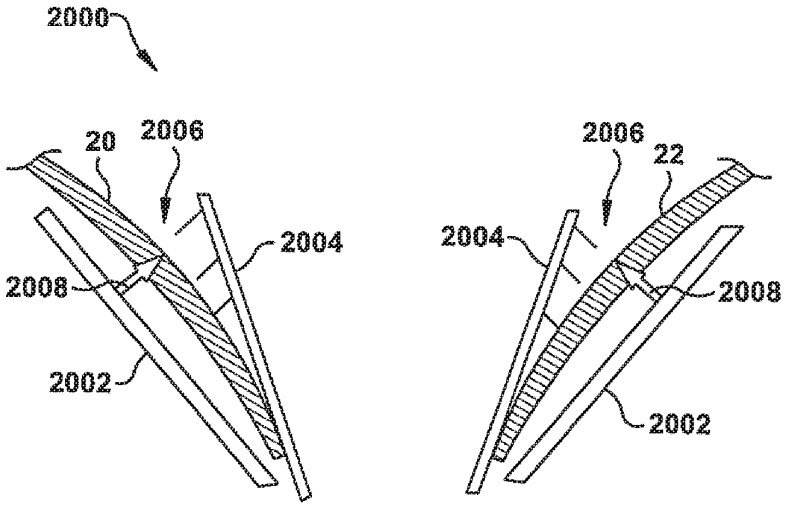

Fig. 133

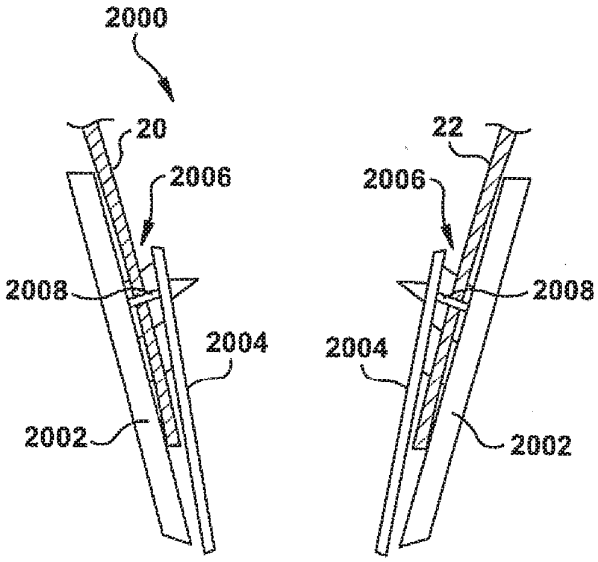

Fig. 134

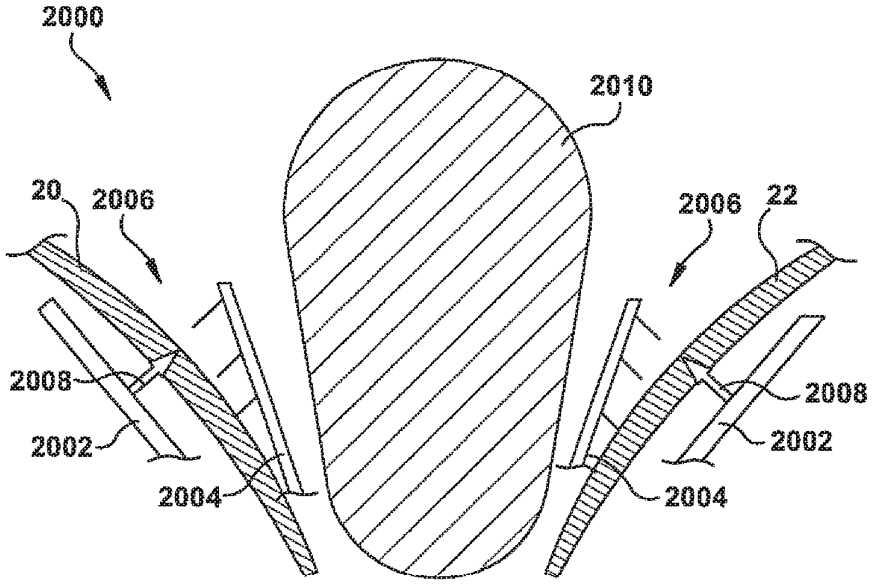

Fig. 135

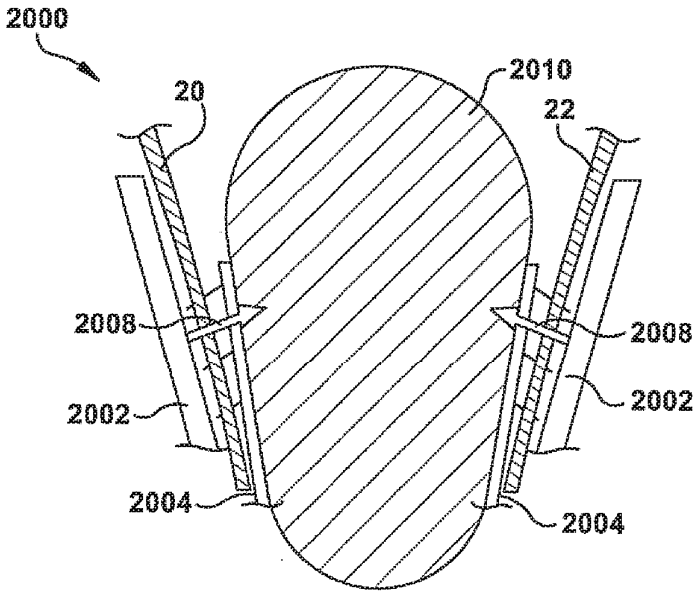

Fig. 136

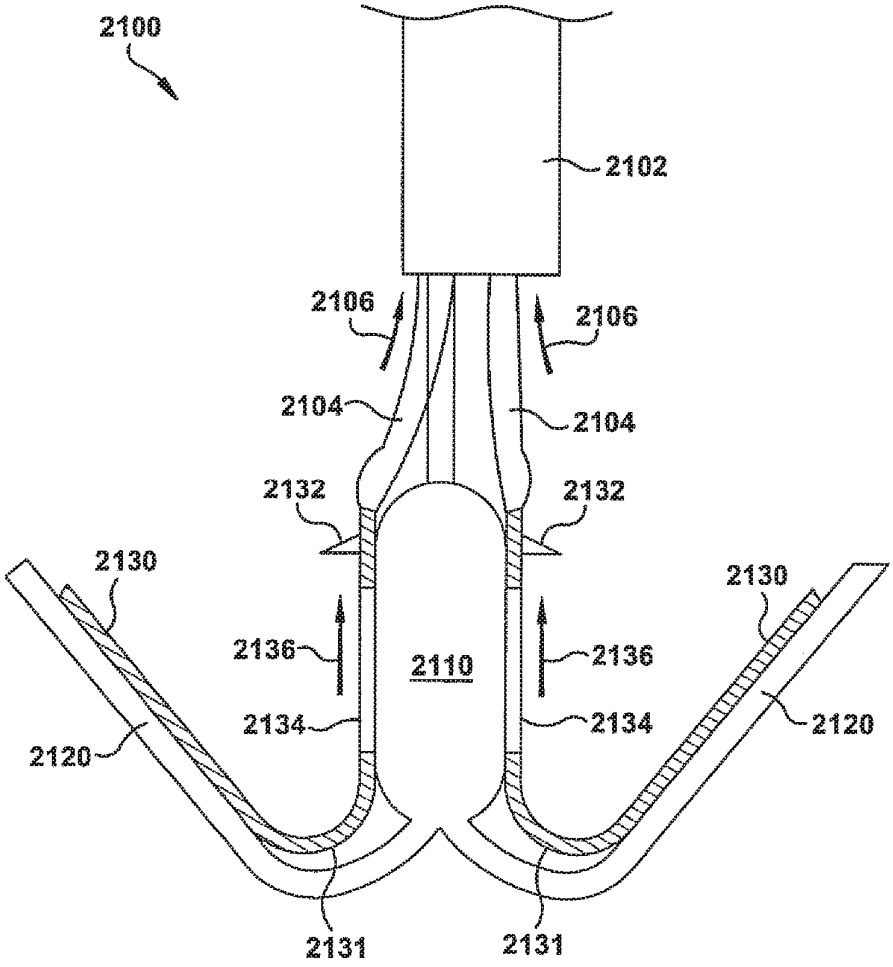
2100
2102
2106
2106
2104
2104
2132
2132
2130
2130
2136
2110
2136
2134
2134
2120
2120
2131
2131

Fig. 137

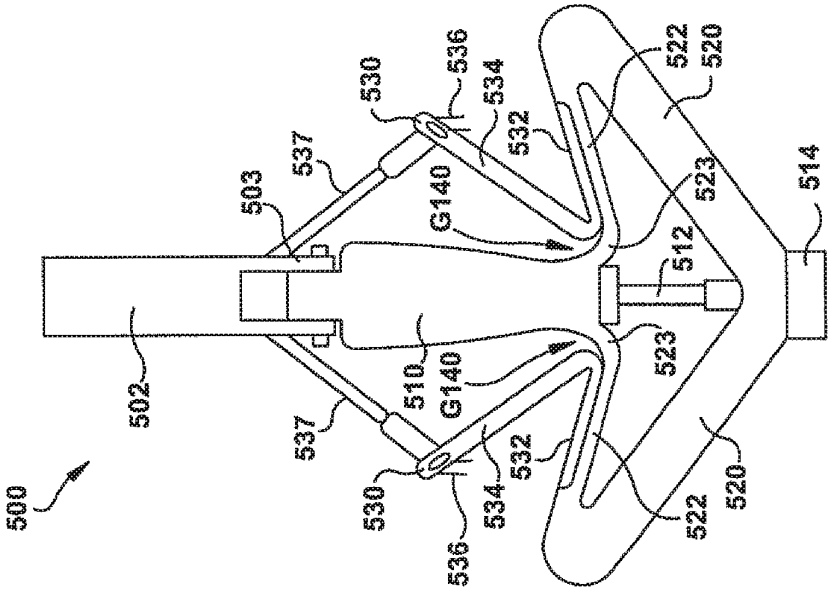

Fig. 139

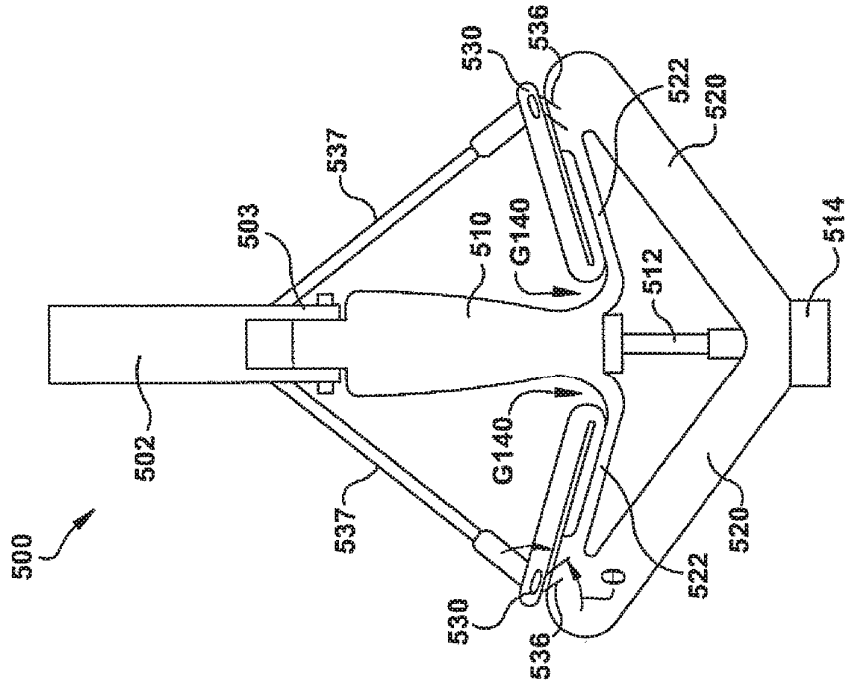

Fig. 138

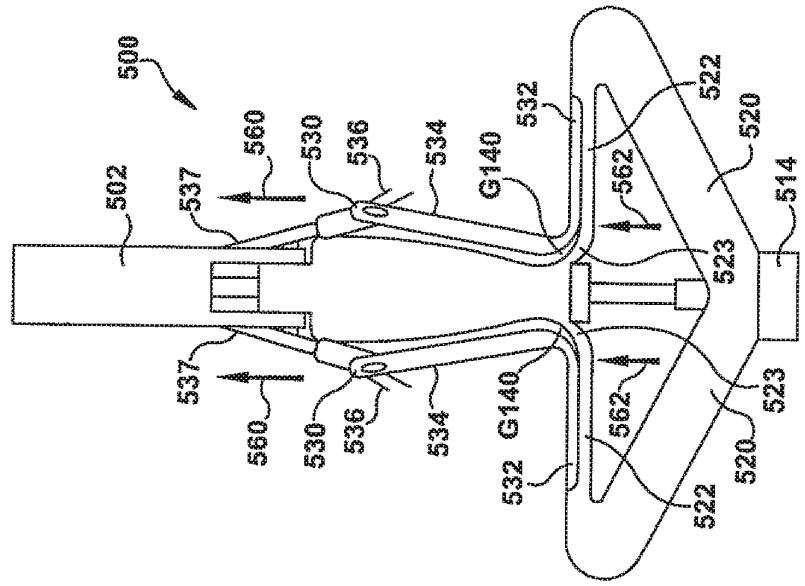

Fig. 141

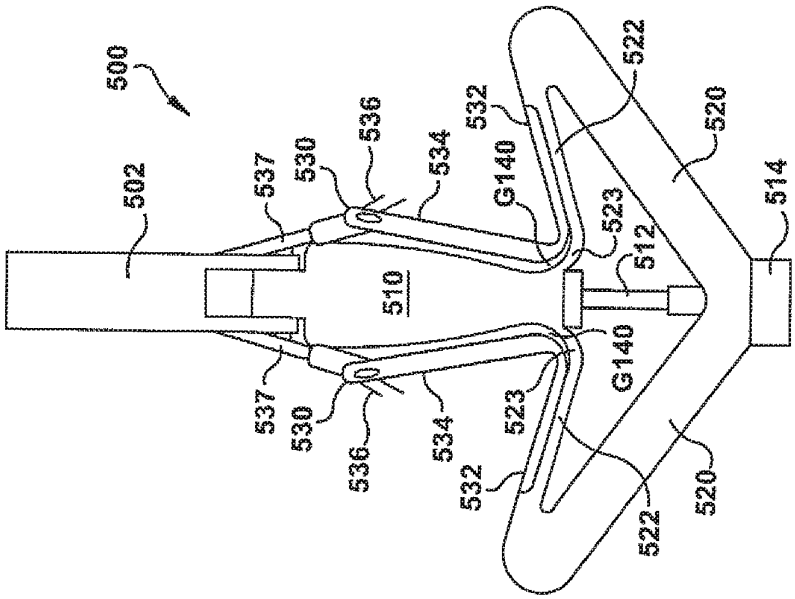

Fig. 140

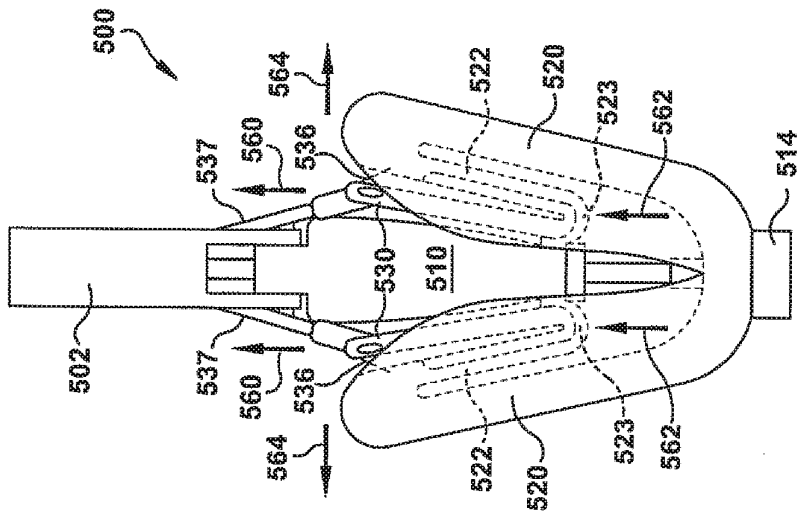

Fig. 143

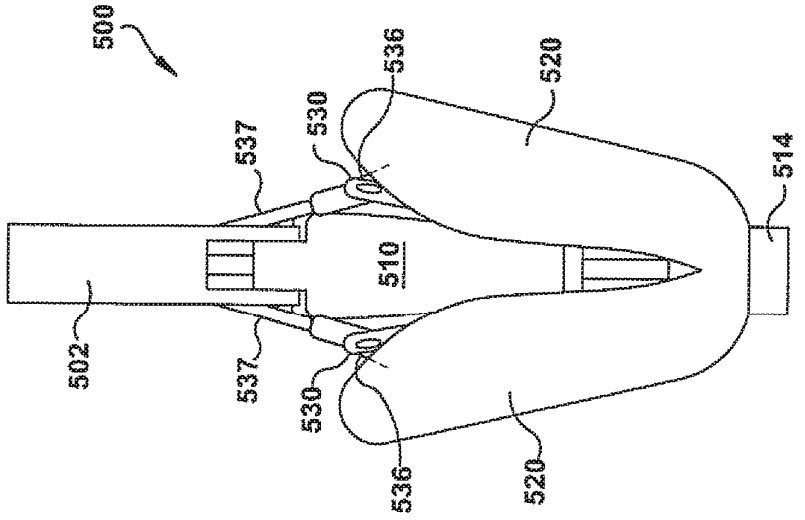

Fig. 142

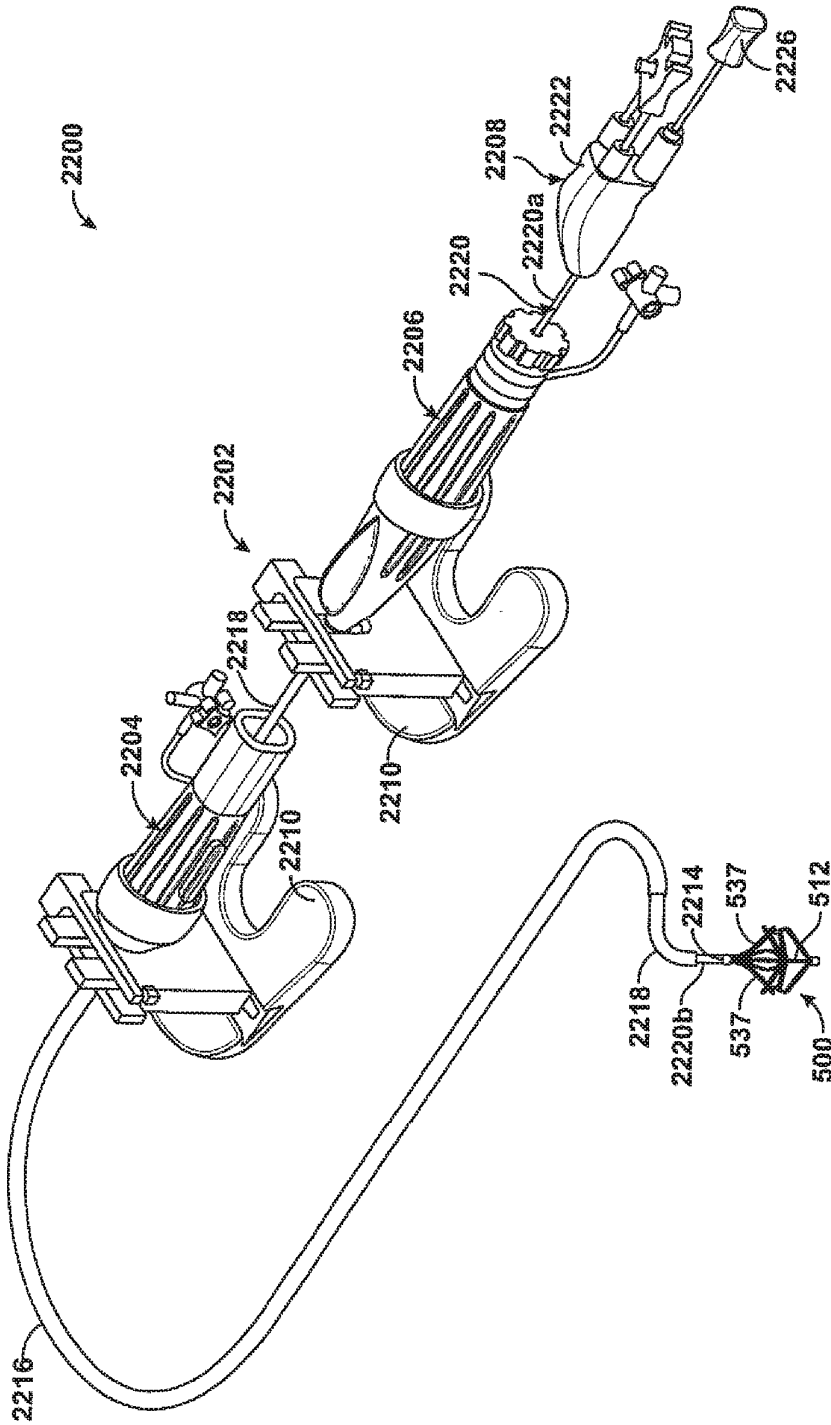
2200
2202
2204
2206
2208
2210
2210
2212
2214
2216
2218
2218
2220
2220a
2220b
2222
2226
500
512
537
537

FIG. 144

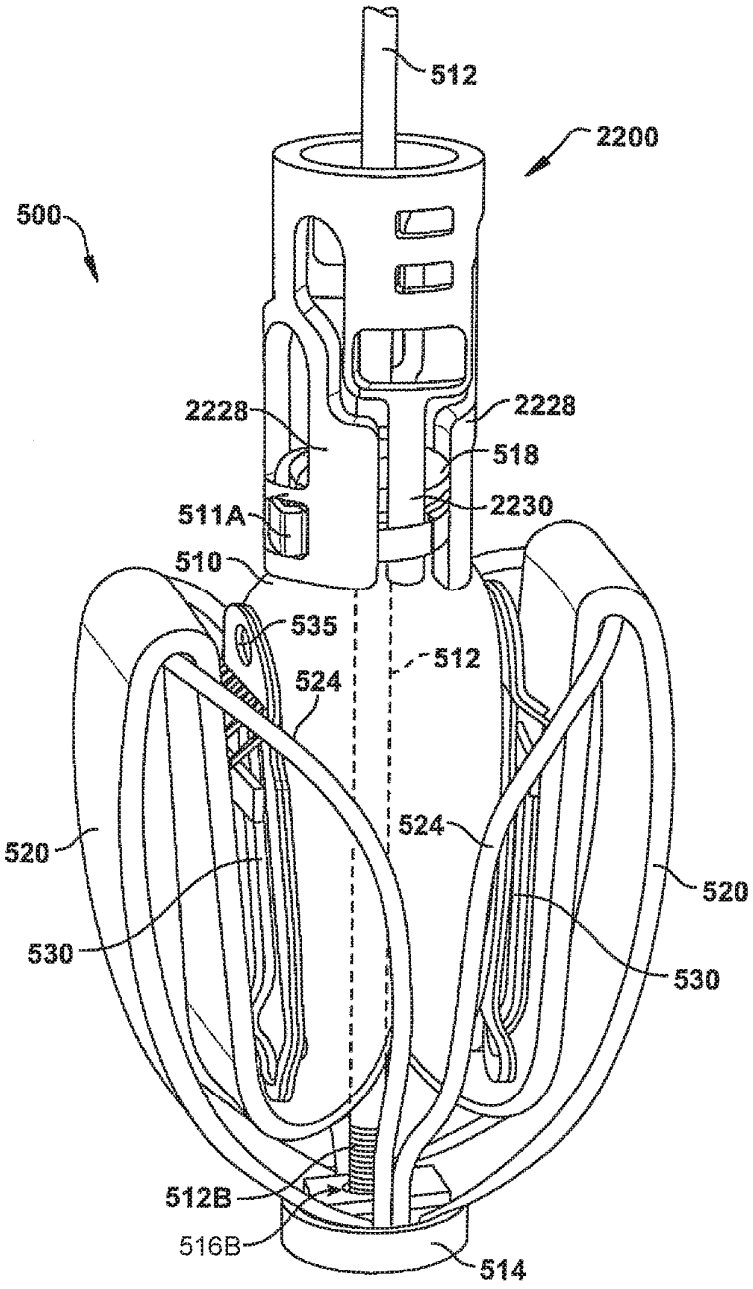
512
2200
500
2228
2228
518
511A
2230
510
535
512
524
524
520
520
530
530
512B
516B
514

FIG.145

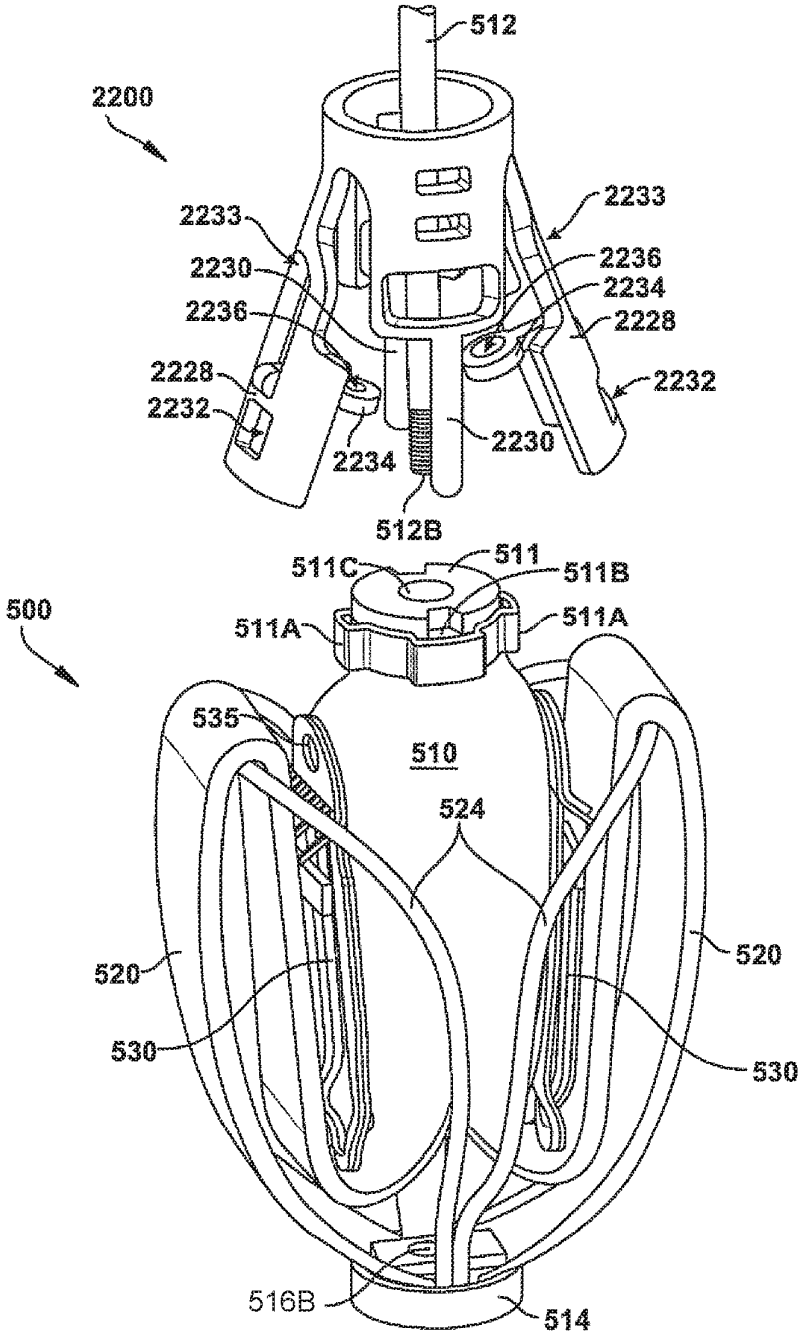
512
2200
2233
2233
2230
2236
2234
2236
2228
2228
2232
2232
2234
2230
512B
511C
511
511B
500
511A
511A
535
510
524
520
520
530
530
516B
514

FIG.146

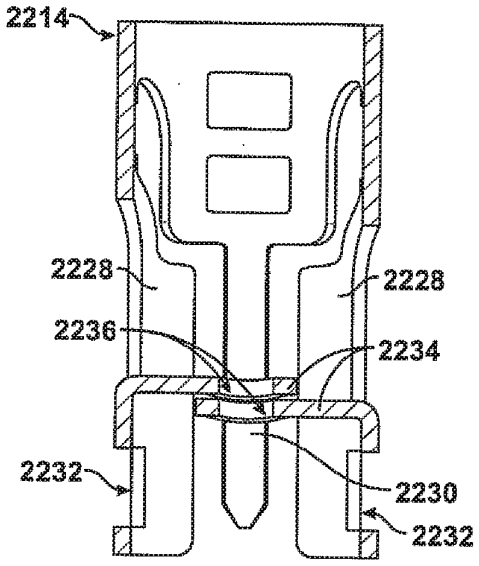

FIG.147

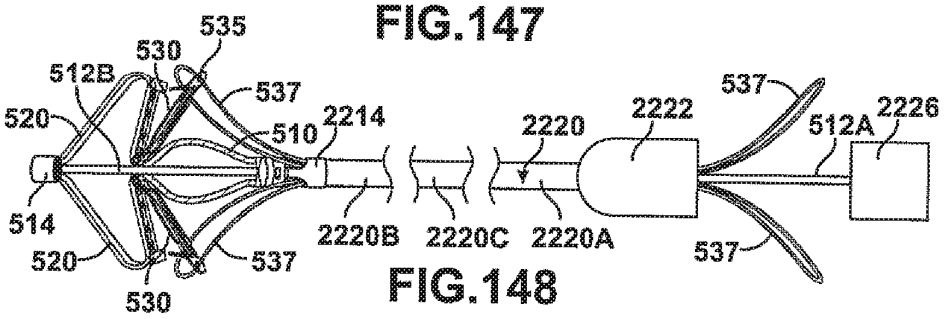

FIG.148

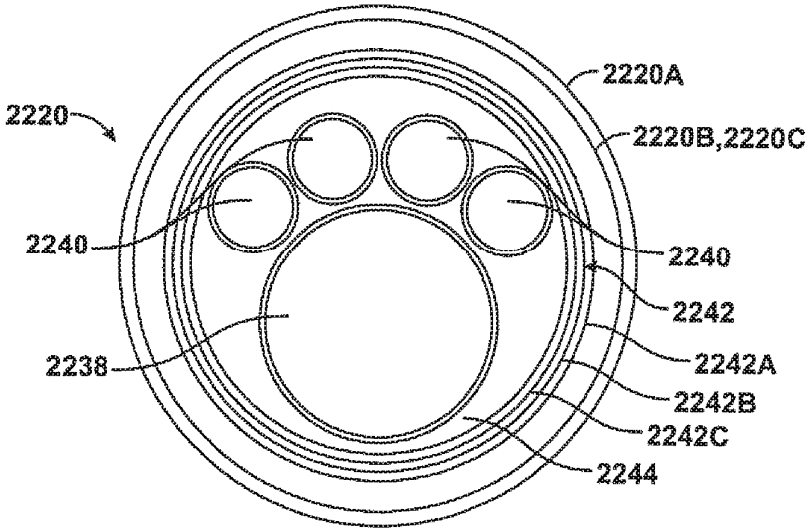

FIG.149

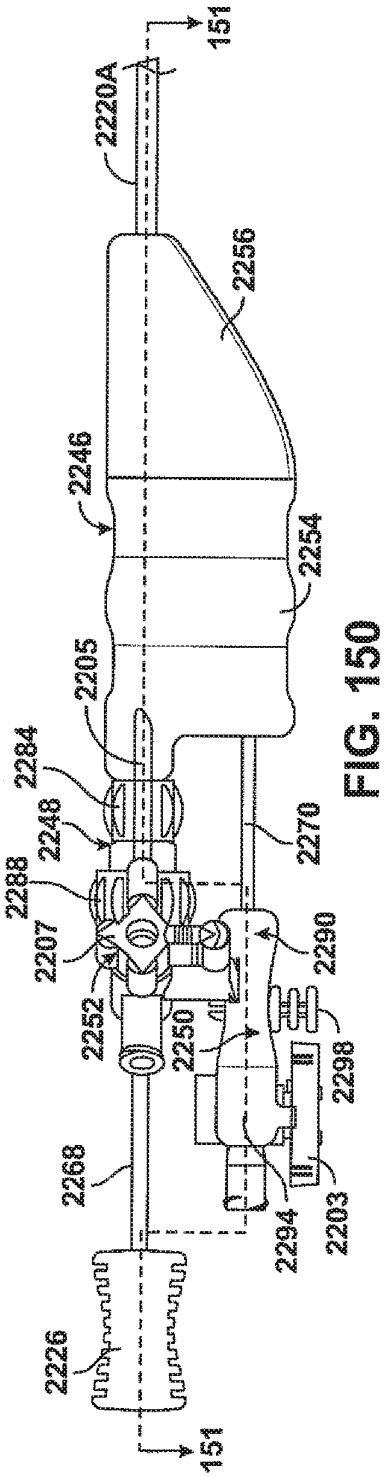

FIG. 150

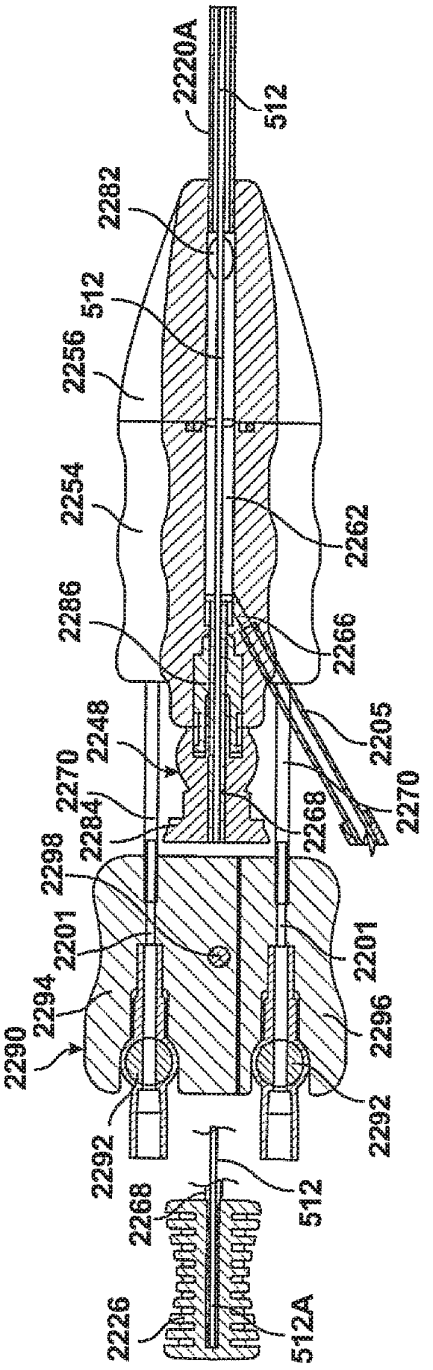

FIG. 151

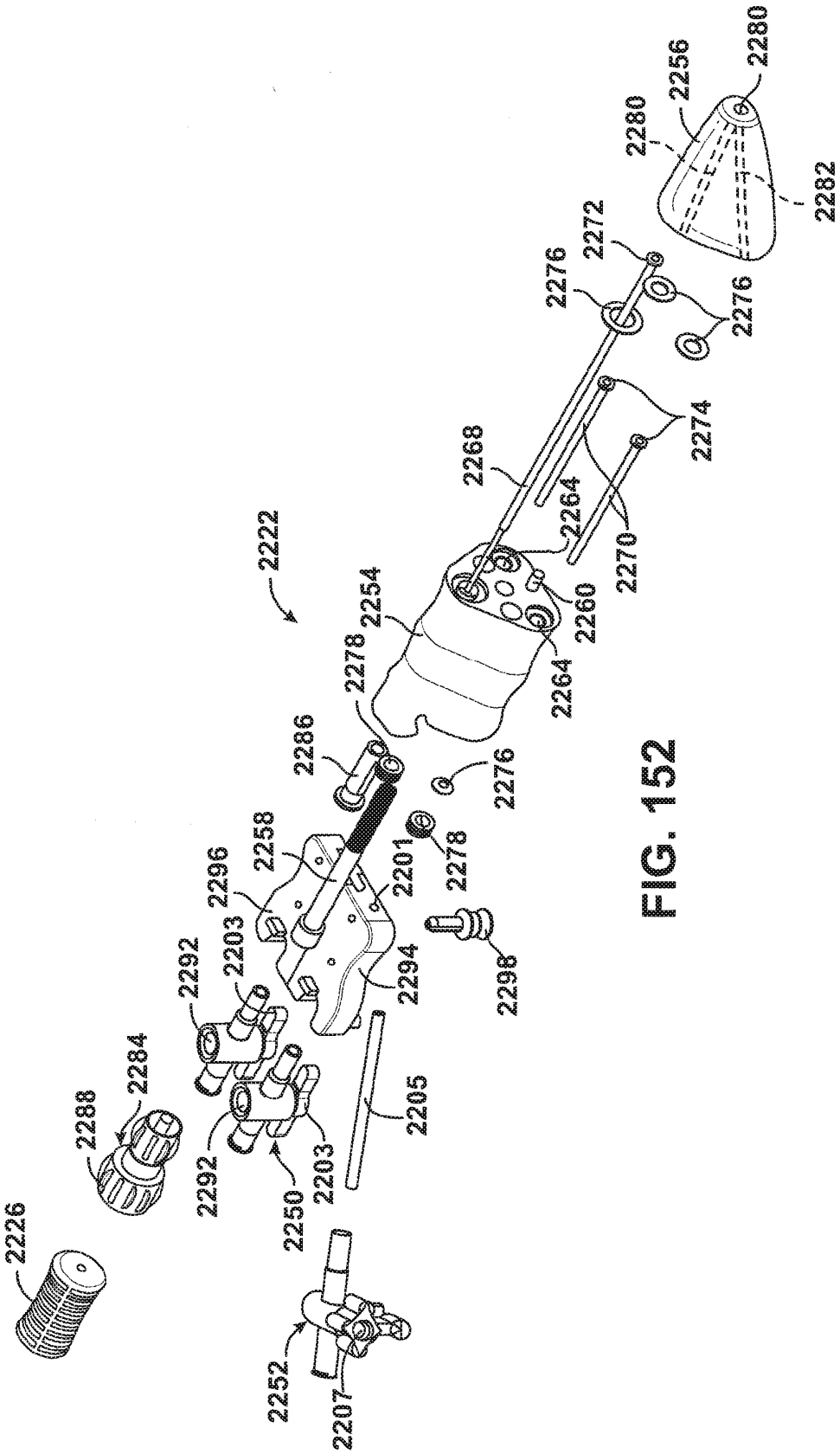
2280
2256
2280
2282
2276
2272
2276
2276
2274
2268
2264
2270
2222
2254
2278
2260
2264
2286
2276
2258
2201
2278
2296
2203
2292
2294
2298
2205
2284
2288
2292
2203
2250
2226
2252
2207

FIG. 152

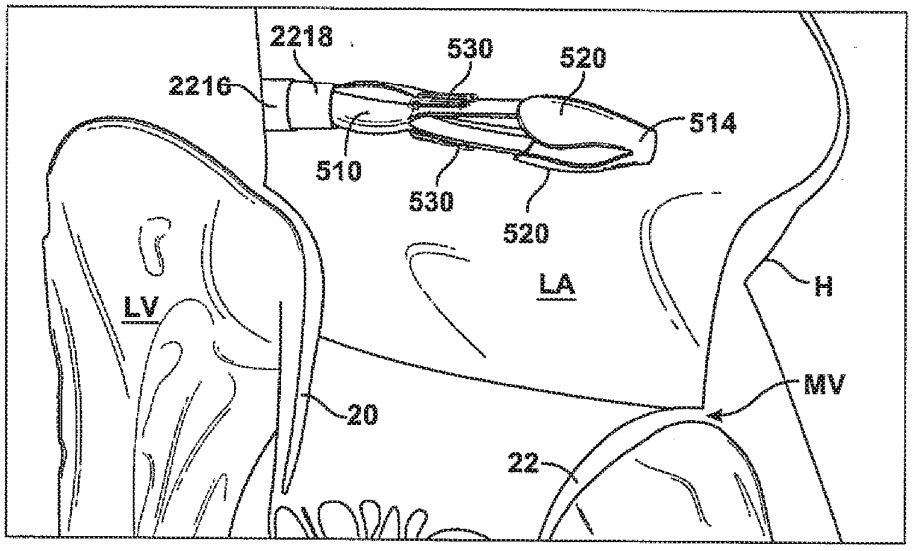

Fig. 153

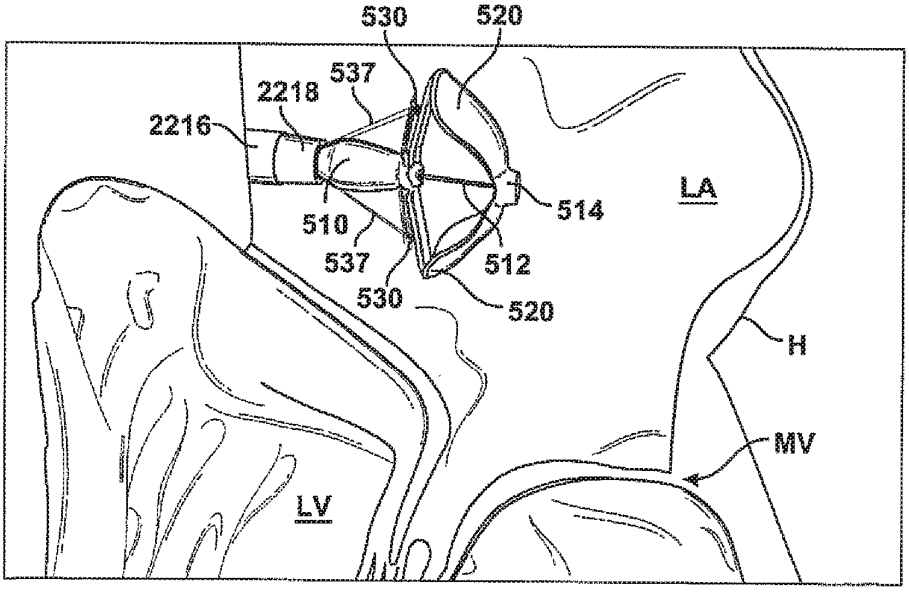

Fig. 154

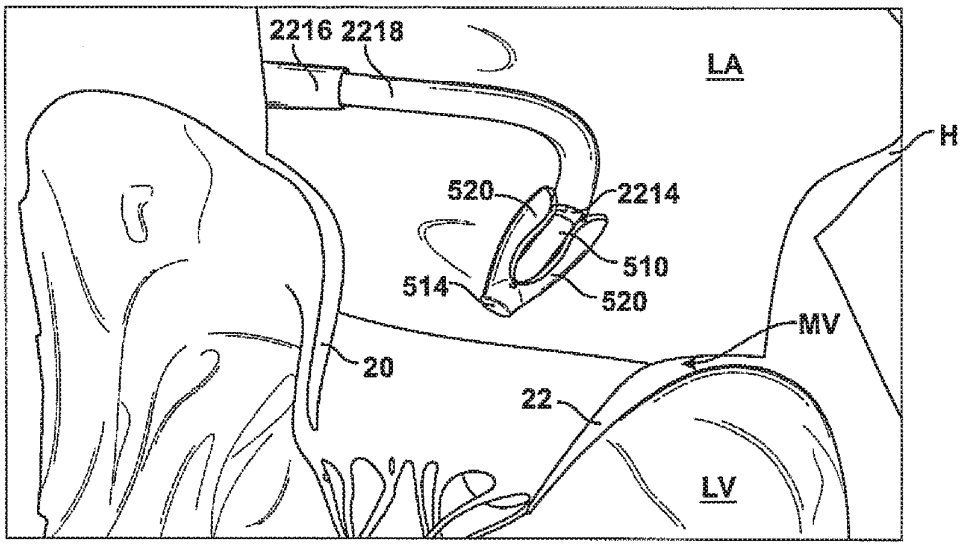

Fig. 155

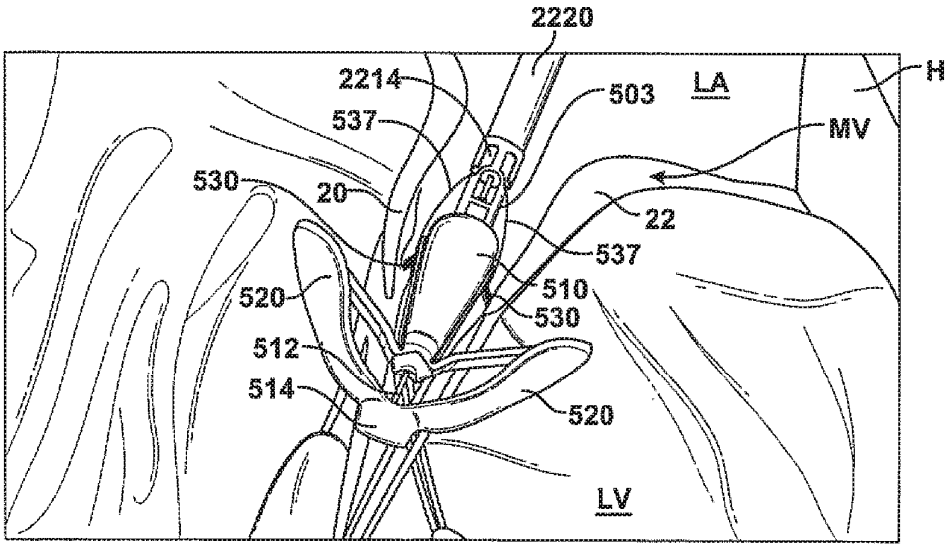

Fig. 156

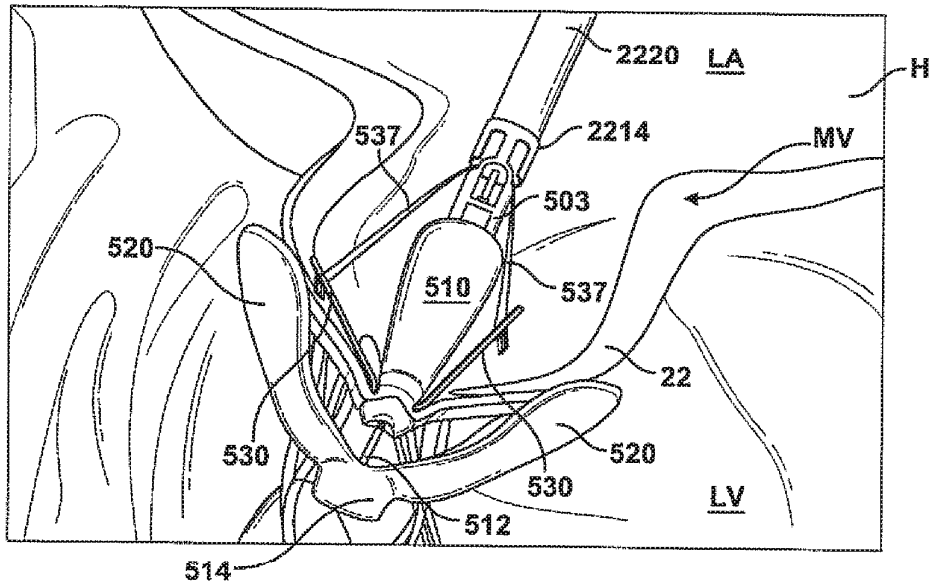

Fig. 157

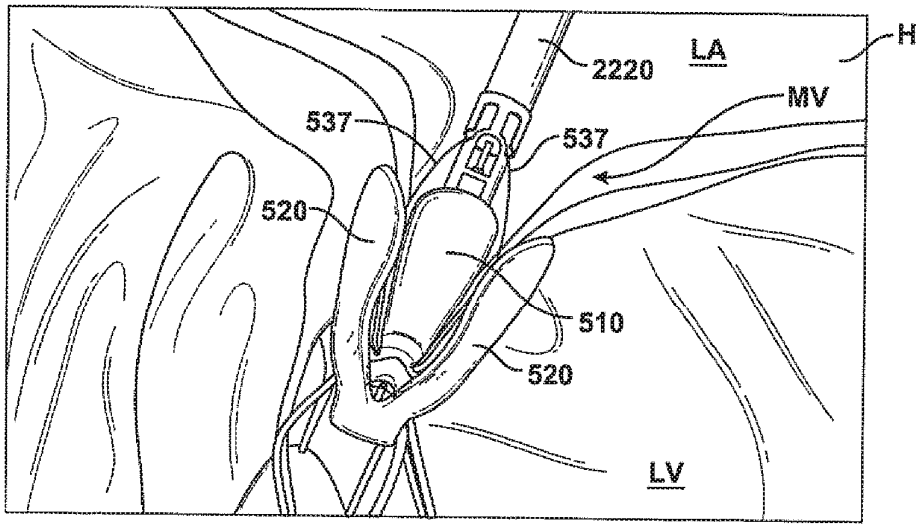

Fig. 158

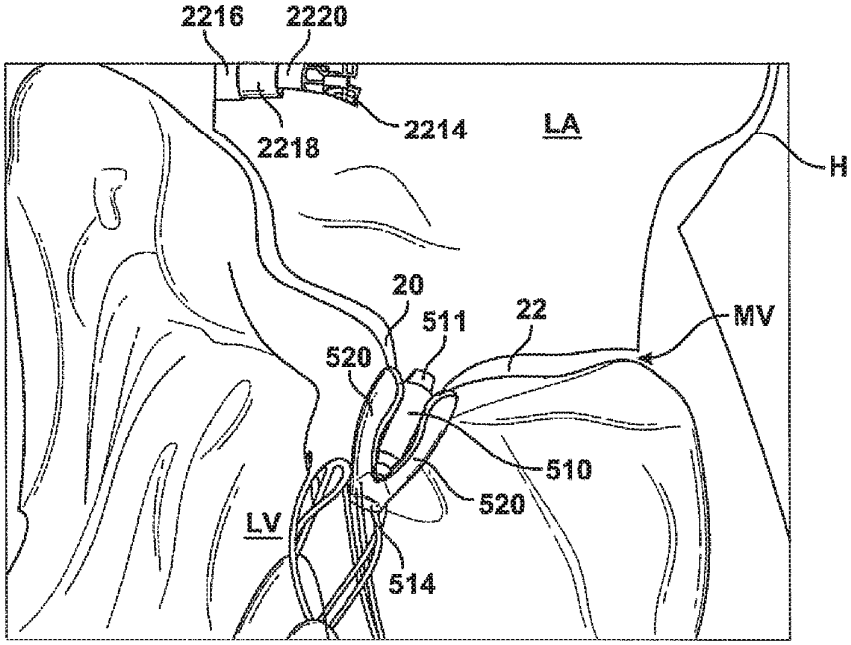

Fig. 159

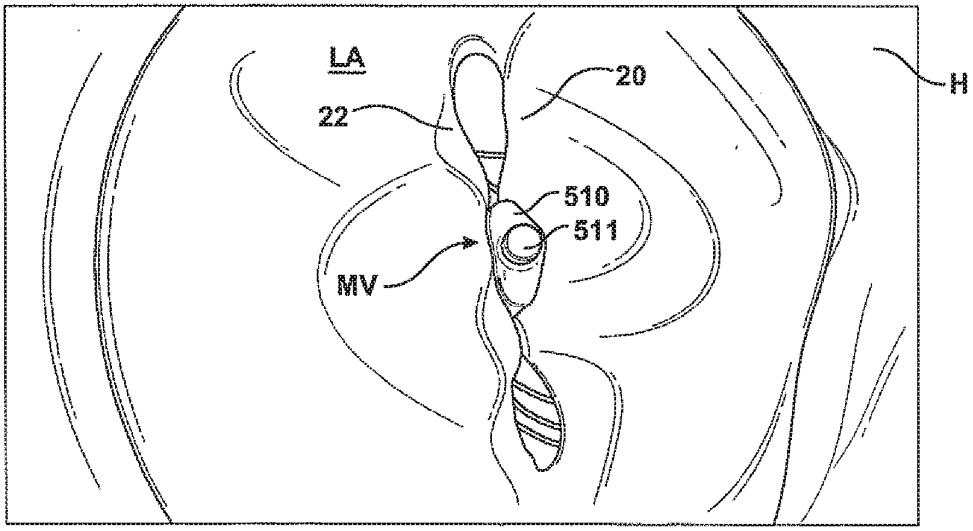

Fig. 160

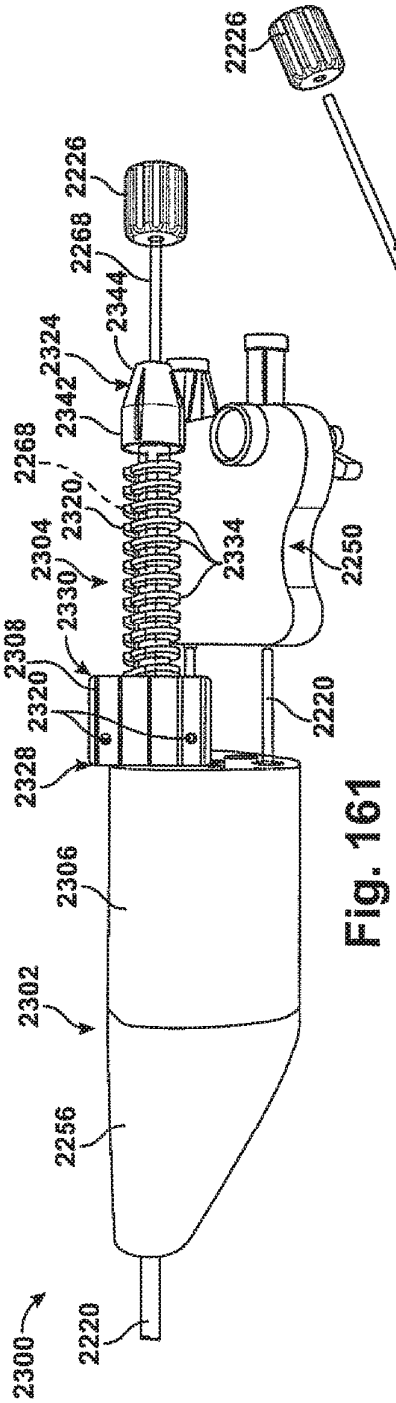

Fig. 161

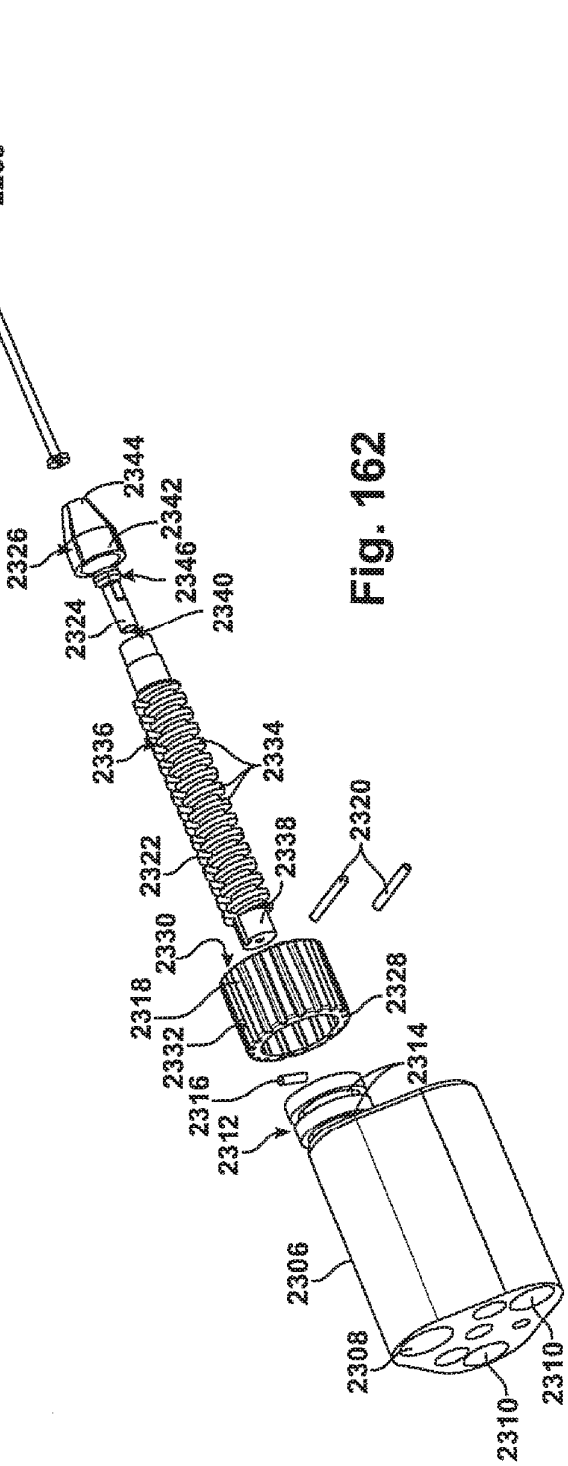

Fig. 162

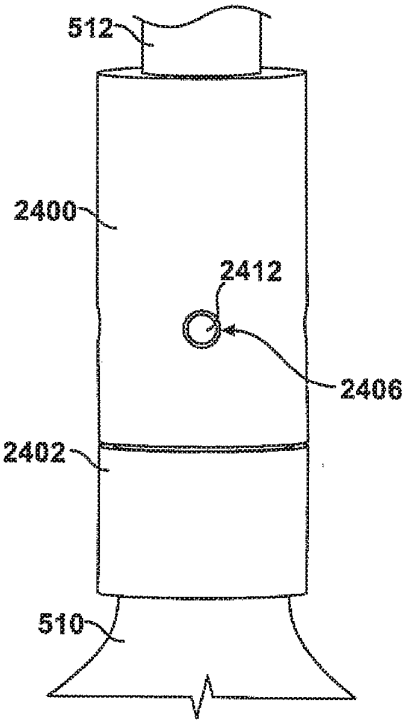

Fig. 163

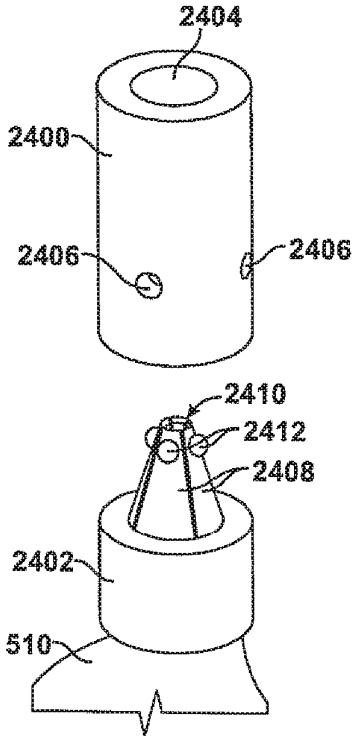

Fig. 164

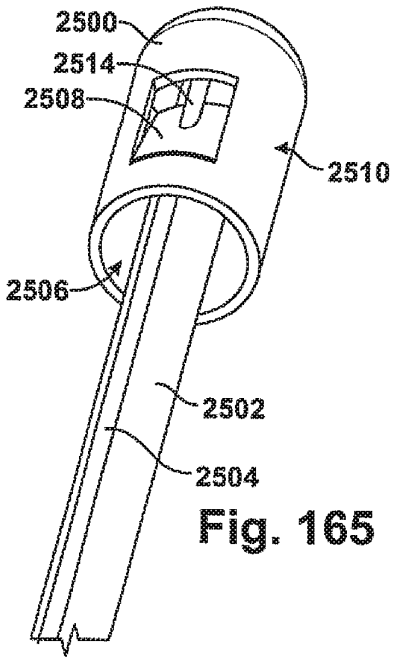

Fig. 165

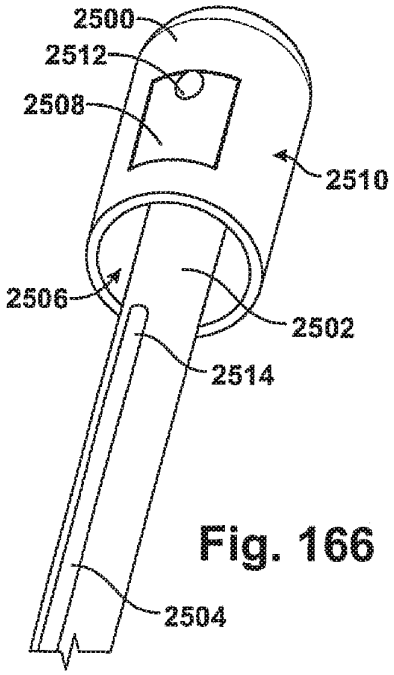

Fig. 166

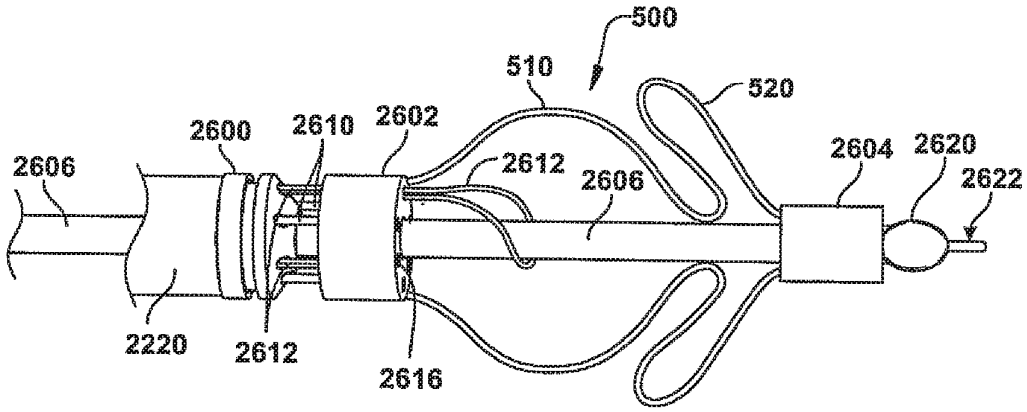

Fig. 167

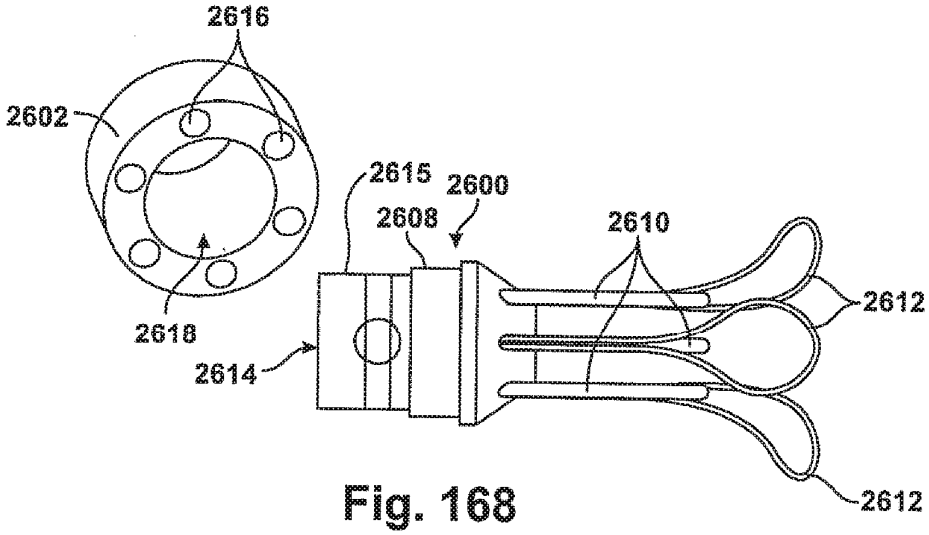

Fig. 168

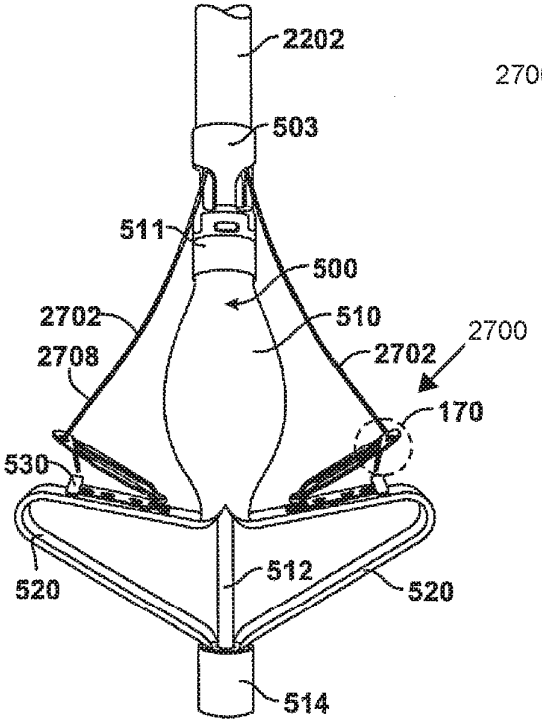

Fig. 169

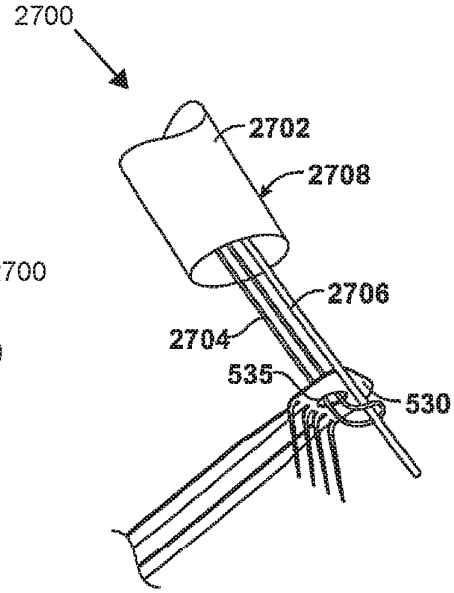

Fig. 170

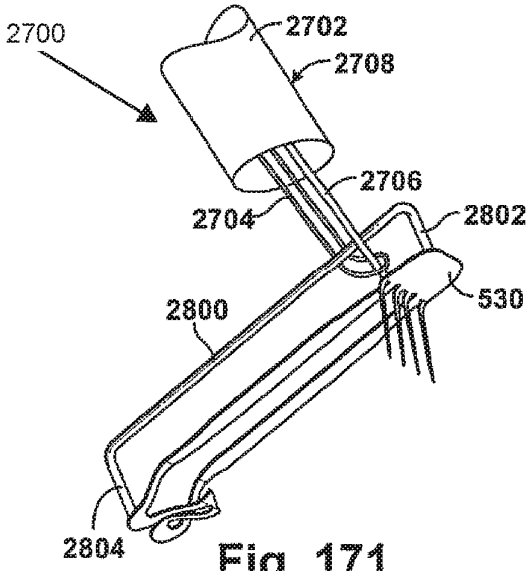

Fig. 171

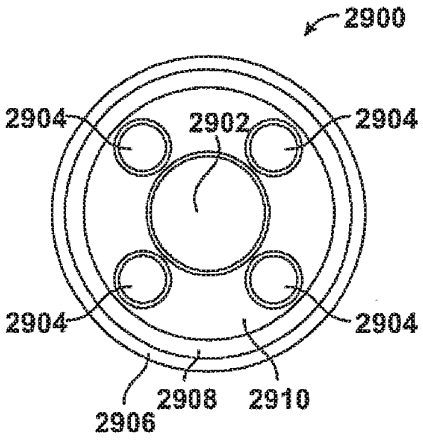

Fig. 172

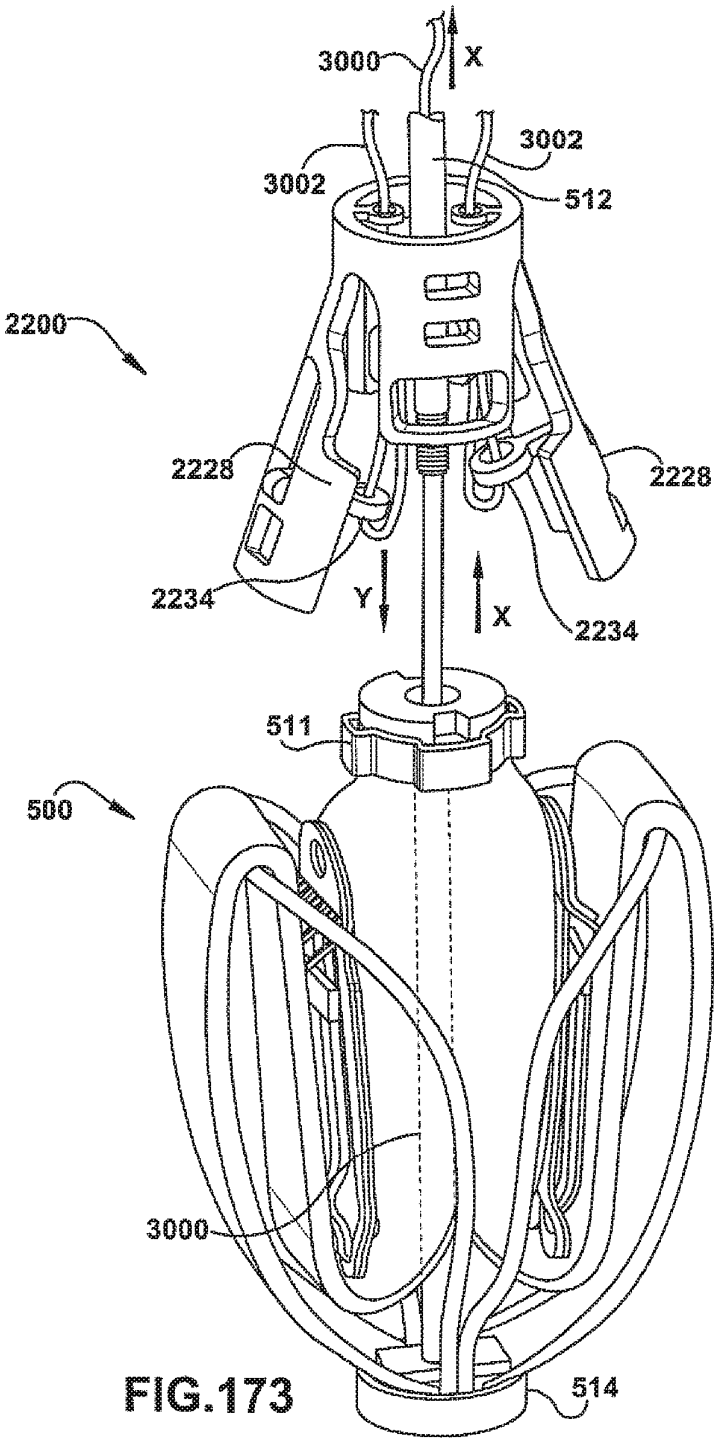
3000
X
3002
3002
512
2200
2228
2228
2234
Y
X
2234
511
500
3000
514

FIG.173

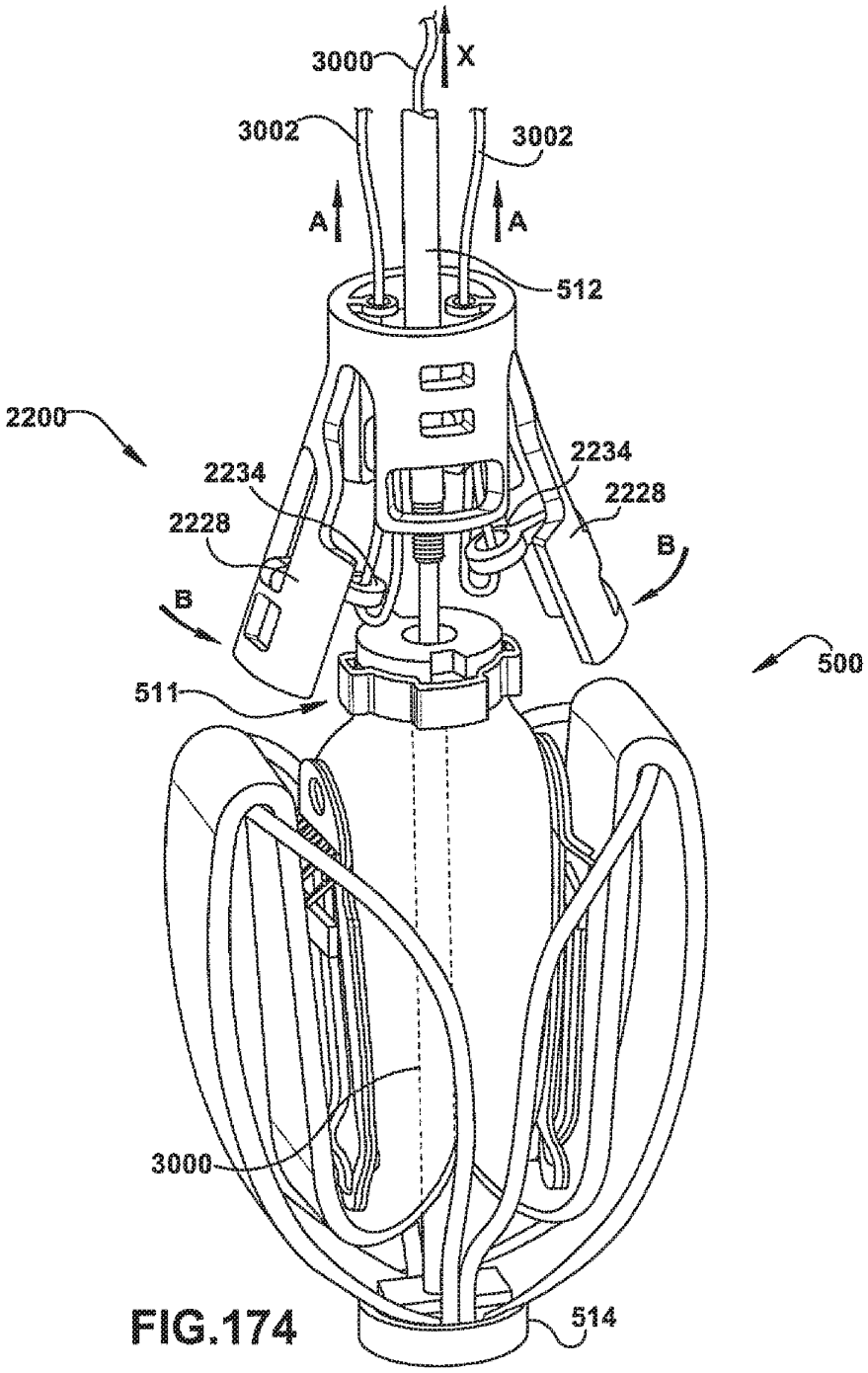
3000
X
3002
3002
A
A
512
2200
2234
2234
2228
2228
B
B
500
511
3000
514

FIG.174

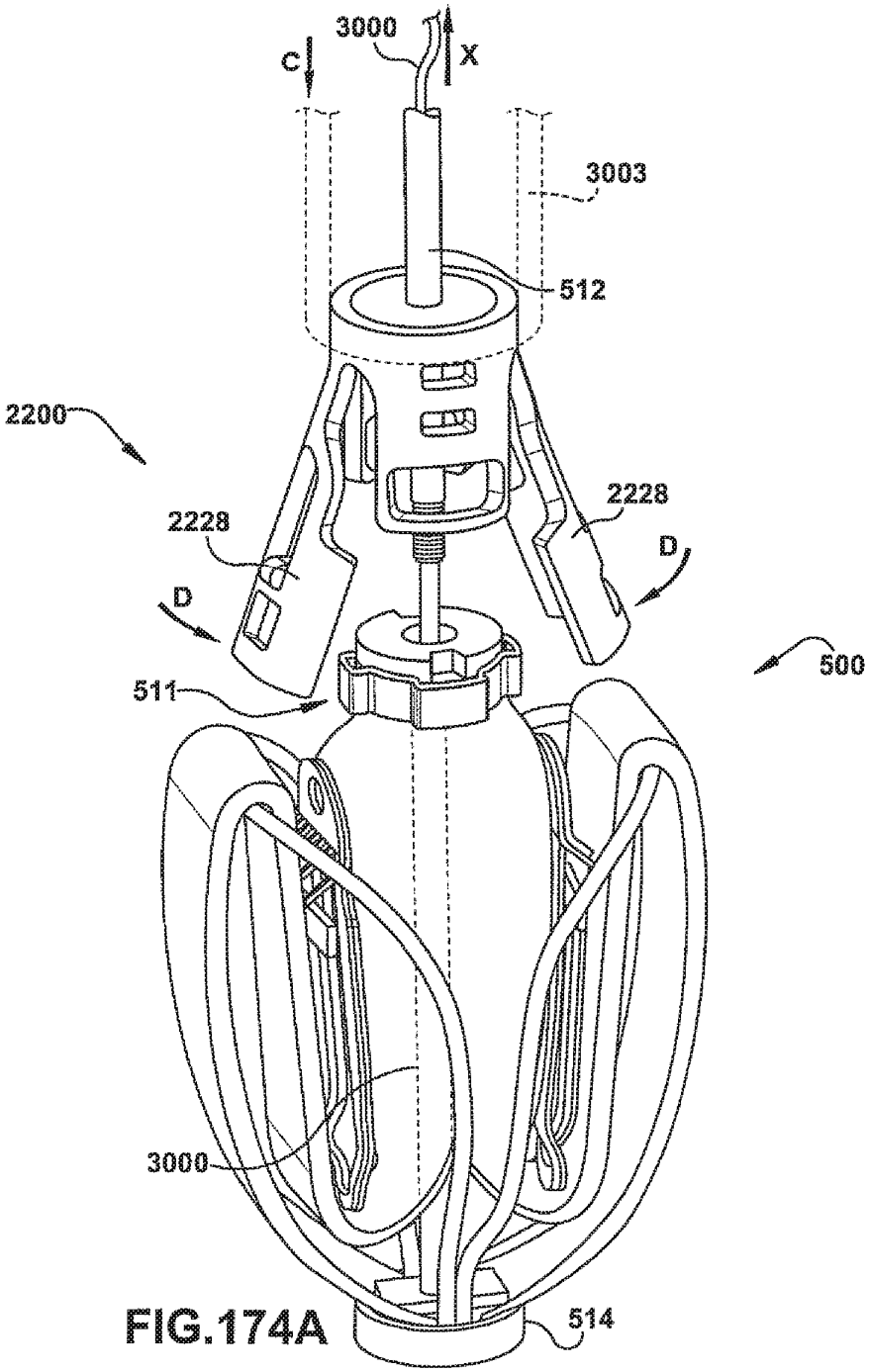

FIG.174A

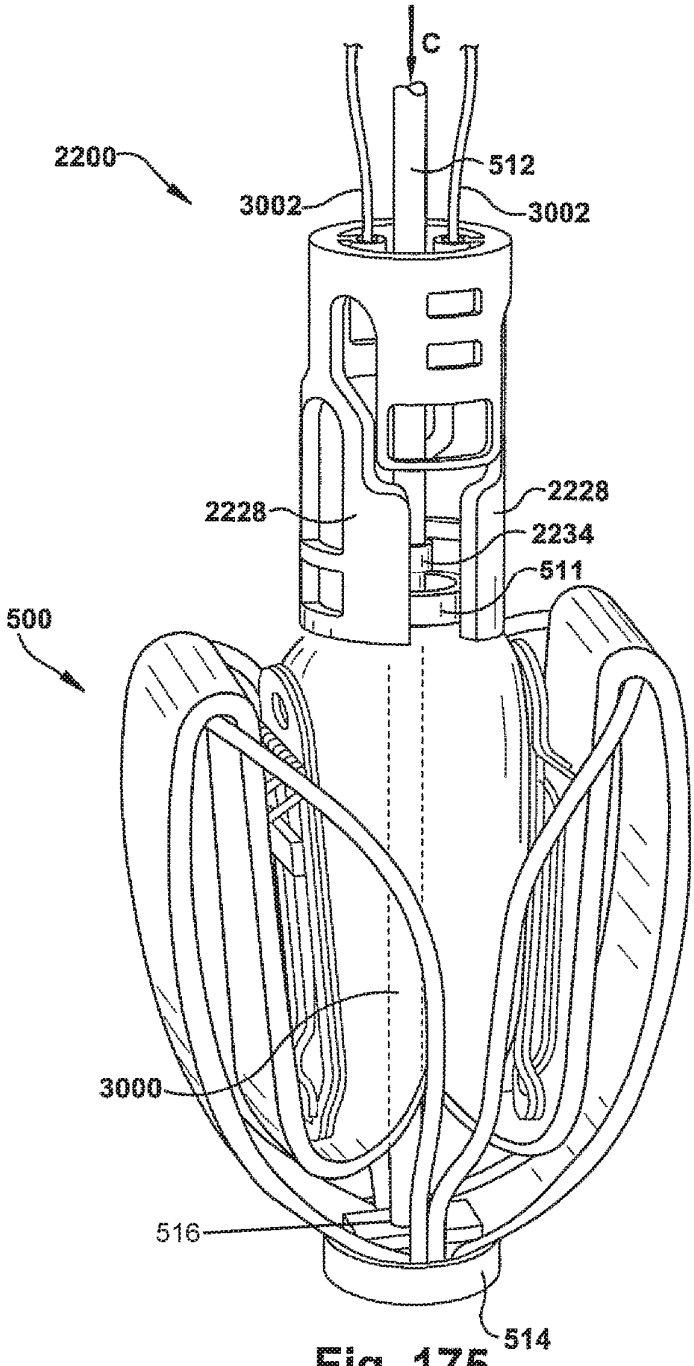

Fig. 175

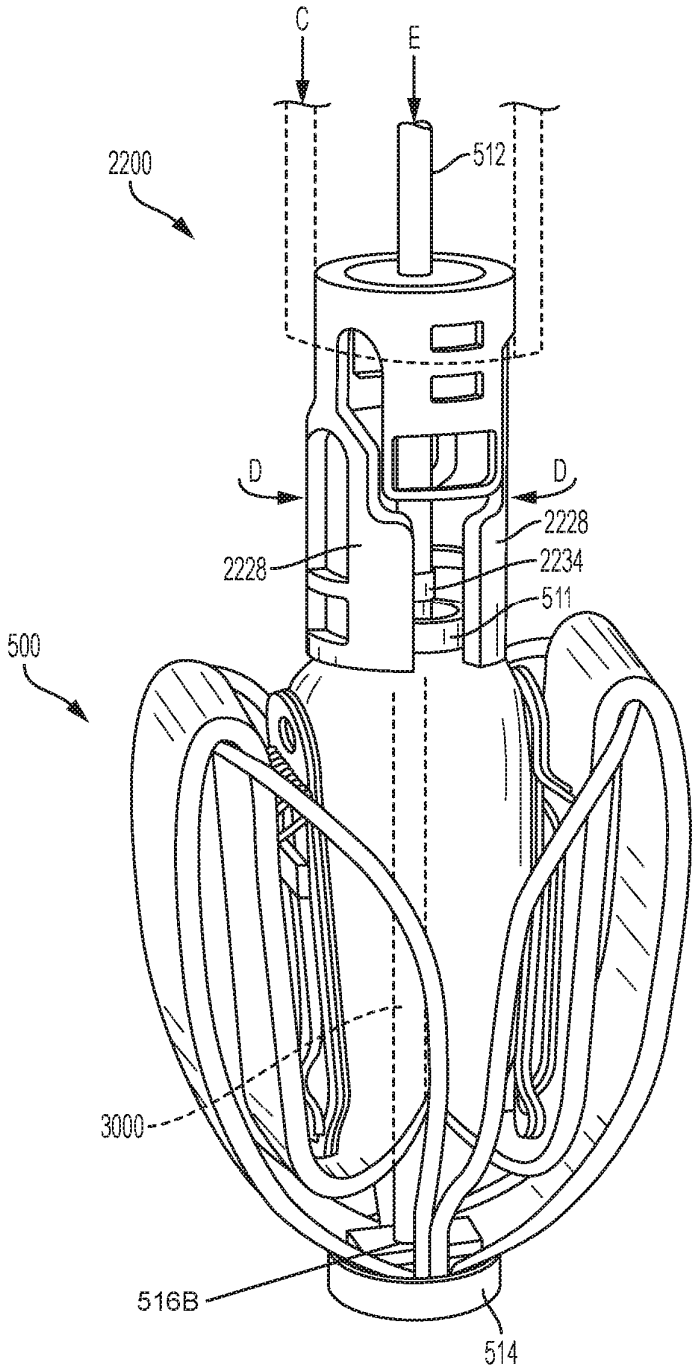

Fig. 175A

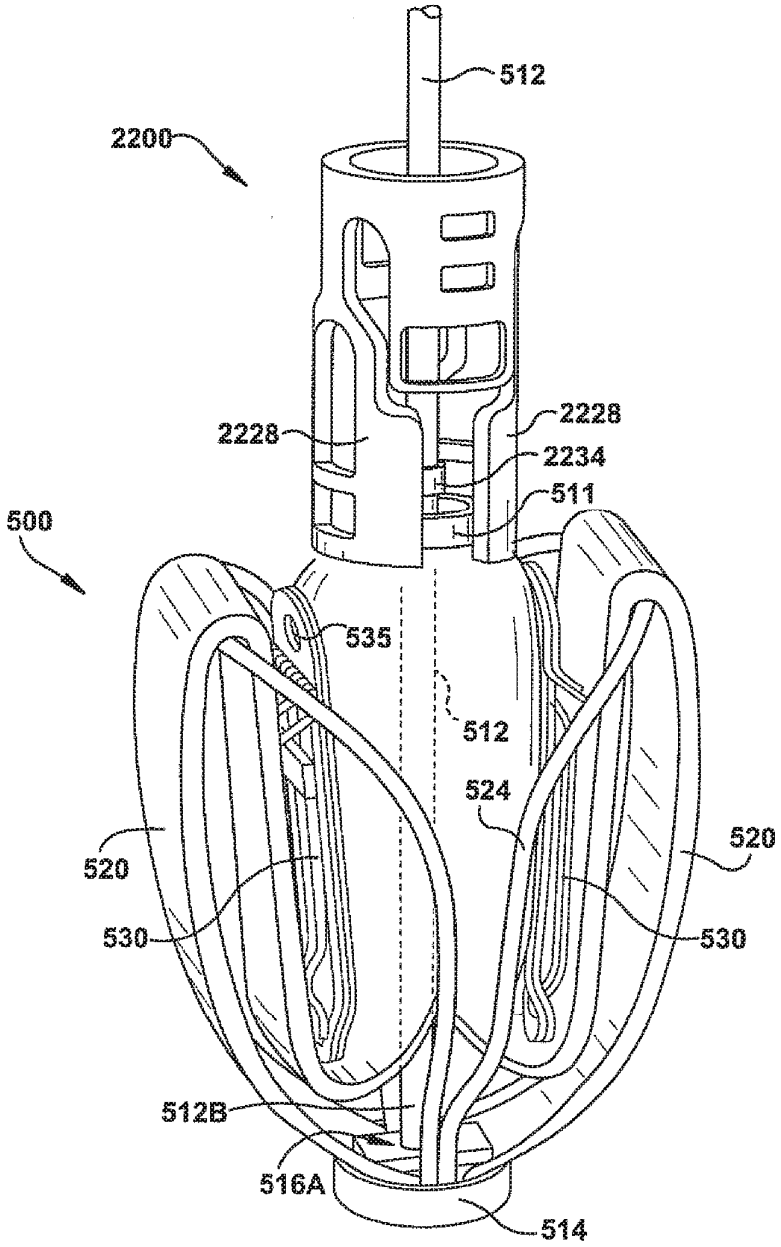
512
2200
2228
2228
2234
511
500
535
512
524
520
520
530
530
512B
516A
514

Fig. 176

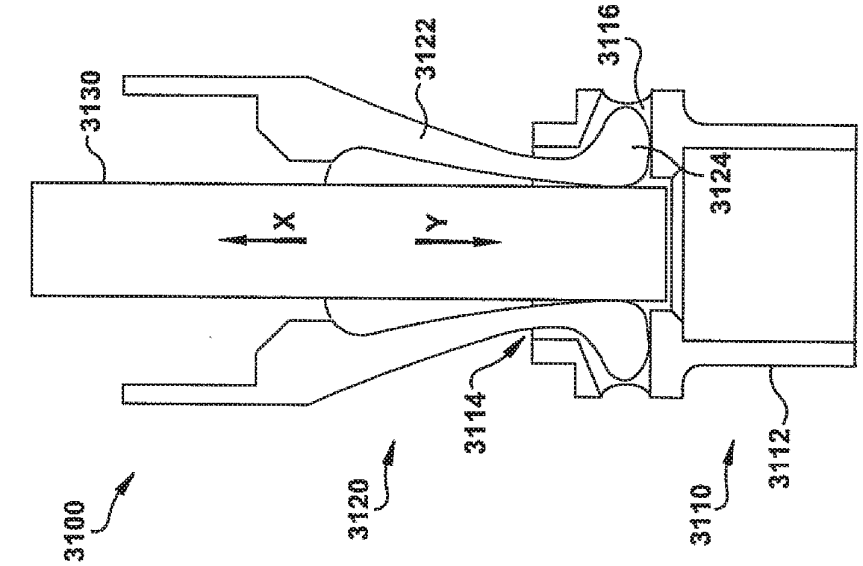

Fig. 178

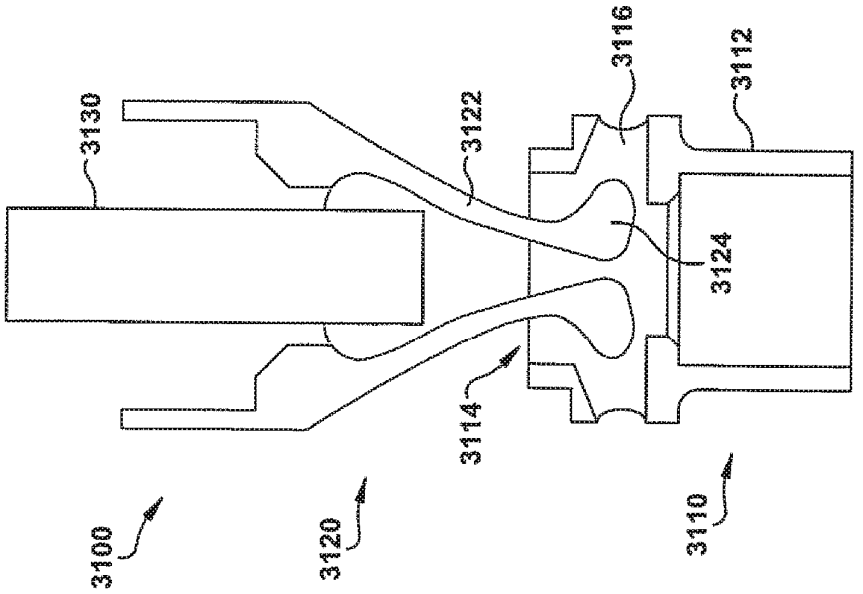

Fig. 177

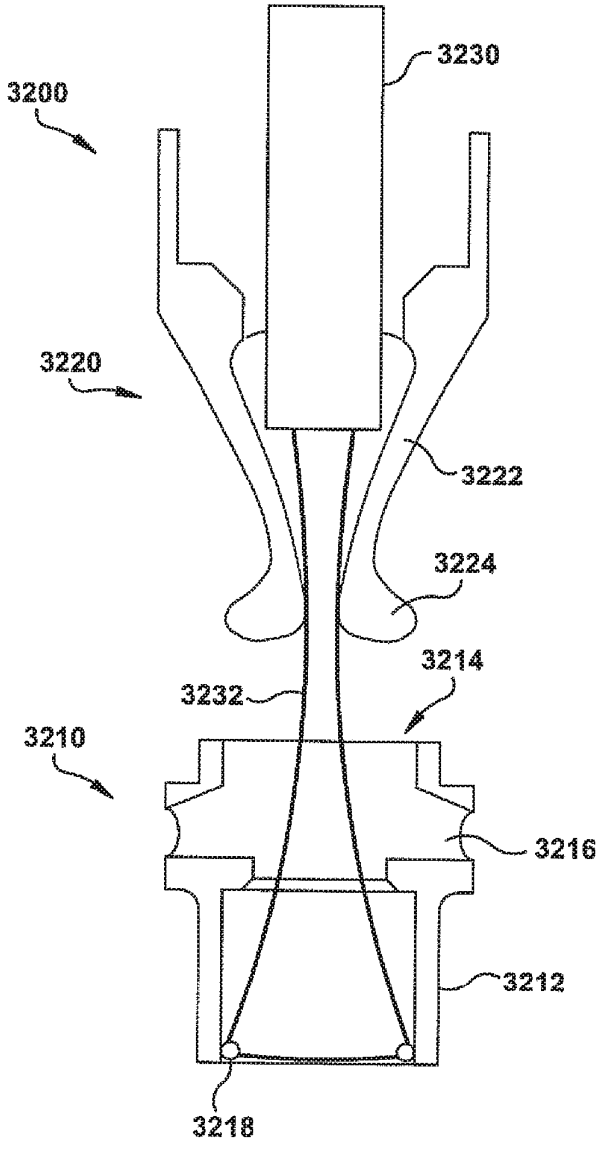

Fig. 179

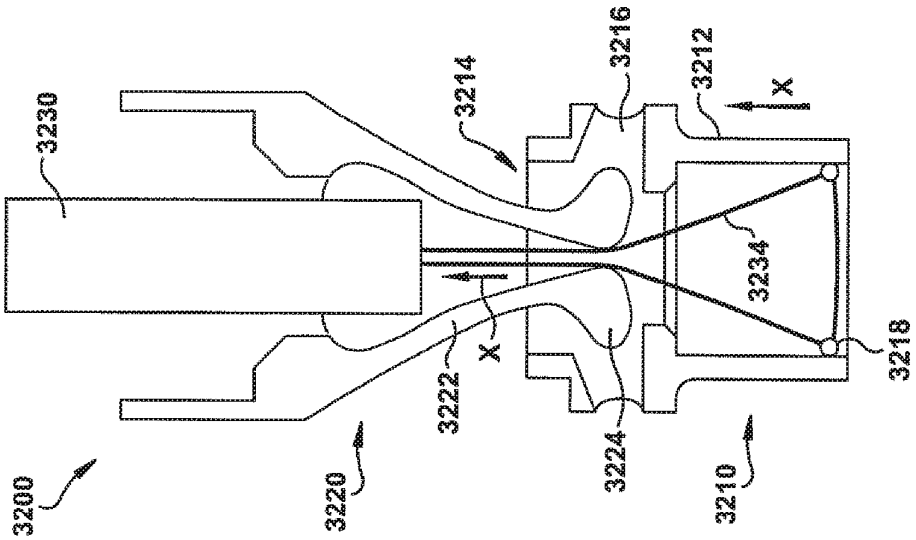

Fig. 180

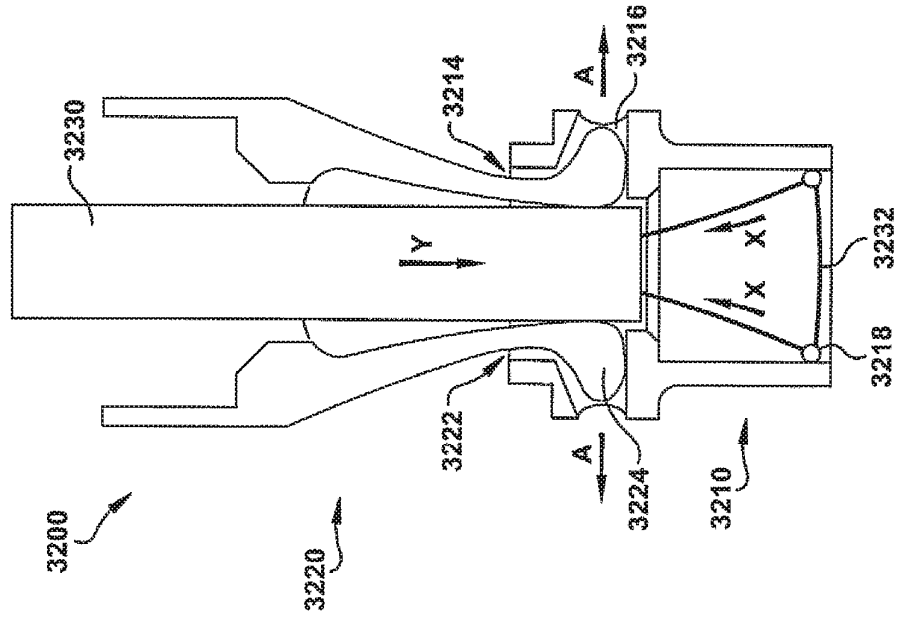

Fig. 181

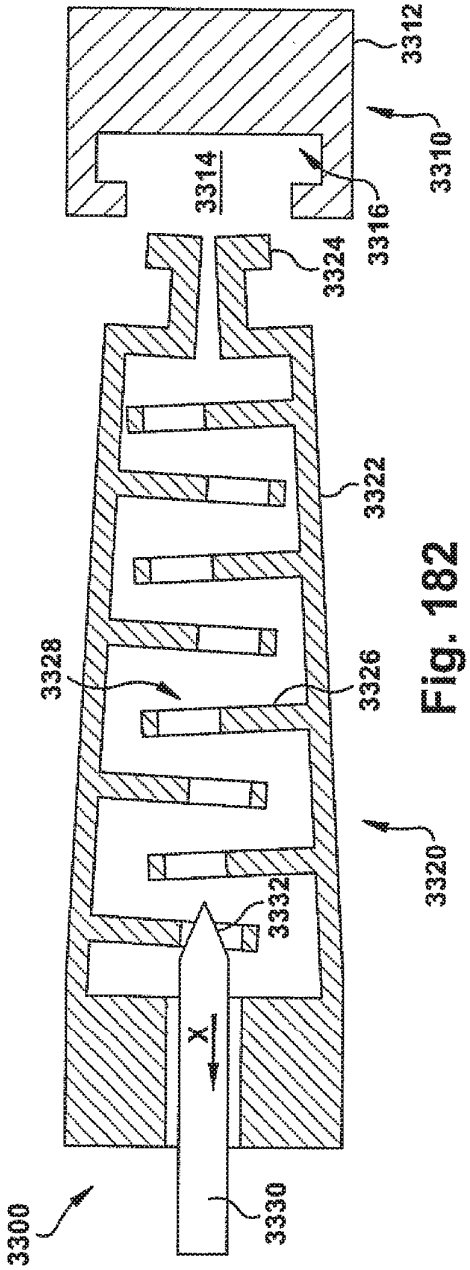

Fig. 182

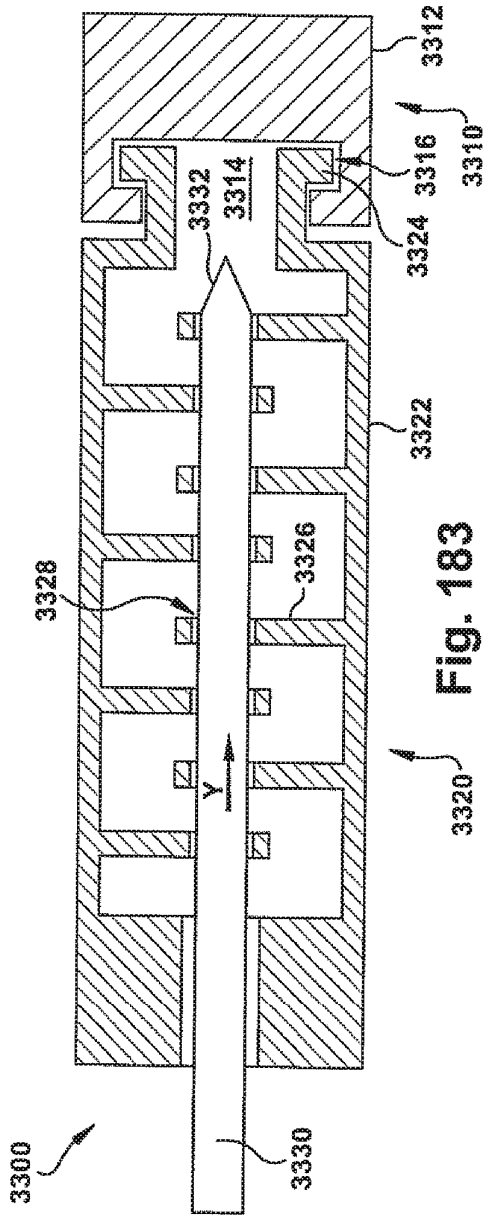

Fig. 183

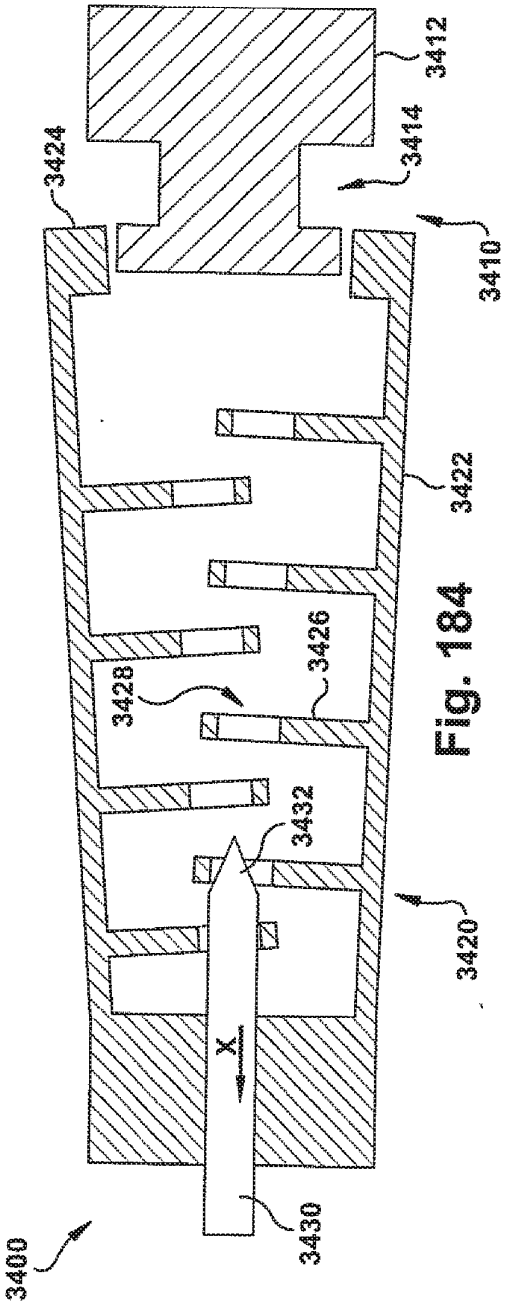

Fig. 184

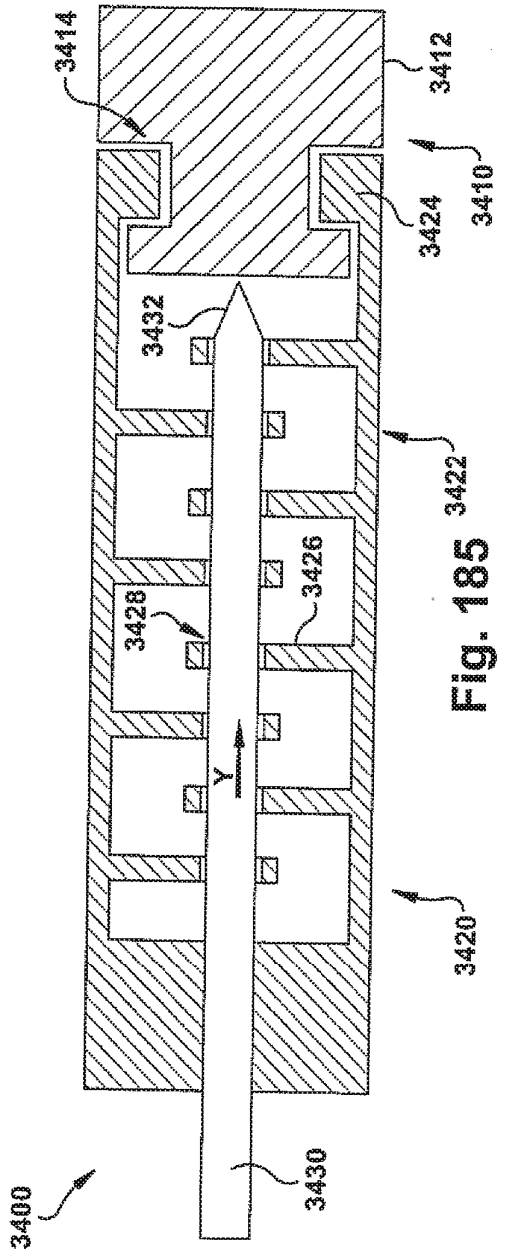

Fig. 185

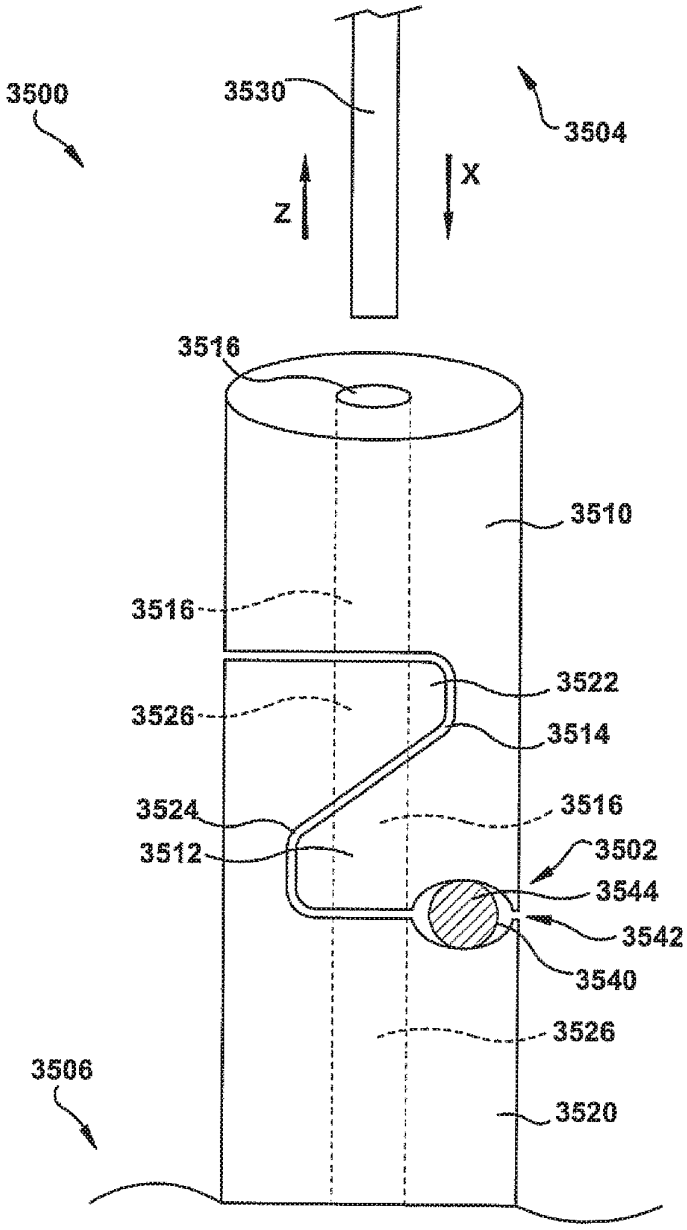
3500
3530
3504
Z
X
3516
3510
3516
3522
3526
3514
3524
3516
3512
3502
3544
3542
3540
3526
3506
3520

Fig. 186

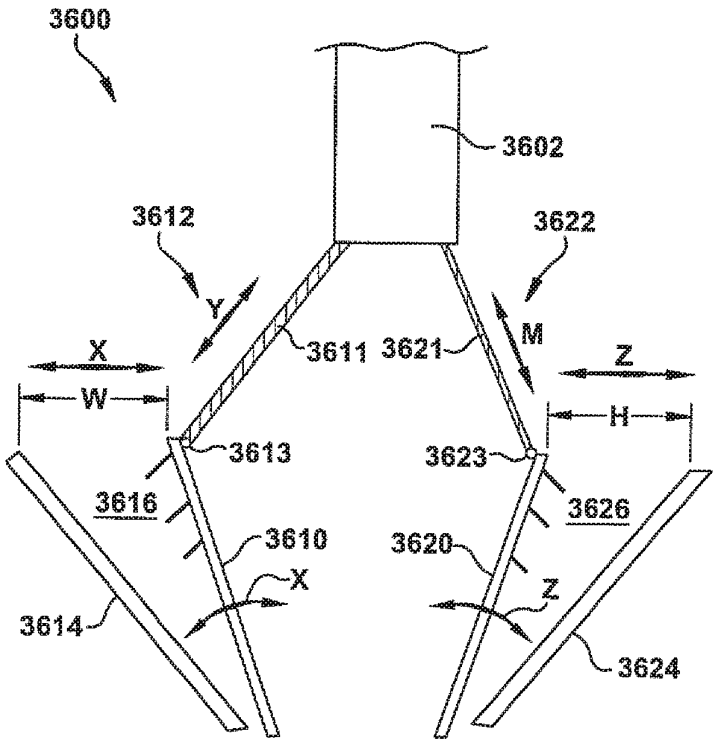
3600
3602
3612
3622
Y
M
X
3611
3621
Z
W
H
3613
3623
3616
3626
3610
3620
X
Z
3614
3624

Fig. 187

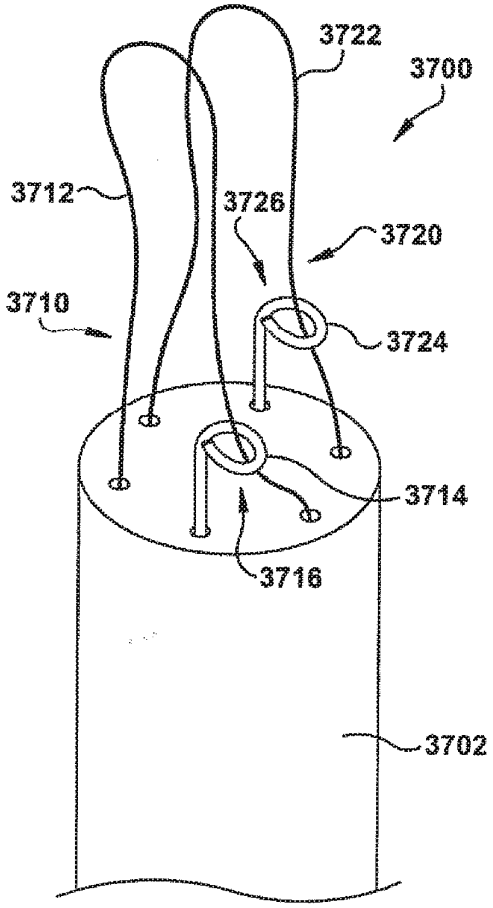

Fig. 188

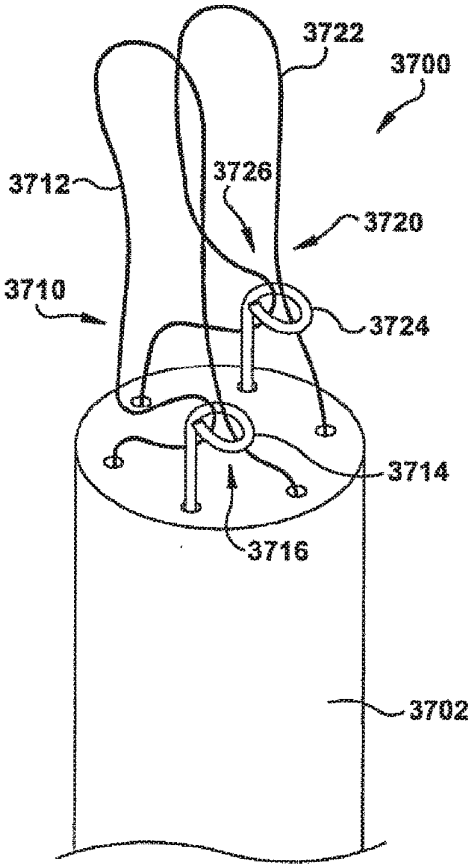

Fig. 188A

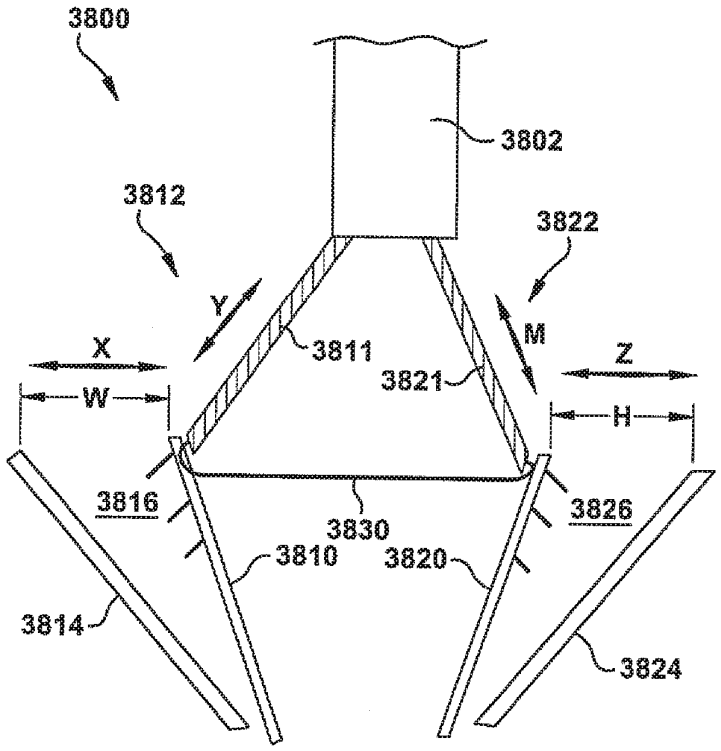
3800
3802
3812
3822
Y
X
M
Z
3811
3821
W
H
3816
3826
3830
3810
3820
3814
3824

Fig. 189

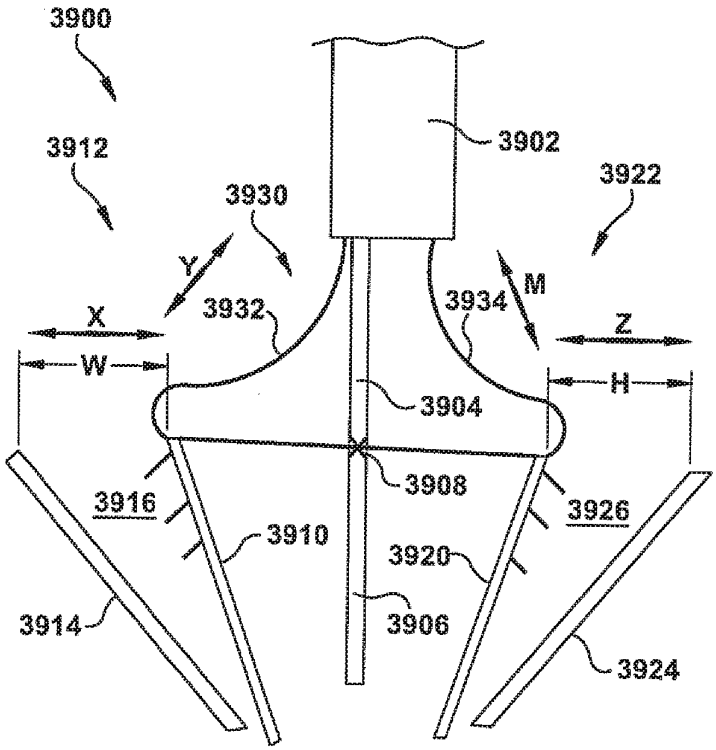
3900
3912
3930
3902
3922
Y
X
3932
3934
M
Z
W
H
3904
3908
3916
3910
3926
3920
3914
3906
3924

Fig. 190

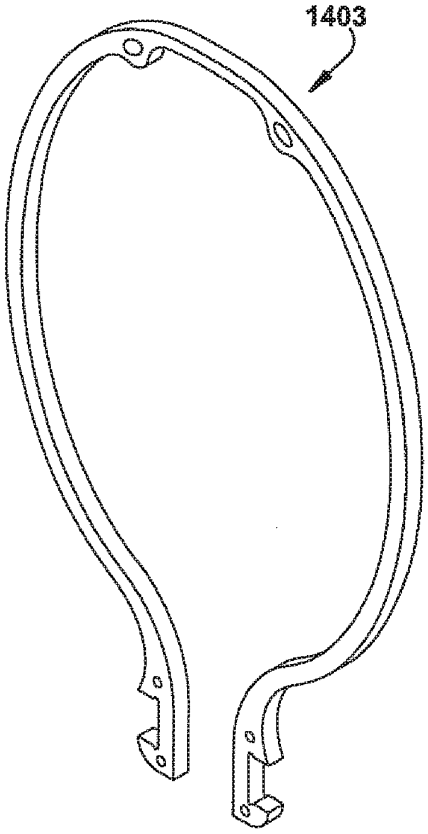

Fig. 191

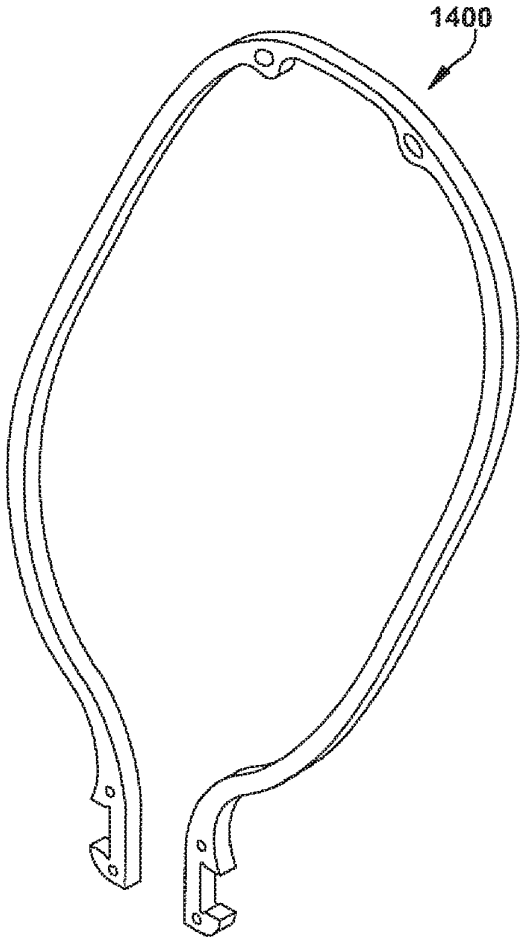

Fig. 192

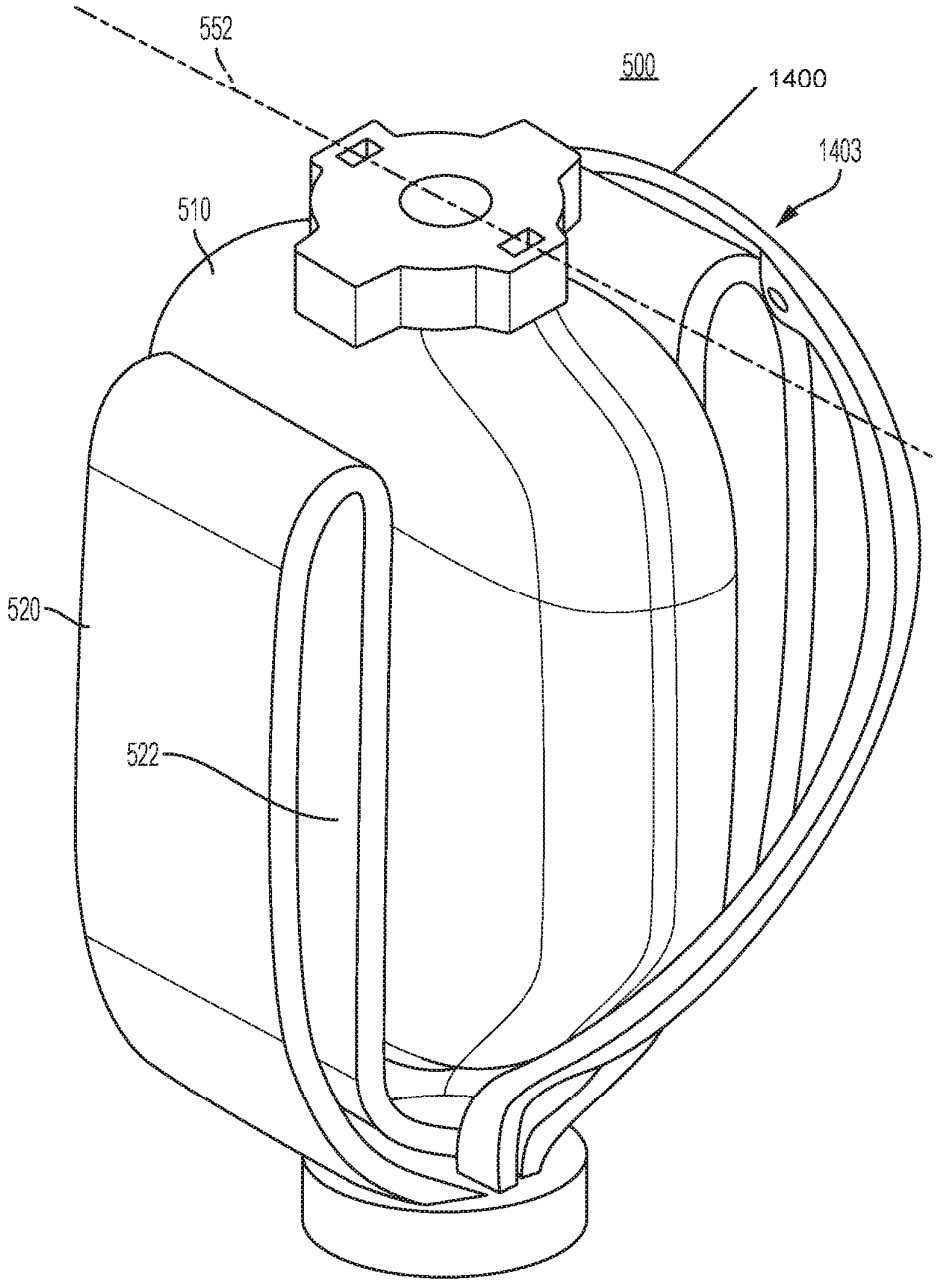

Fig. 193

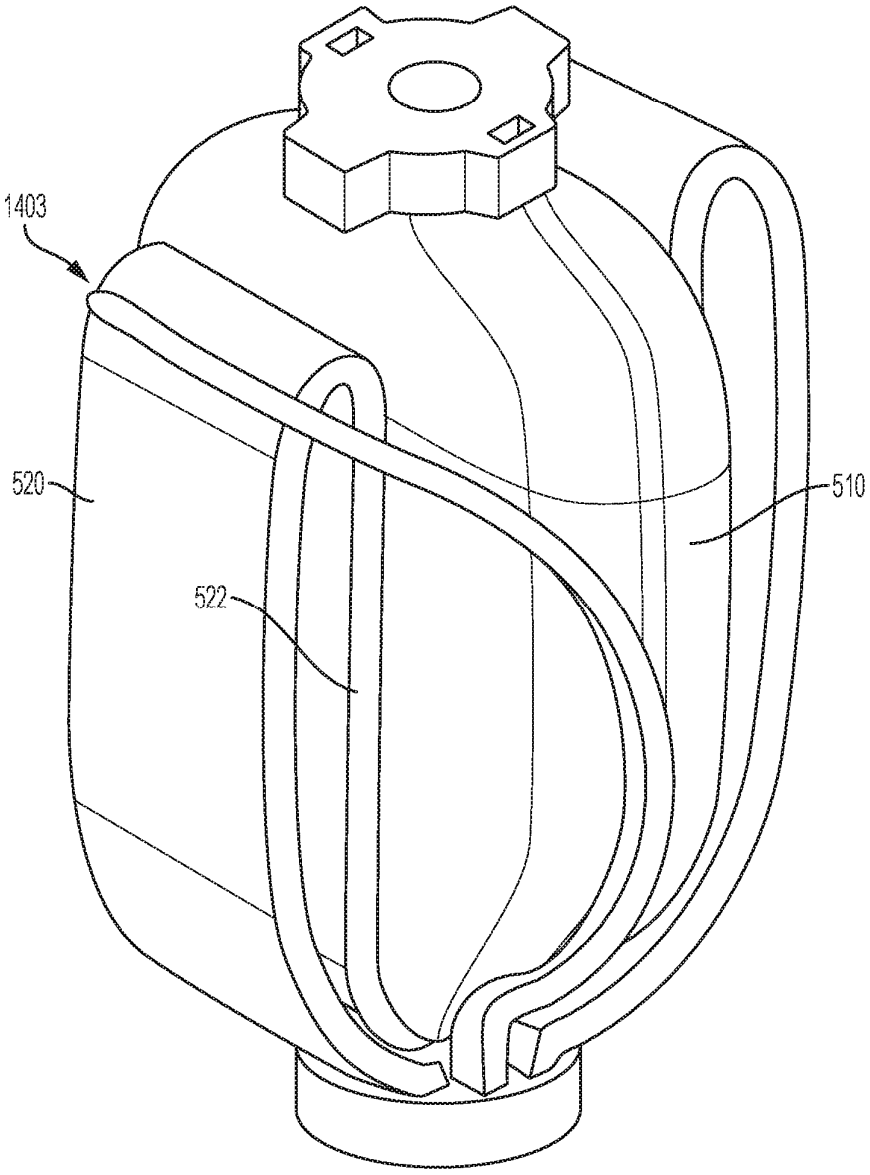

Fig. 194

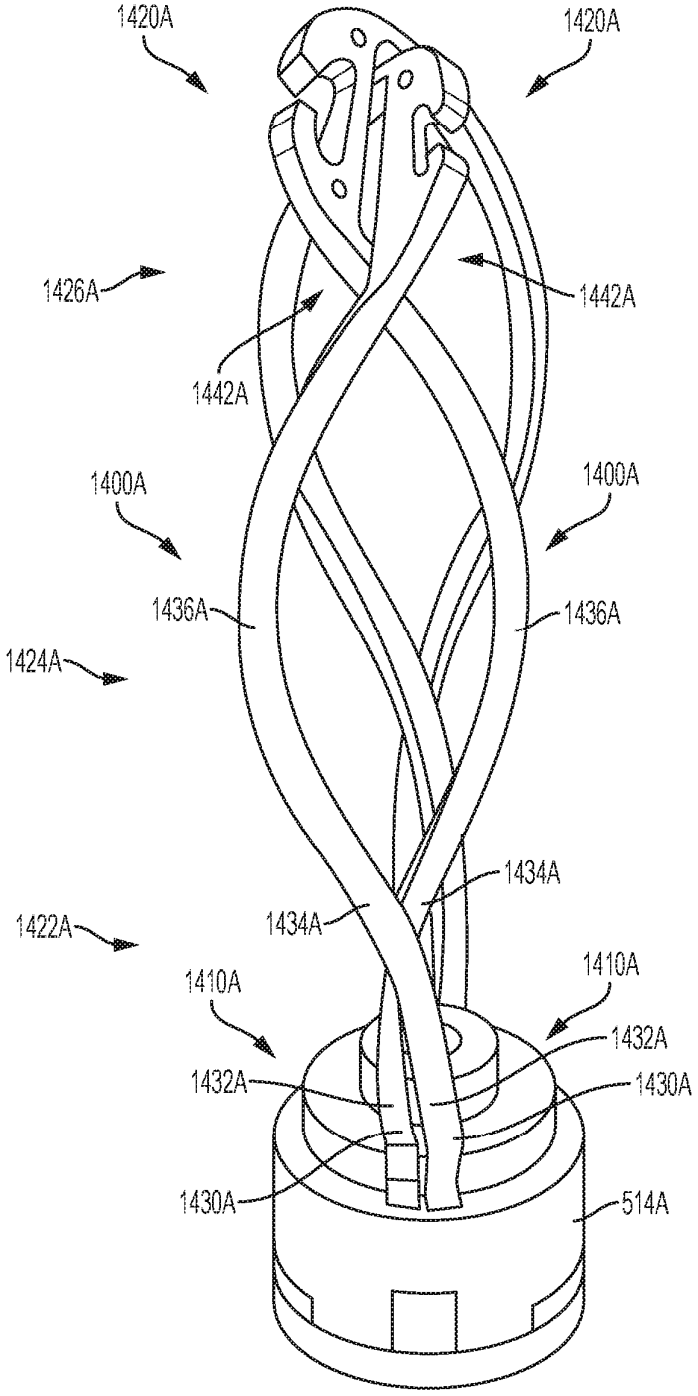
1420A
1420A
1426A
1442A
1442A
1400A
1400A
1436A
1436A
1424A
1434A
1422A
1434A
1410A
1410A
1432A
1432A
1430A
1430A
514A

Fig. 195

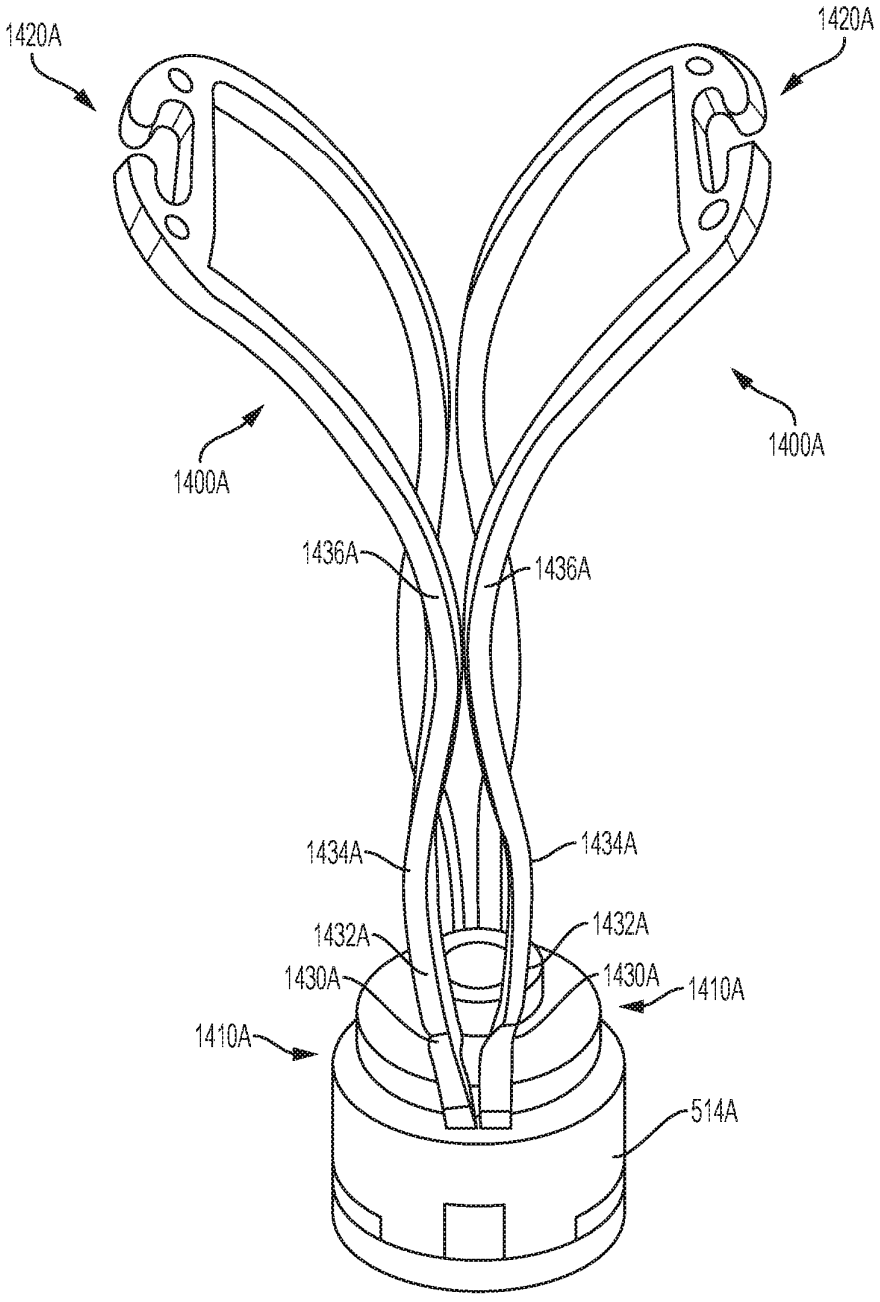
1420A
1420A
1400A
1400A
1436A
1436A
1434A
1434A
1432A
1432A
1430A
1430A
1410A
1410A
514A

Fig. 196

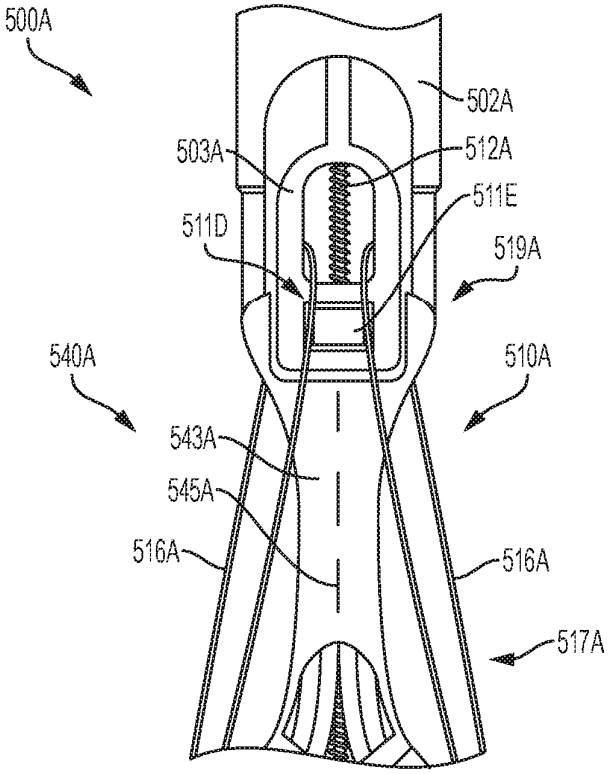
500A
502A
503A
512A
511E
511D
519A
540A
510A
543A
545A
516A
516A
517A

Fig. 197

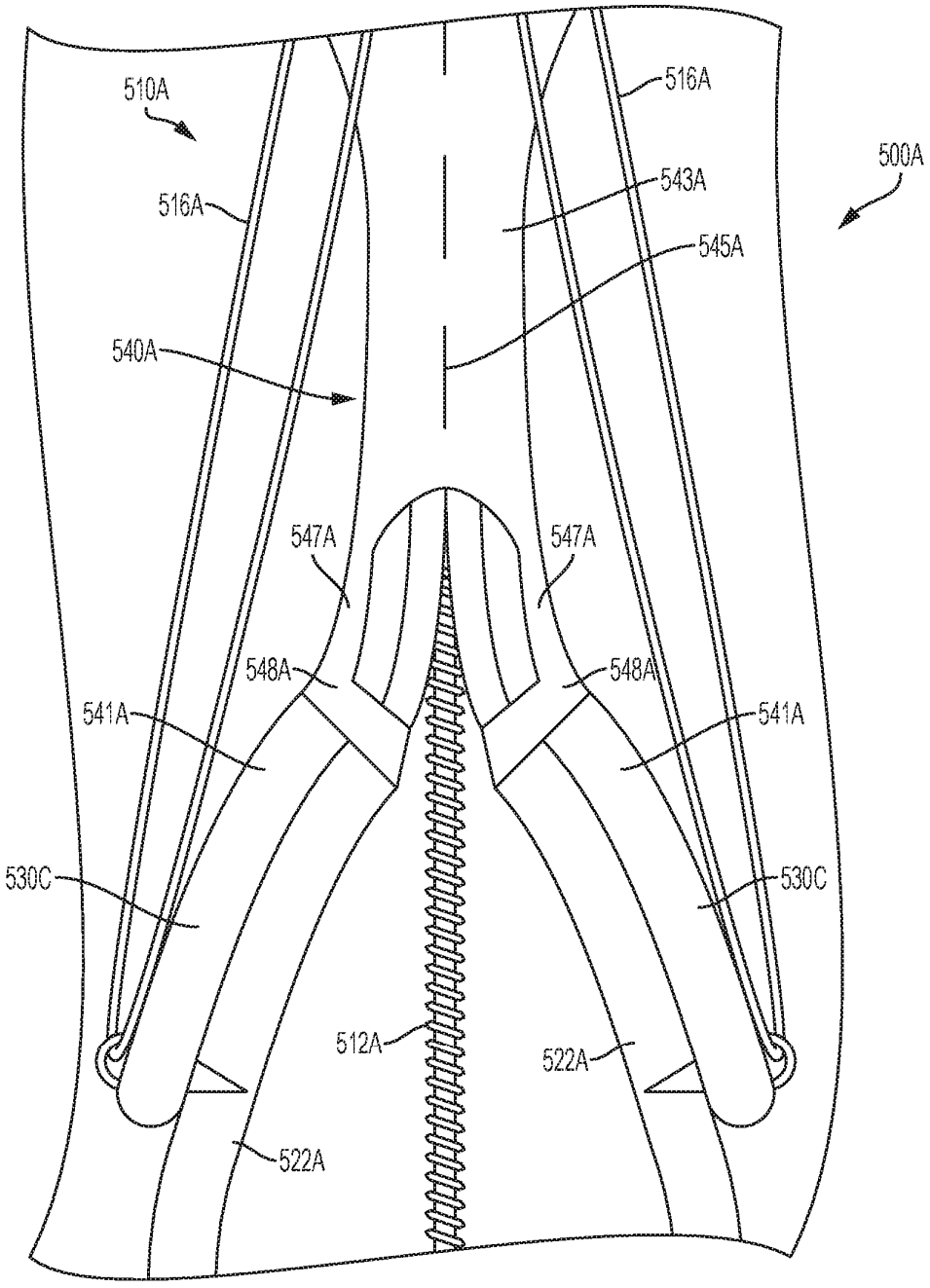
510A
516A
500A
516A
543A
545A
540A
547A
547A
548A
548A
541A
541A
530C
530C
512A
522A
522A

Fig. 198

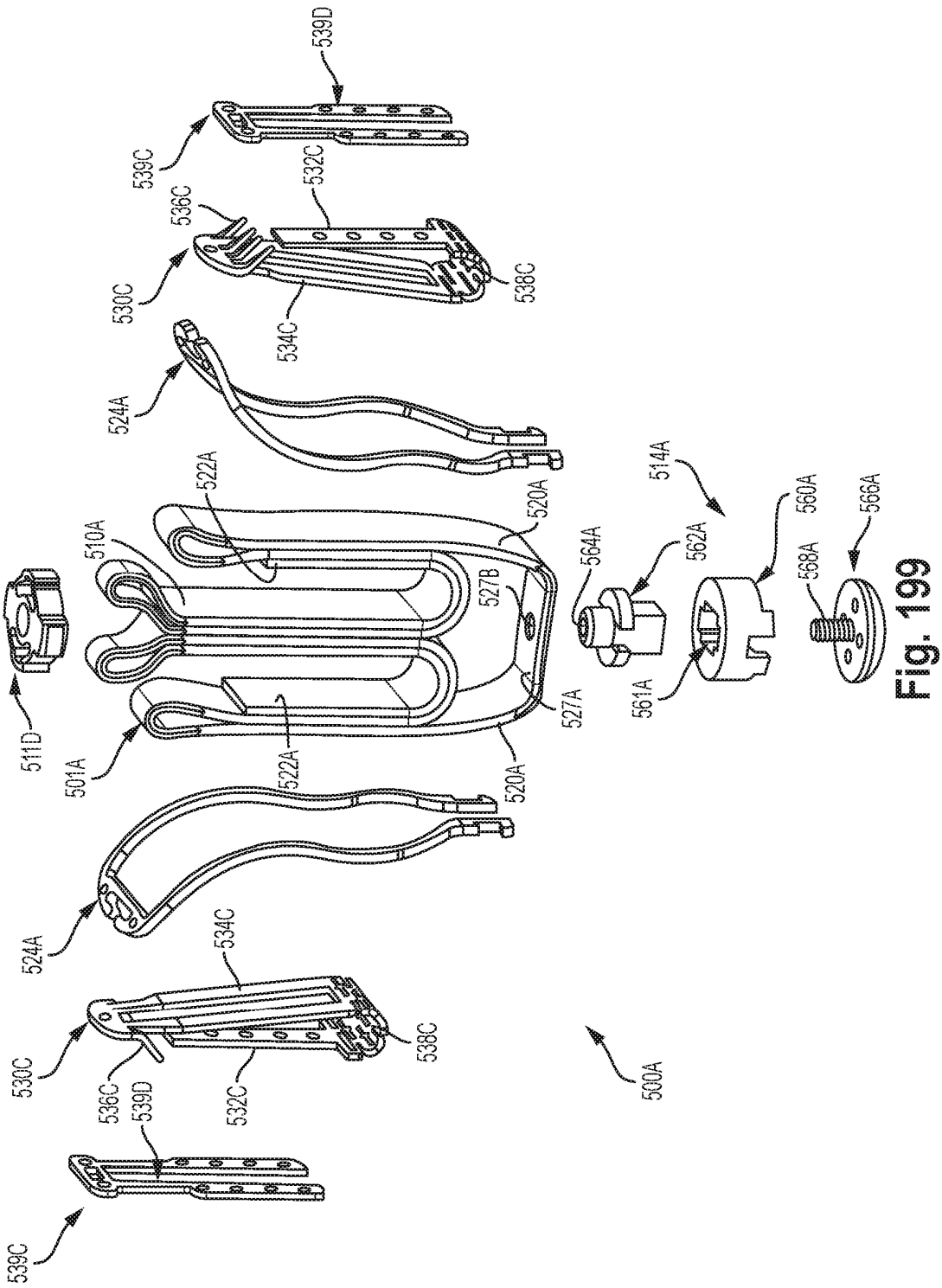
539D
539C
532C
536C
530C
538C
534C
524A
522A
510A
520A
564A
514A
562A
560A
566A
568A
527B
527A
561A
511D
501A
522A
520A
524A
534C
530C
536C
539D
532C
538C
539C
500A

Fig. 199

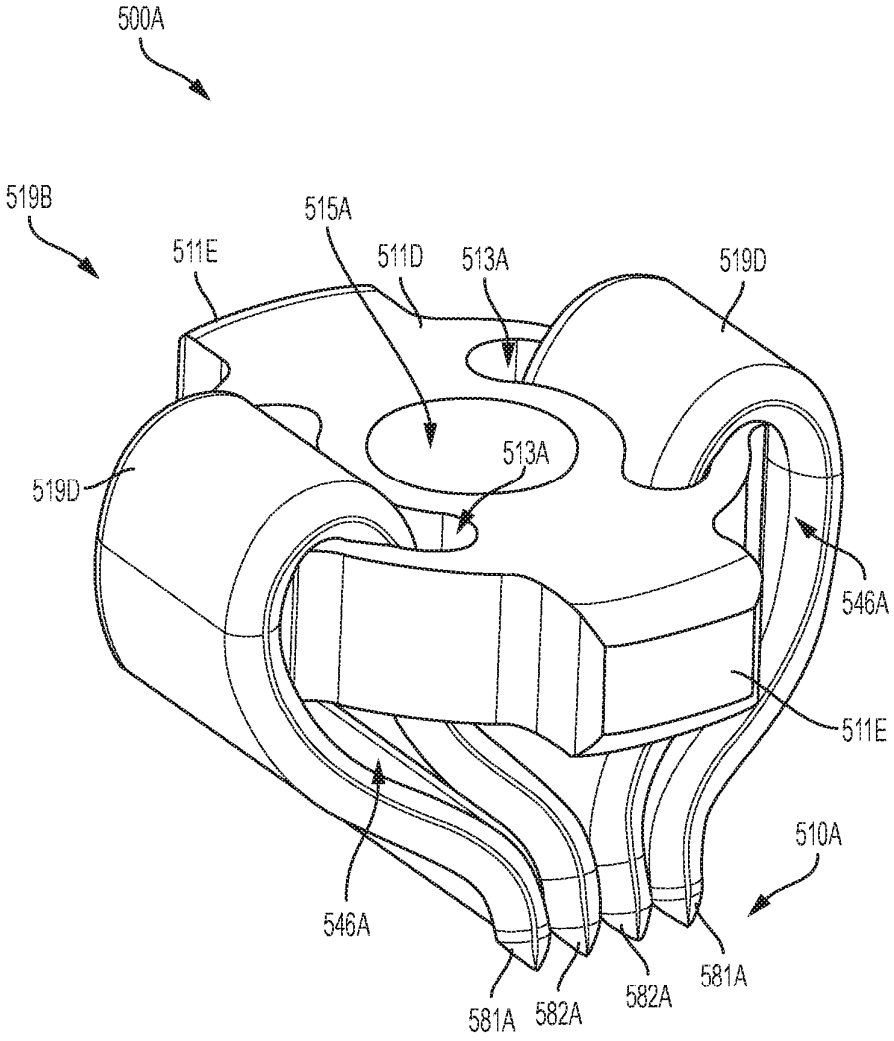
500A
519B
511E
515A
511D
513A
519D
519D
513A
546A
511E
510A
546A
581A
582A
582A
581A

Fig. 200

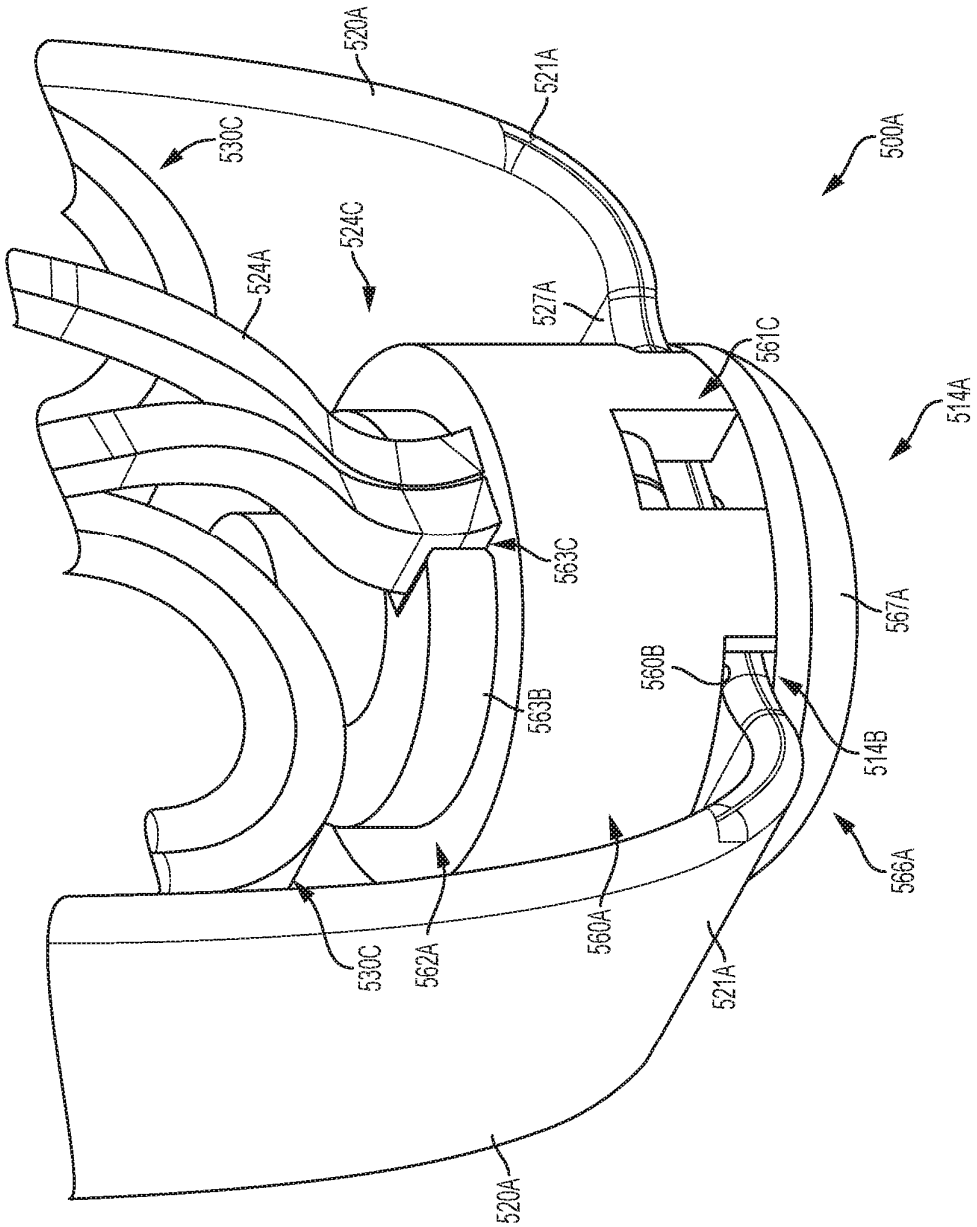
520A
521A
530C
500A
524C
524A
527A
561C
514A
563C
567A
560B
563B
514B
566A
530C
562A
560A
521A
520A

Fig. 201

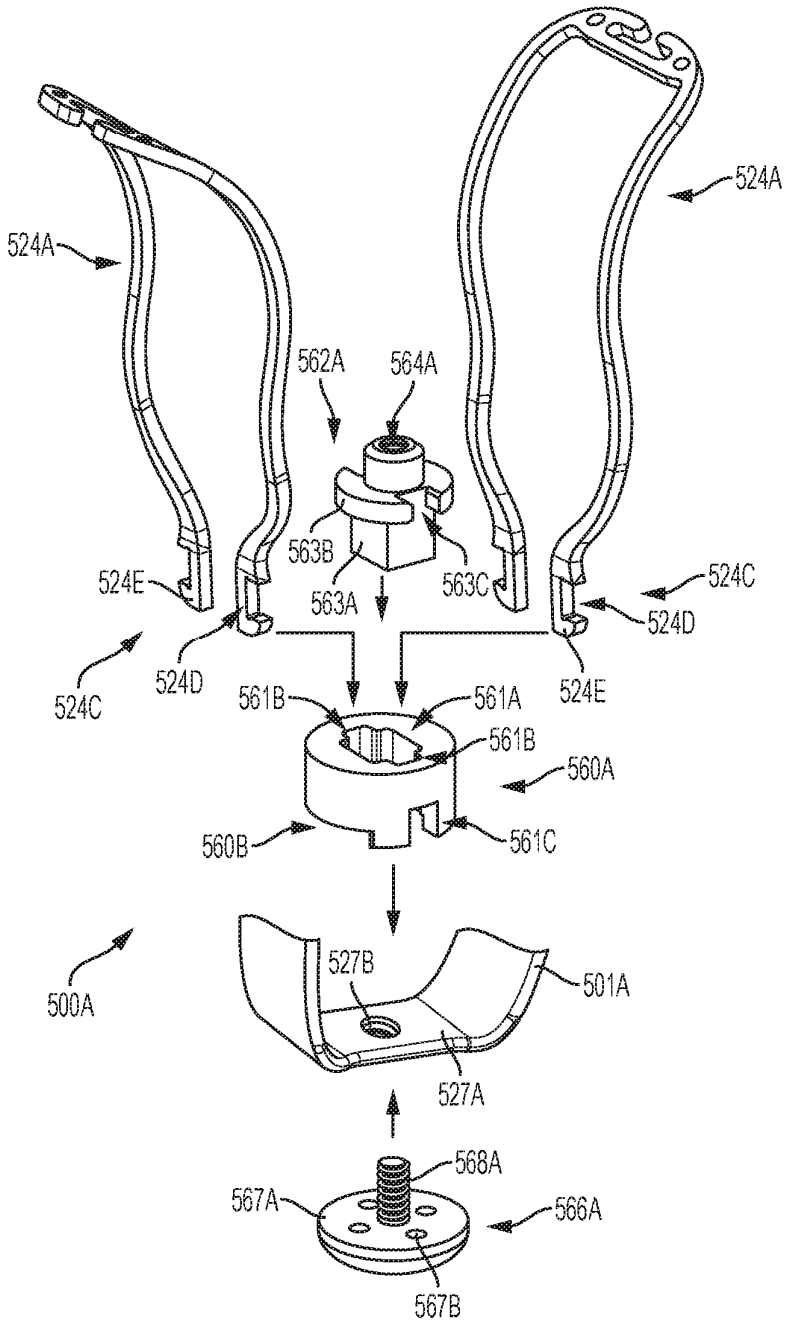
524A
524A
562A
564A
563B
563C
563A
524E
524C
524D
524C
524D
524E
561B
561A
561B
560A
560B
561C
500A
527B
501A
527A
568A
567A
566A
567B

Fig. 202

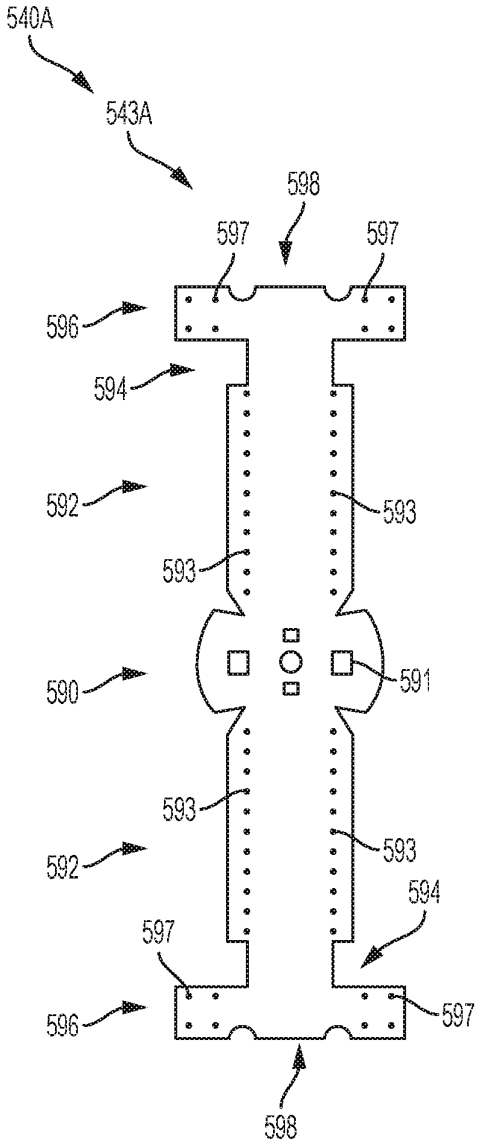

Fig. 203

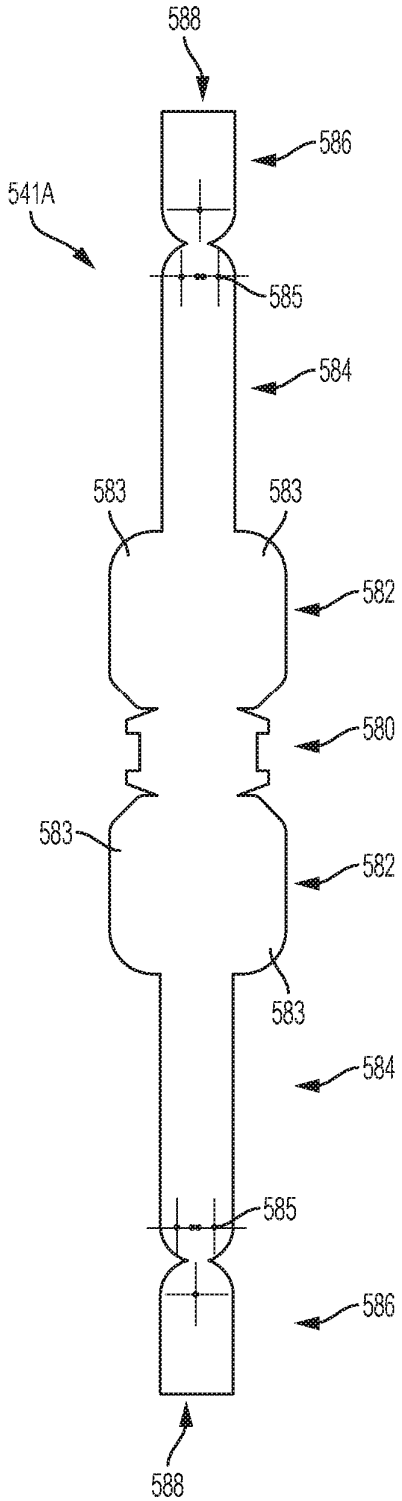

Fig. 204

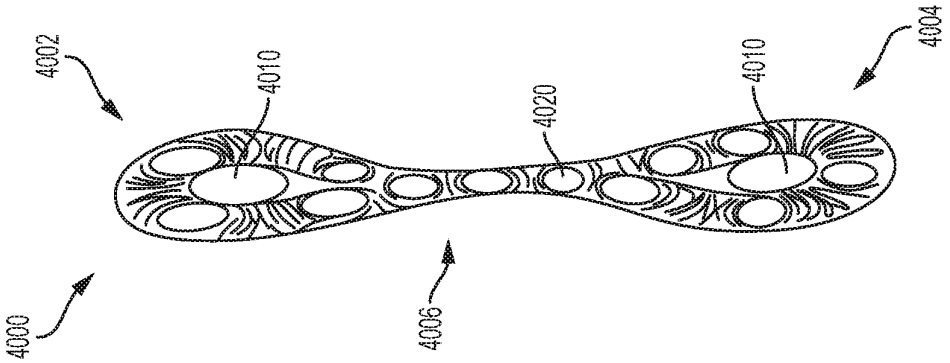

Fig. 206

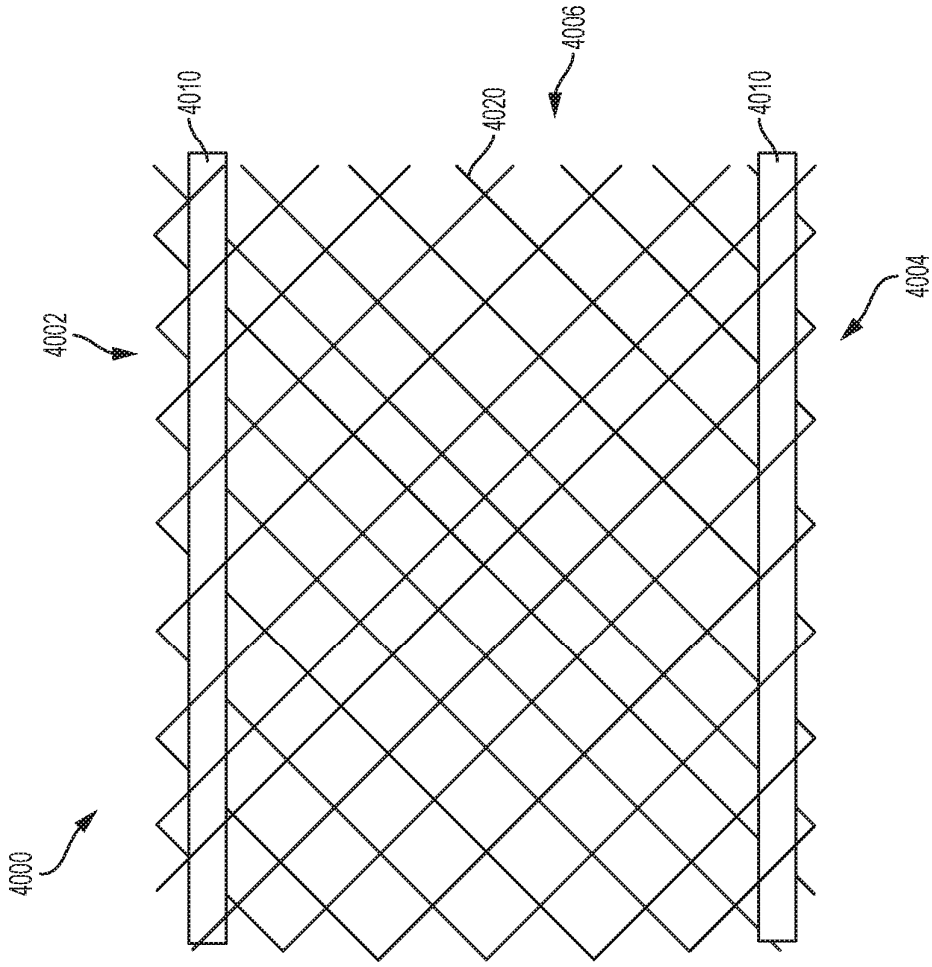

Fig. 205

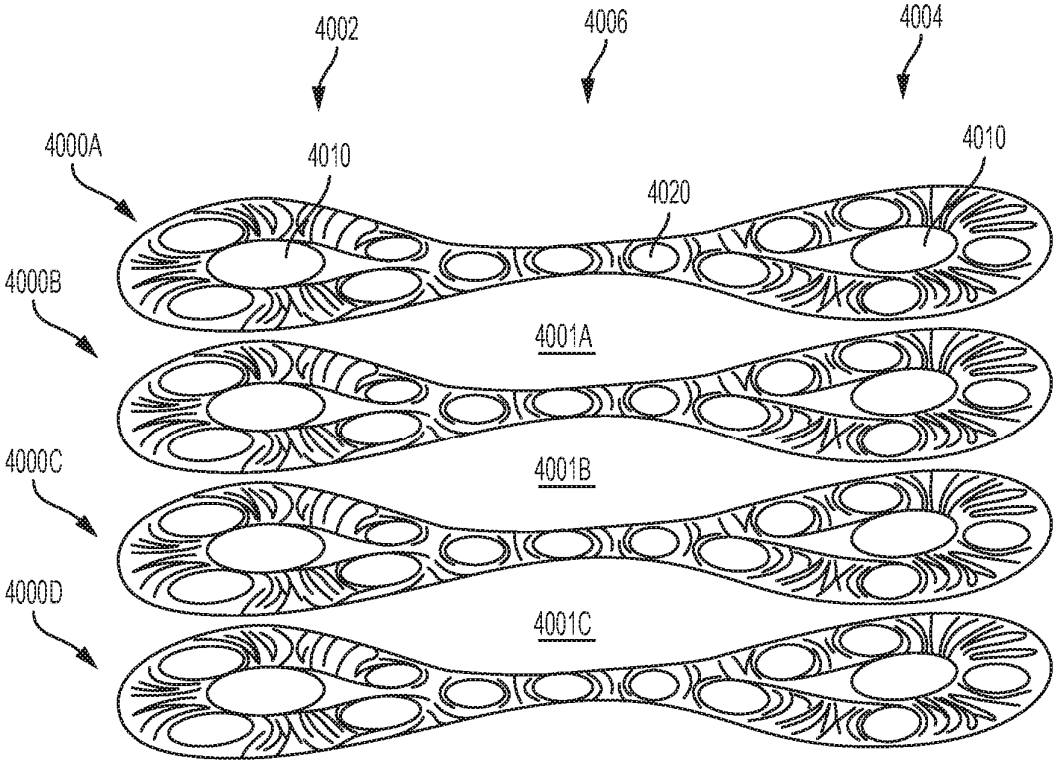
4002
4006
4004
4000A
4010
4020
4010
4000B
4001A
4000C
4001B
4000D
4001C

Fig. 207

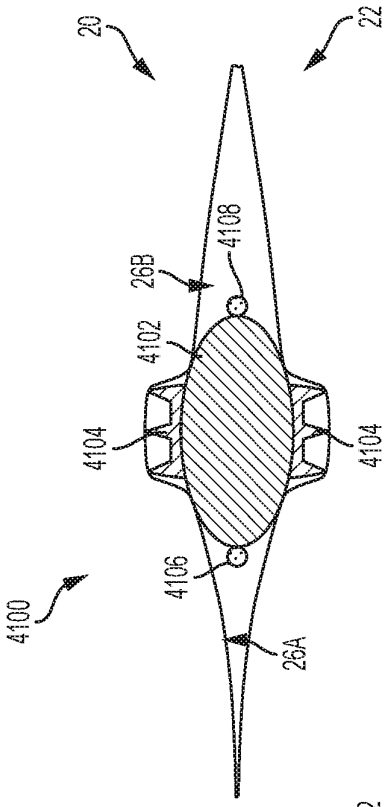

Fig. 208B

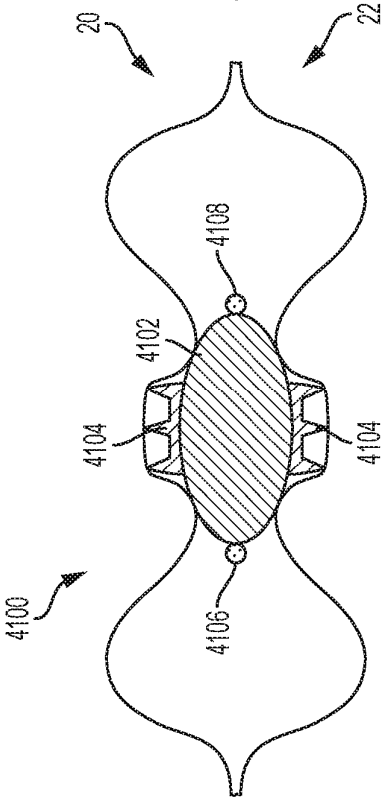

Fig. 208A

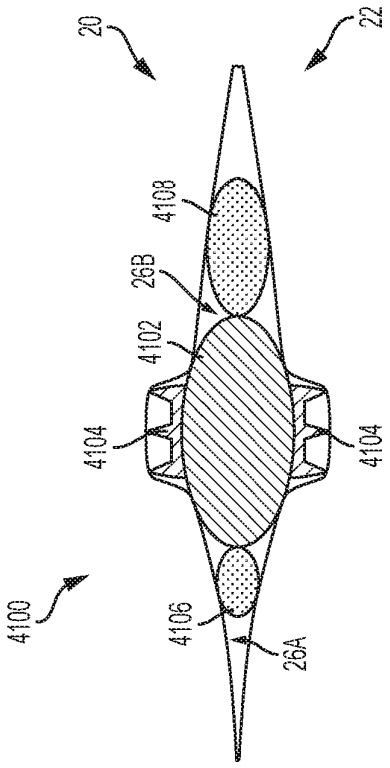

Fig. 209B

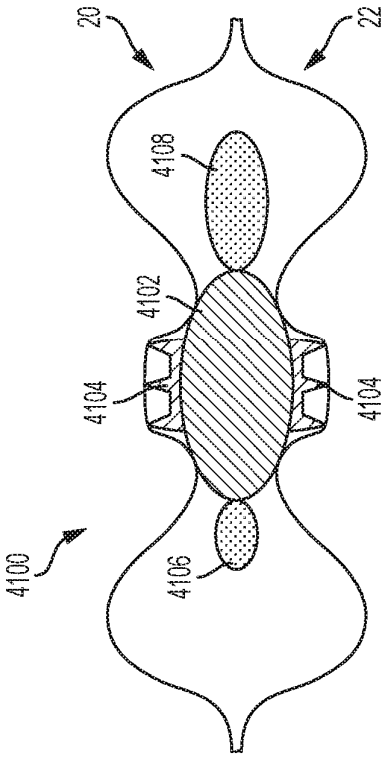

Fig. 209A

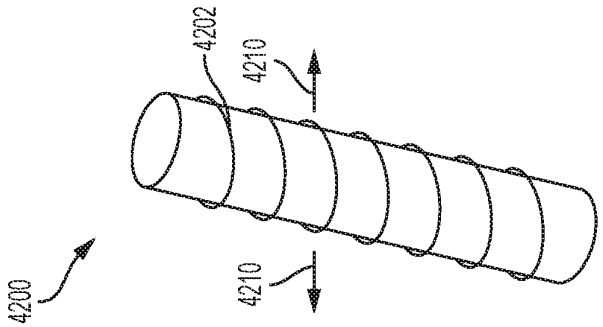

Fig. 210B

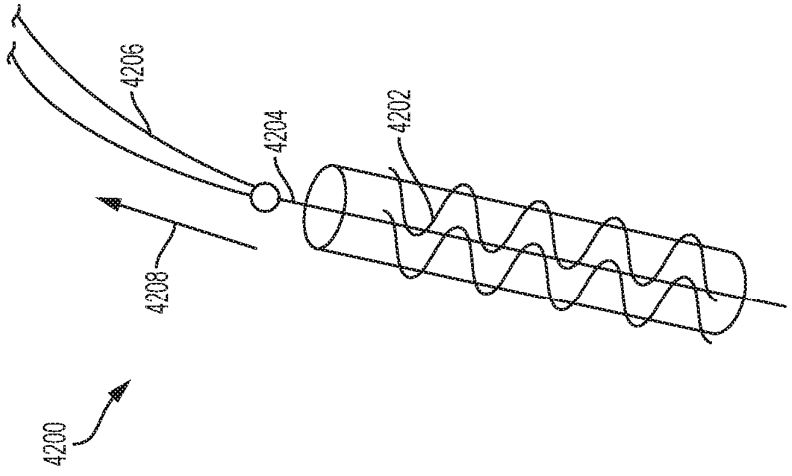

Fig. 210A

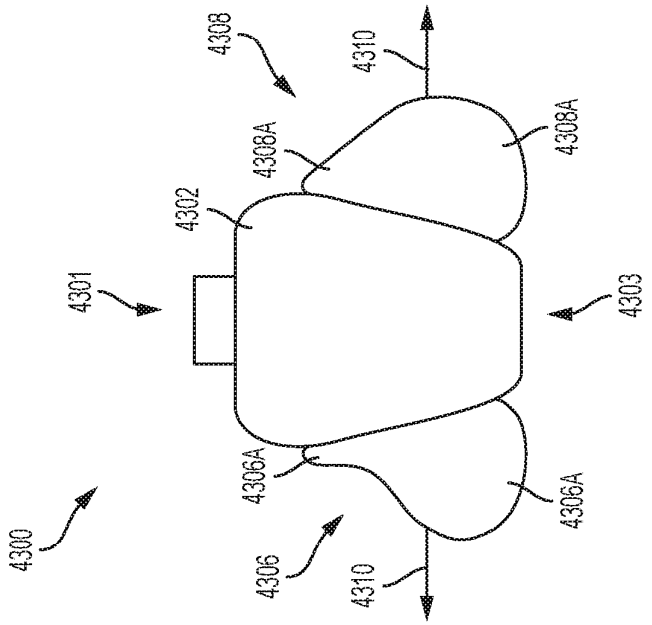

Fig. 211B

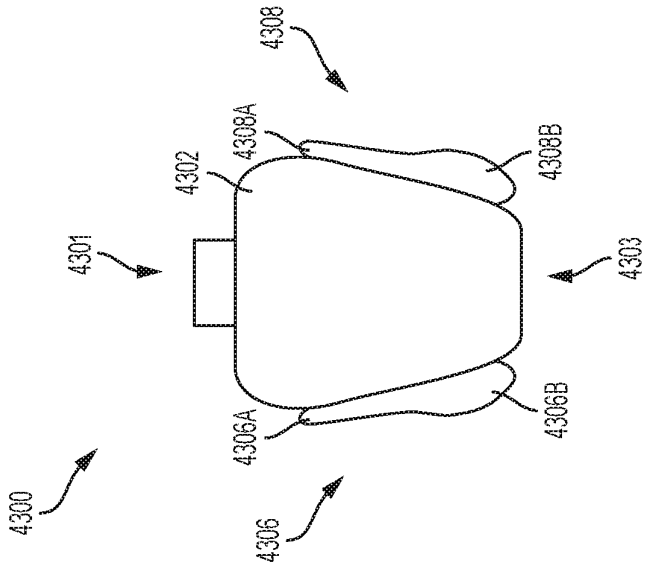

Fig. 211A

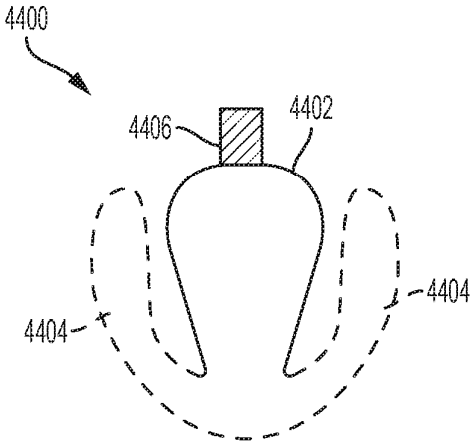

Fig. 212A

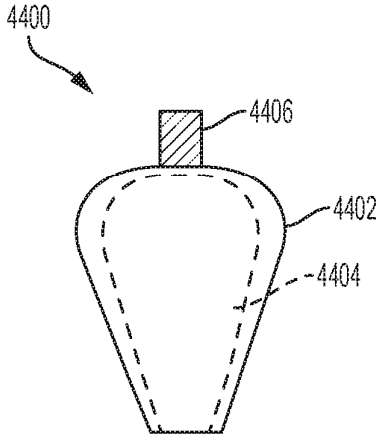

Fig. 212B

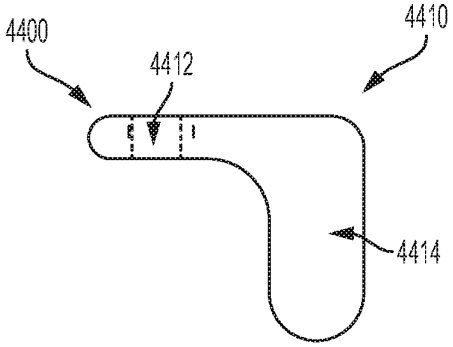

Fig. 213A

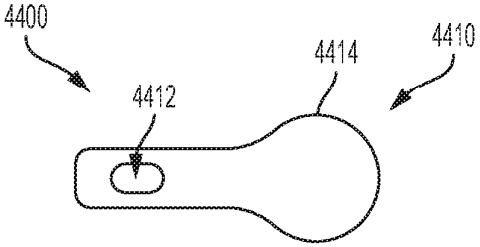

Fig. 213B

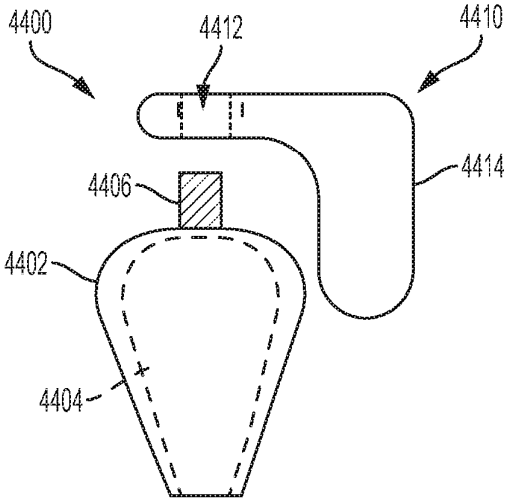

Fig. 214

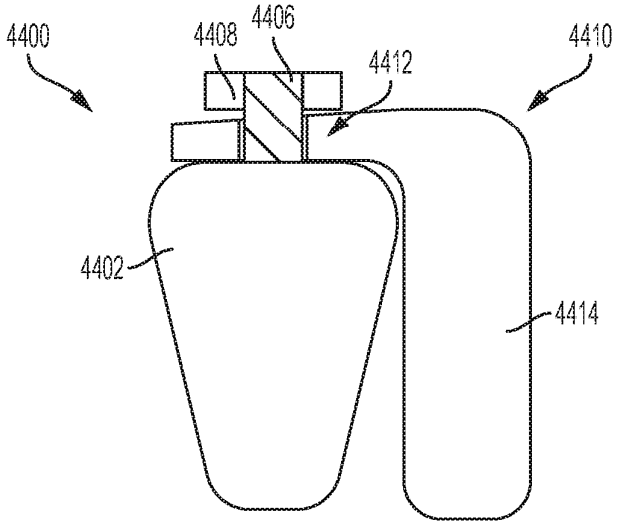

Fig. 215A

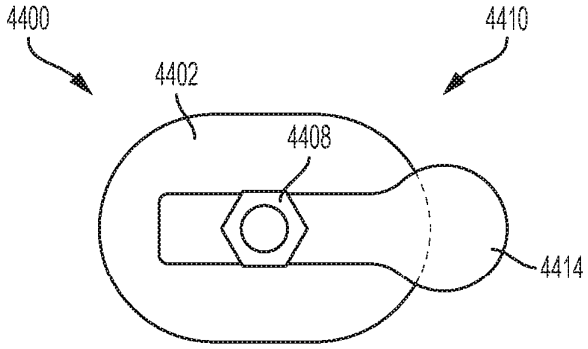

Fig. 215B

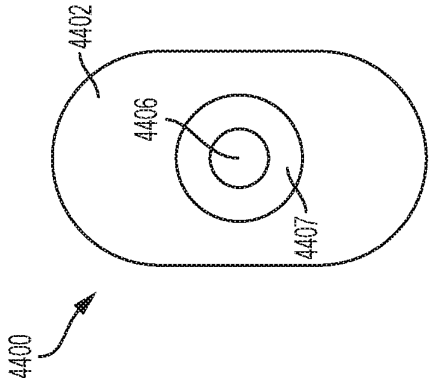

Fig. 216B

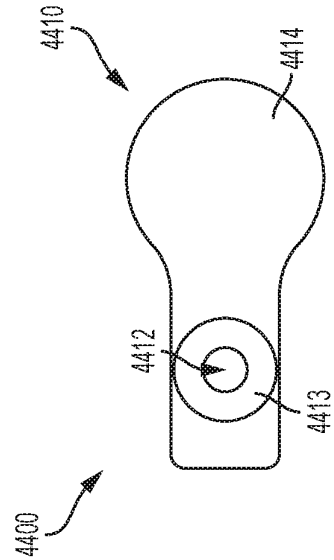

Fig. 217B

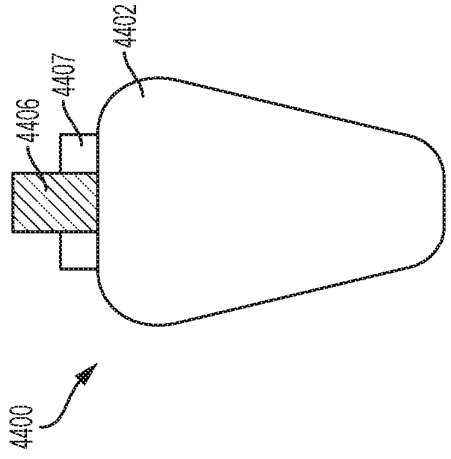

Fig. 216A

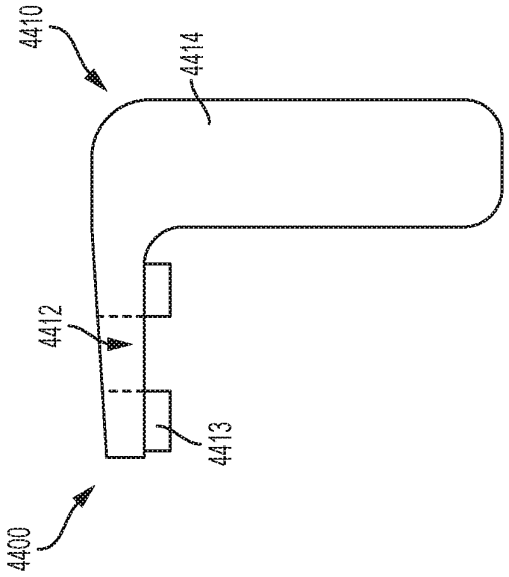

Fig. 217A

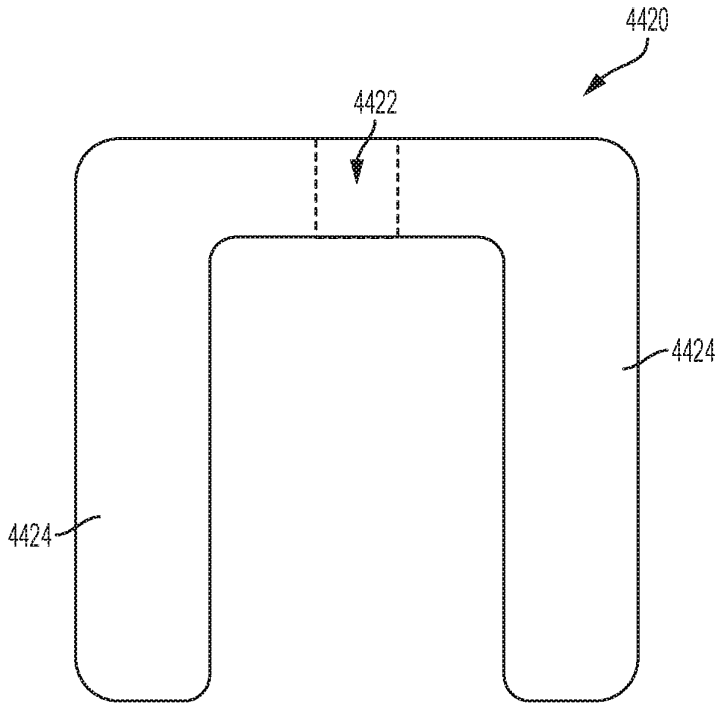

Fig. 218

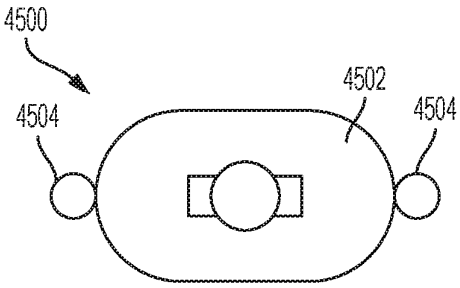

Fig. 219A

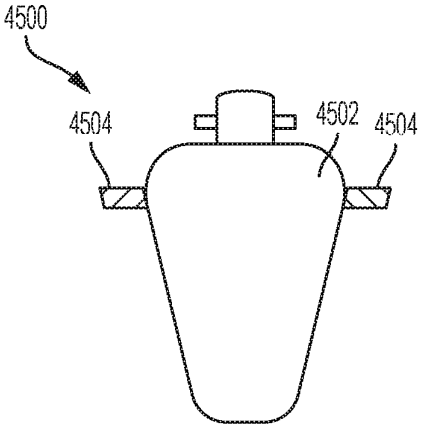

Fig. 219B

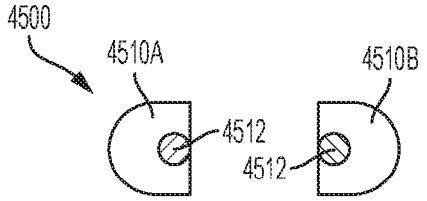

Fig. 220A

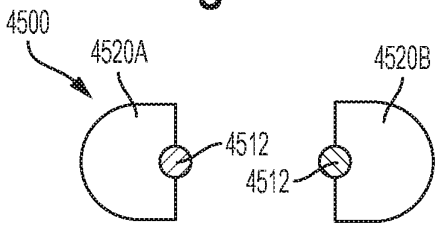

Fig. 220B

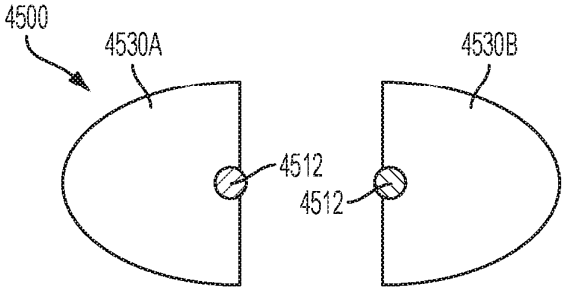

Fig. 220C

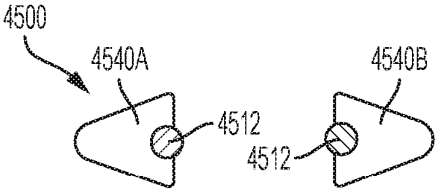

Fig. 220D

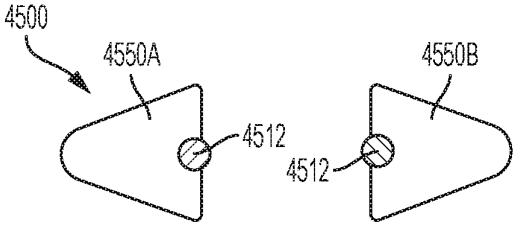

Fig. 220E

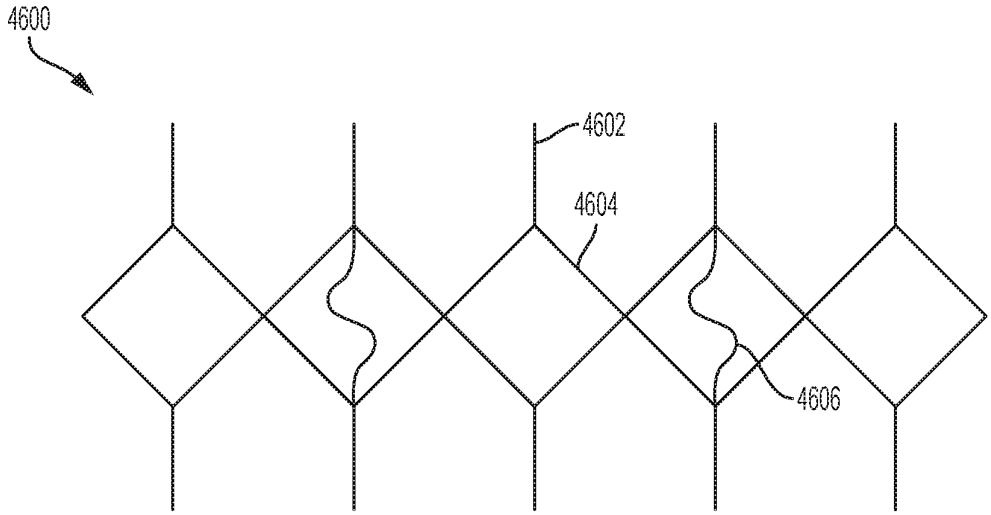

Fig. 221

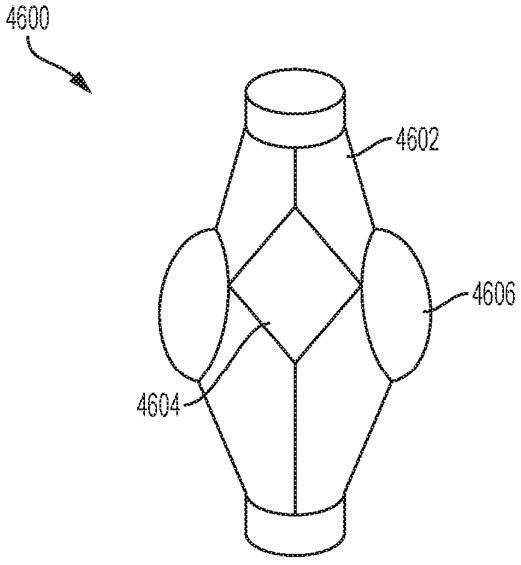

Fig. 222

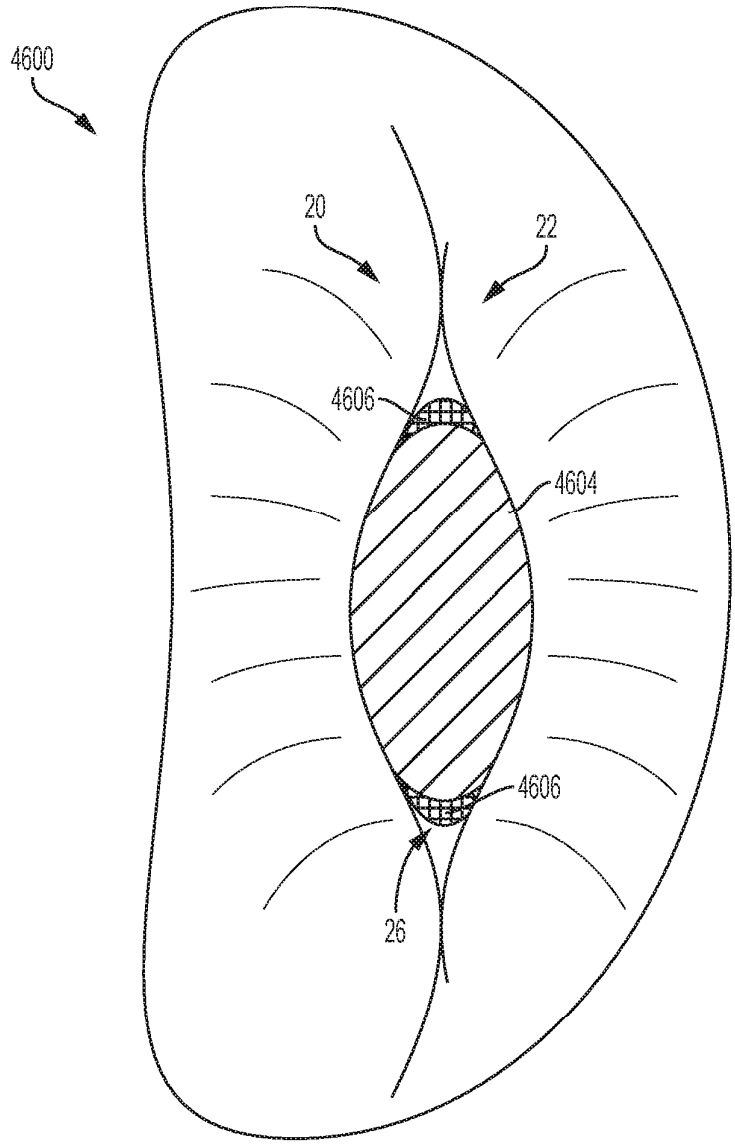

Fig. 223

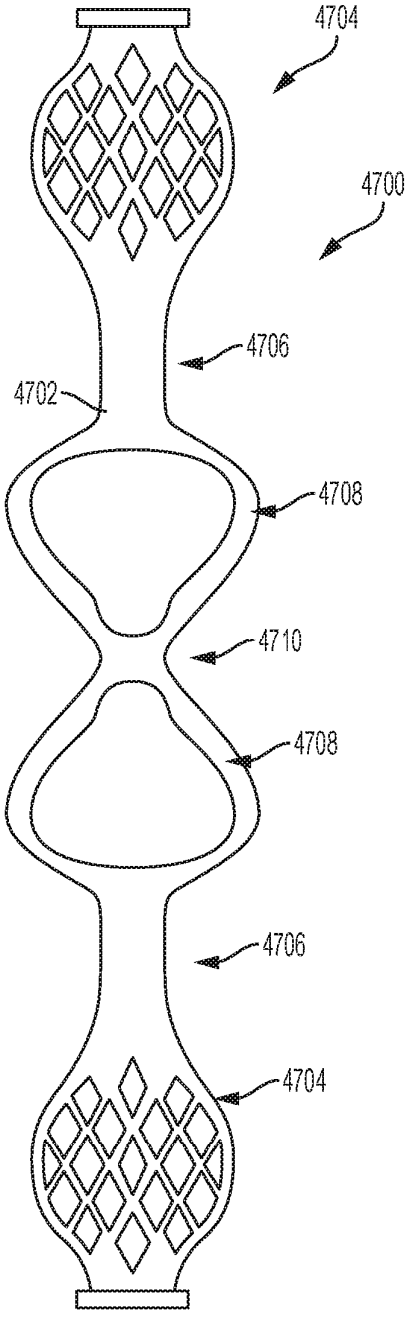

Fig. 224

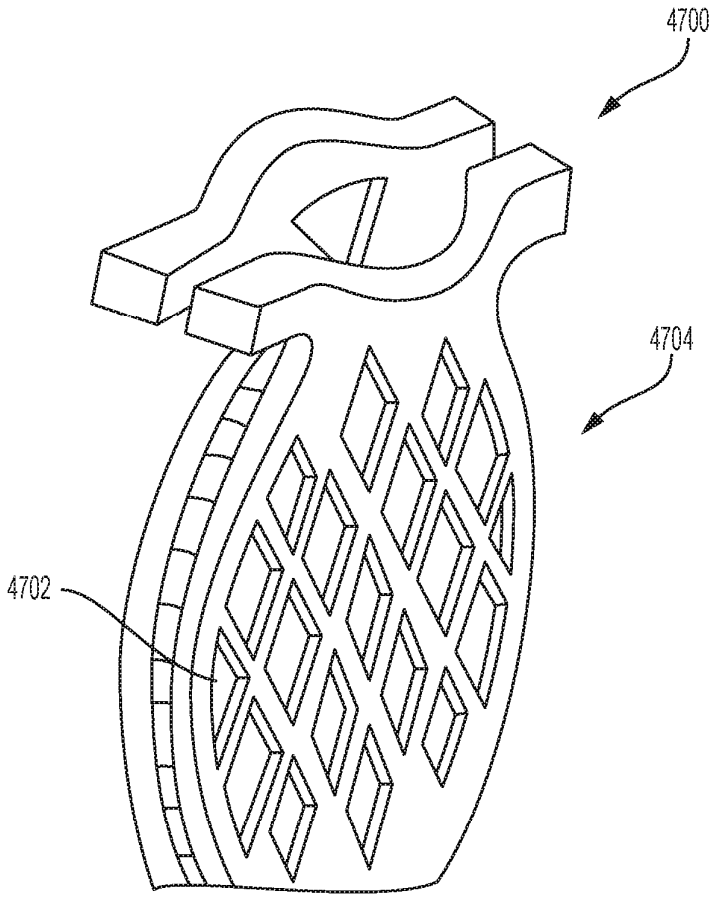

Fig. 225

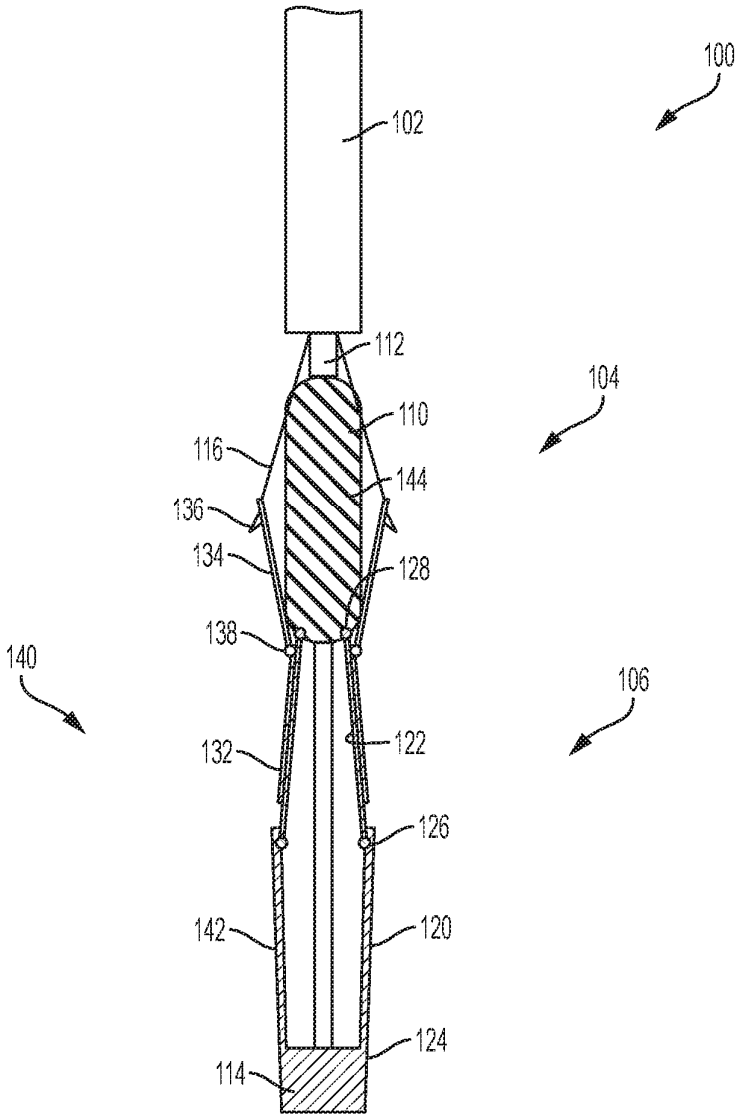
100
102
112
104
110
116
144
136
134
128
138
140
106
122
132
126
142
120
124
114

FIG. 226

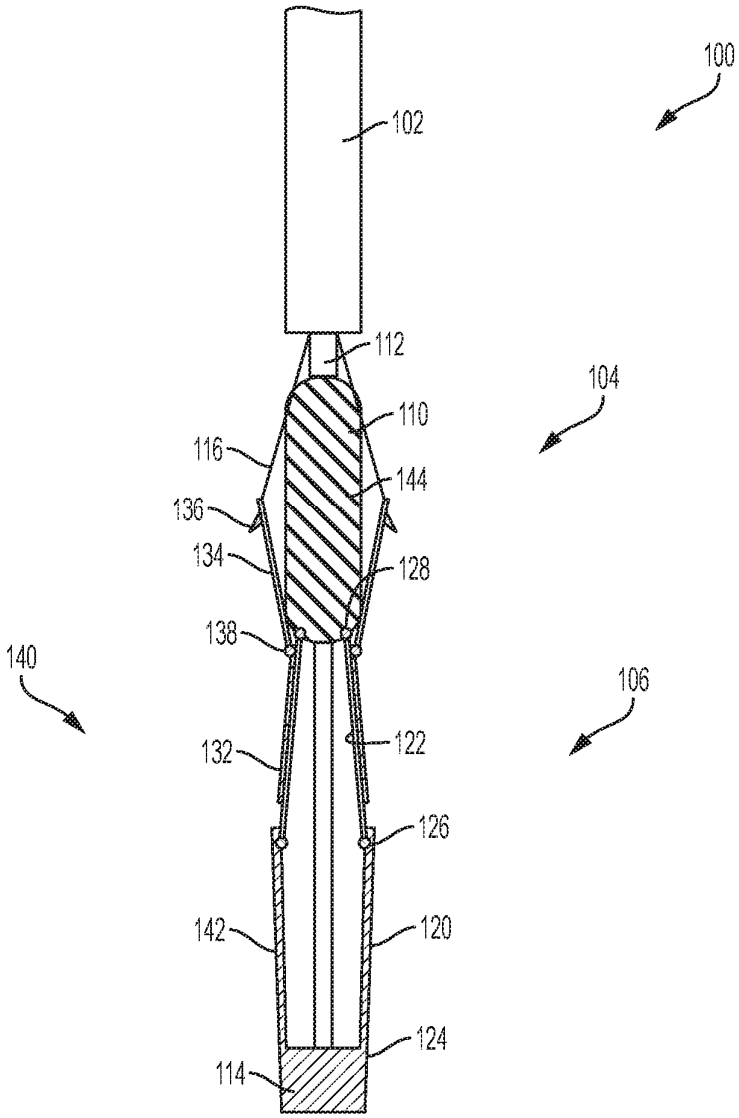
100
102
112
104
110
116
144
136
134
128
138
140
106
122
132
126
142
120
124
114

FIG. 227

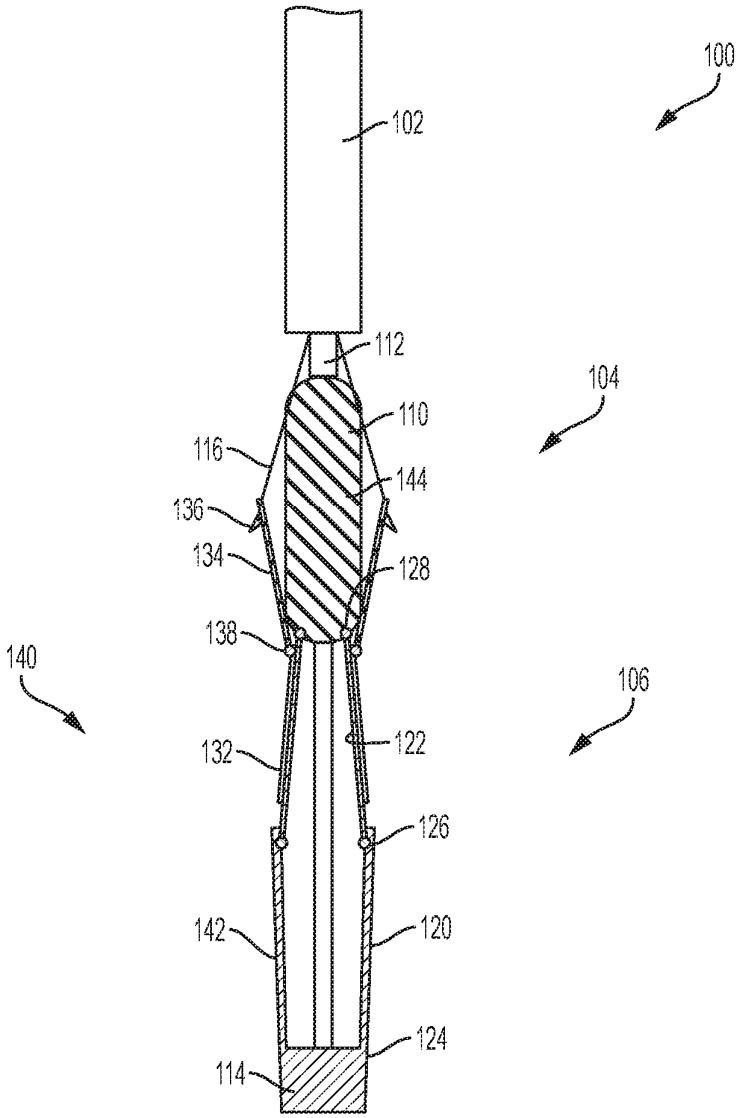
100
102
112
104
110
116
144
136
134
128
138
140
106
122
132
126
142
120
124
114

FIG. 228

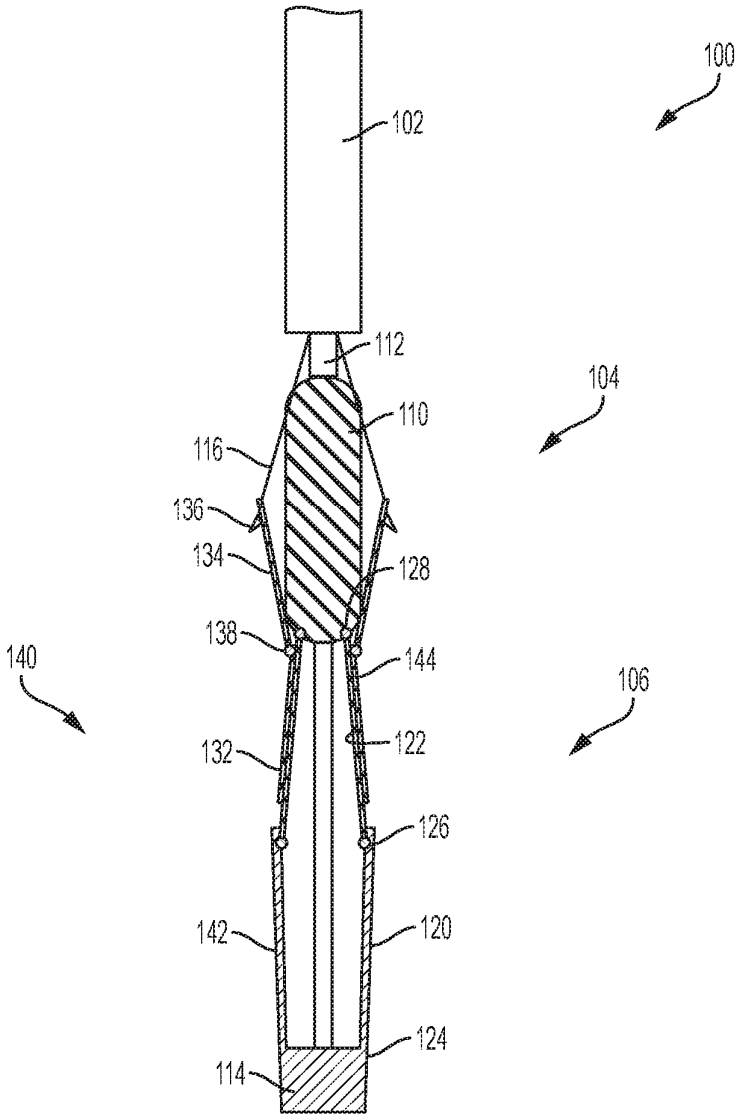
100
102
112
104
110
116
136
134
128
138
140
144
106
132
122
126
142
120
124
114

FIG. 229

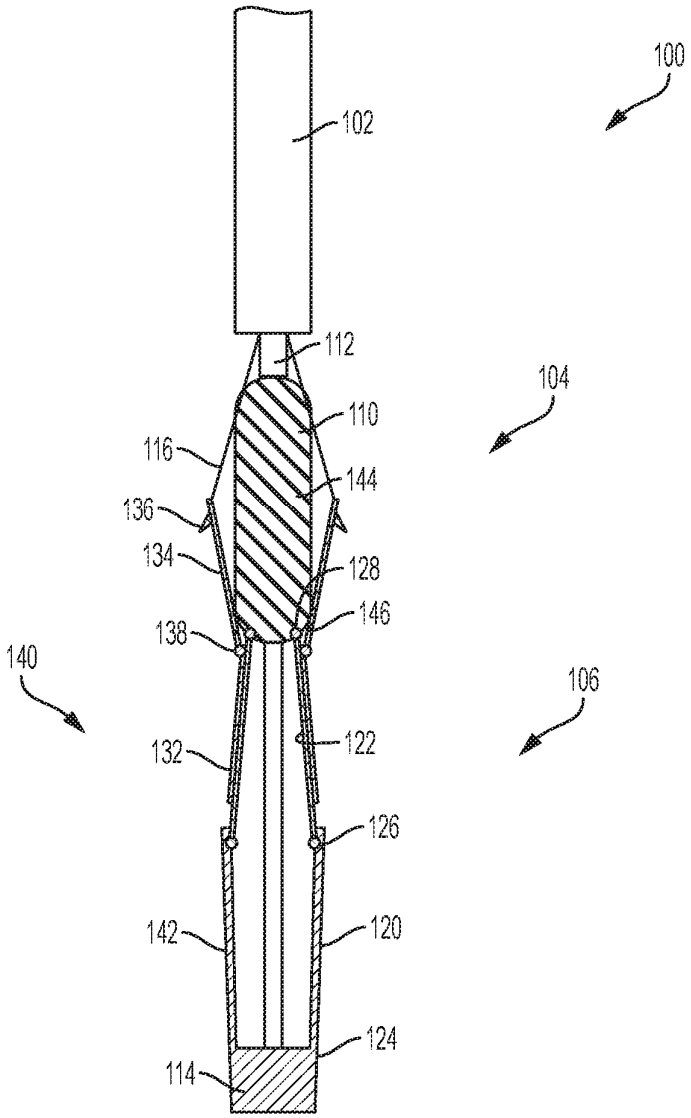
100
102
112
104
110
116
144
136
134
128
146
138
140
106
122
132
126
142
120
124
114

FIG. 230

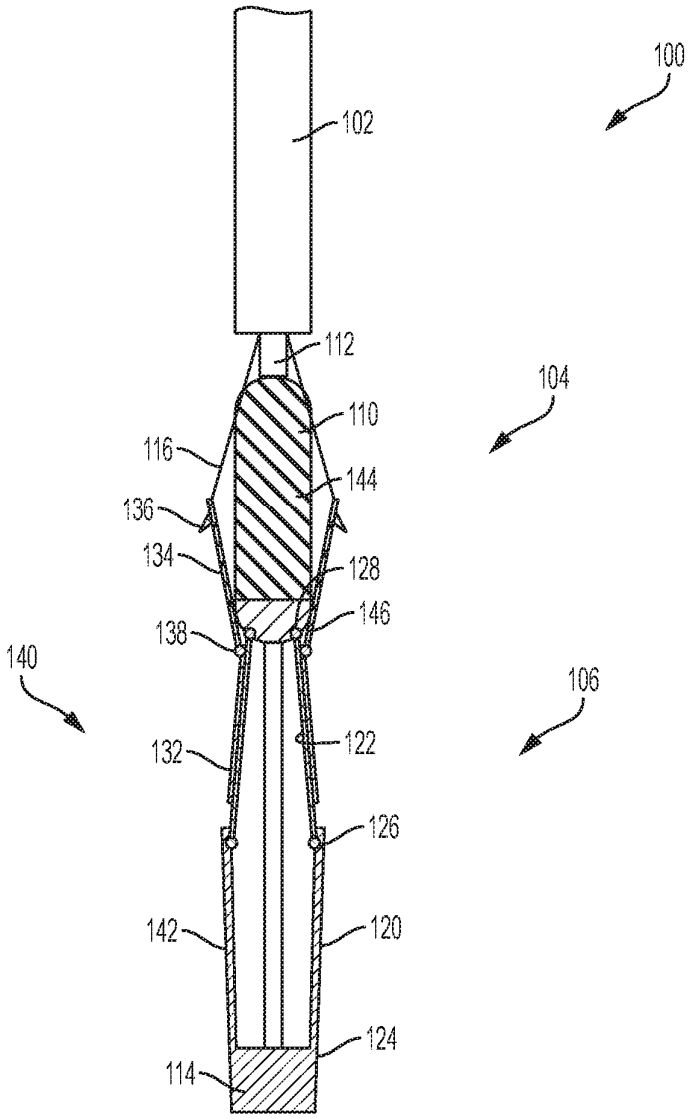
100
102
112
104
110
116
144
136
134
128
146
138
140
106
122
132
126
142
120
124
114

FIG. 231

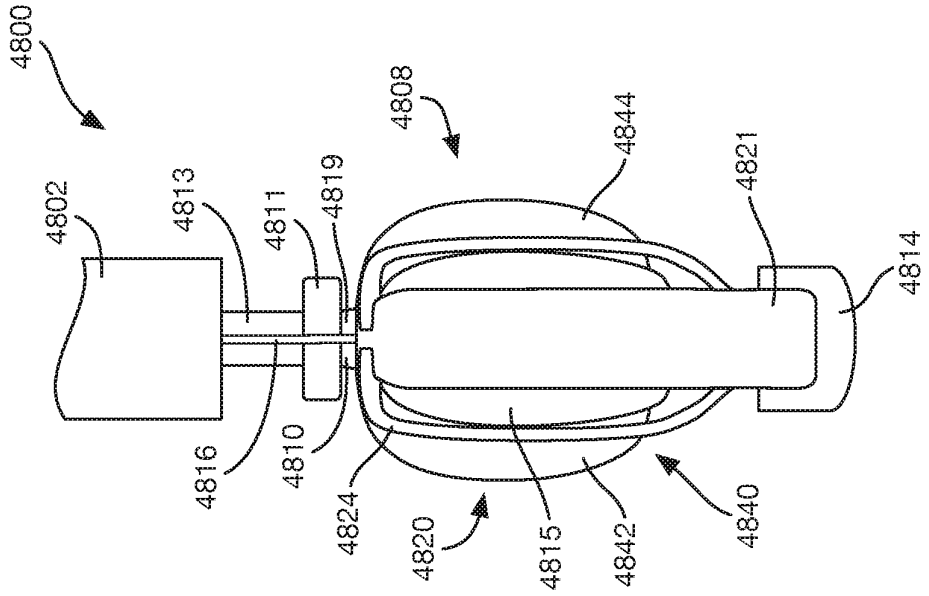

FIG. 233

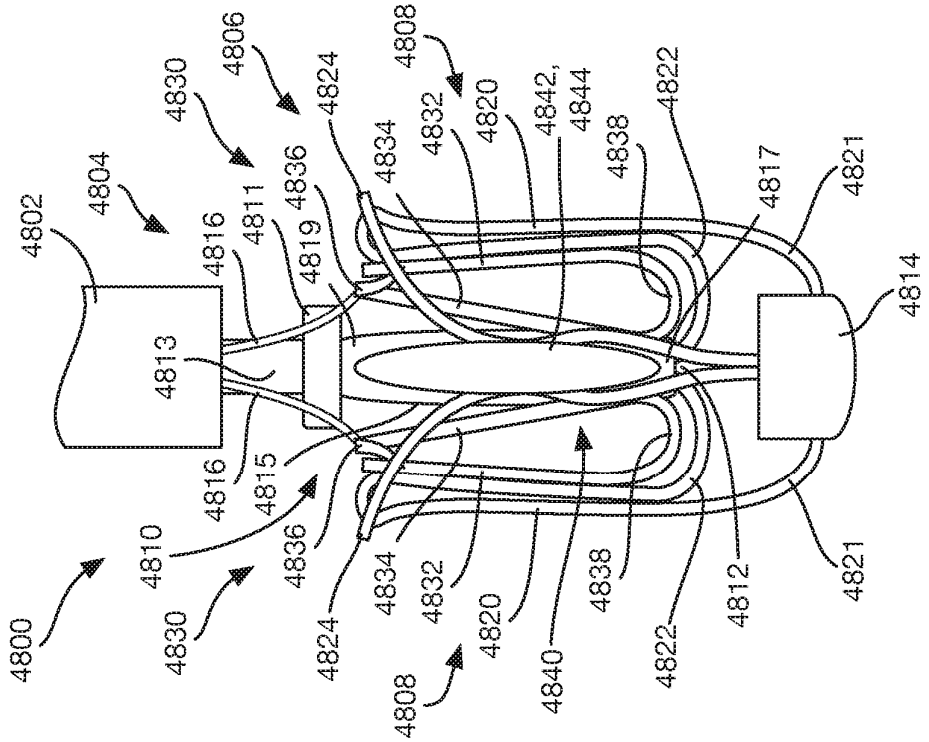

FIG. 232

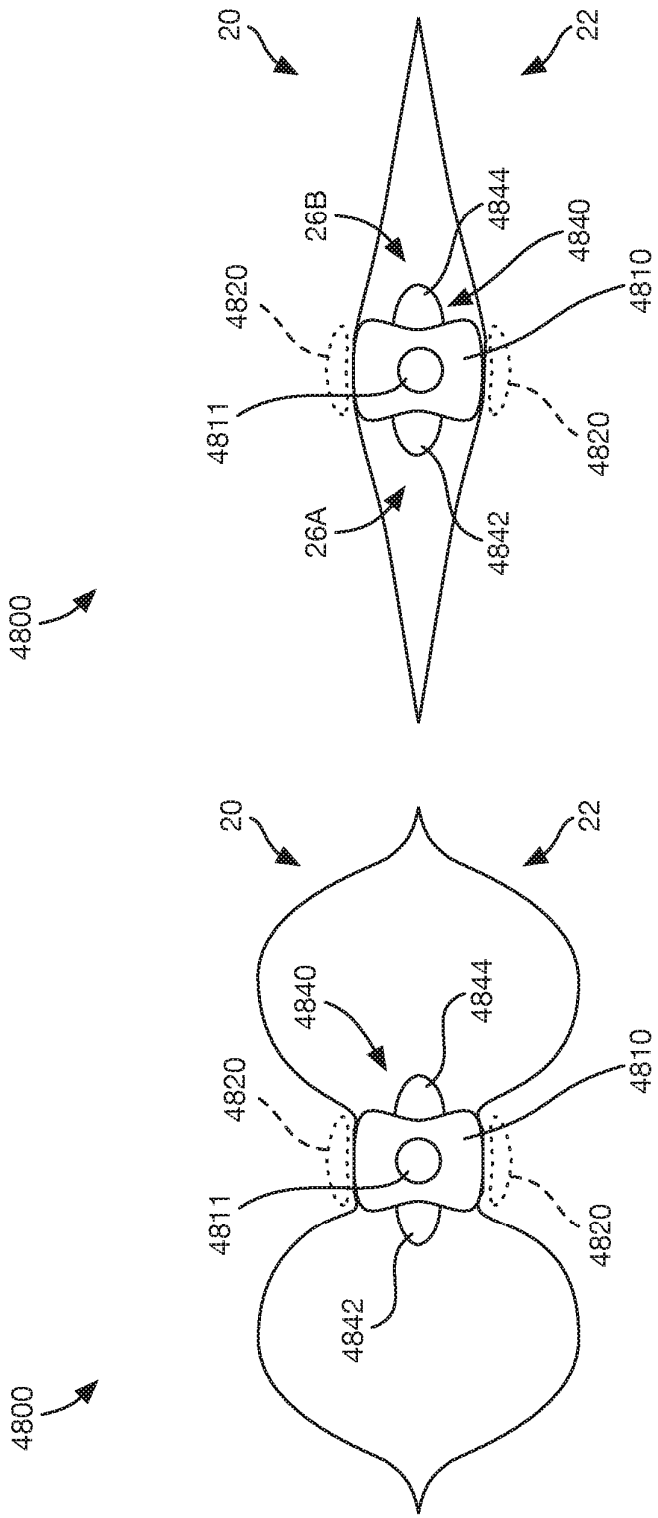

FIG. 234

FIG. 235

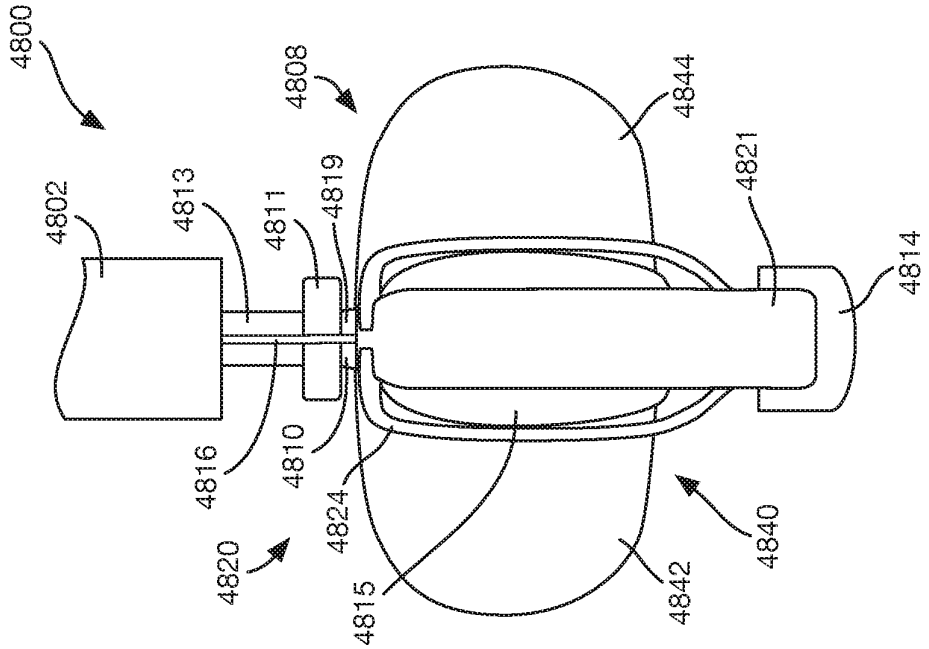

FIG. 237

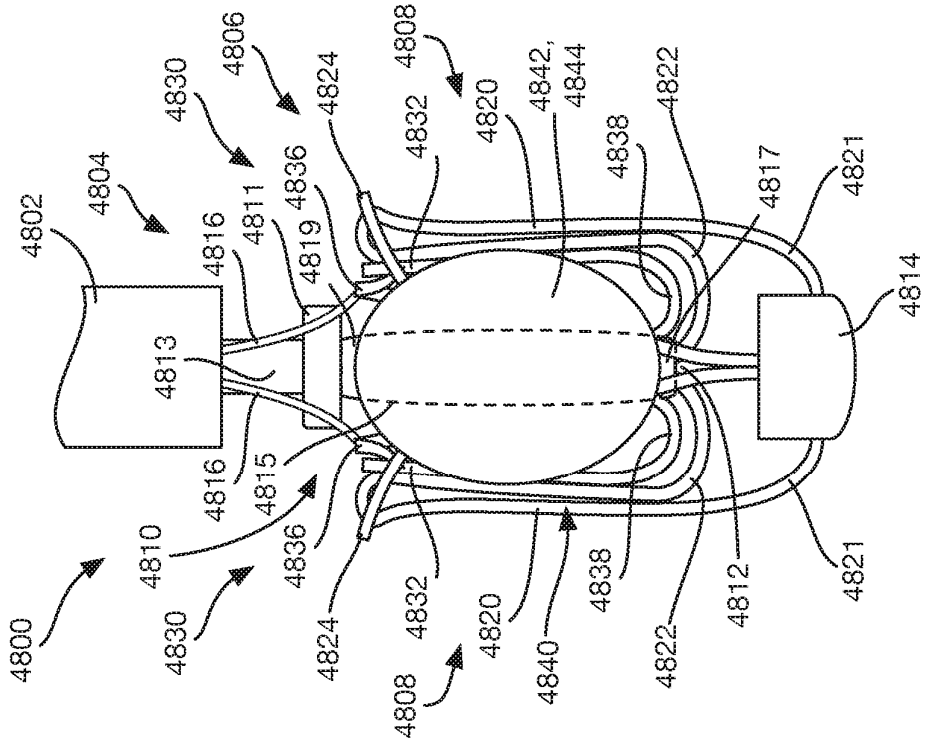

FIG. 236

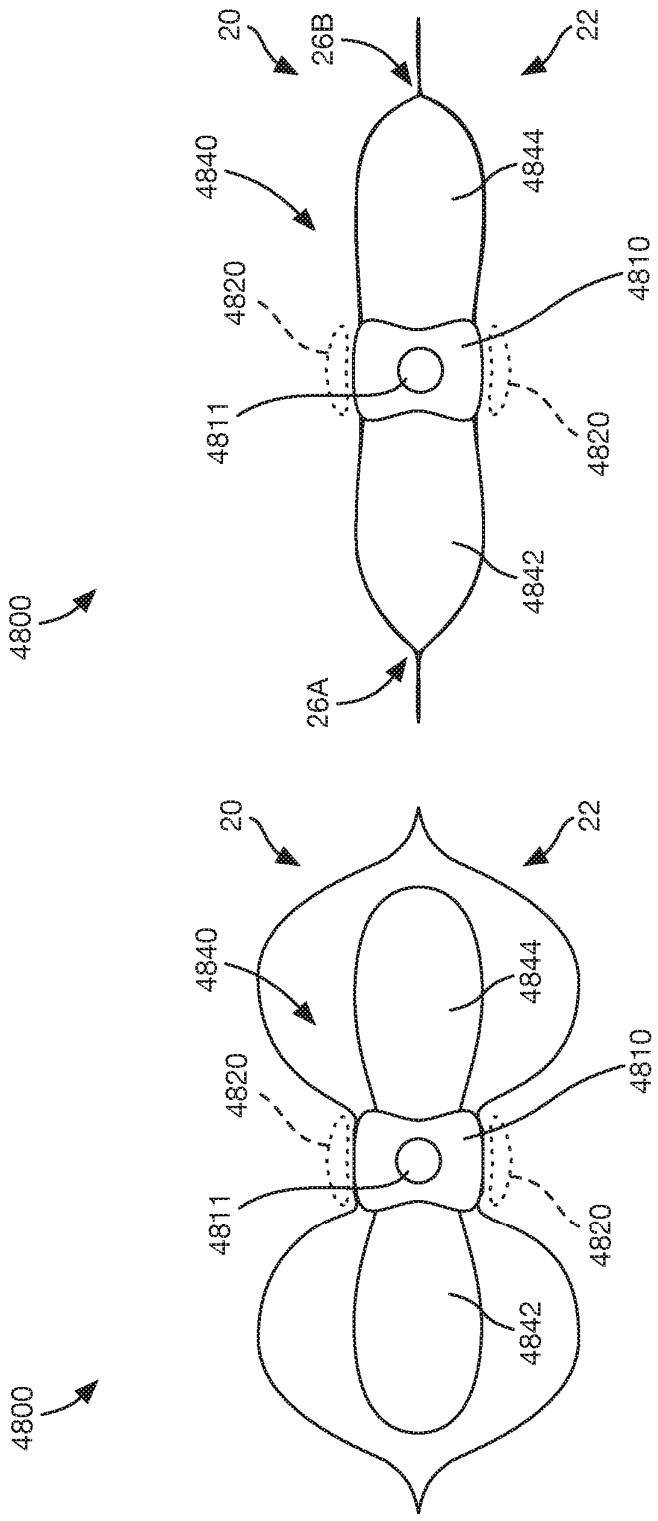

FIG. 238

FIG. 239

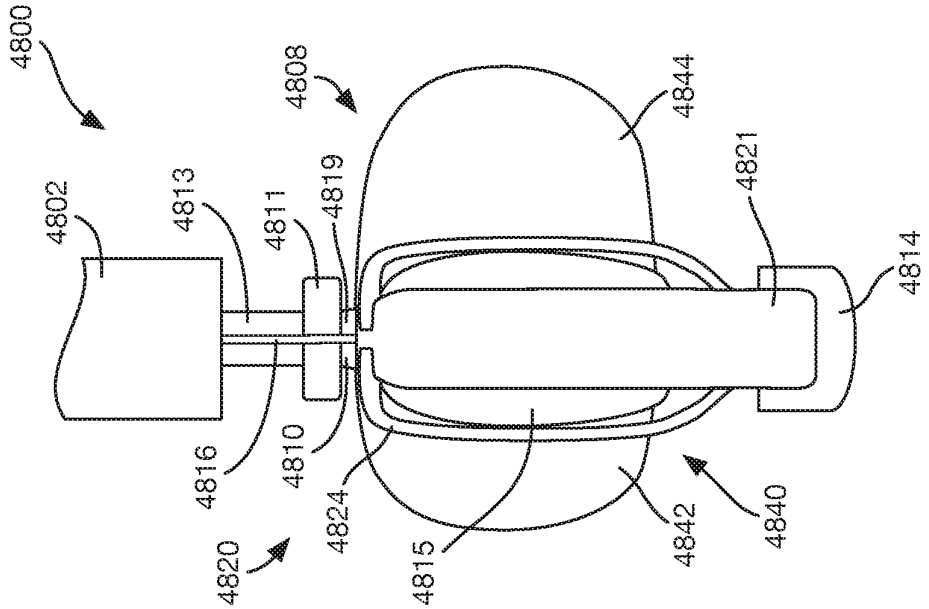

FIG. 241

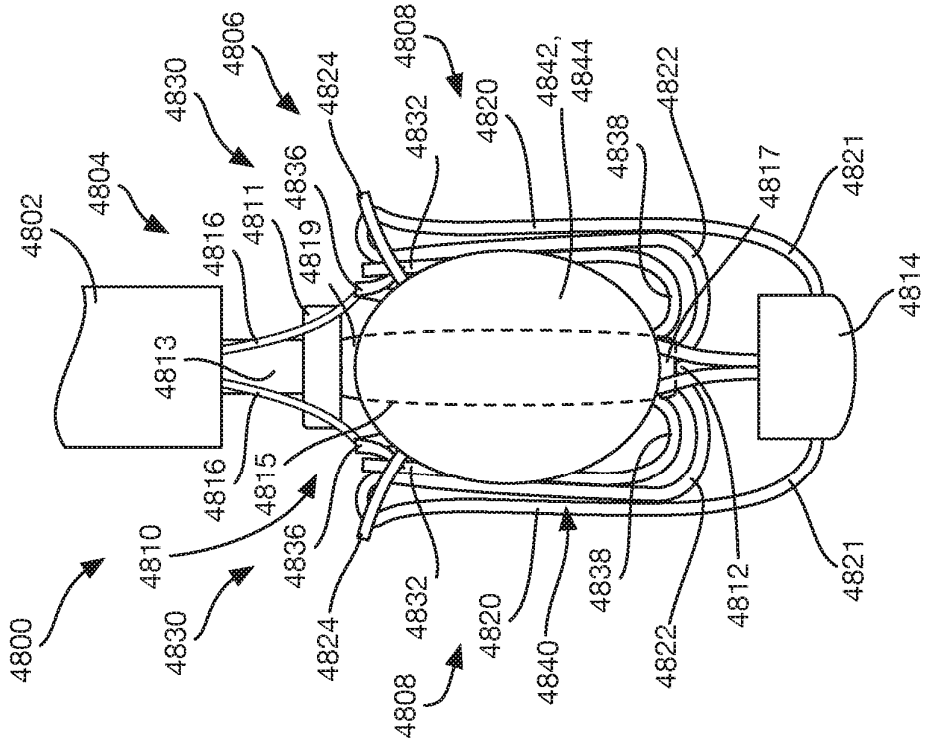

FIG. 240

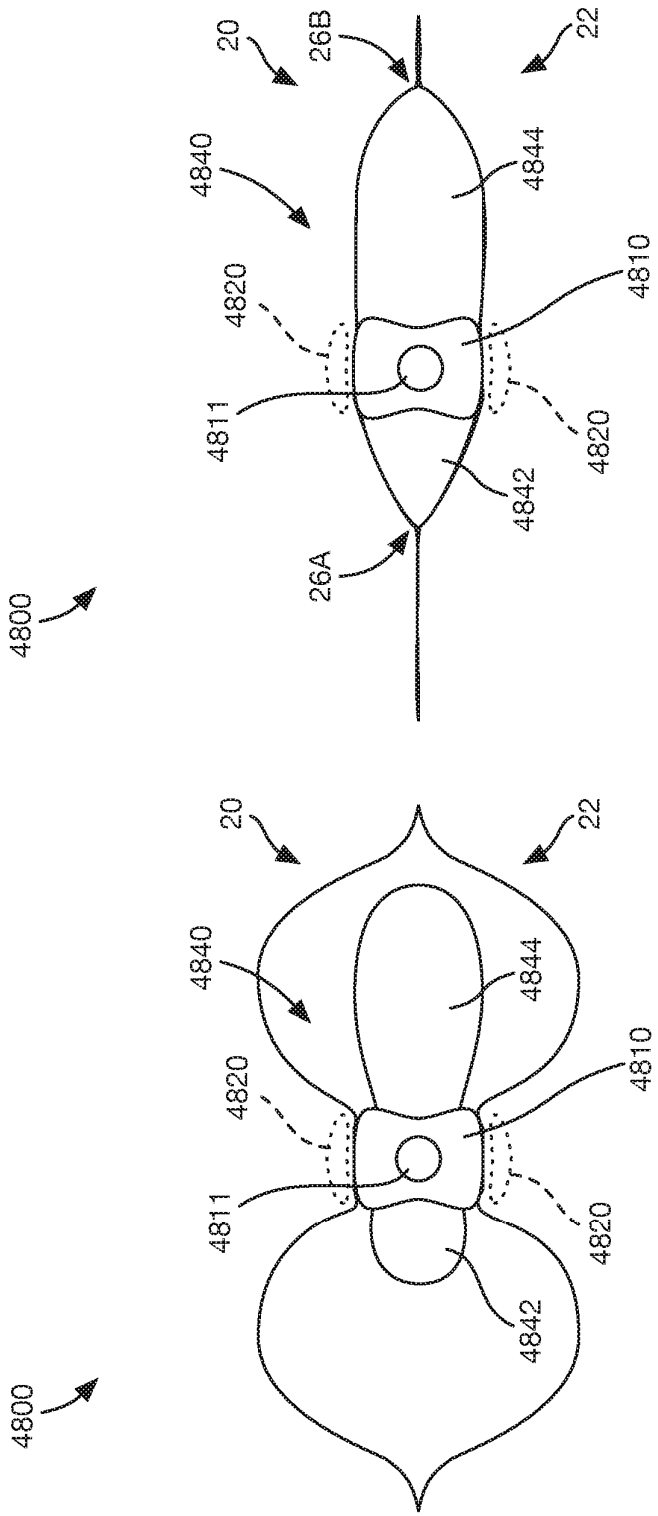

FIG. 242

FIG. 243

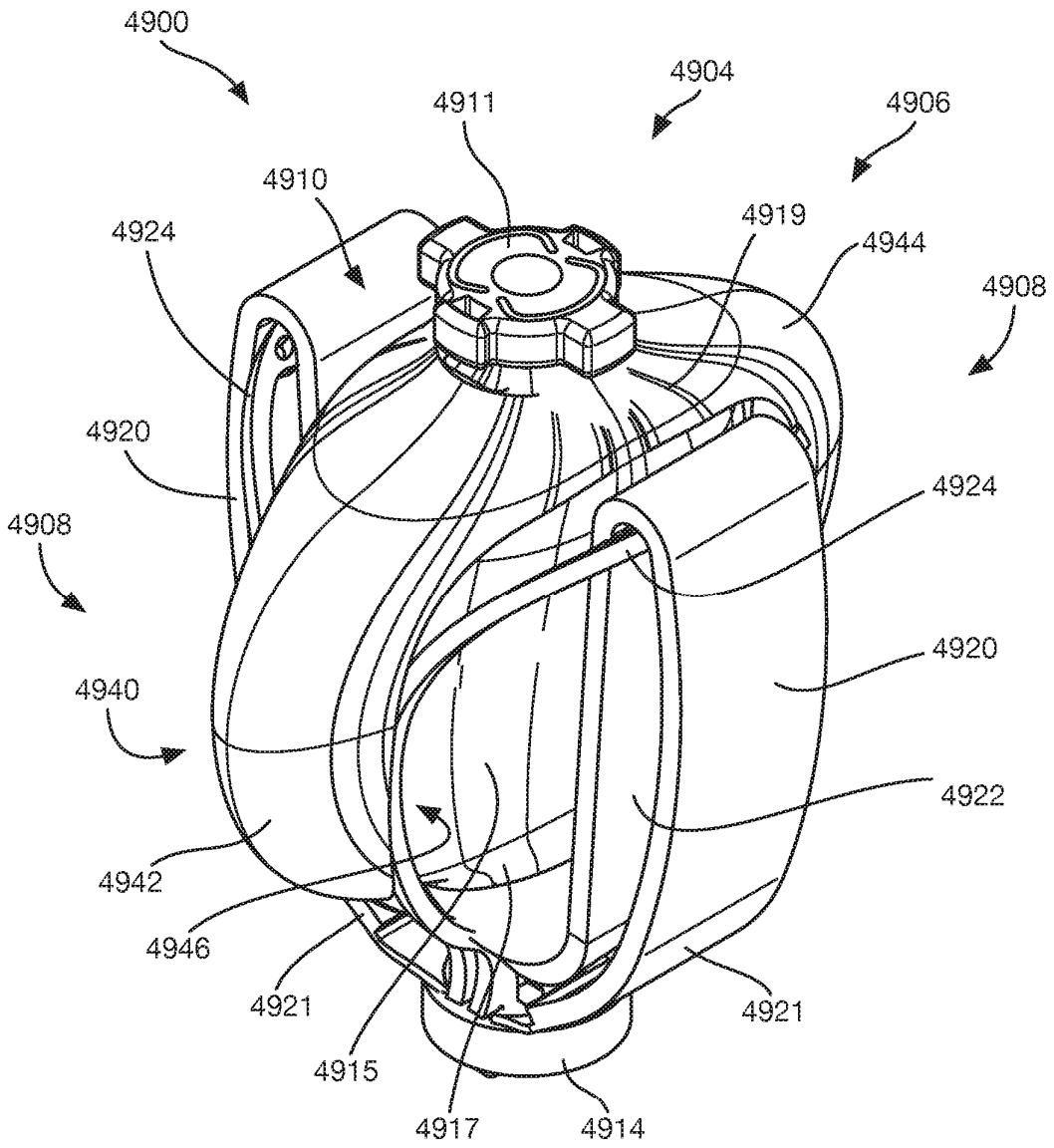
4900
4904
4911
4906
4910
4919
4924
4944
4908
4920
4924
4908
4920
4940
4922
4942
4946
4921
4921
4915
4917
4914

FIG. 244

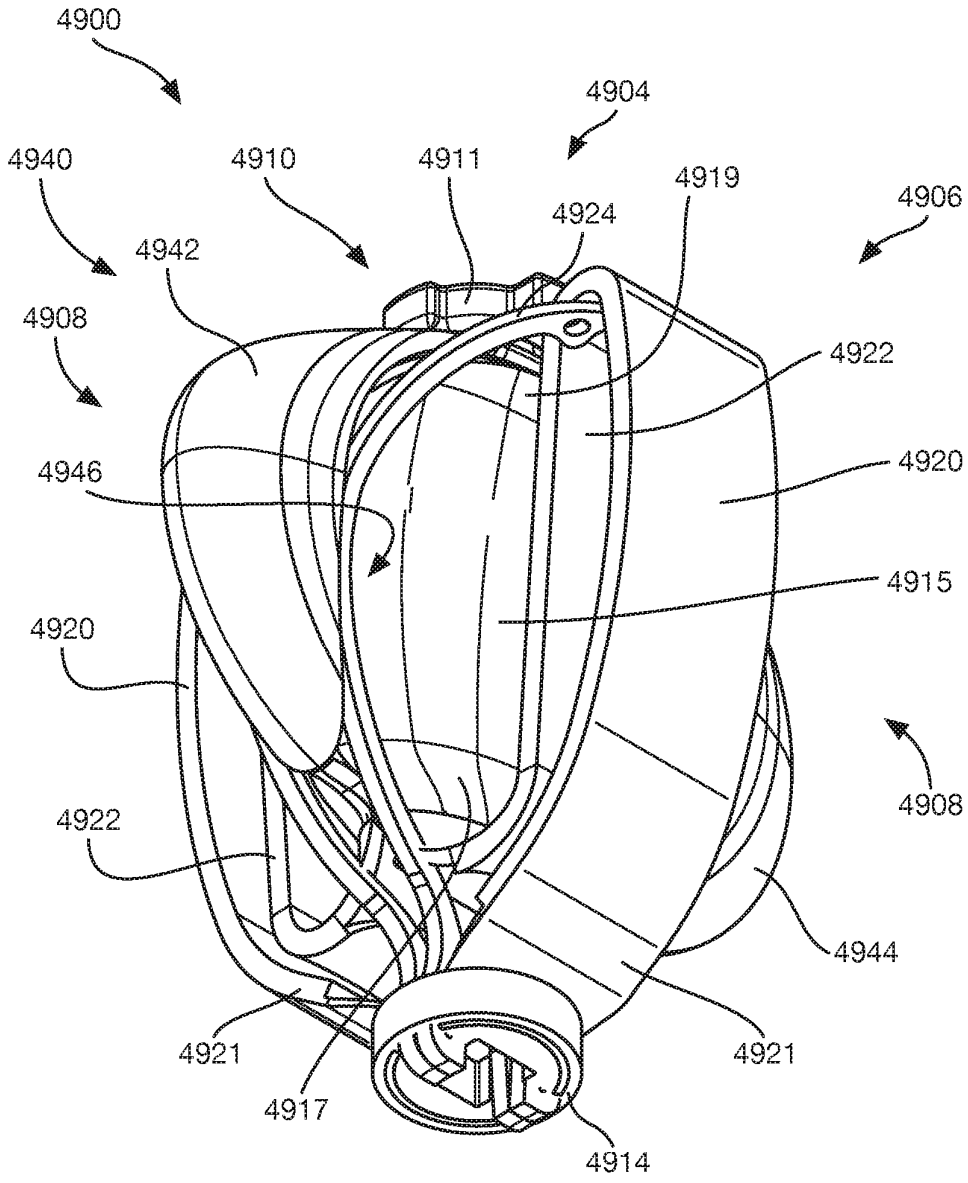
4900
4904
4940
4910
4911
4919
4906
4924
4942
4908
4922
4946
4920
4915
4920
4908
4922
4944
4921
4921
4917
4914

FIG. 245

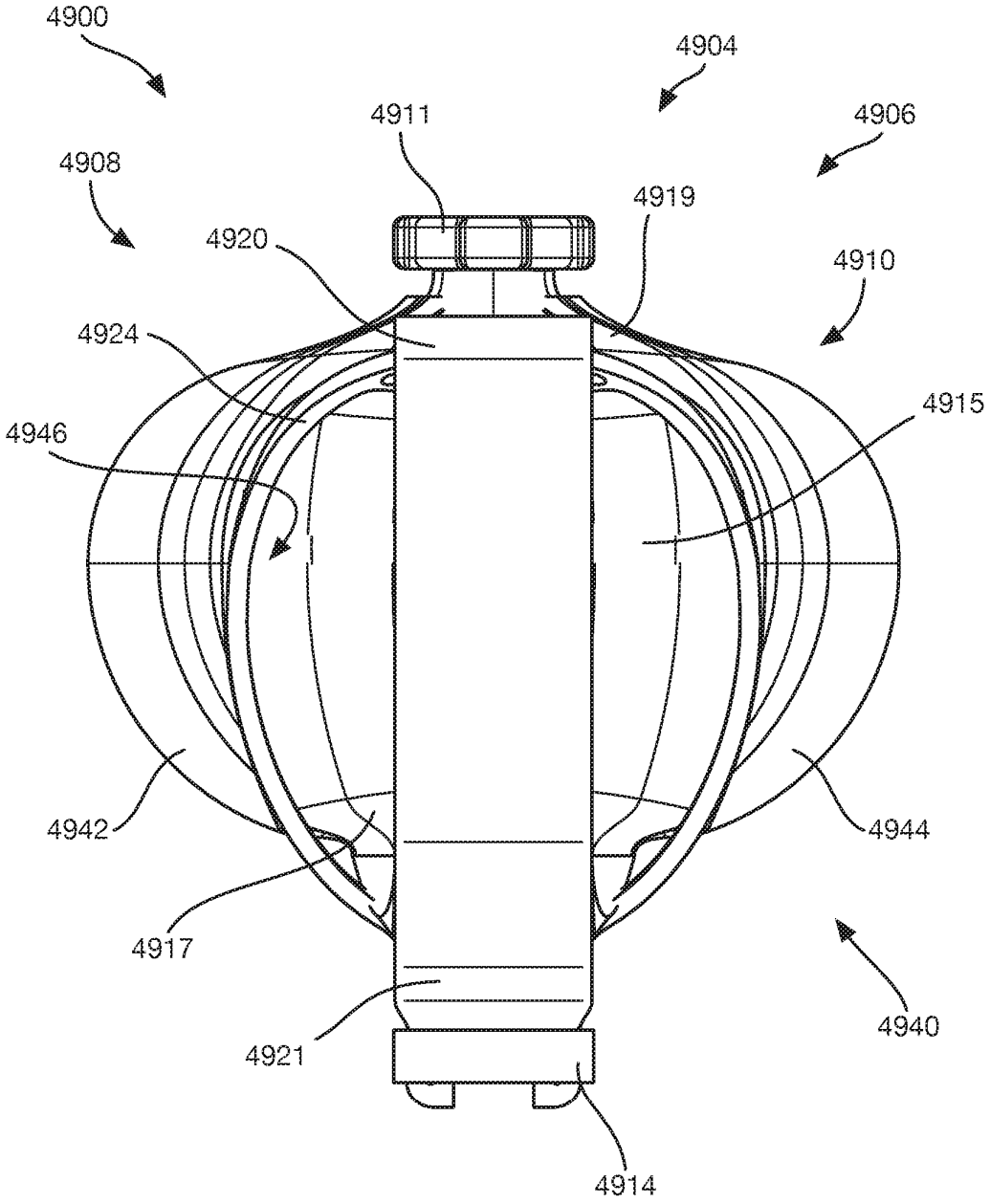
4900
4904
4911
4906
4908
4919
4920
4910
4924
4915
4946
4942
4944
4917
4940
4921
4914

FIG. 246

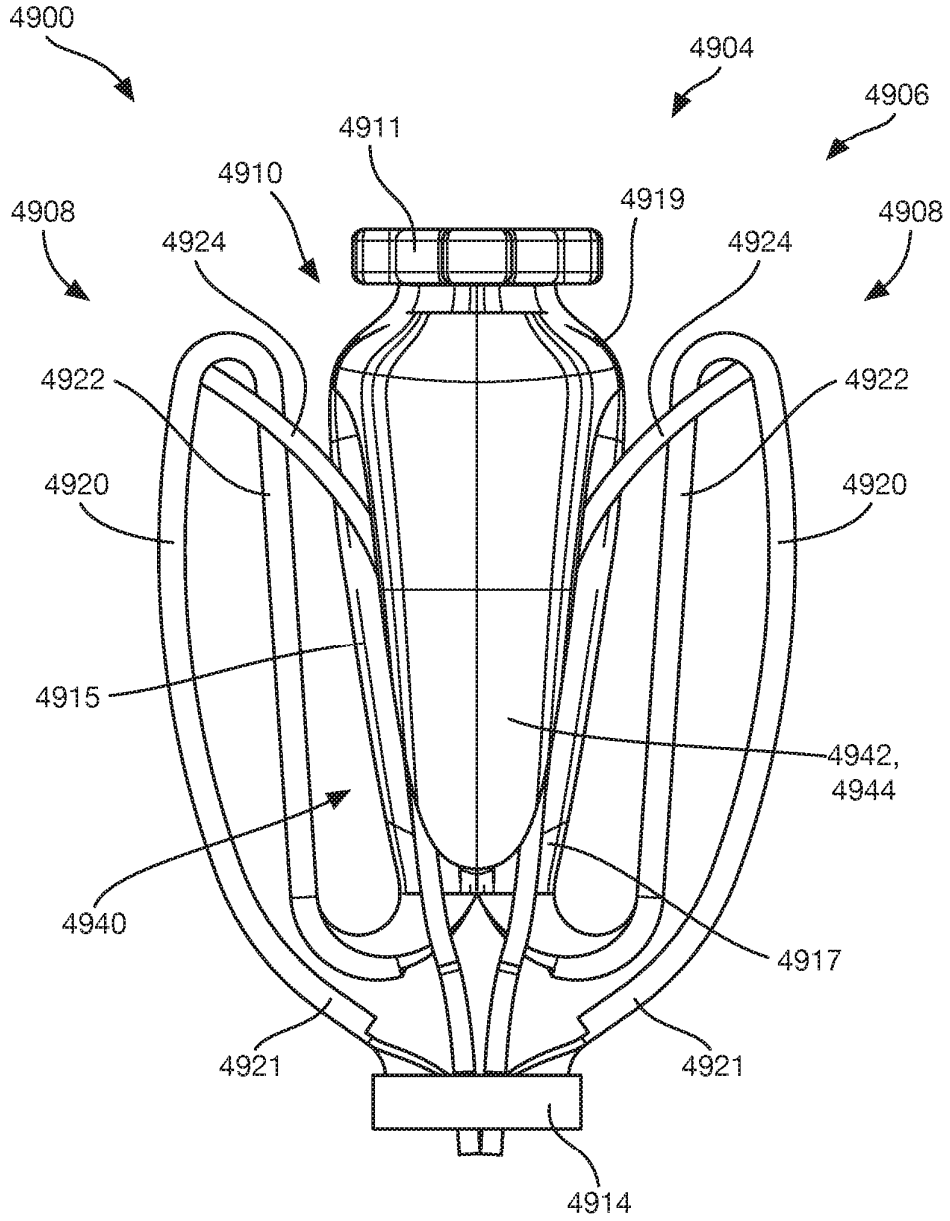
4900
4904
4906
4911
4910
4919
4908
4924
4924
4908
4922
4922
4920
4920
4915
4942,
4944
4940
4917
4921
4921
4914

FIG. 247

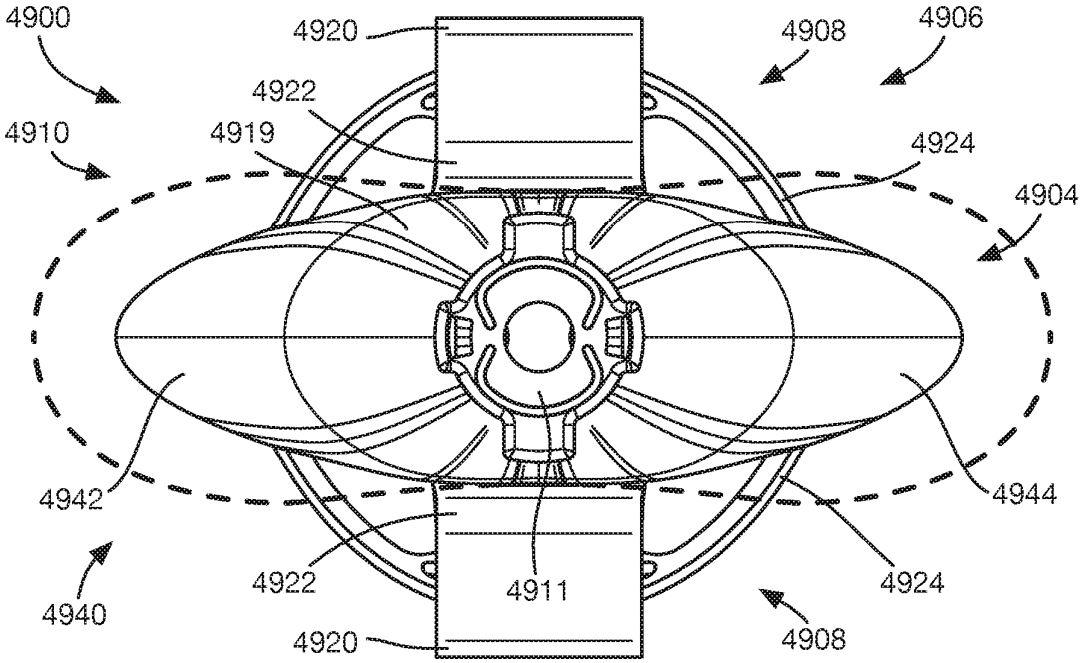

FIG. 248

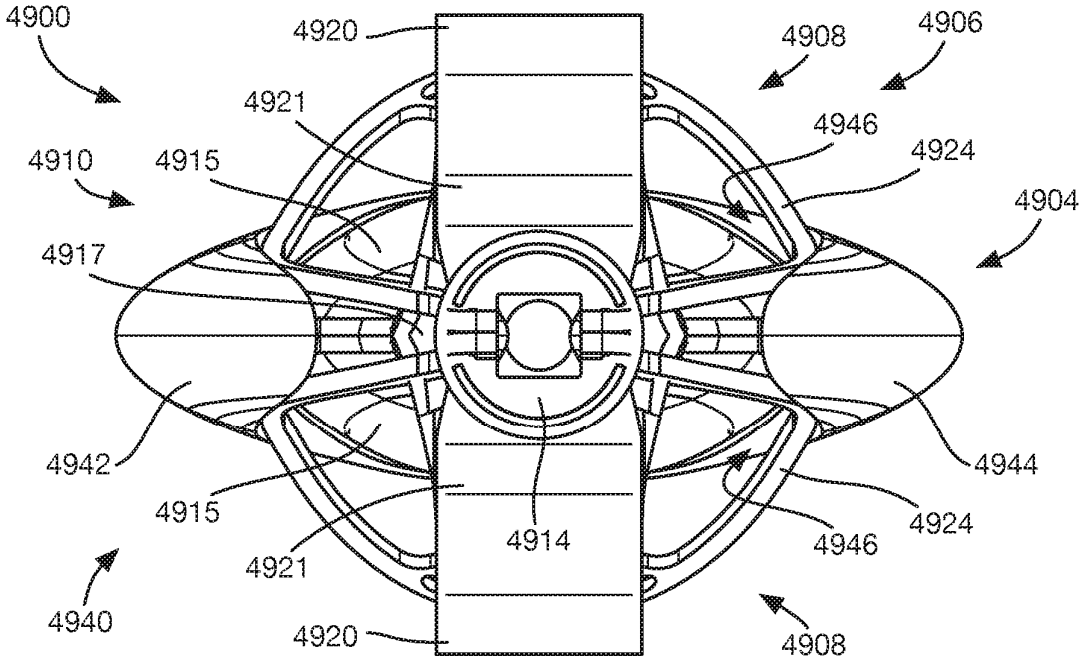

FIG. 249

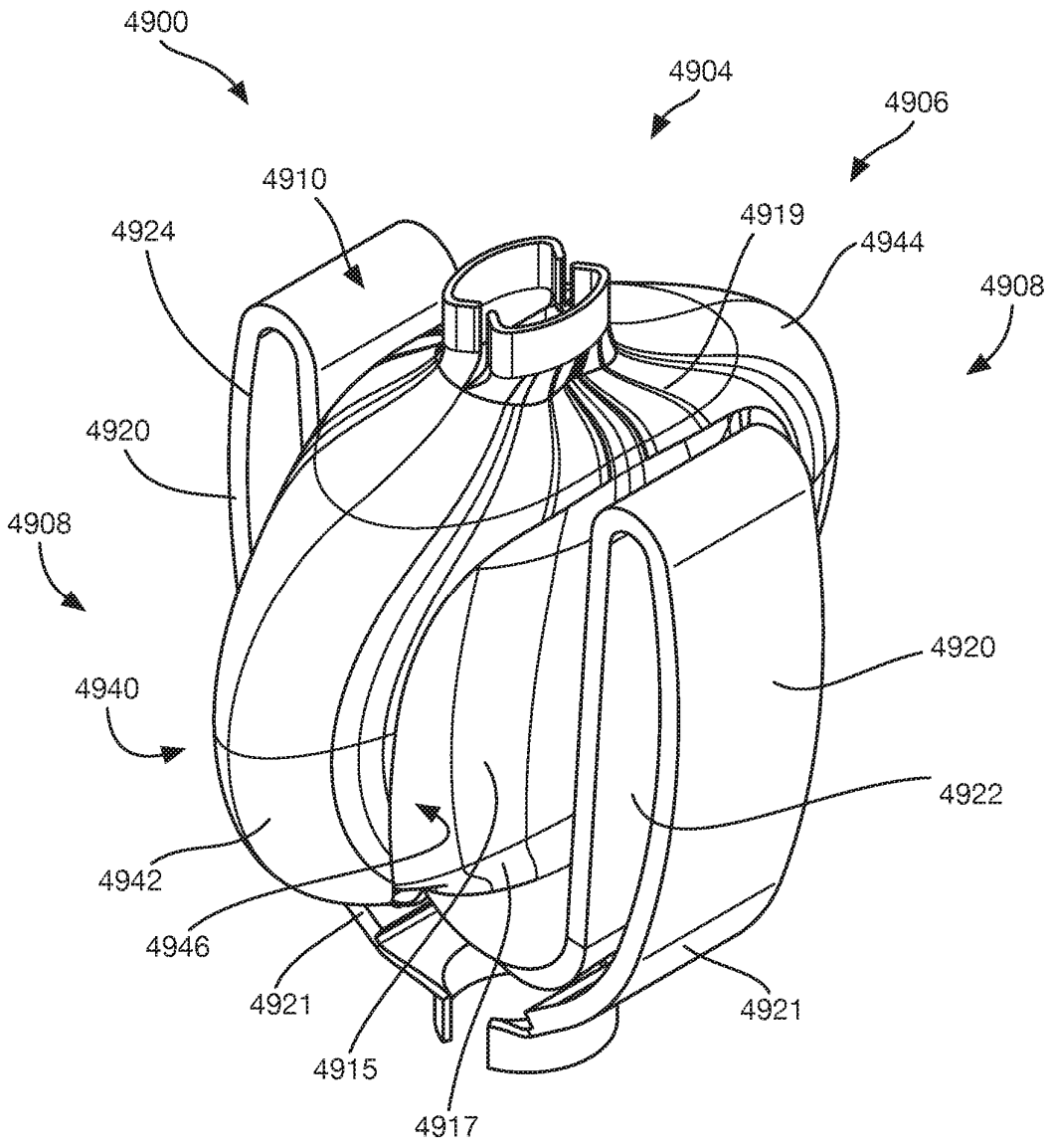
4900
4904
4906
4910
4924
4919
4944
4908
4920
4908
4940
4920
4922
4942
4946
4921
4921
4915
4917

FIG. 250

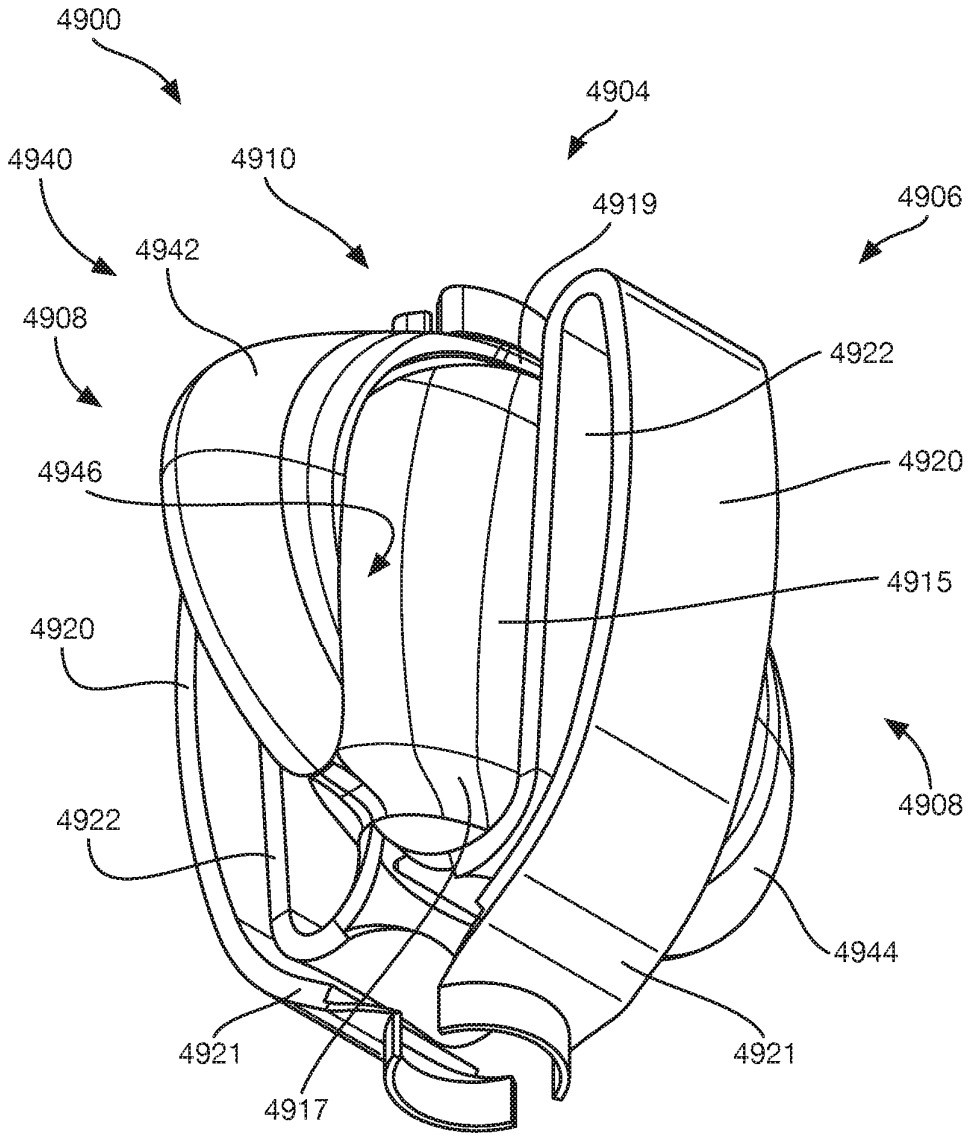
4900
4904
4940
4910
4919
4906
4942
4908
4922
4946
4920
4915
4920
4908
4922
4944
4921
4921
4917

FIG. 251

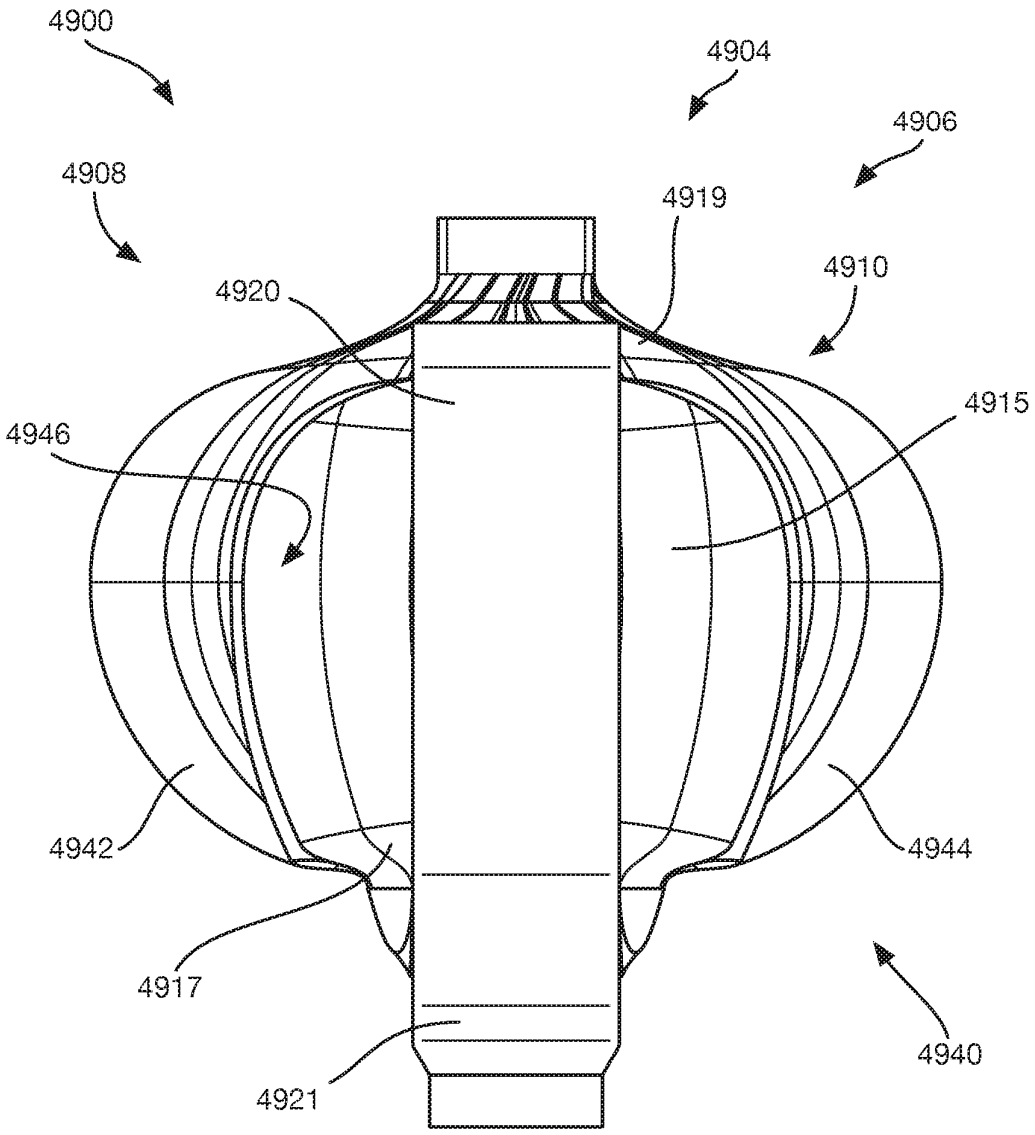
4900
4904
4906
4908
4919
4910
4920
4915
4946
4942
4944
4917
4940
4921

FIG. 252

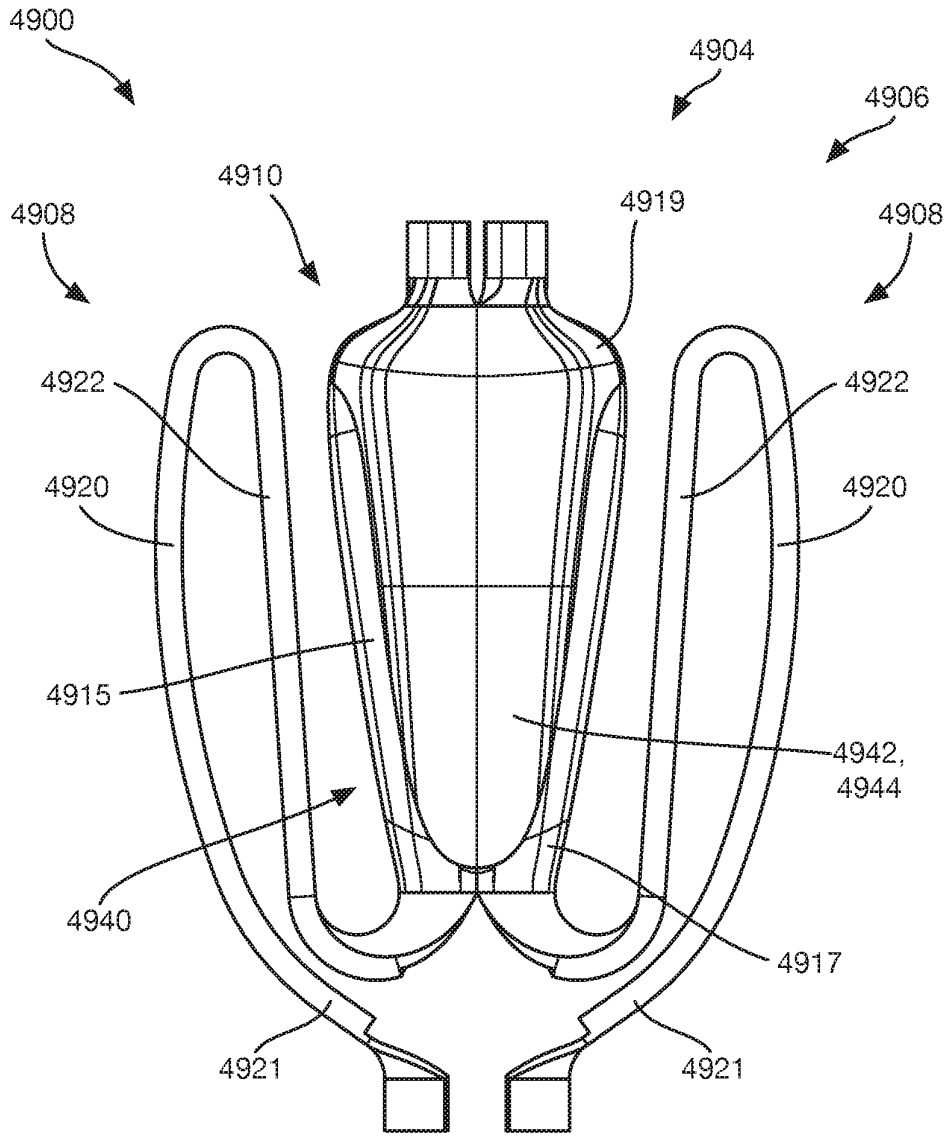
4900
4904
4906
4910
4908
4919
4908
4922
4922
4920
4920
4915
4942,
4944
4940
4917
4921
4921

FIG. 253

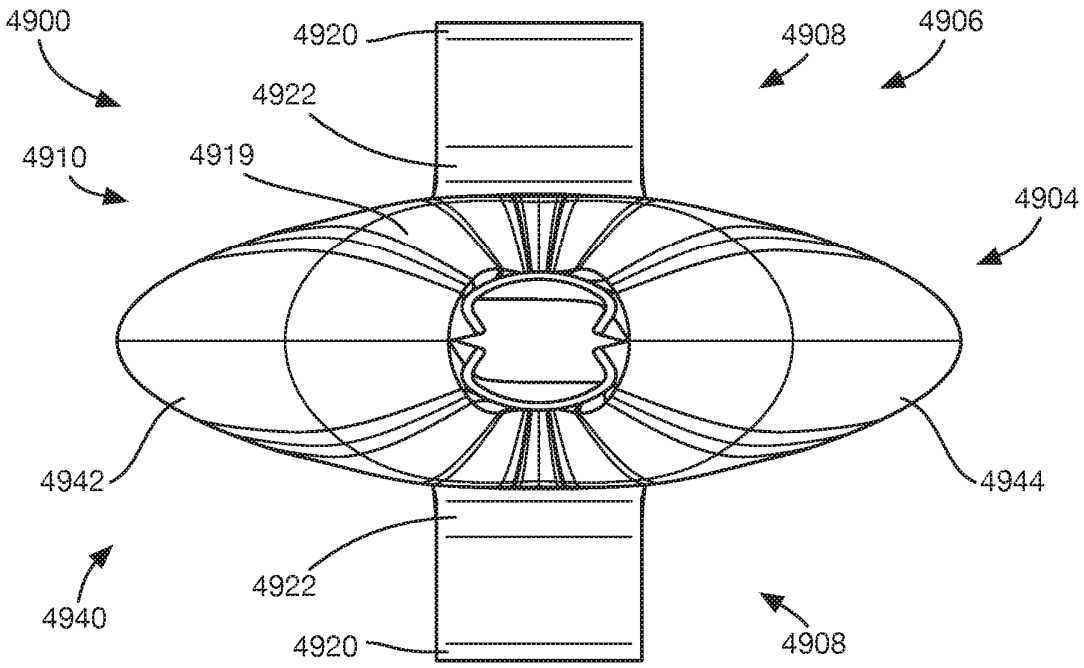

FIG. 254

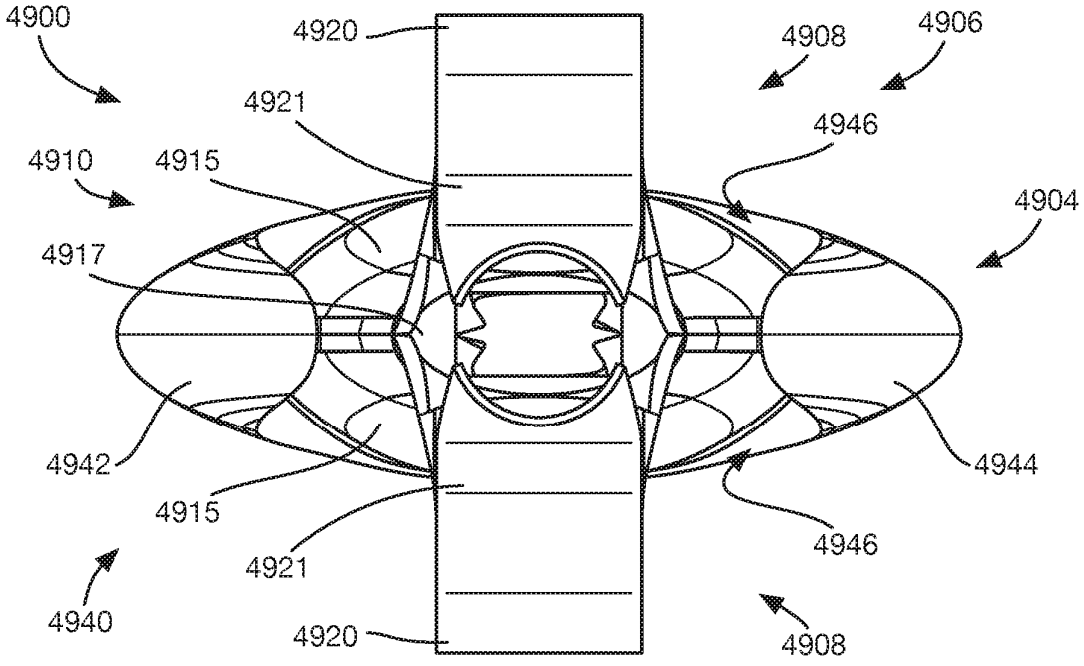

FIG. 255

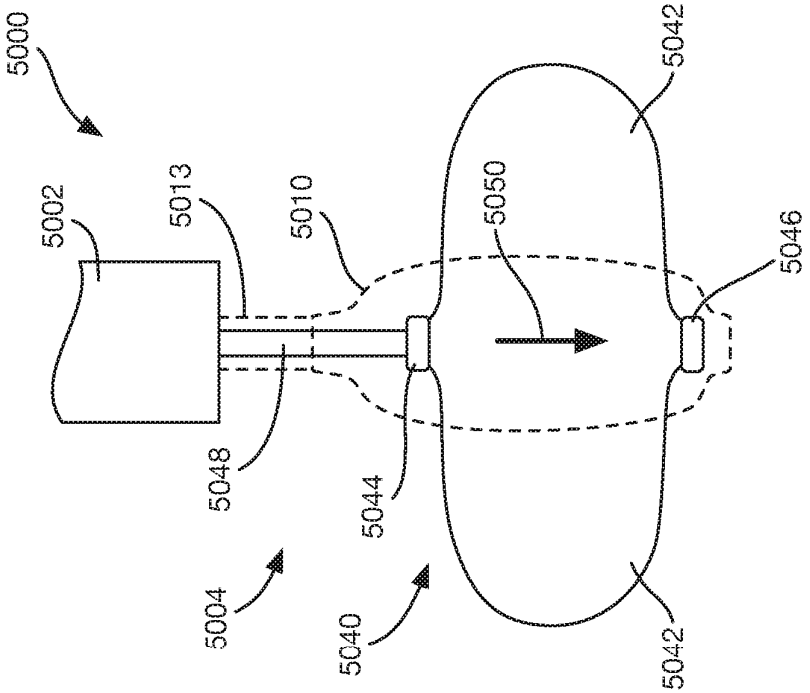

FIG. 257

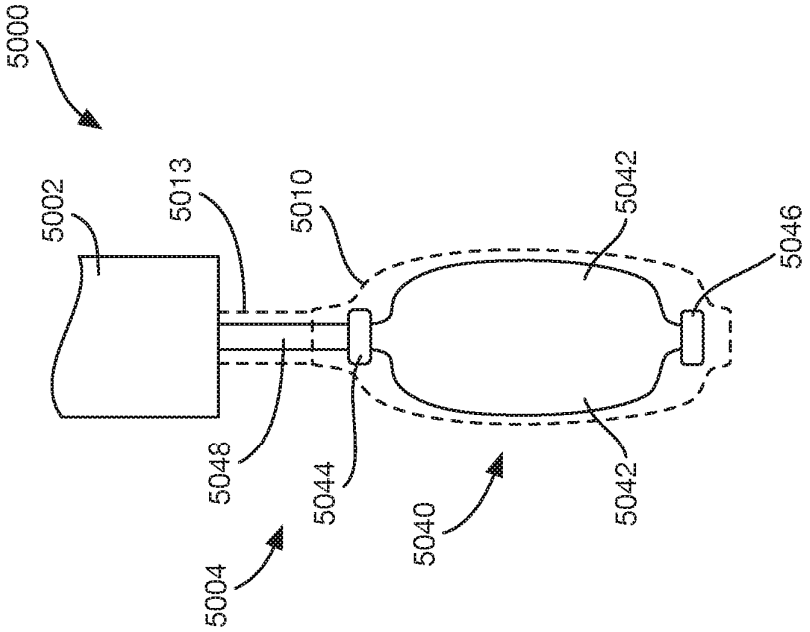

FIG. 256

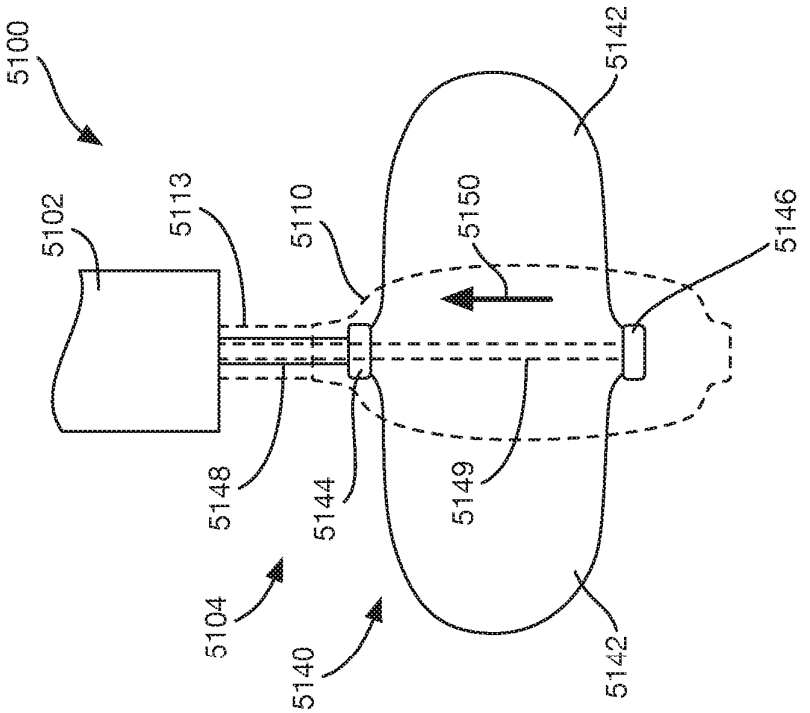

FIG. 259

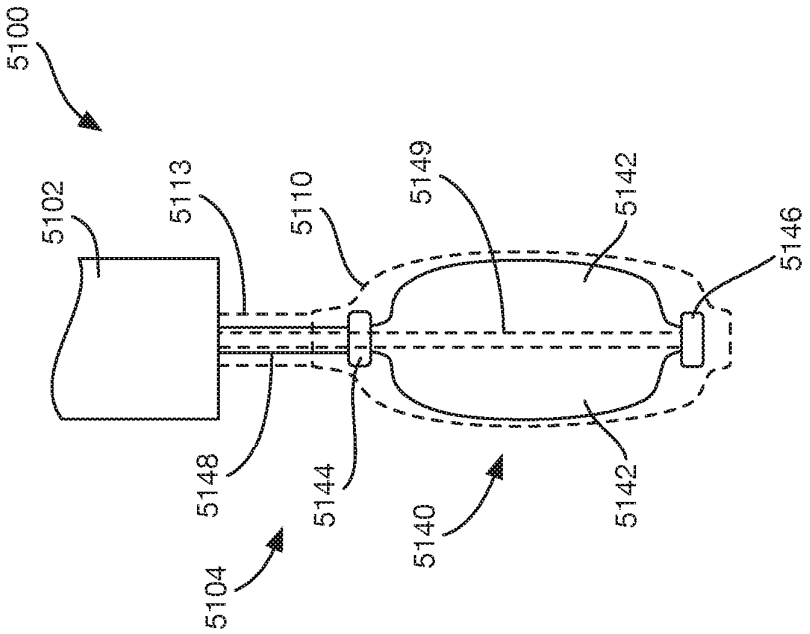

FIG. 258

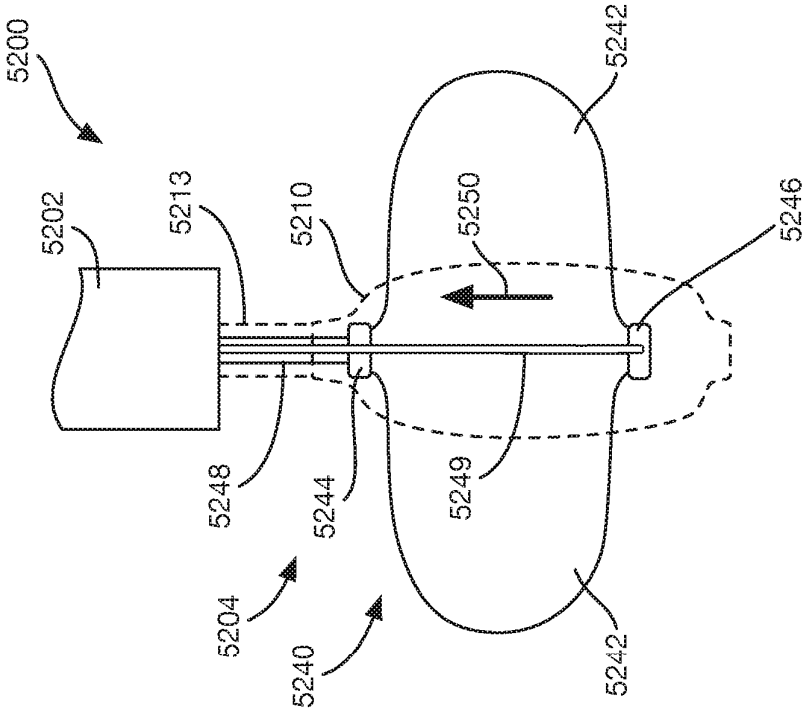

FIG. 261

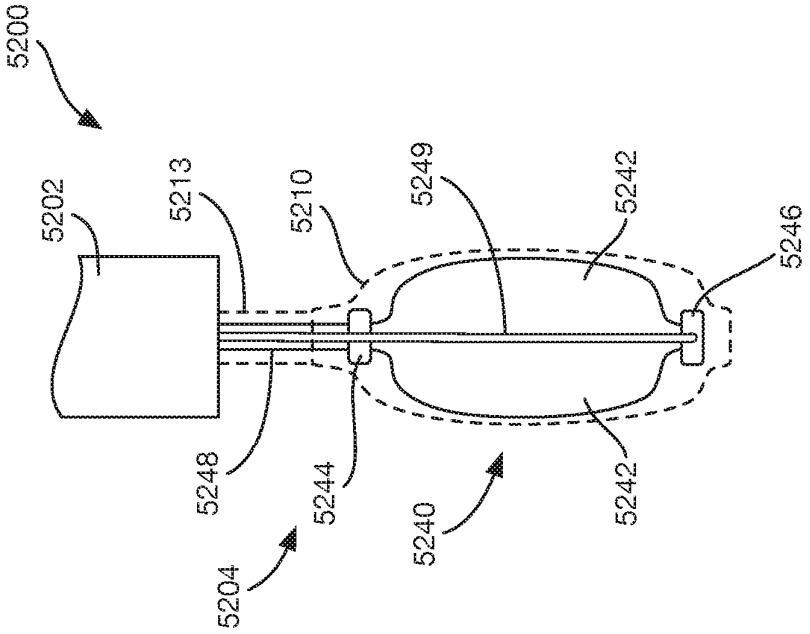

FIG. 260

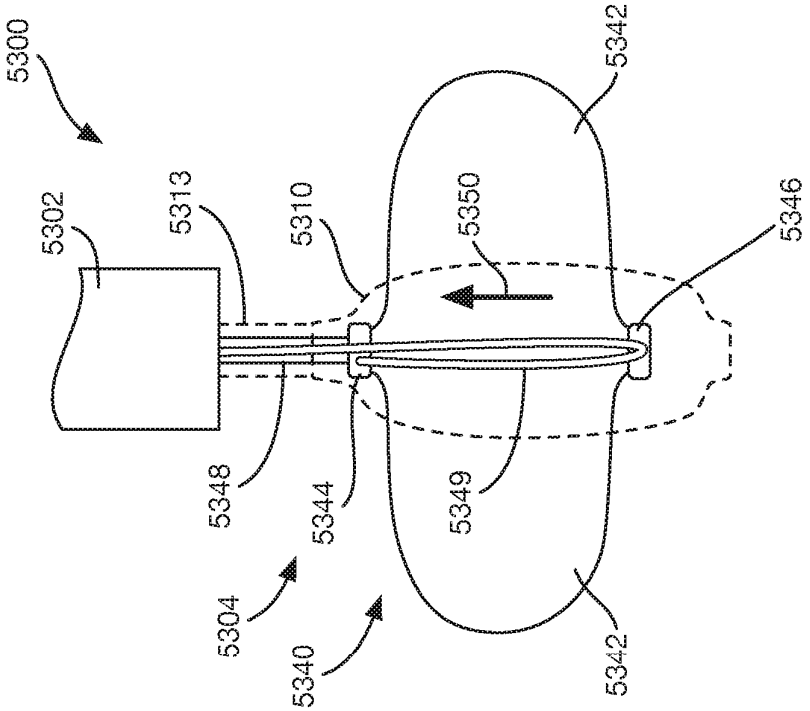

FIG. 263

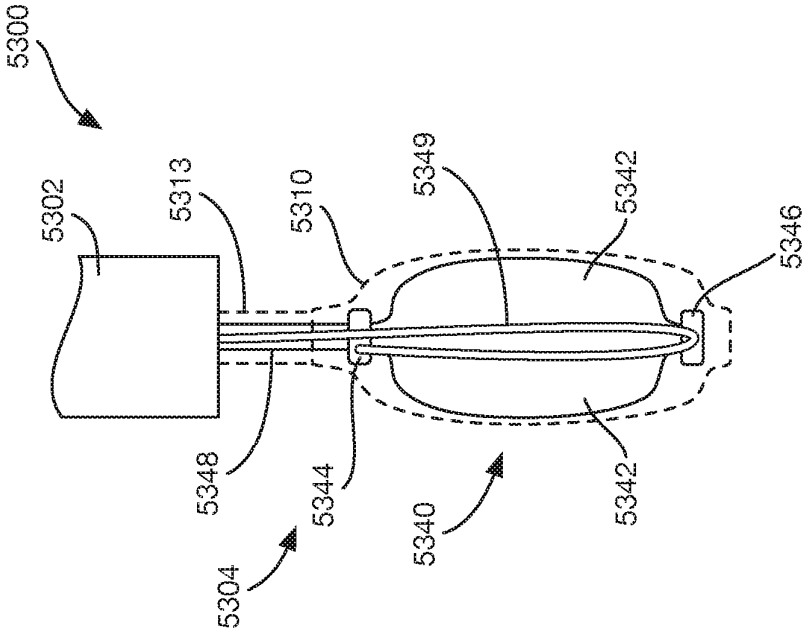

FIG. 262

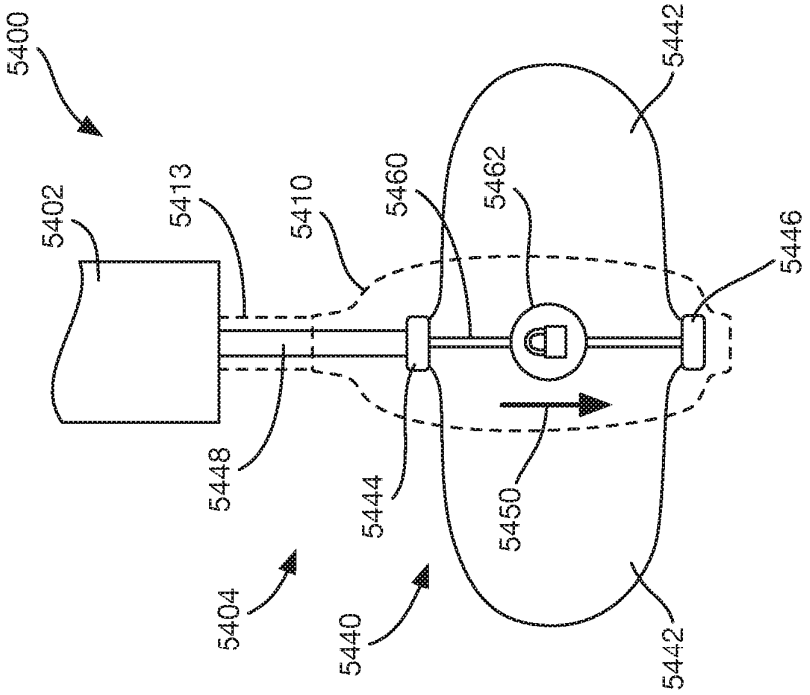

FIG. 265

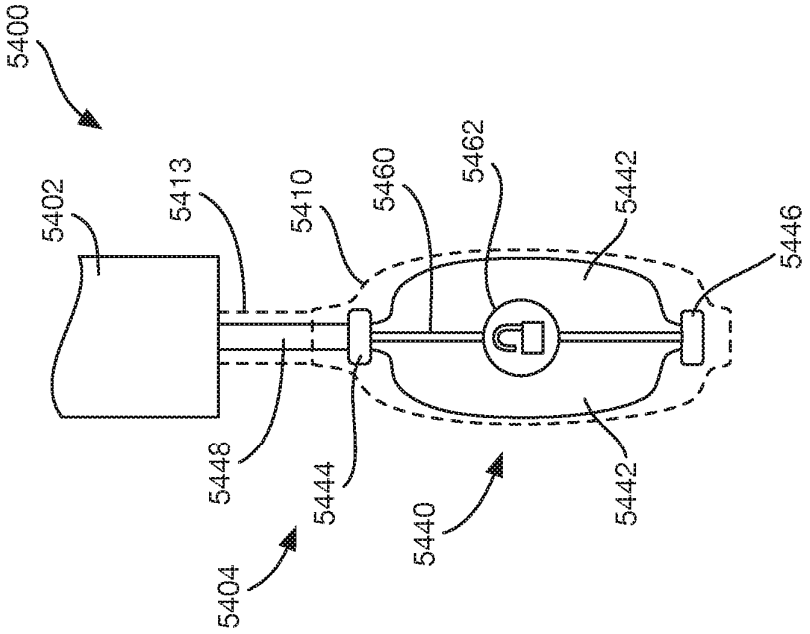

FIG. 264

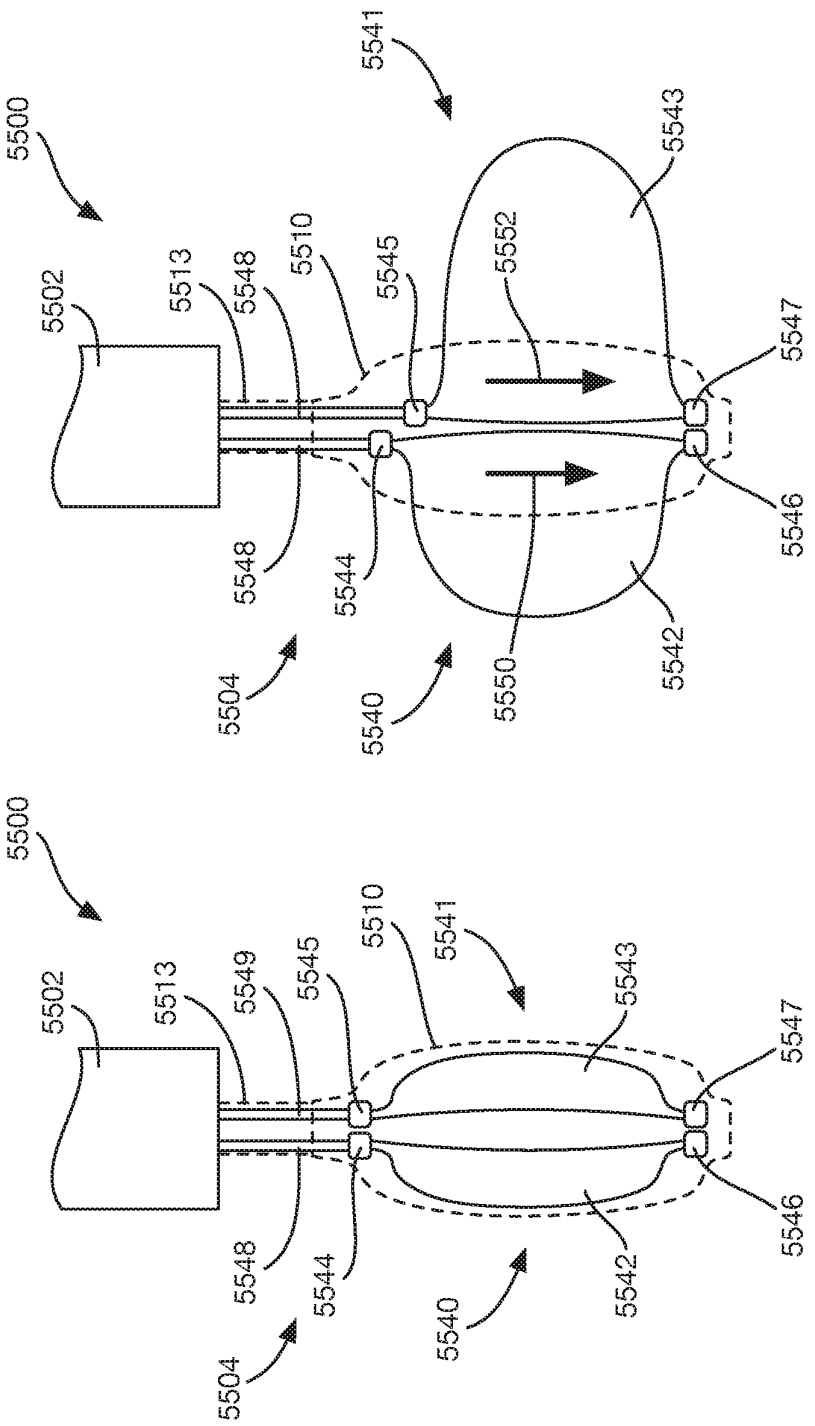

FIG. 267

FIG. 266

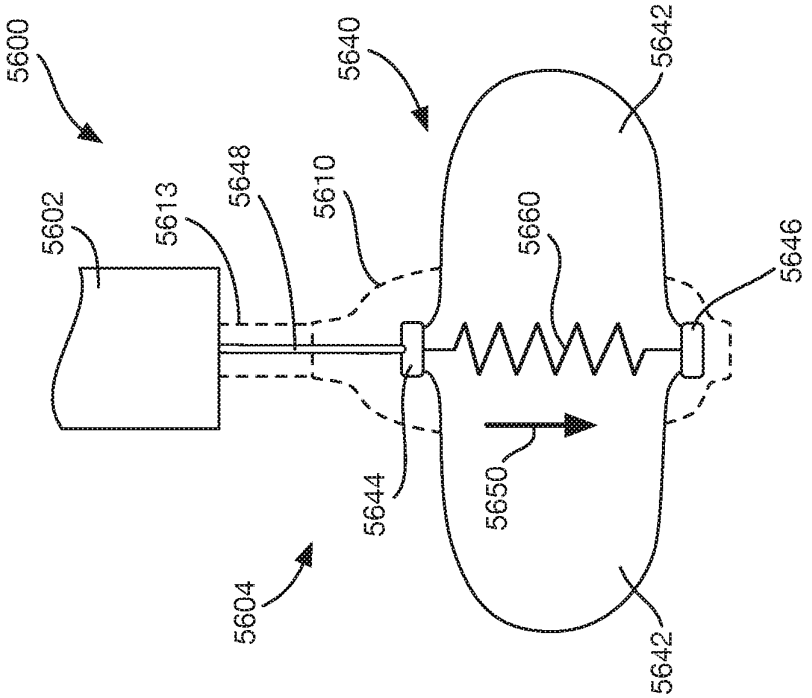

FIG. 269

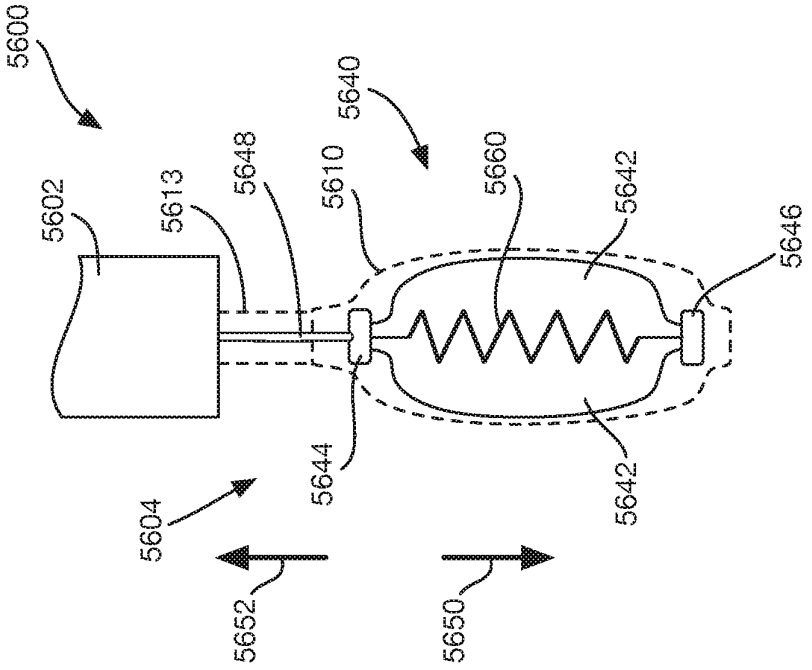

FIG. 268

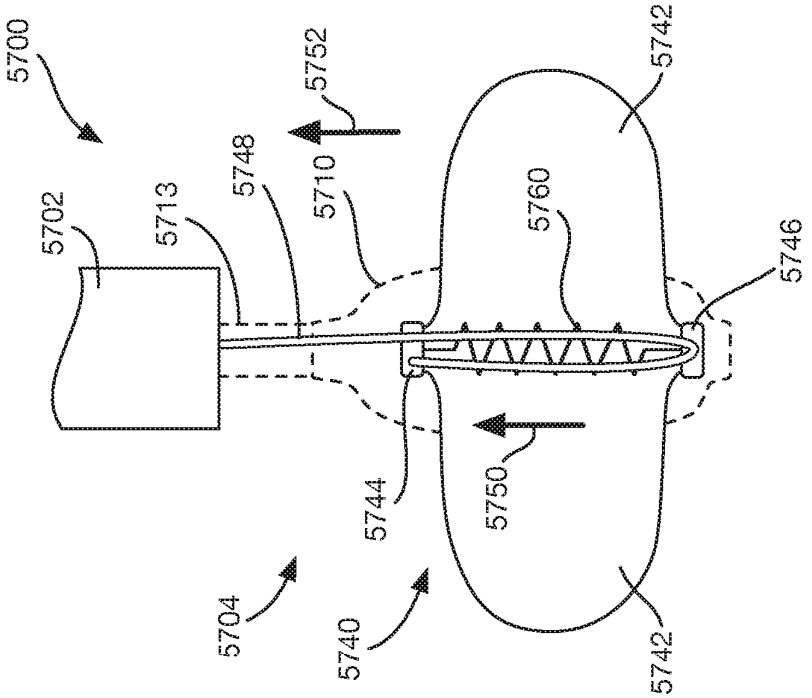

FIG. 271

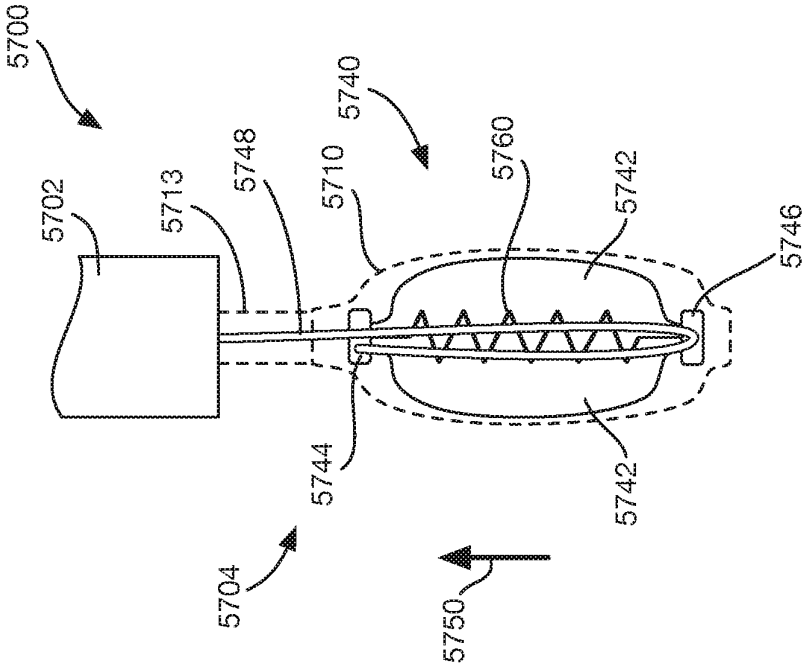

FIG. 270

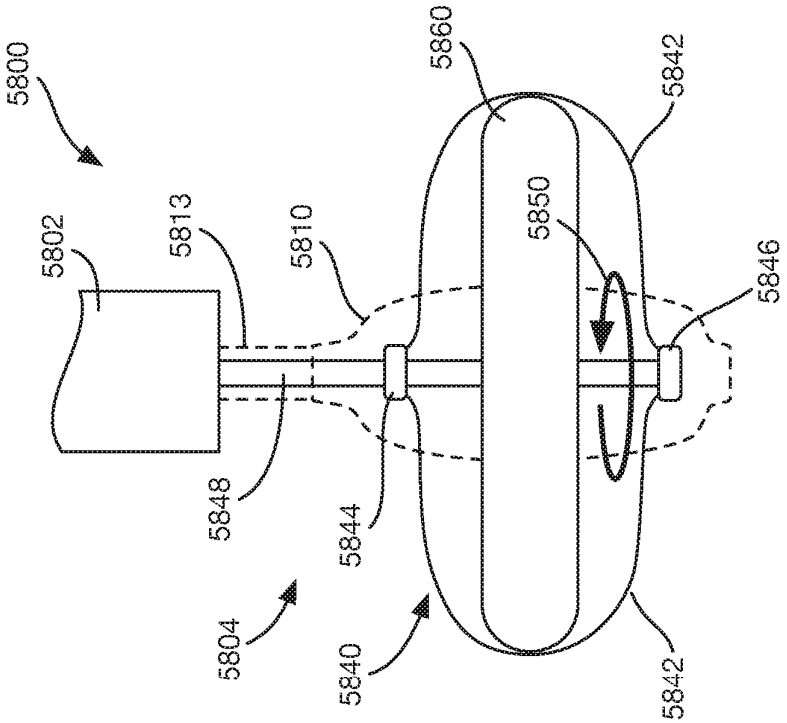

FIG. 273

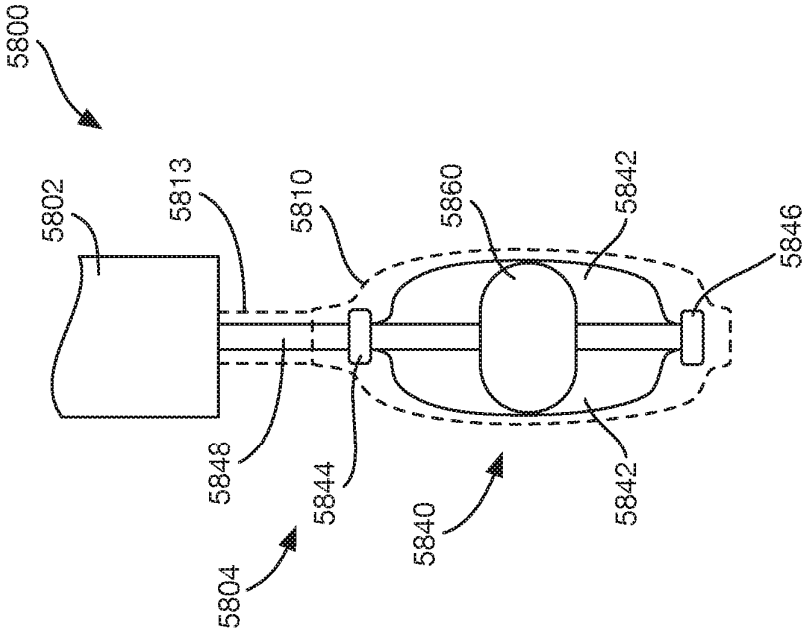

FIG. 272

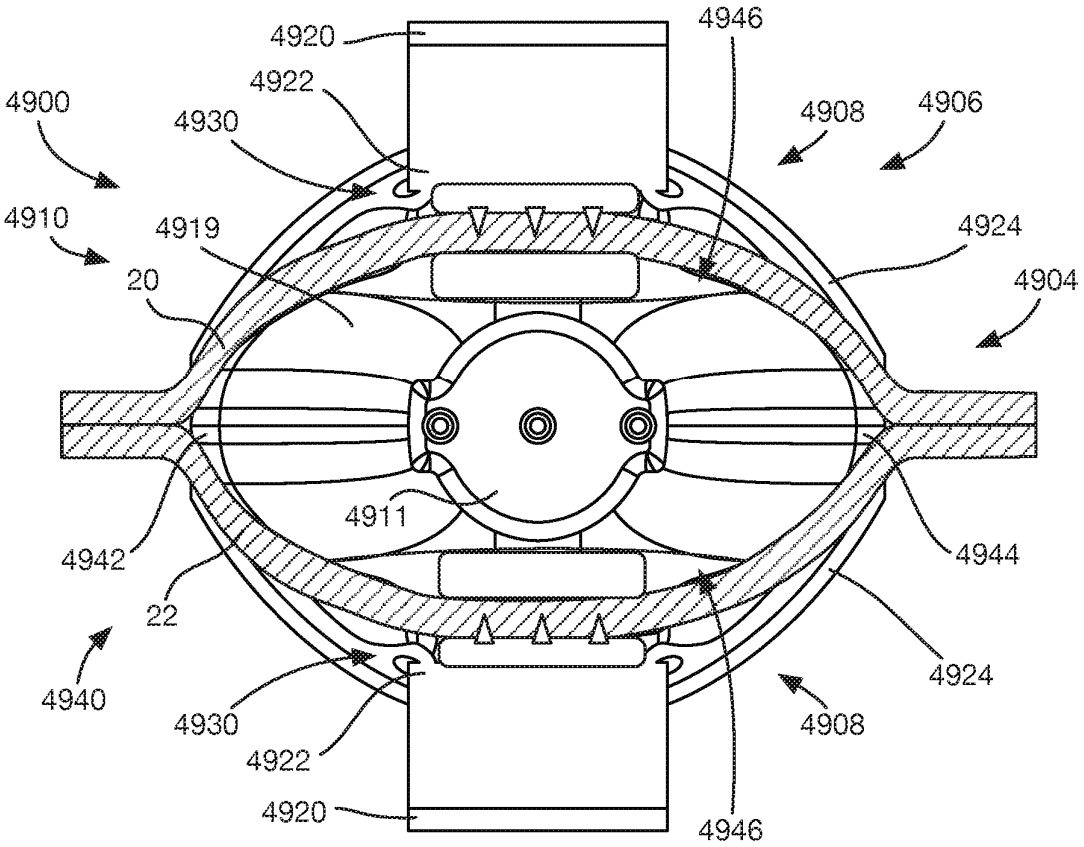
4920
4946
4922
4900
4930
4908
4906
4910
4919
4924
20
4904
4911
4942
4944
22
4924
4940
4930
4908
4922
4920
4946

Fig. 274

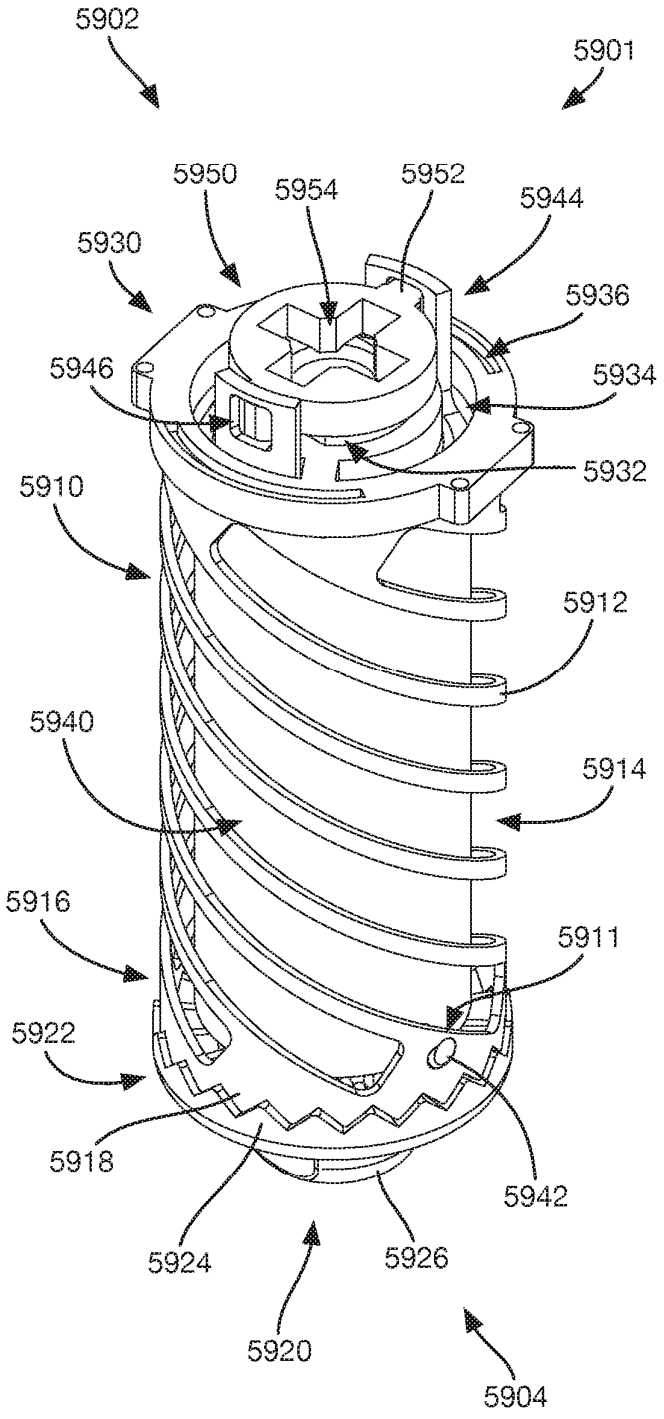
5902
5901
5950
5954
5952
5944
5930
5936
5946
5934
5932
5910
5912
5940
5914
5916
5911
5922
5918
5942
5924
5926
5920
5904

FIG. 275

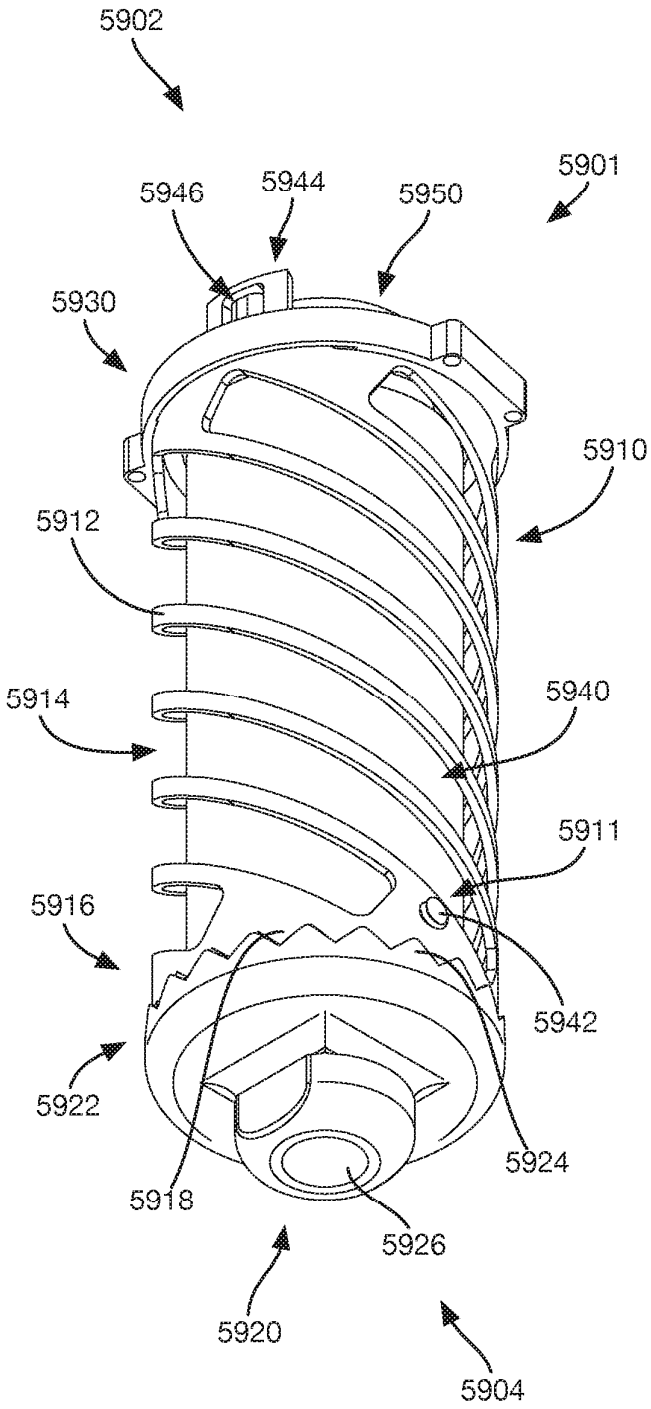
5902
5901
5946
5944
5950
5930
5910
5912
5914
5940
5911
5916
5942
5922
5924
5918
5926
5920
5904

FIG. 276

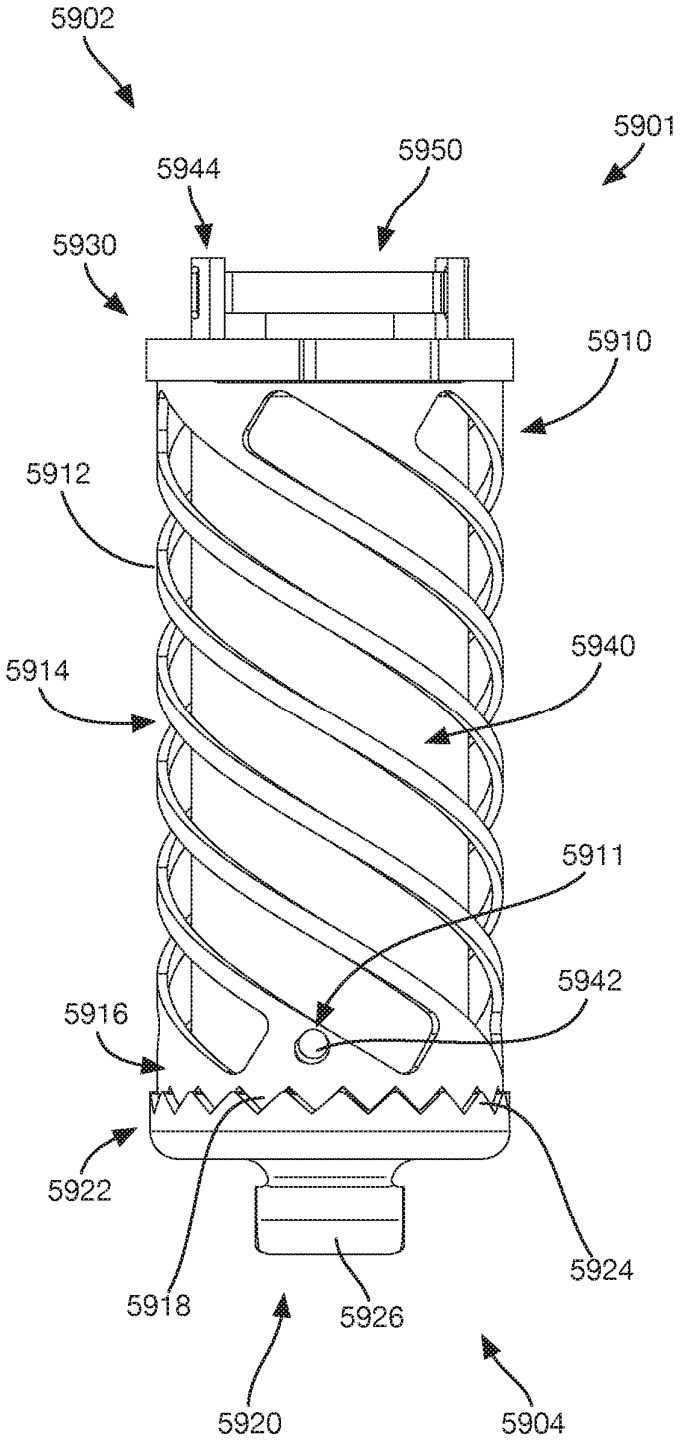
5902
5901
5944
5950
5930
5910
5912
5940
5914
5911
5942
5916
5922
5924
5918
5926
5920
5904

FIG. 277

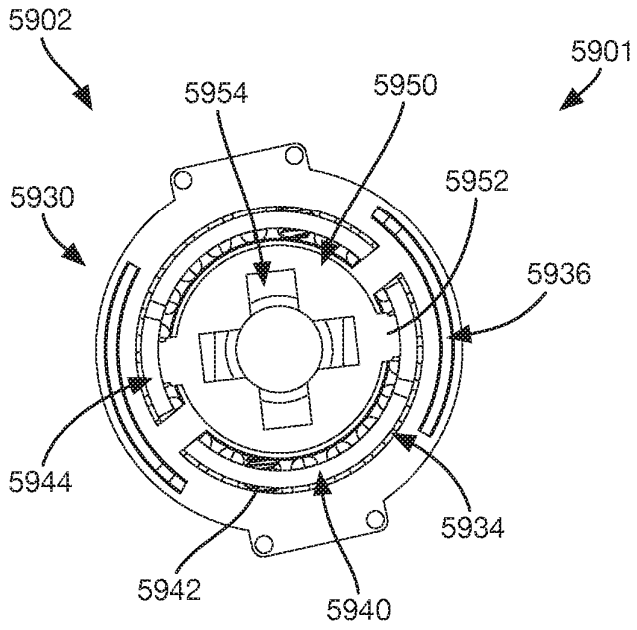

FIG. 278

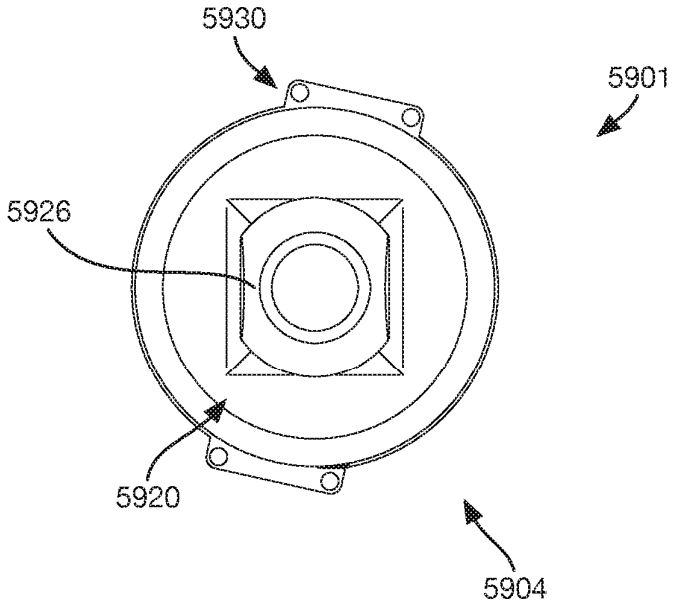

FIG. 279

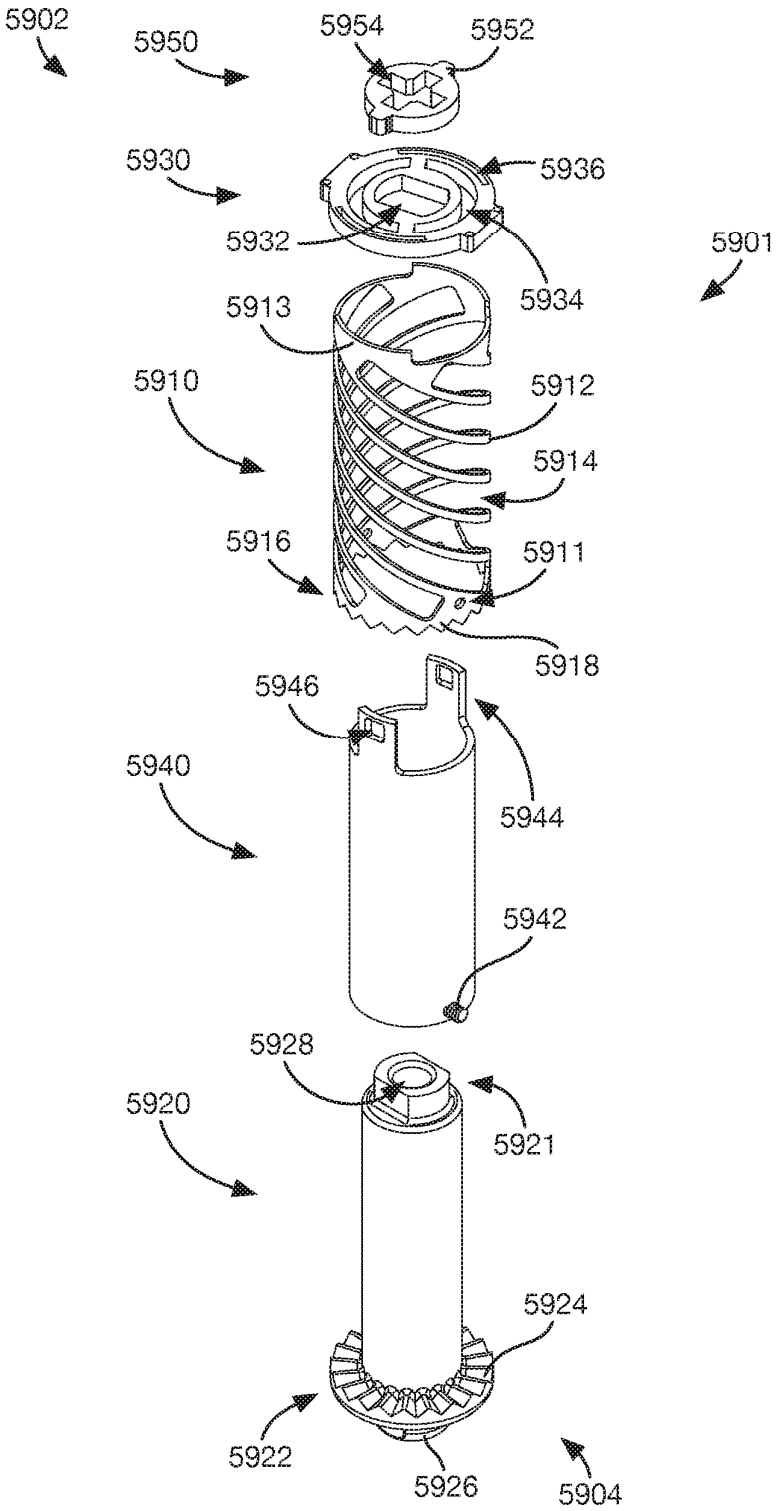
5902
5950
5954
5952
5930
5936
5932
5934
5901
5913
5910
5912
5914
5916
5911
5918
5946
5940
5944
5942
5928
5920
5921
5924
5922
5926
5904

FIG. 280

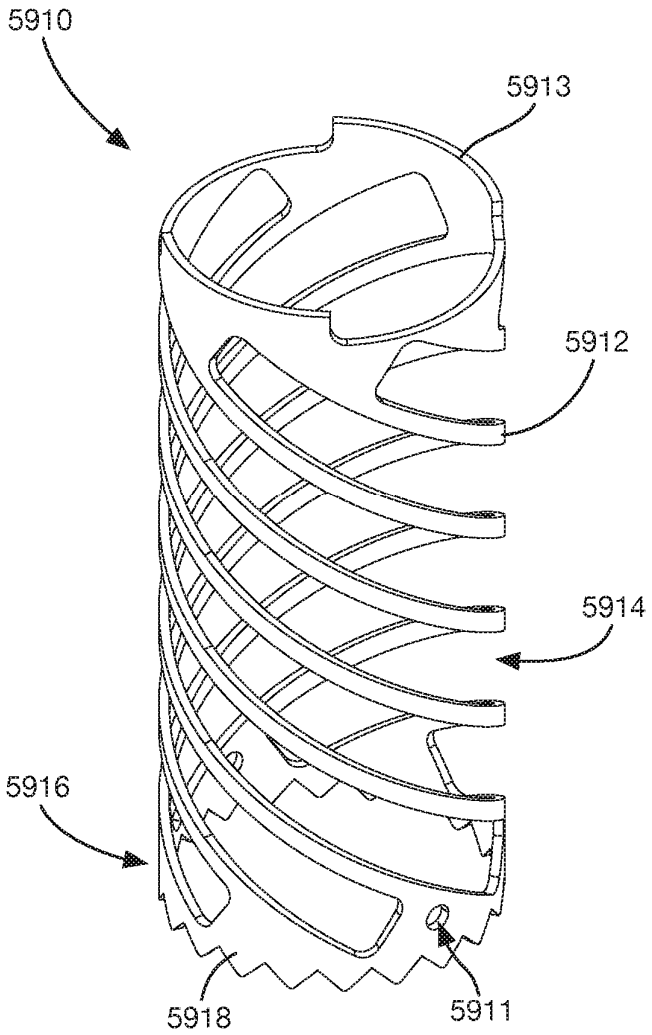

FIG. 281

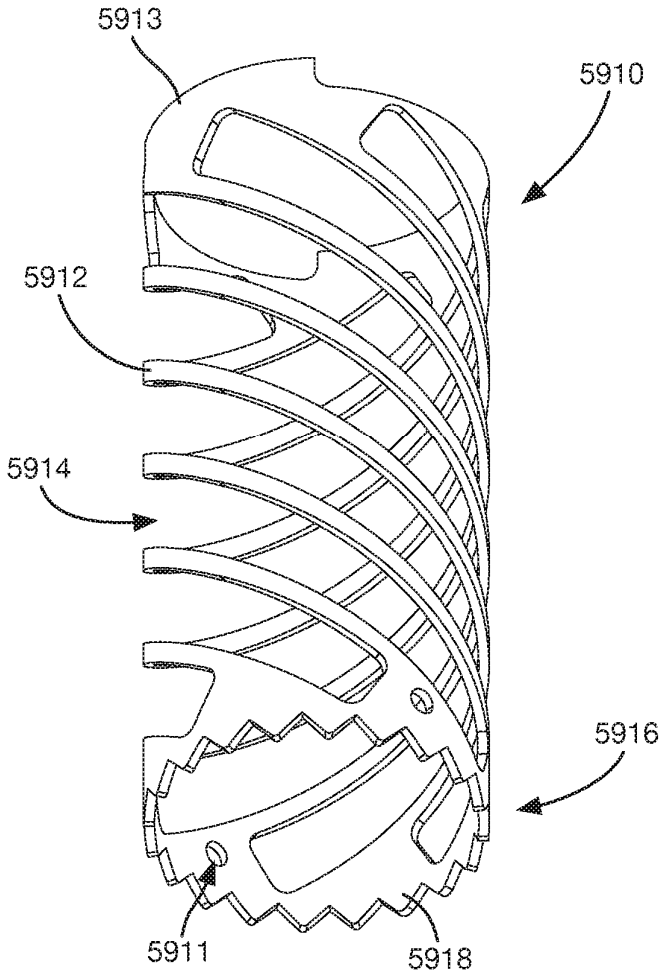

FIG. 282

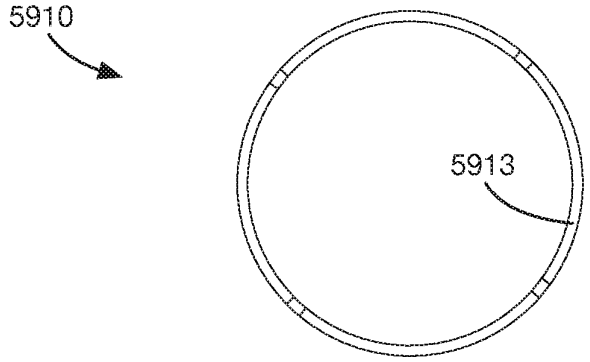

FIG. 284

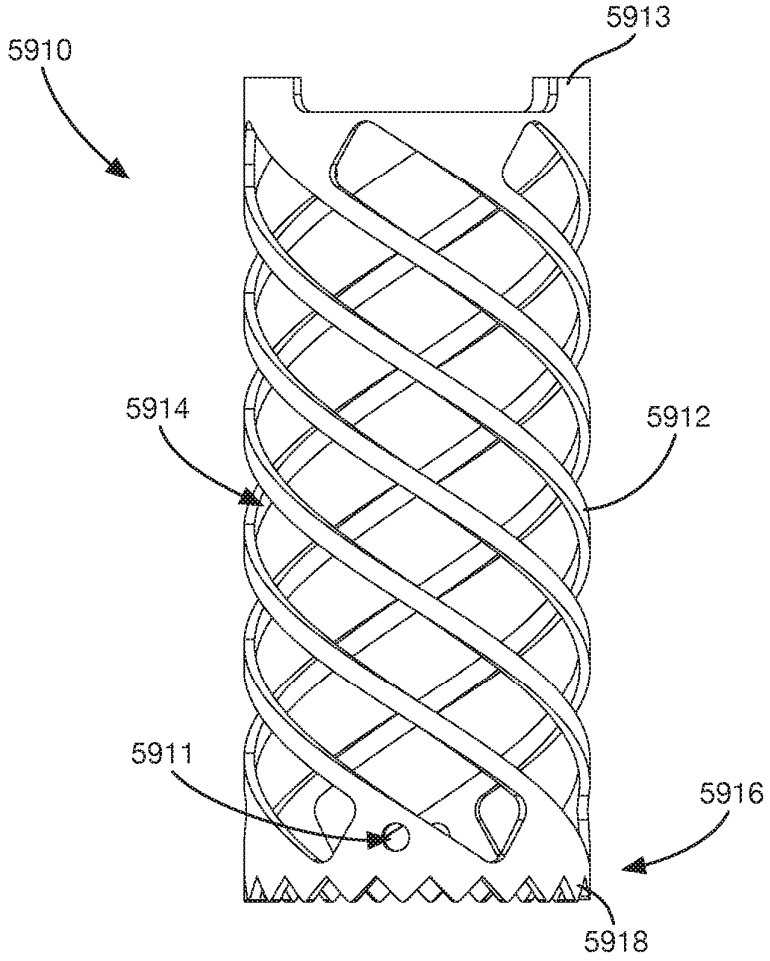

FIG. 283

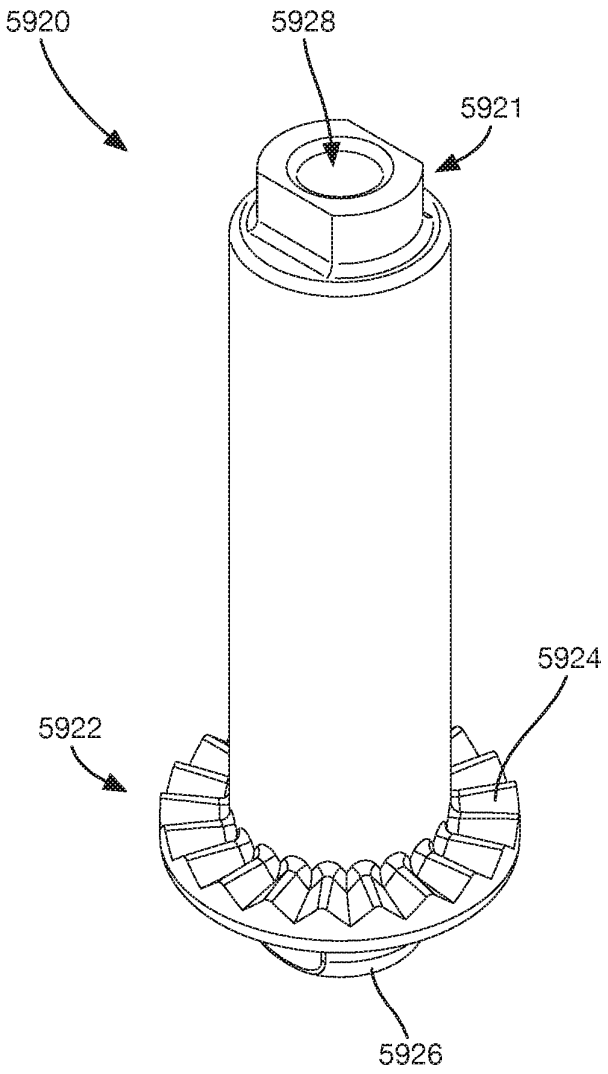

FIG. 285

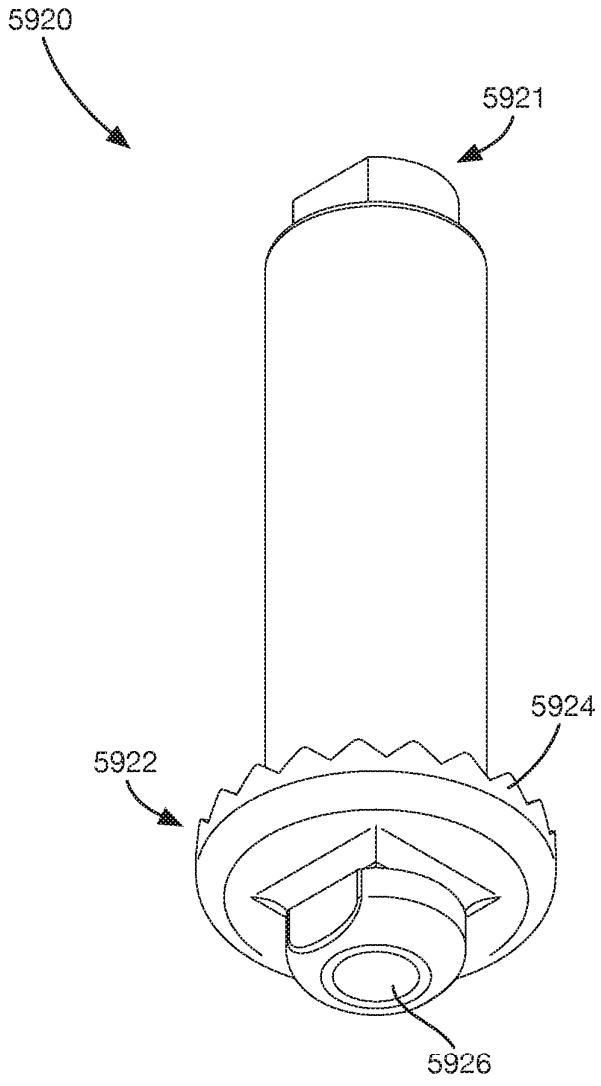

FIG. 286

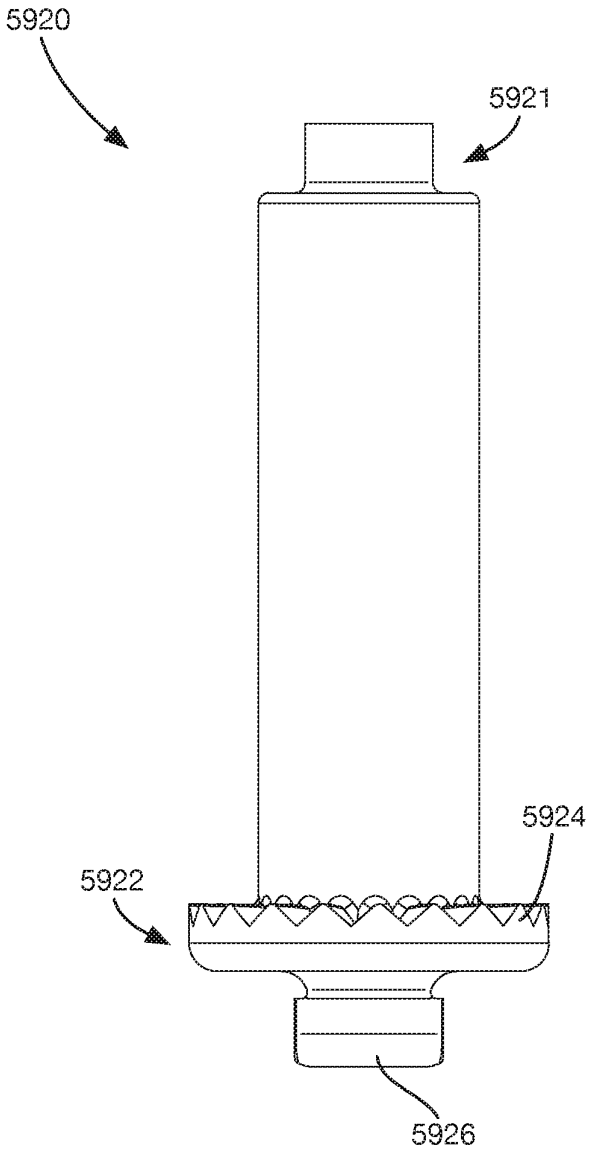

FIG. 287

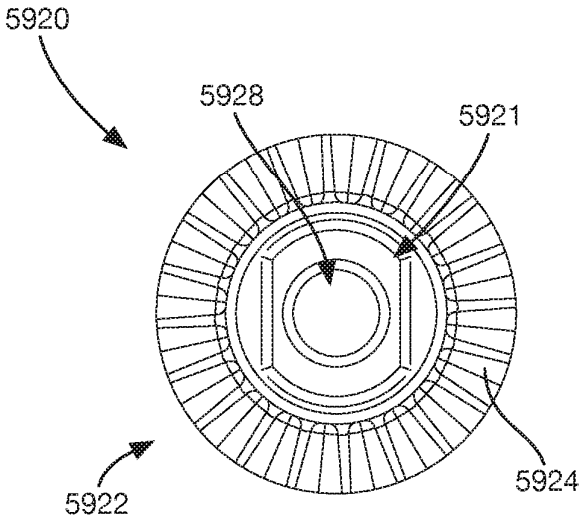

FIG. 288

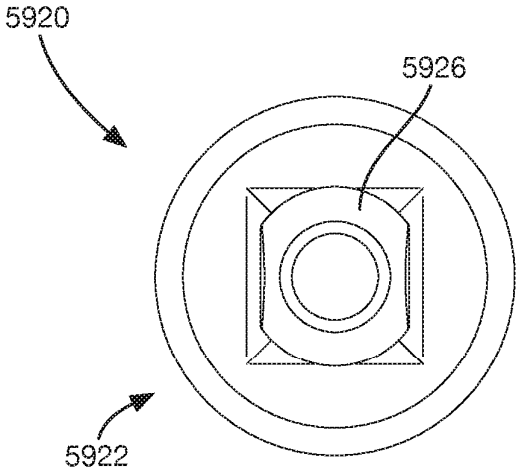

FIG. 289

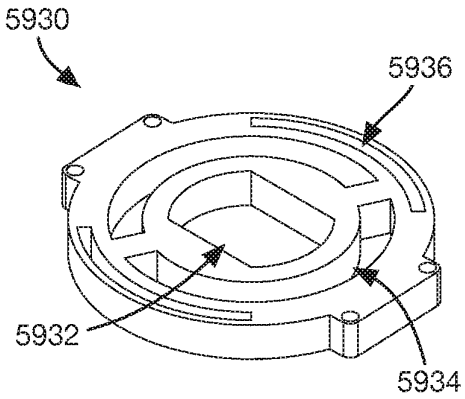

FIG. 290

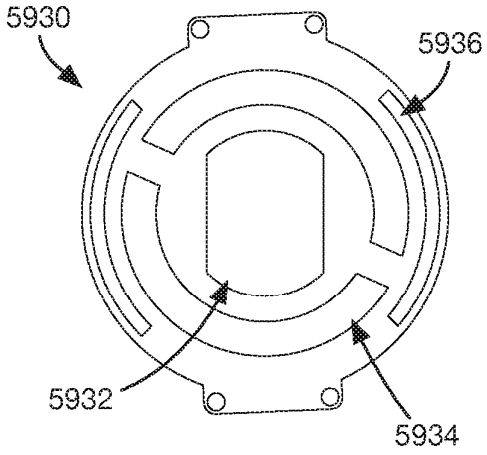

FIG. 291

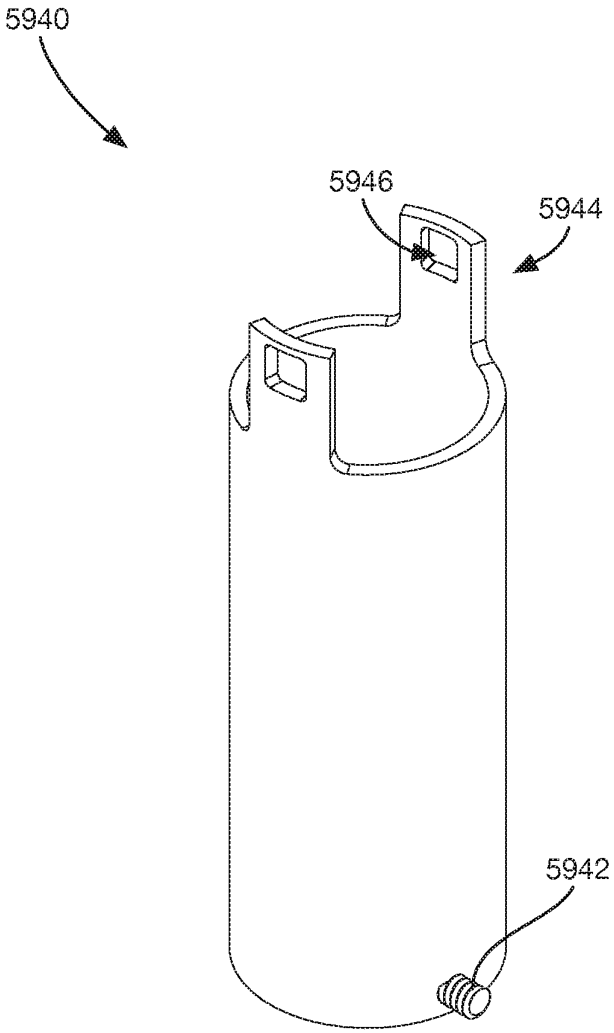

FIG. 292

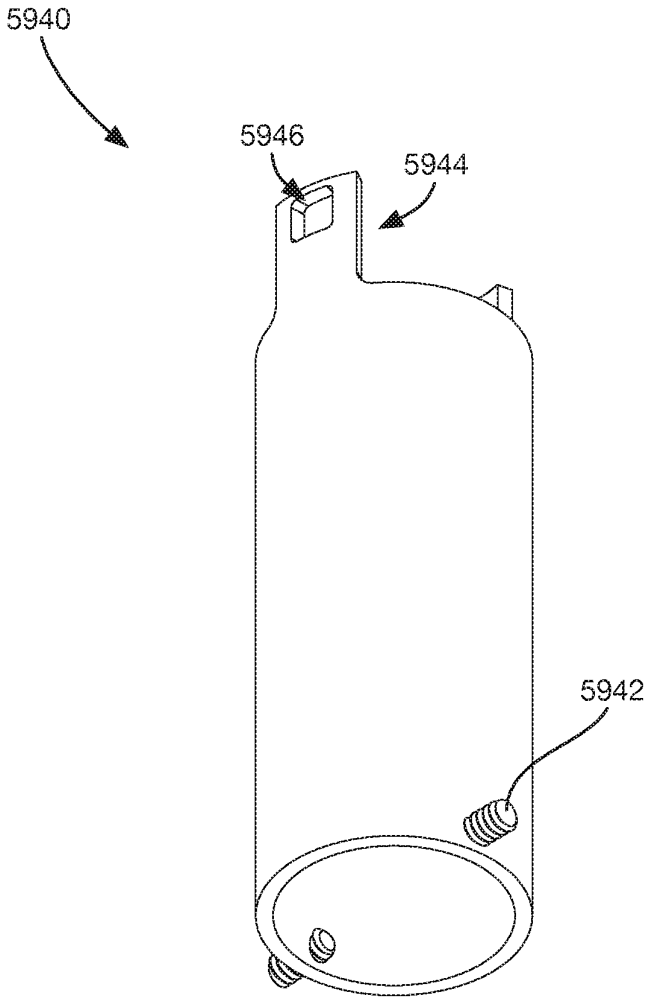

FIG. 293

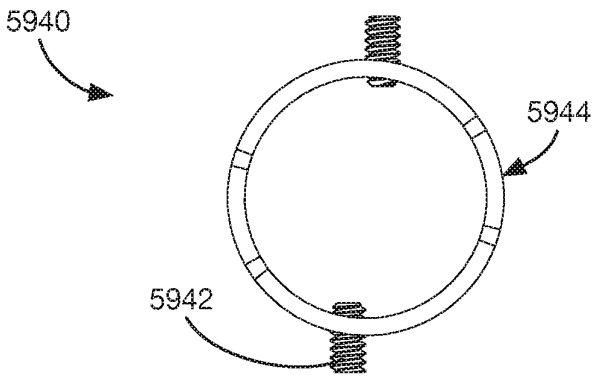

FIG. 295

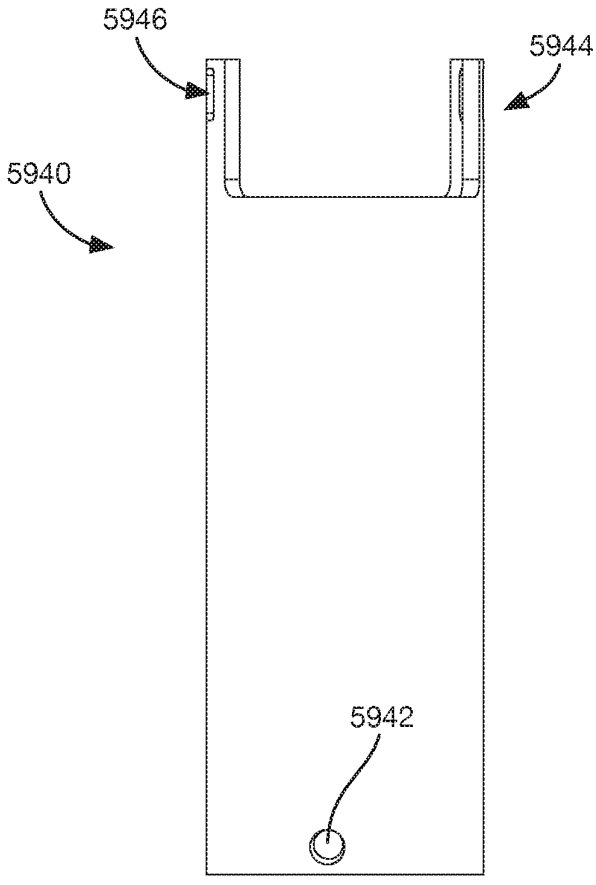

FIG. 294

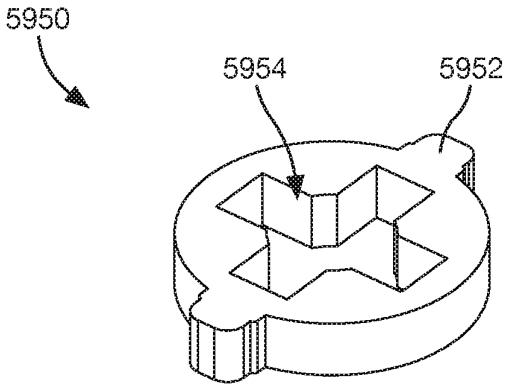

FIG. 296

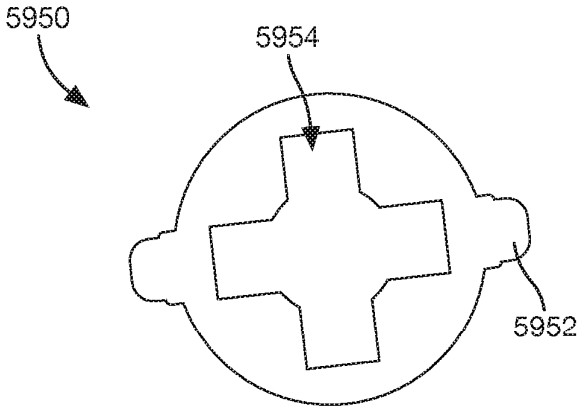

FIG. 297

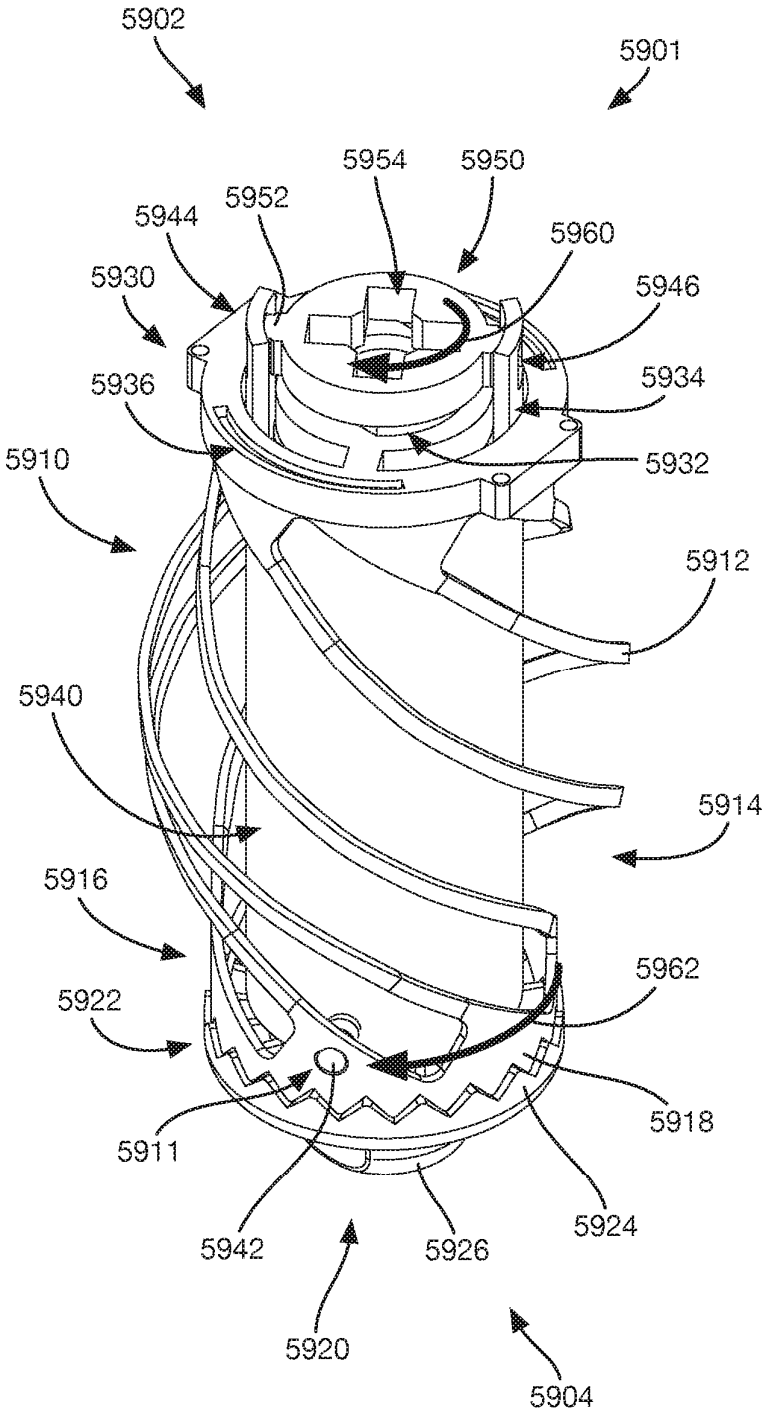
5902
5901
5954
5950
5952
5944
5960
5930
5946
5936
5934
5910
5932
5912
5940
5914
5916
5962
5922
5918
5911
5924
5942
5926
5920
5904

FIG. 298

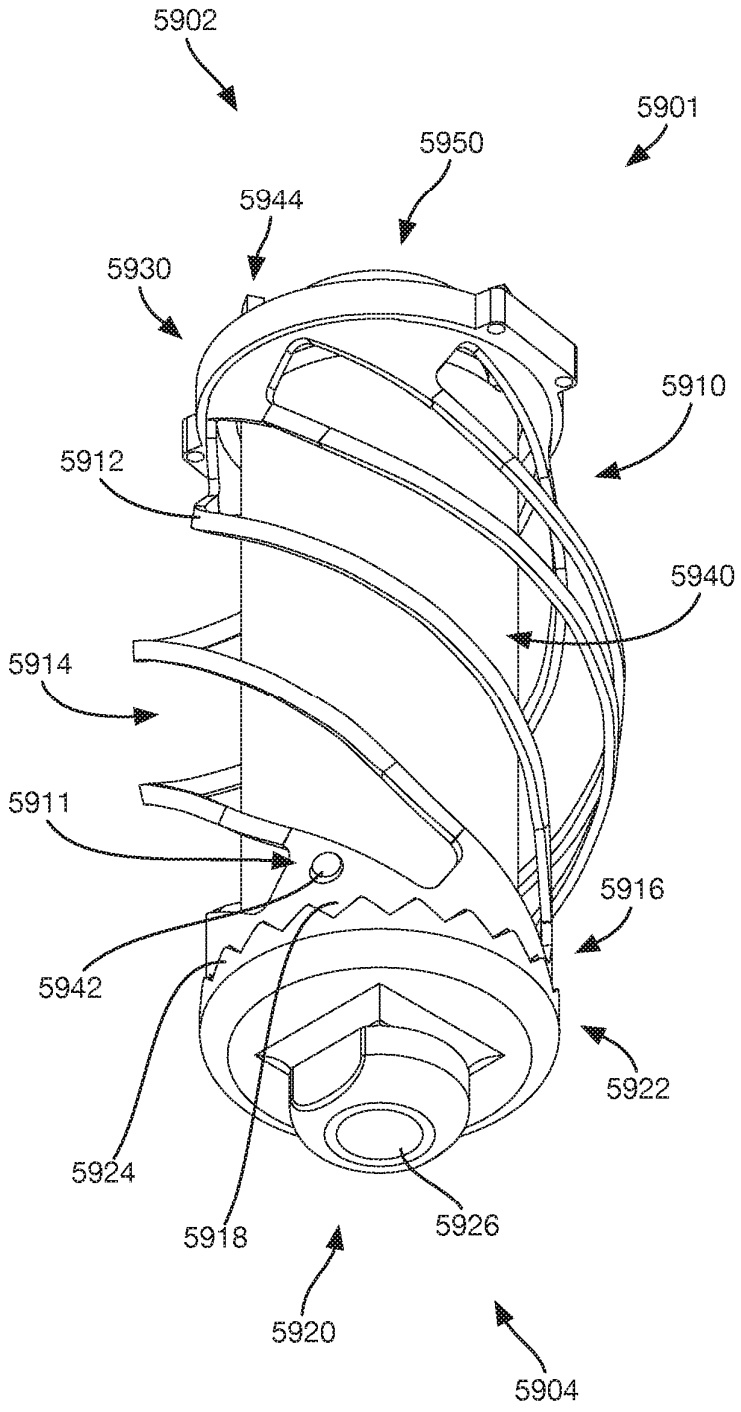
5902
5901
5950
5944
5930
5910
5912
5940
5914
5911
5916
5942
5922
5924
5918
5926
5920
5904

FIG. 299

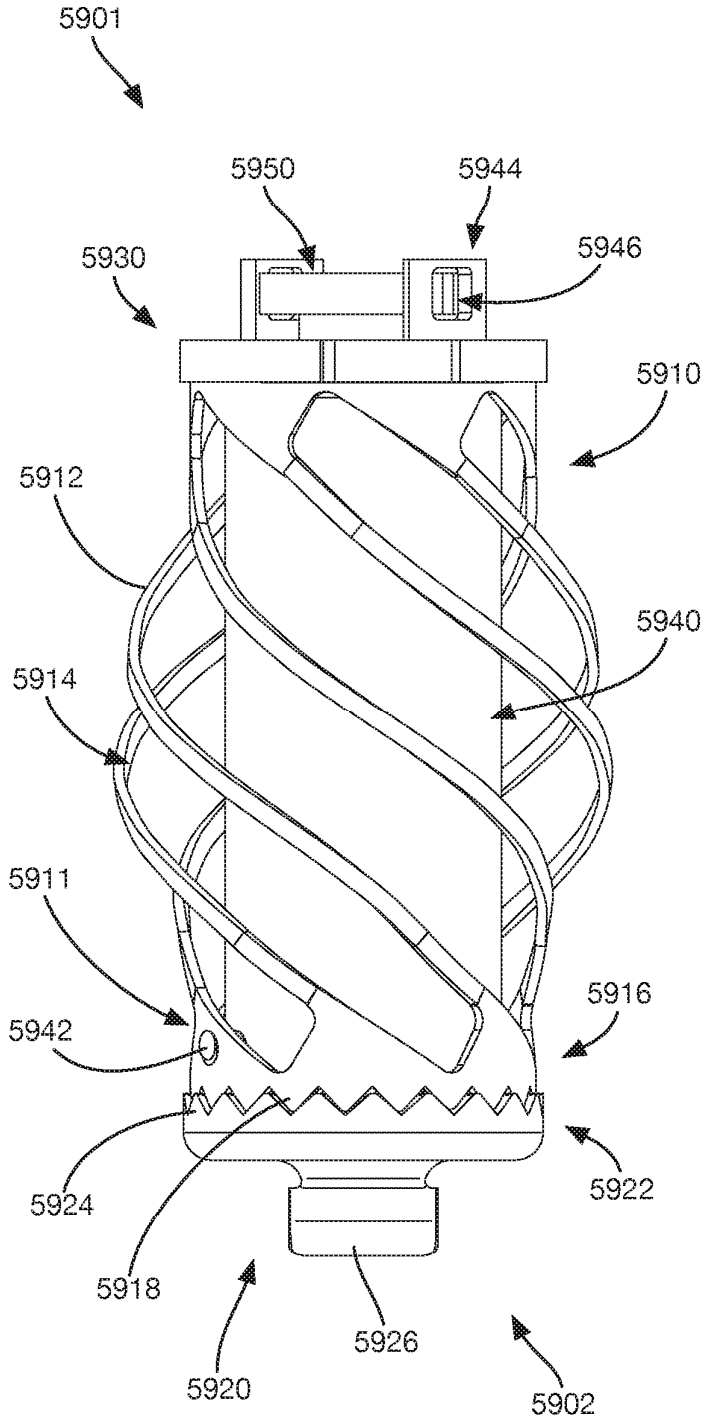
5901
5950
5944
5930
5946
5910
5912
5940
5914
5911
5916
5942
5924
5922
5918
5926
5920
5902

FIG. 300

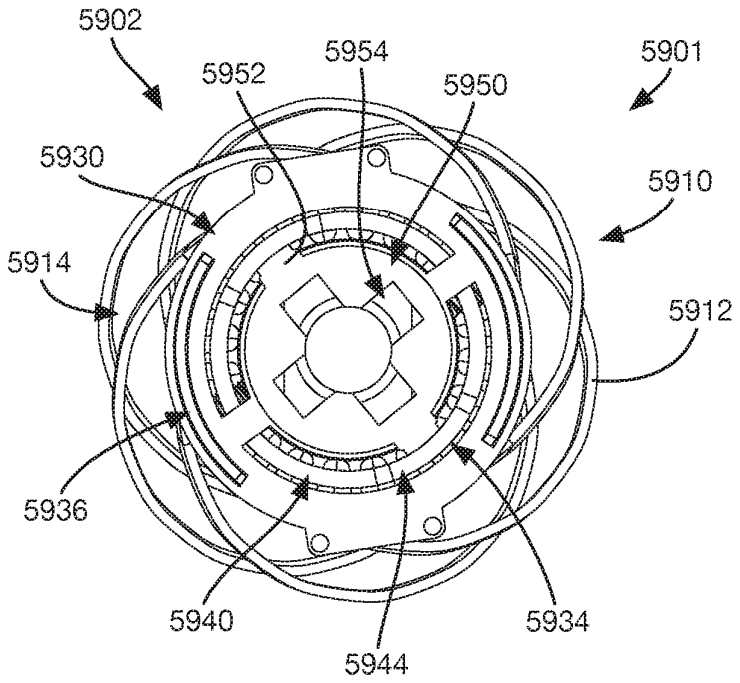

FIG. 301

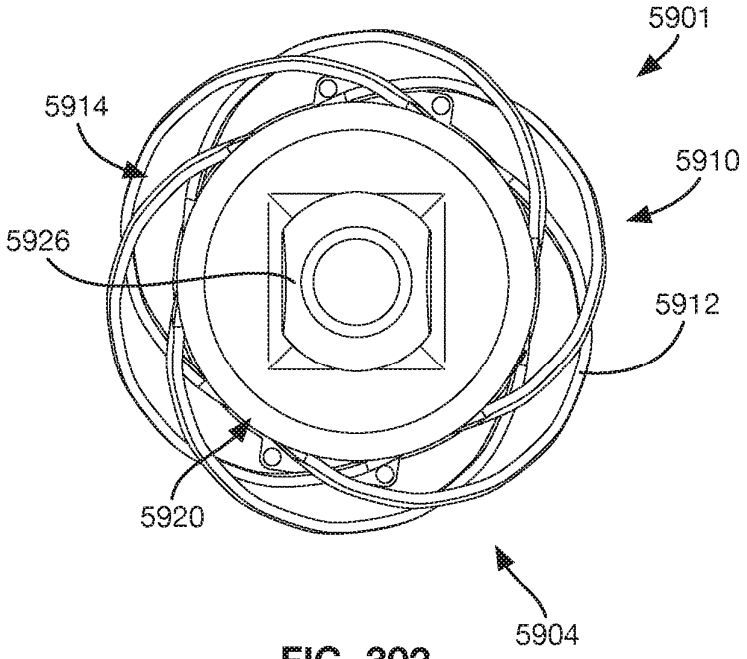

FIG. 302

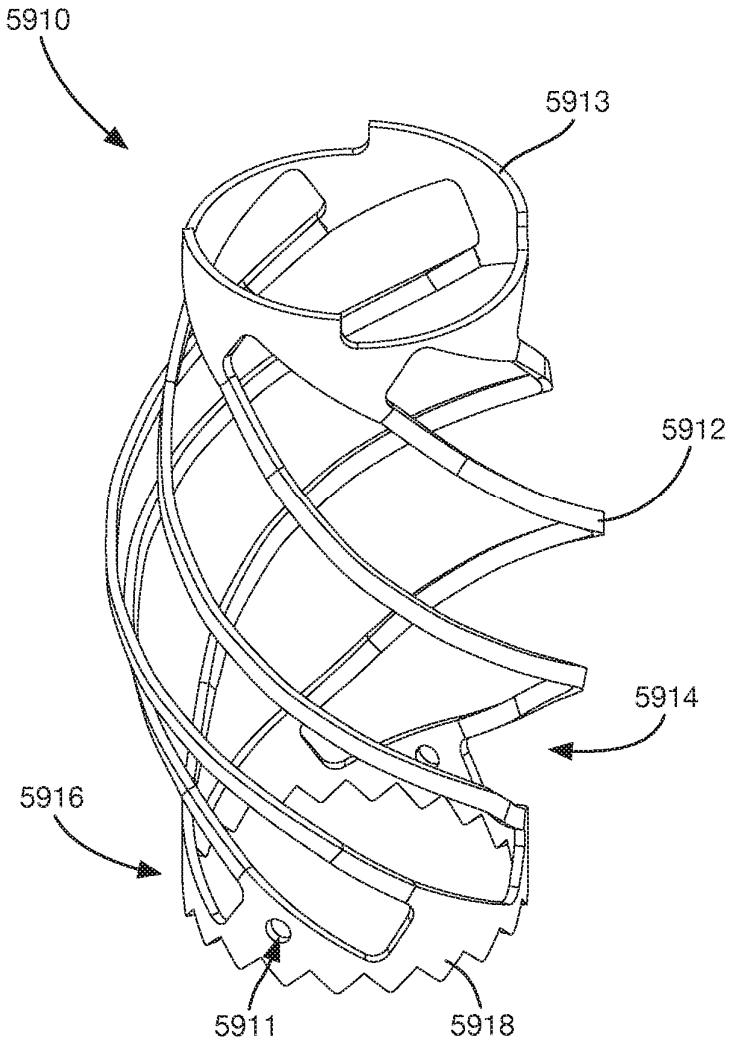

FIG. 303

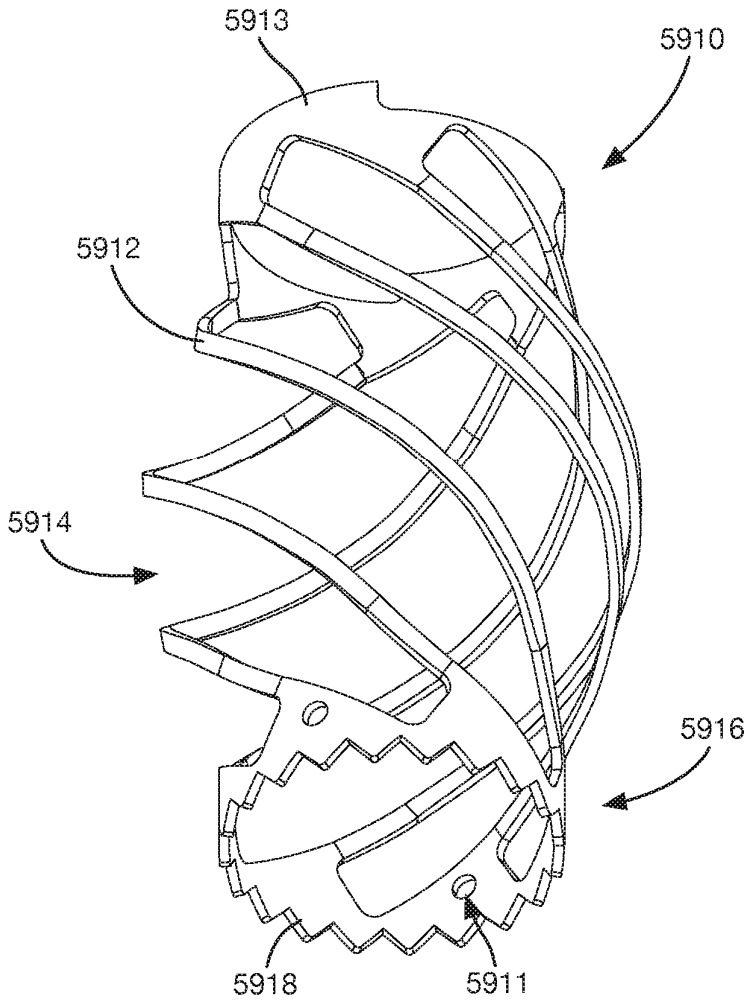

FIG. 304

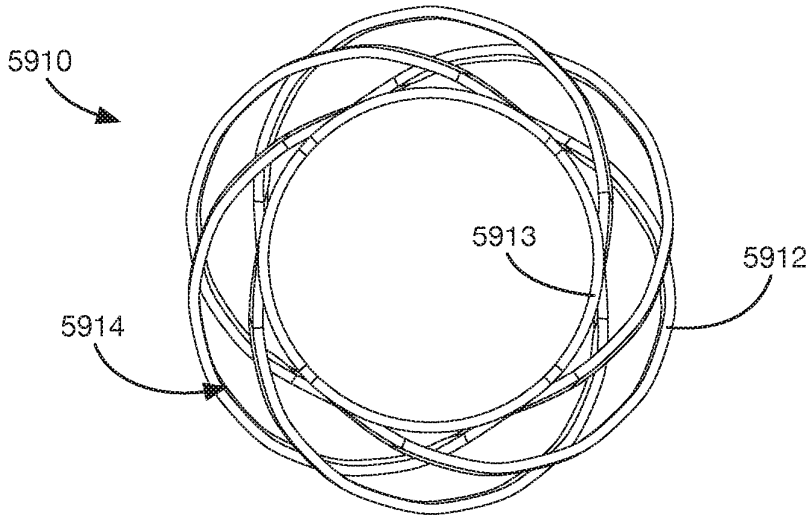

FIG. 306

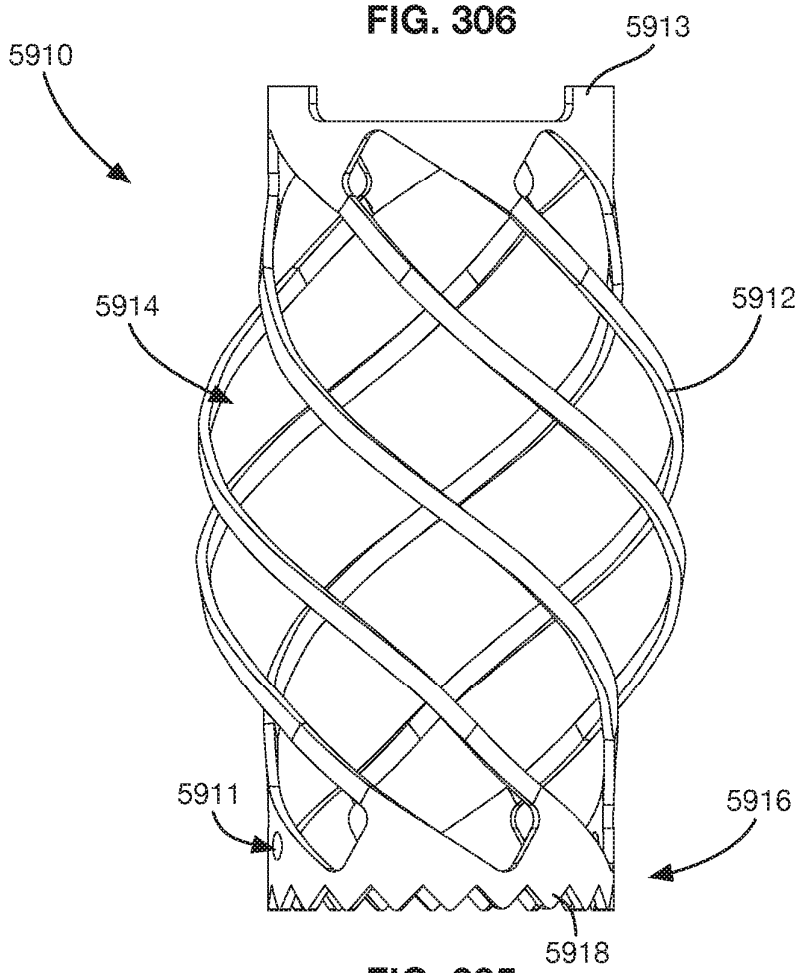

FIG. 305

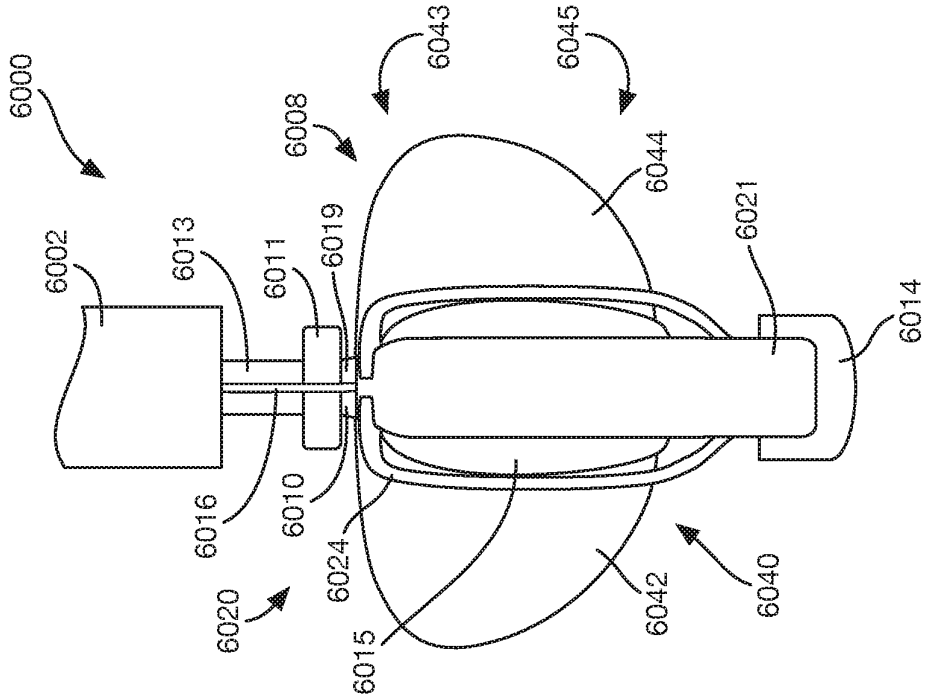

FIG. 308

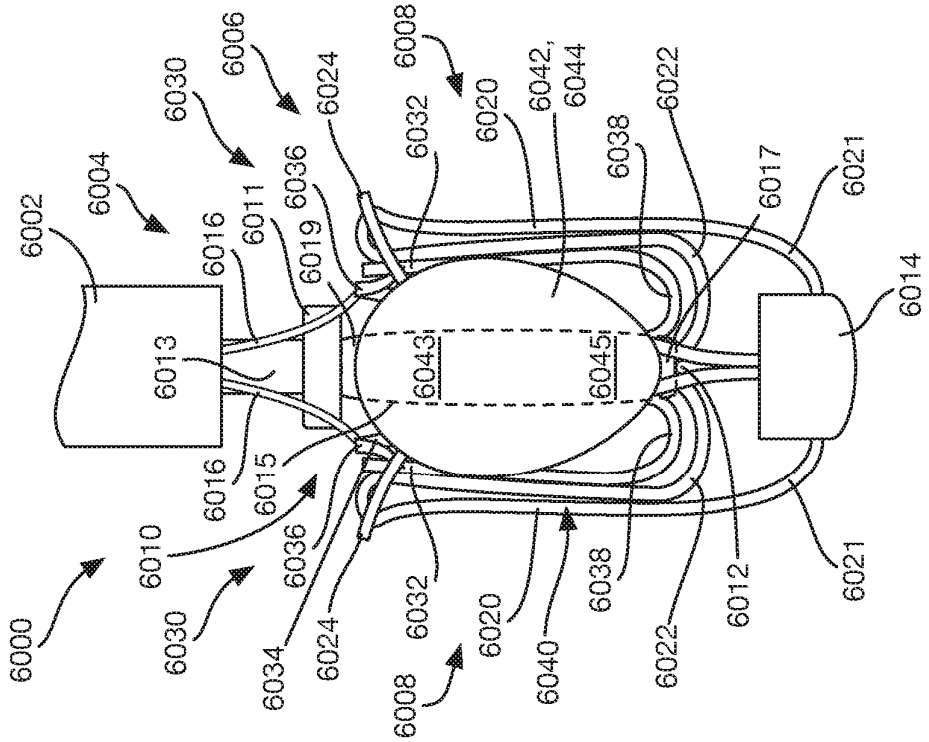

FIG. 307

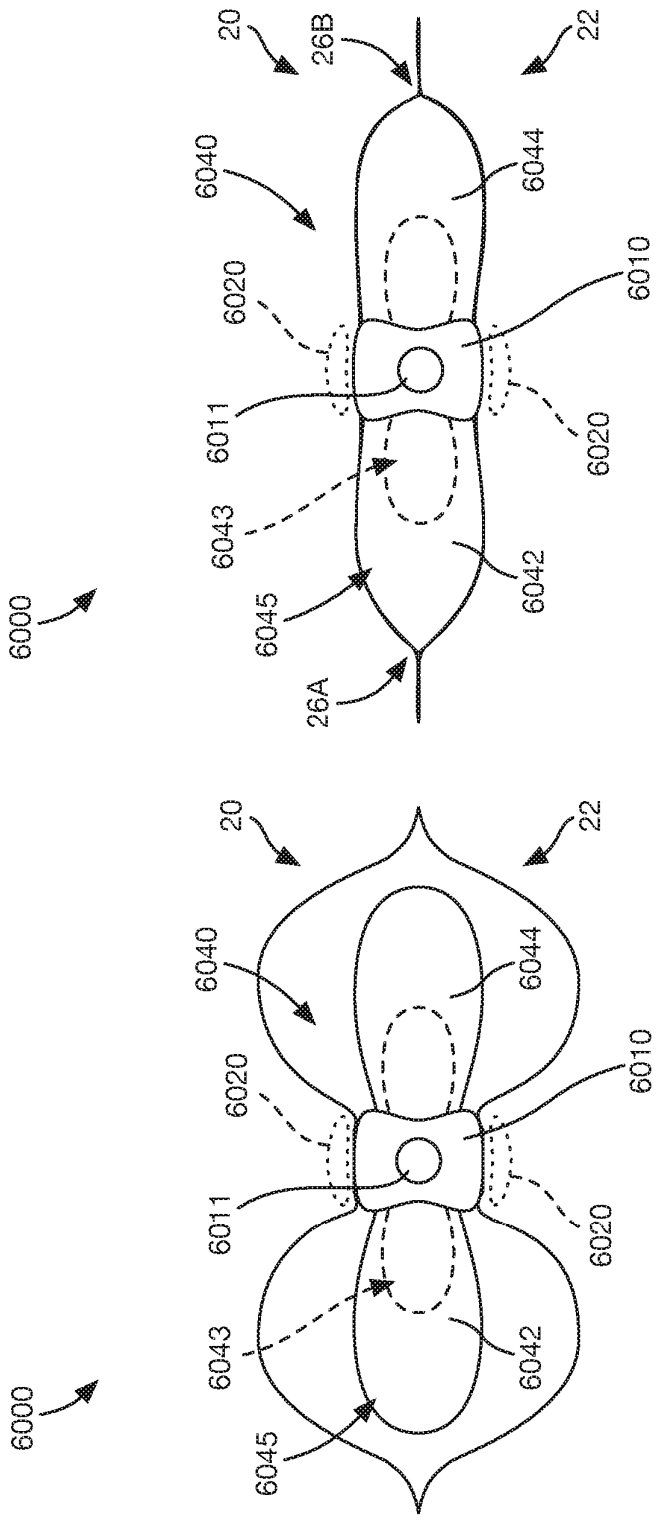

FIG. 309

FIG. 310

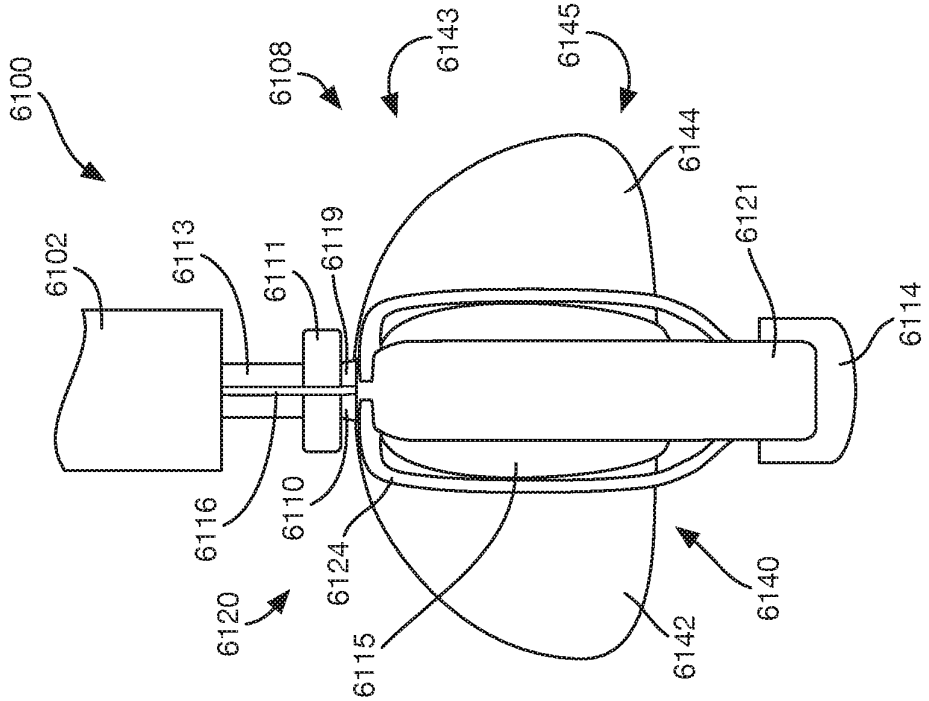

FIG. 312

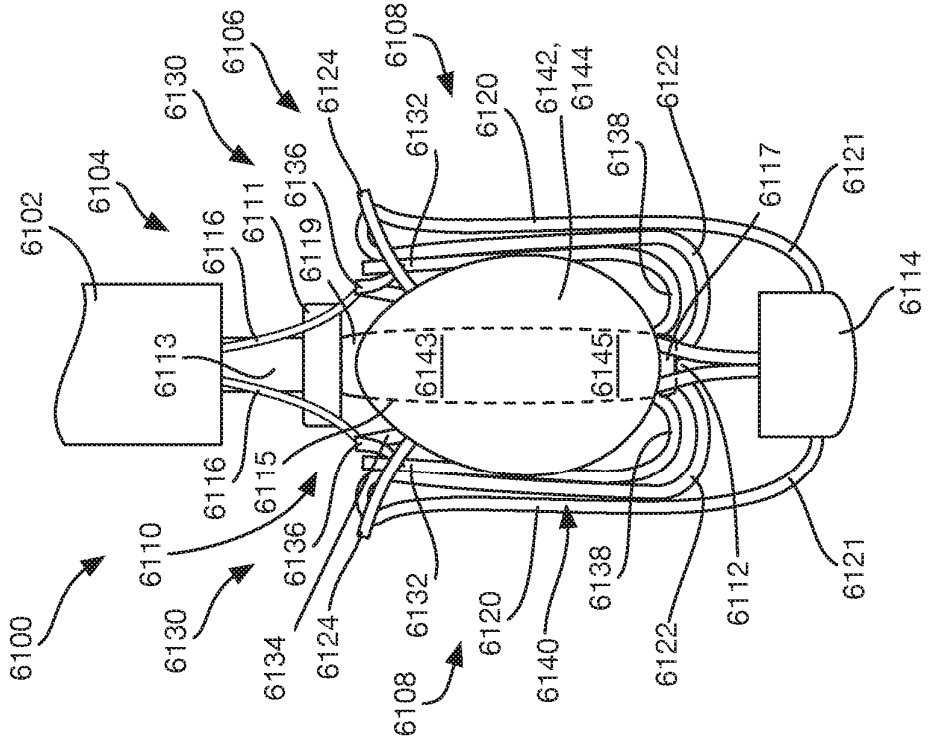

FIG. 311

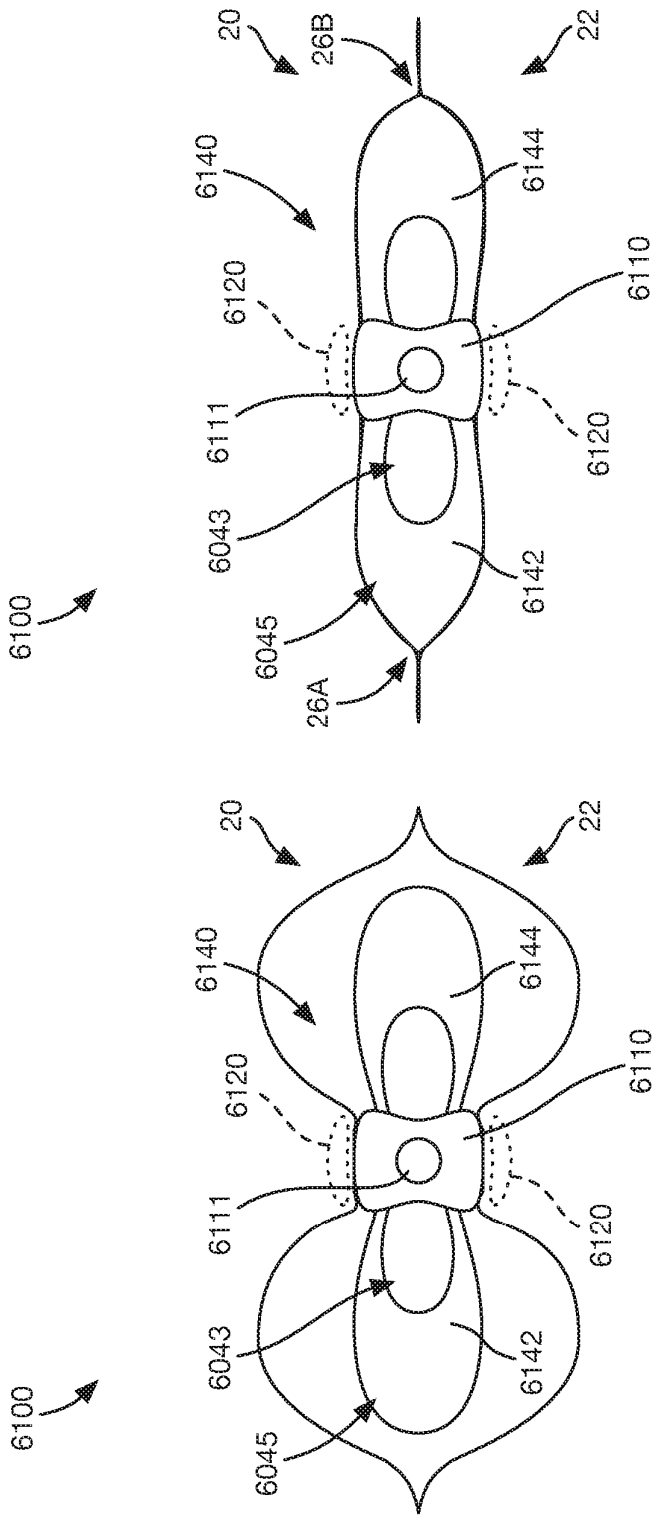

FIG. 313

FIG. 314

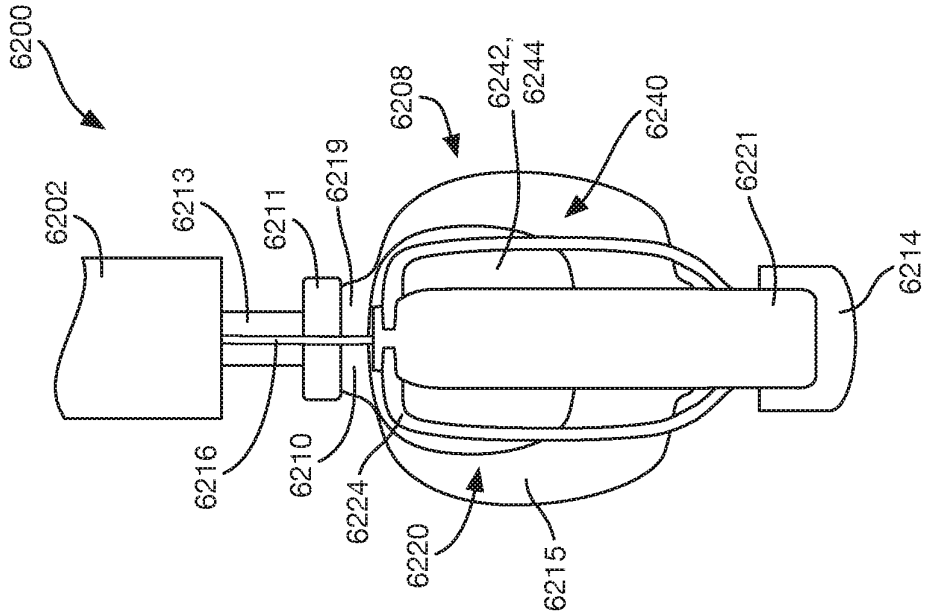

FIG. 316

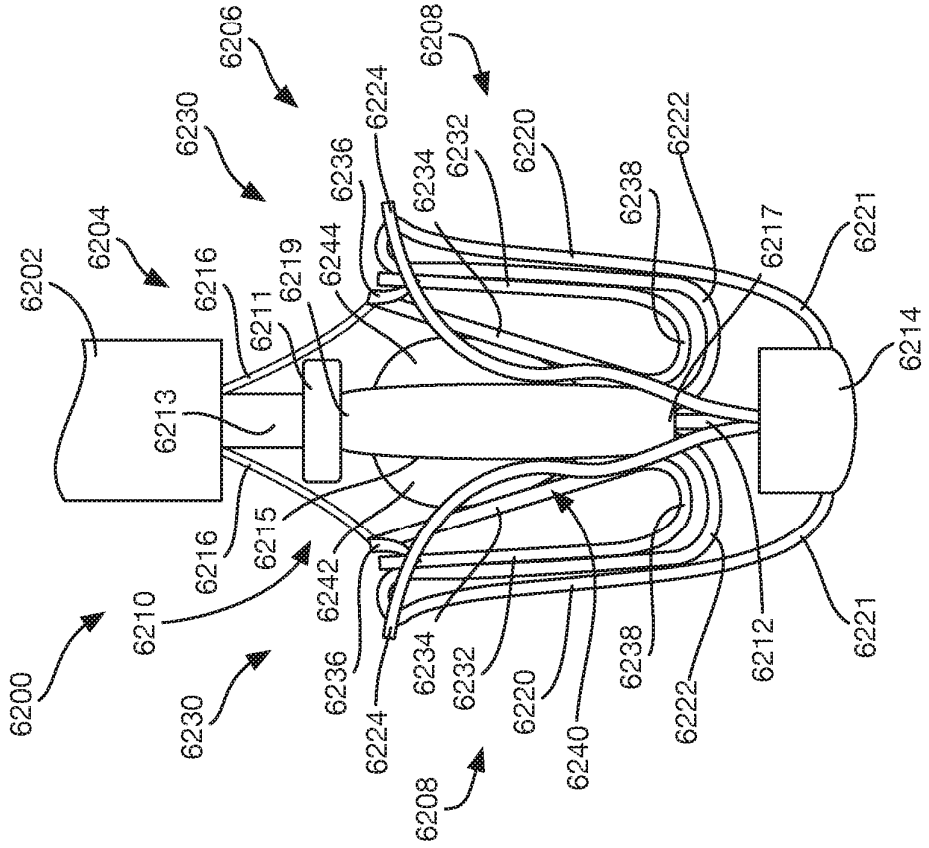

FIG. 315

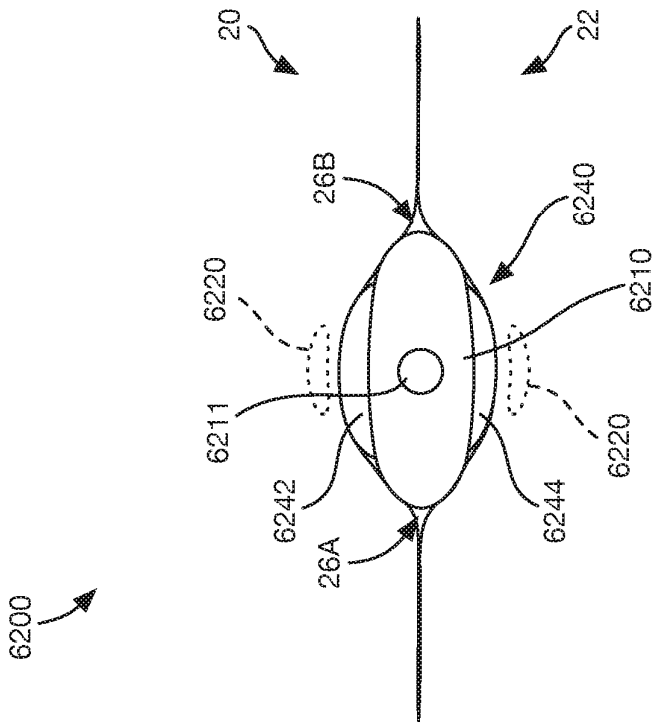

FIG. 318

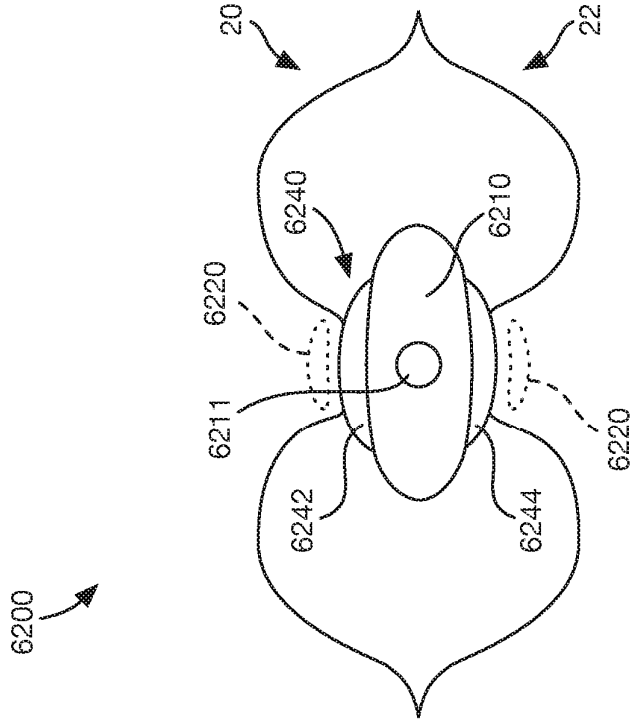

FIG. 317