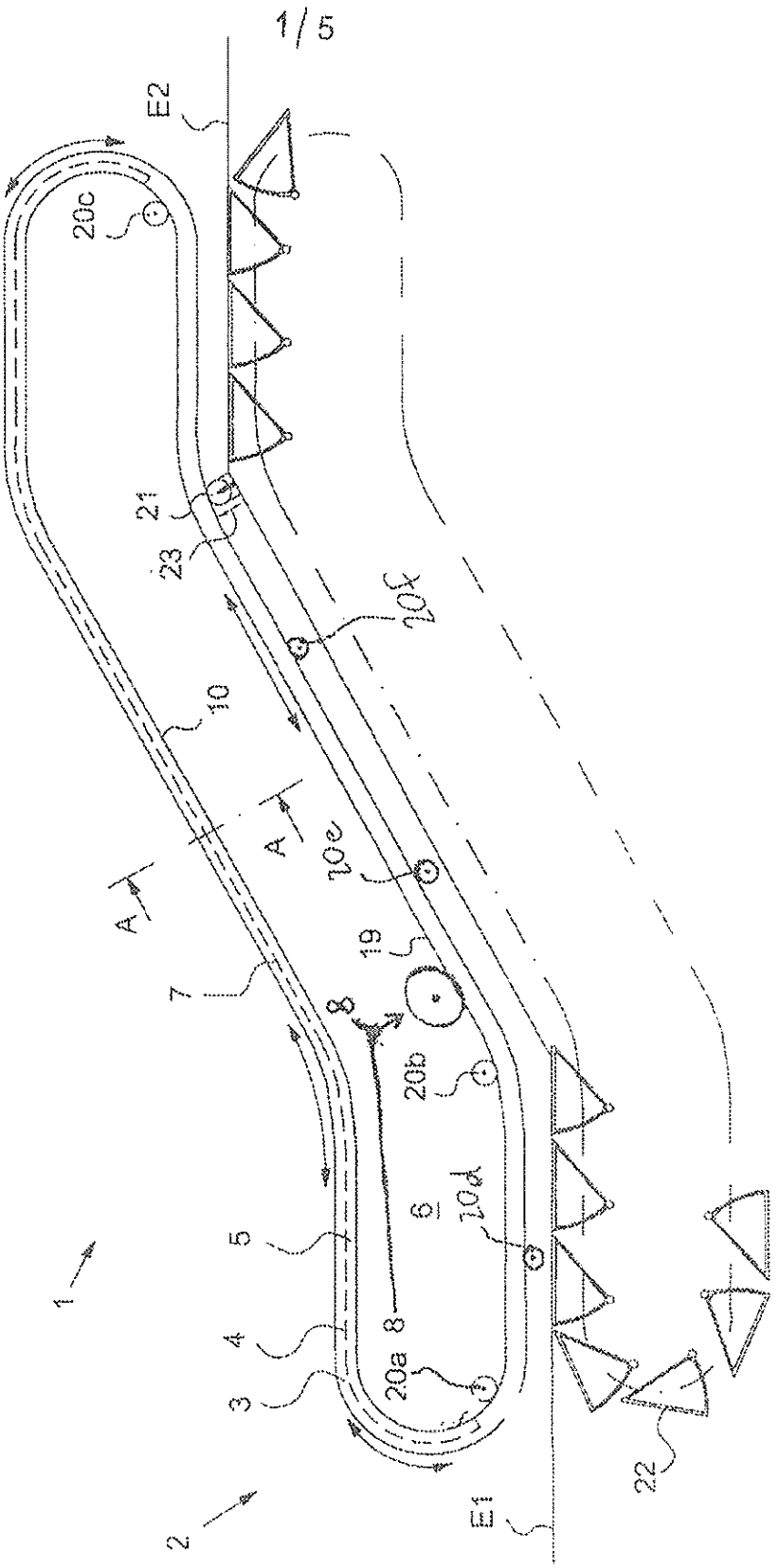

Fig. 1

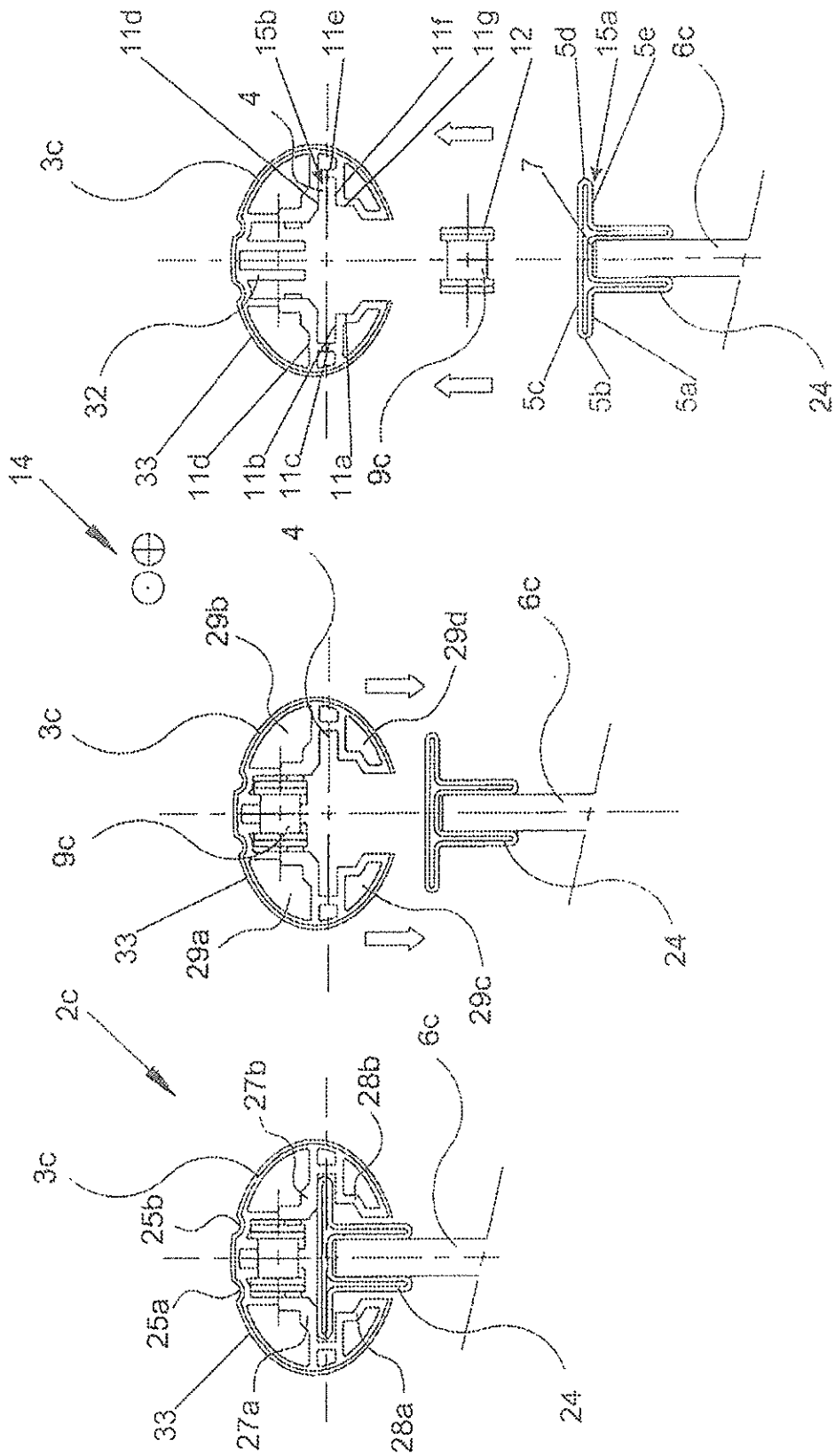

Fig. 2a

Fig. 2b

Fig. 2c

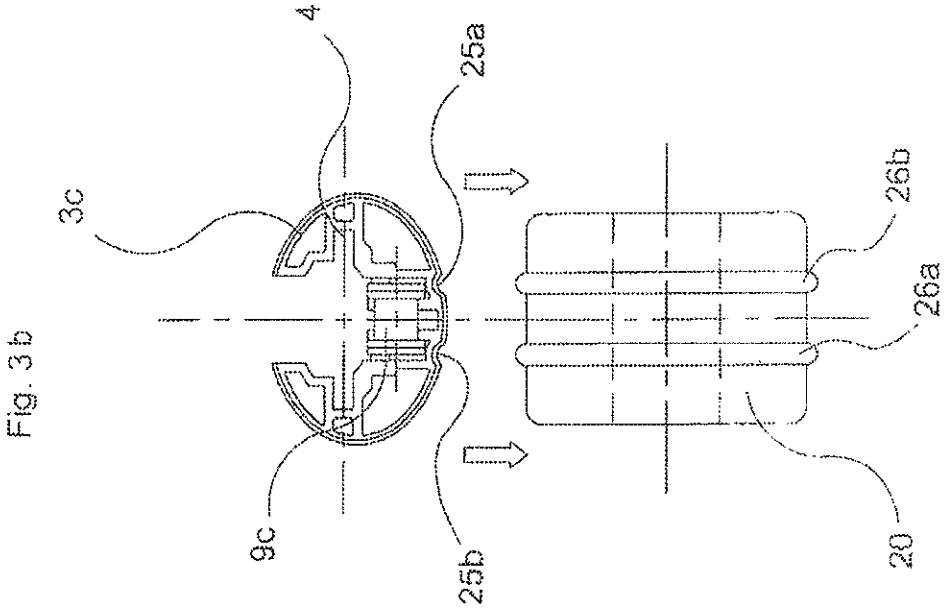

Fig. 3b

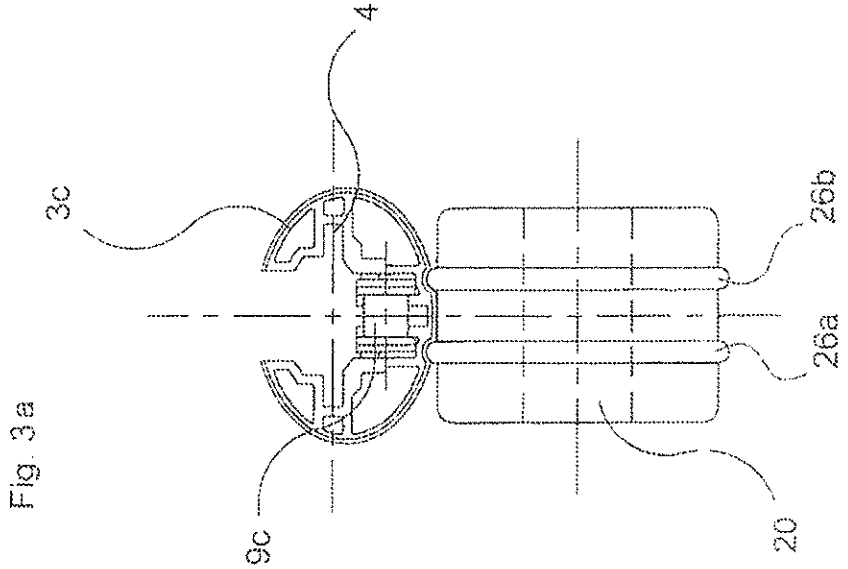

Fig. 3a

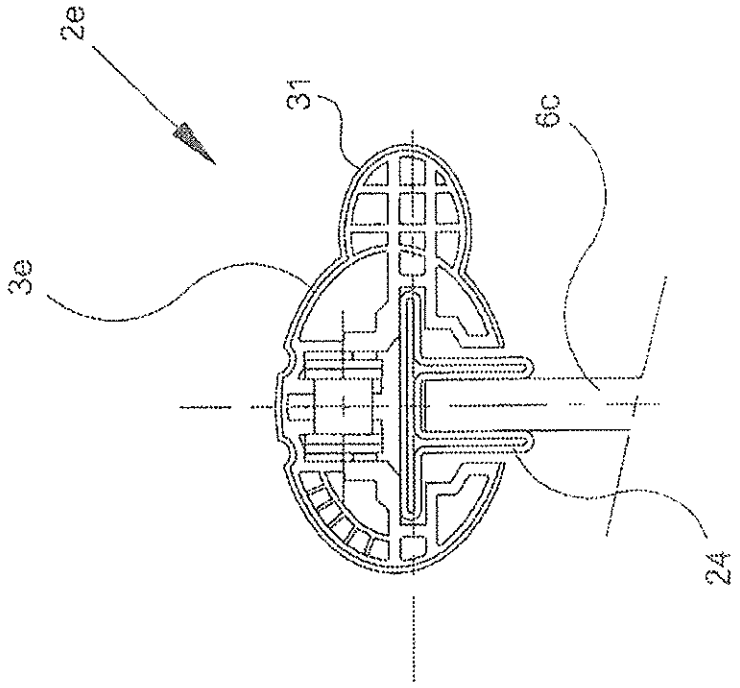

Fig. 4b

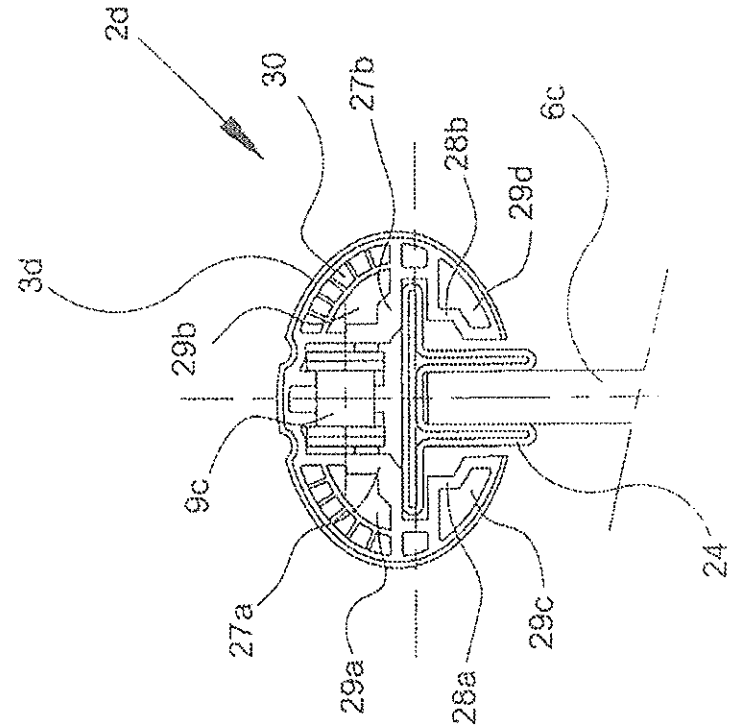

Fig. 4a

Fig. 5

