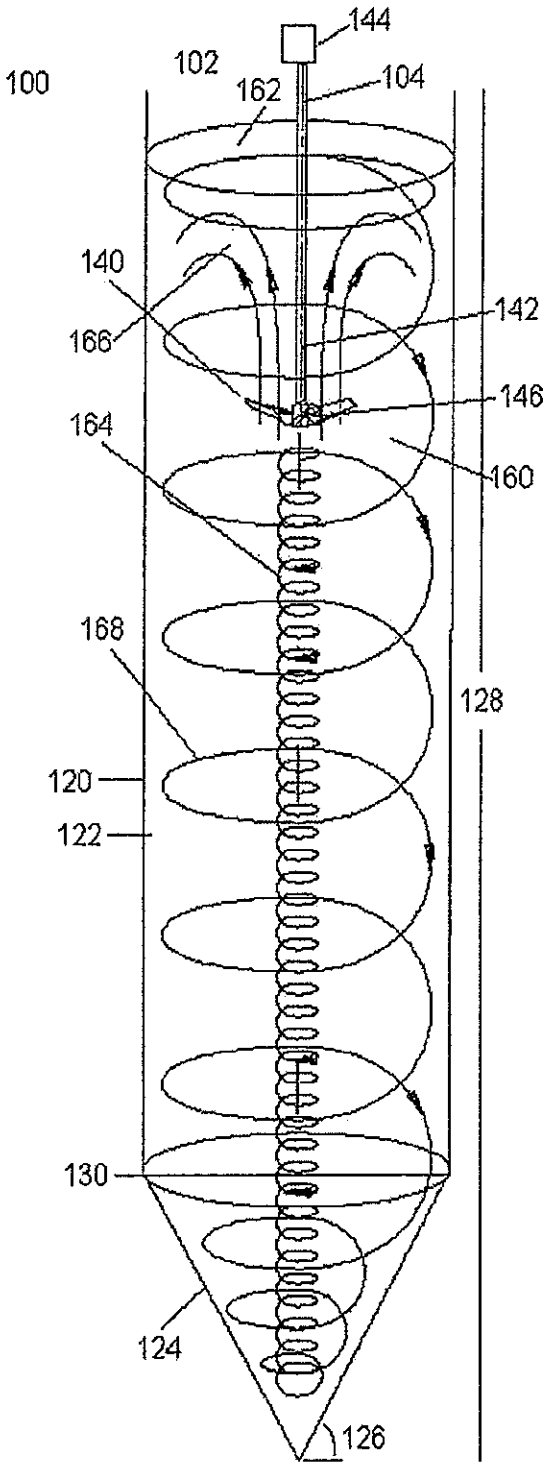
100
102
144
162
104
140
166
142
146
164
160
168
128
120
122
130
124
126

Fig 1

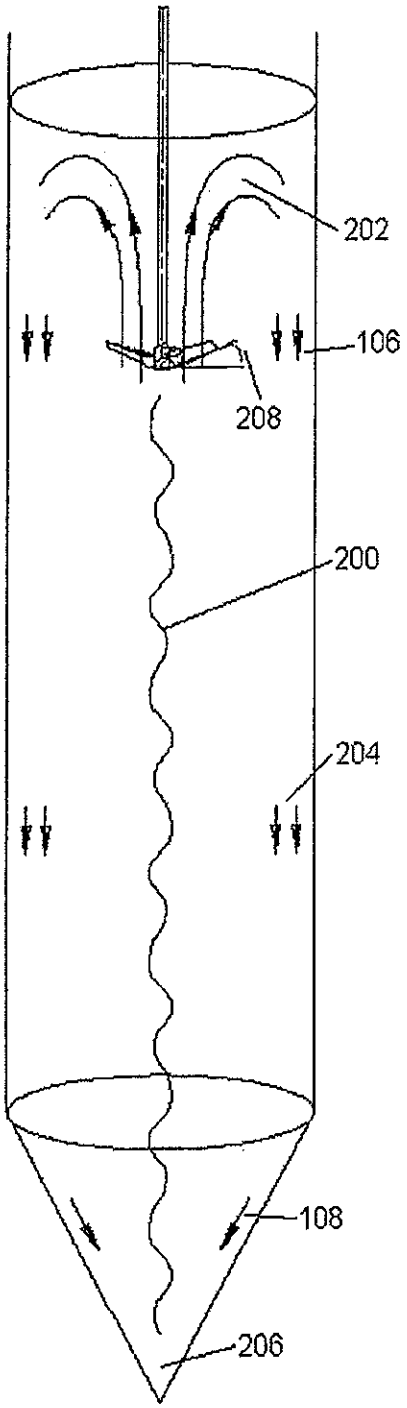
202
106
208
200
204
108
206

Fig 2

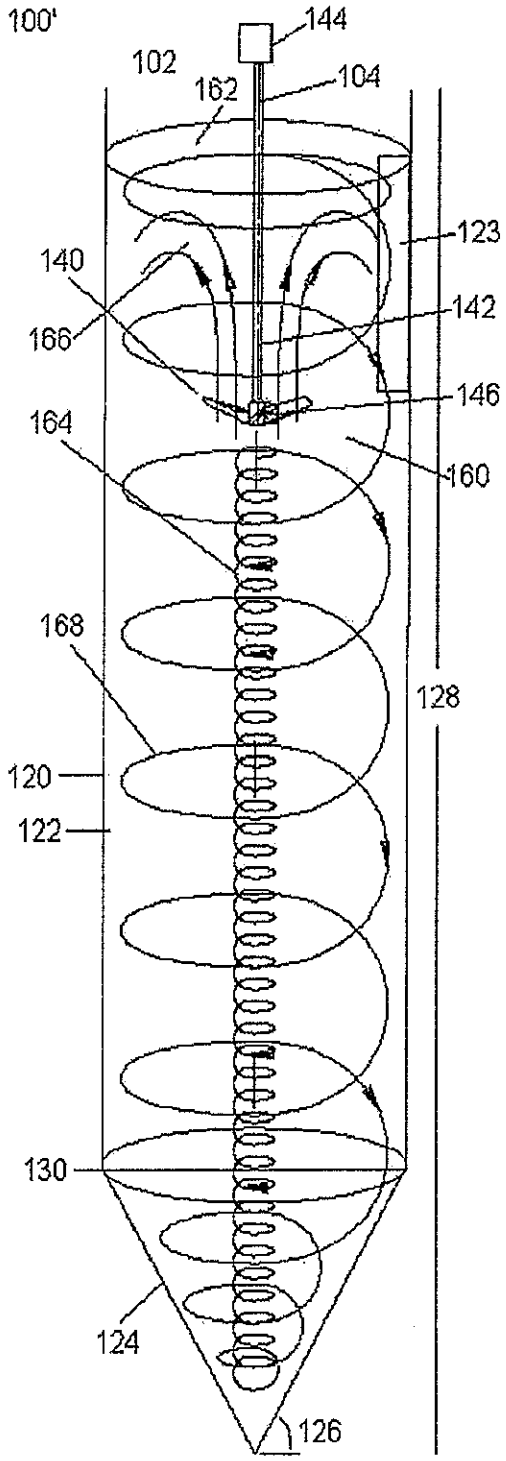
100'
144
102
104
162
123
140
142
166
146
164
160
168
128
120
122
130
124
126

Fig 3

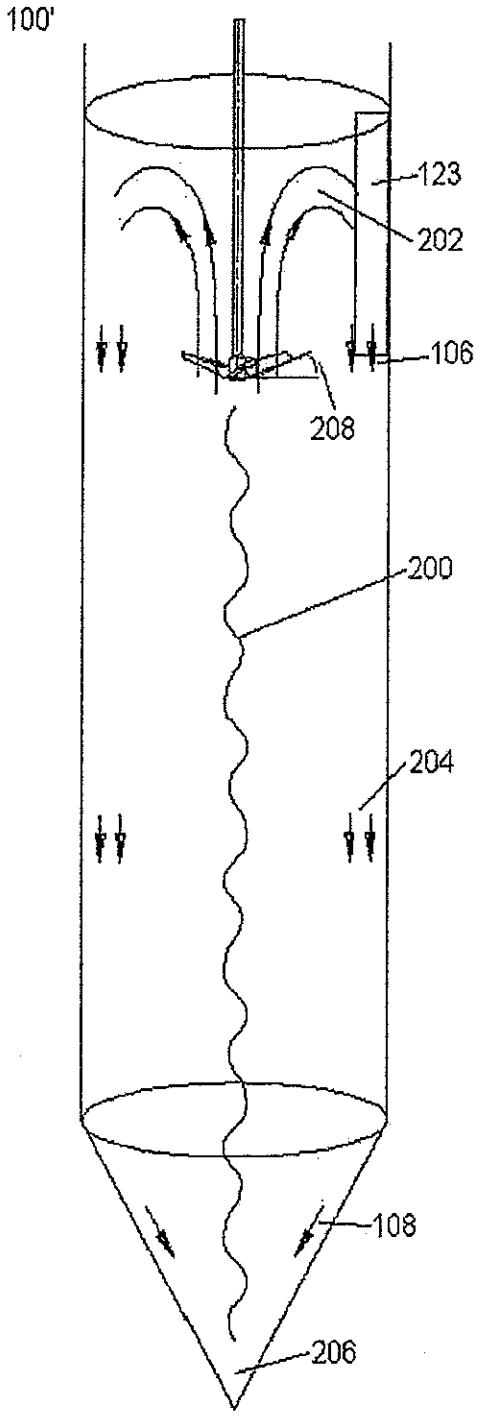
100'
123
202
106
208
200
204
108
206

Fig 4

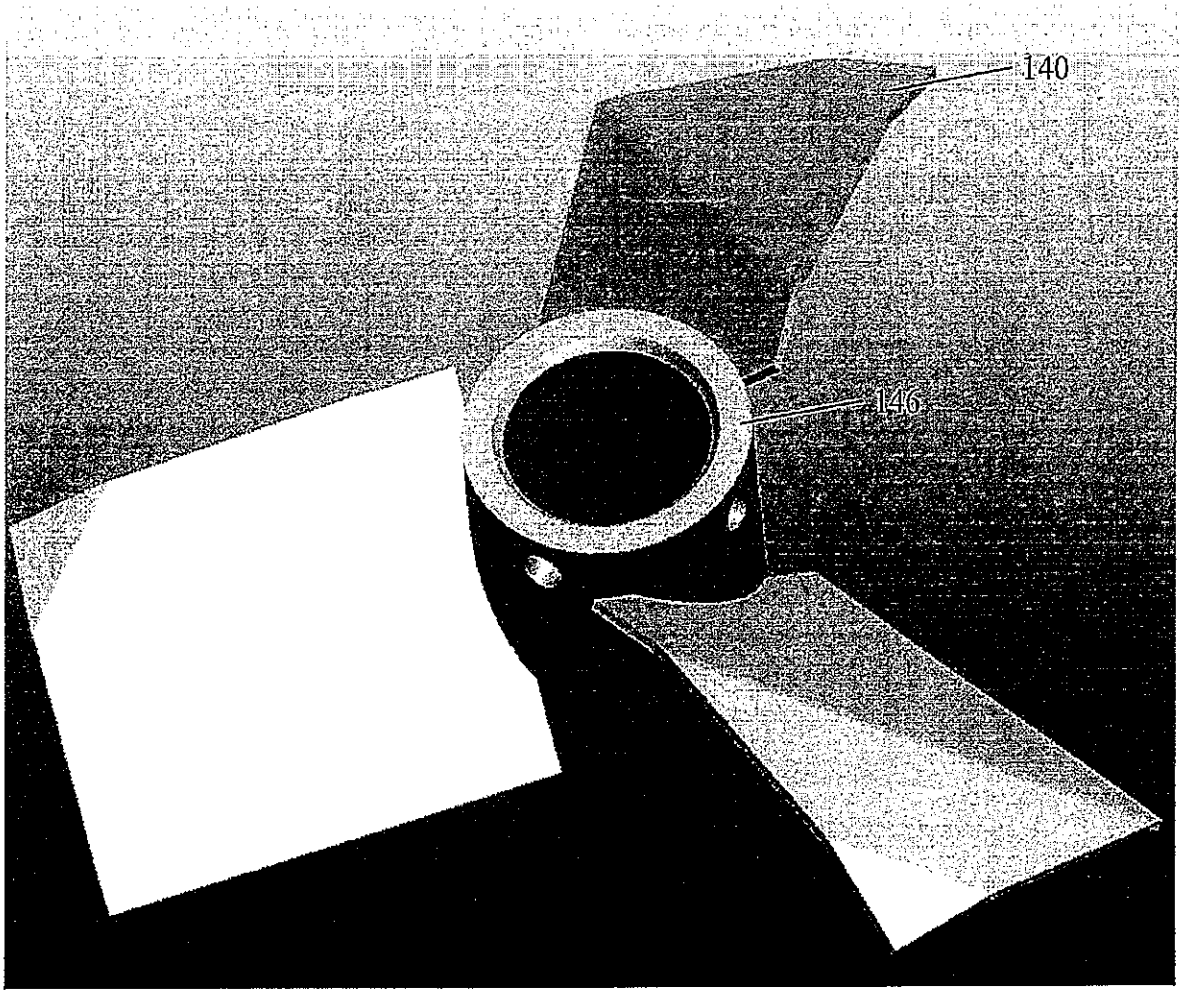

Fig 5