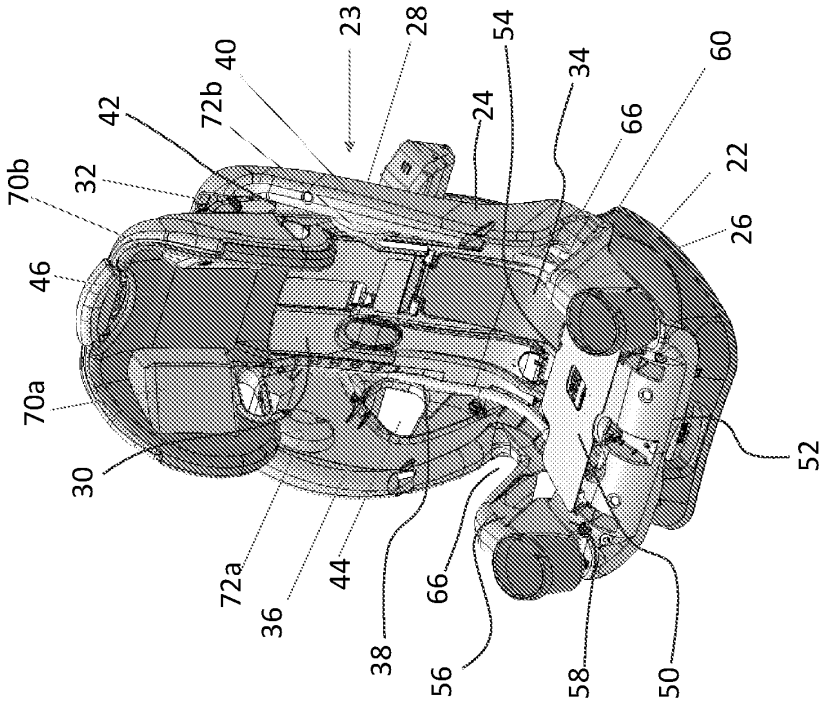
20
23
28
54
34
60
40
72b
42
24
66
22
70b
32
26
46
70a
52
30
72a
44
66
36
38
56
58
50

FIG. 1

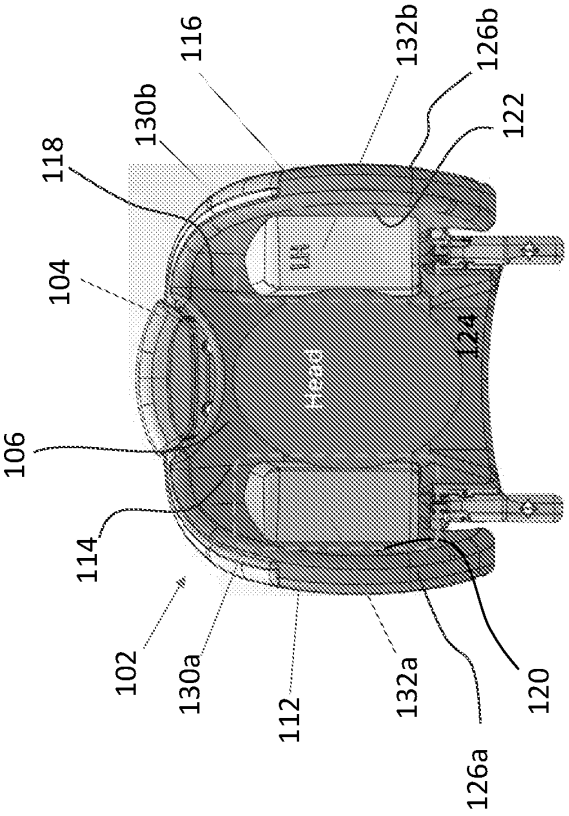
116
132b
126b
130b
122
118
104
124
106
114
102
130a
112
132a
120
126a

FIG. 2B

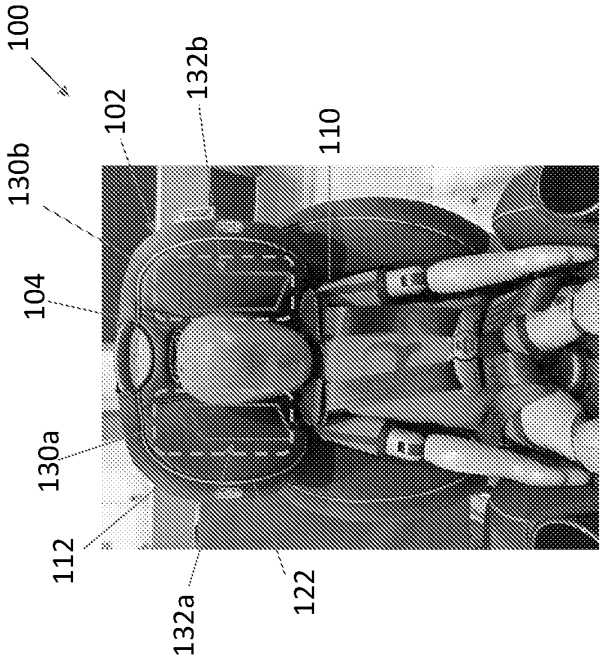
100
102
132b
110
130b
104
130a
112
132a
122

FIG. 2A

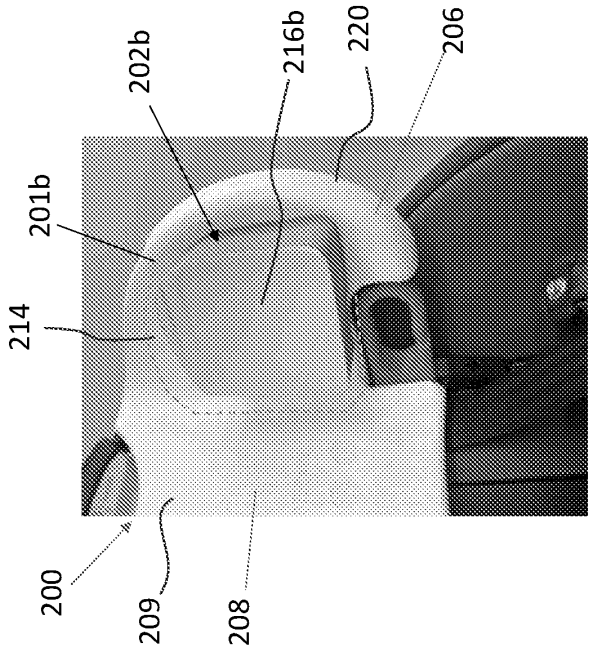
202b
216b
220
206
201b
214
200
209
208

FIG. 3B

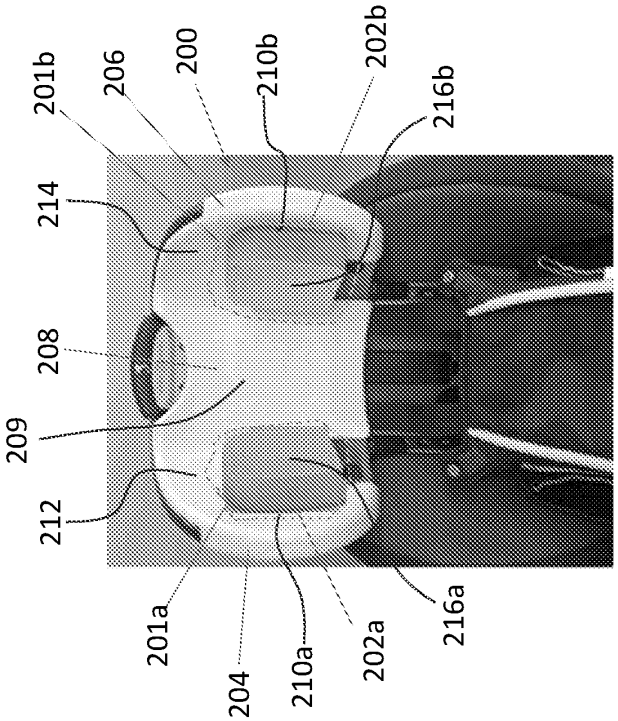
201b
206
200
210b
202b
216b
214
208
209
212
201a
204
210a
202a
216a

FIG. 3A

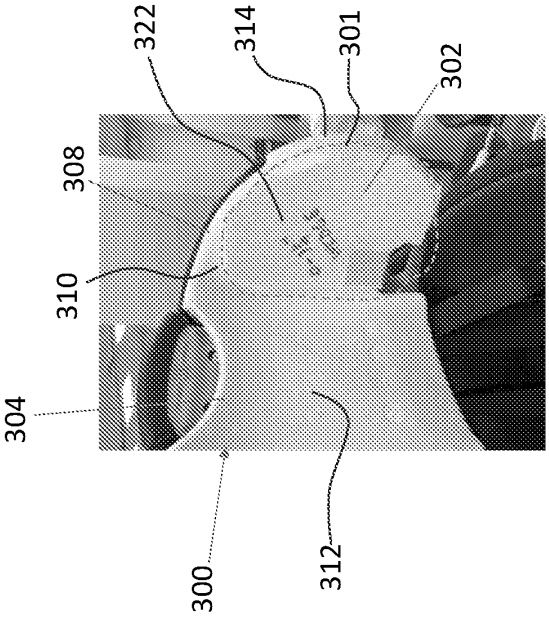
322
314
301
302
308
310
304
300
312

FIG. 4B

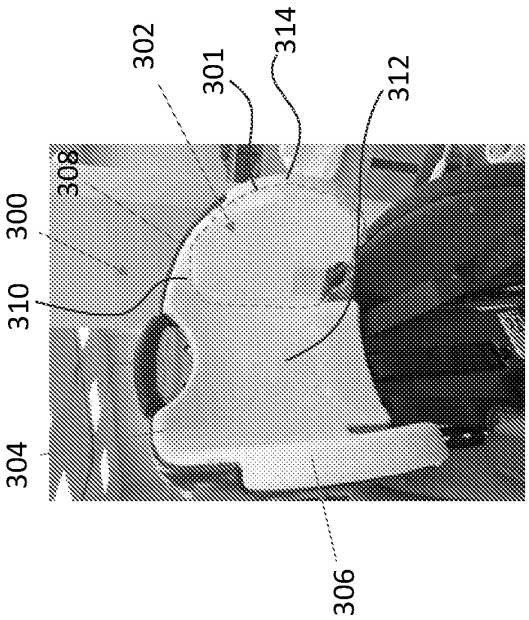
302
301
314
312
308
300
310
304
306

FIG. 4A

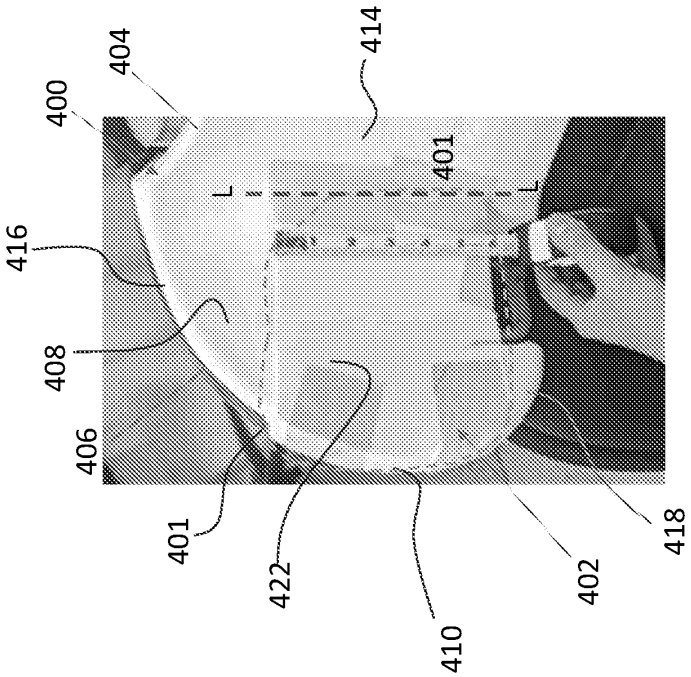
404
414
400
401
L
L
416
408
406
401
422
410
402
418

FIG. 5B

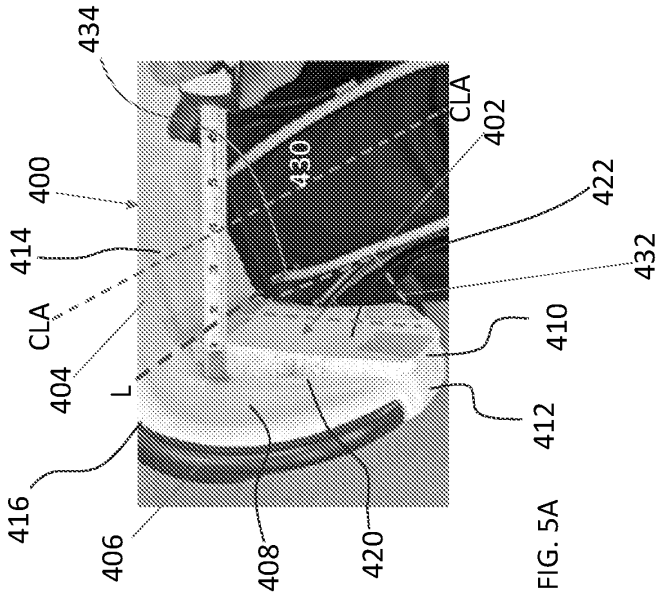
434
CLA
402
430
400
422
414
432
CLA
410
404
L
412
416
406
408
420

FIG. 5A

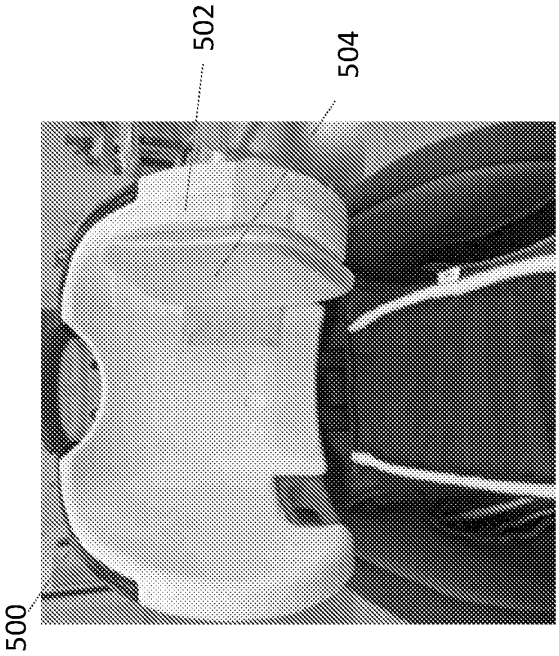

FIG. 6B

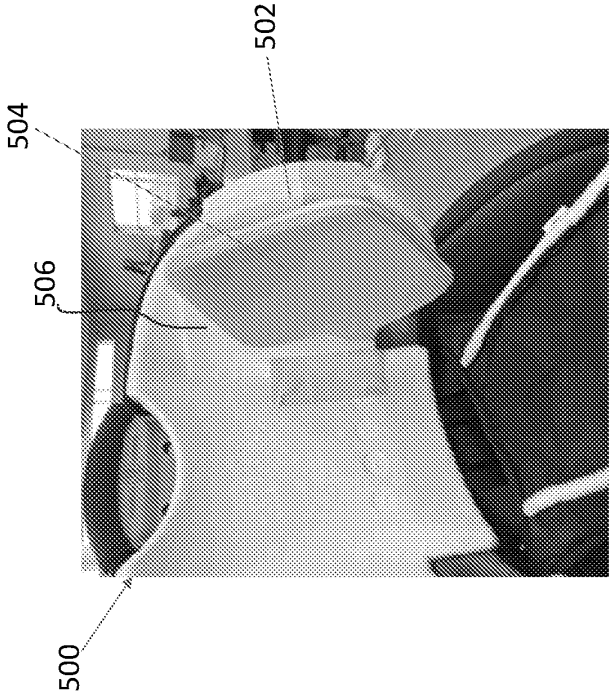

FIG. 6A

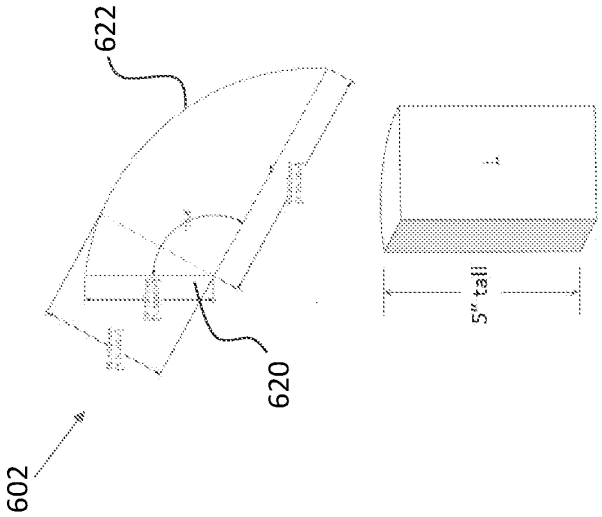
622
620
602
5" tall

FIG. 7B

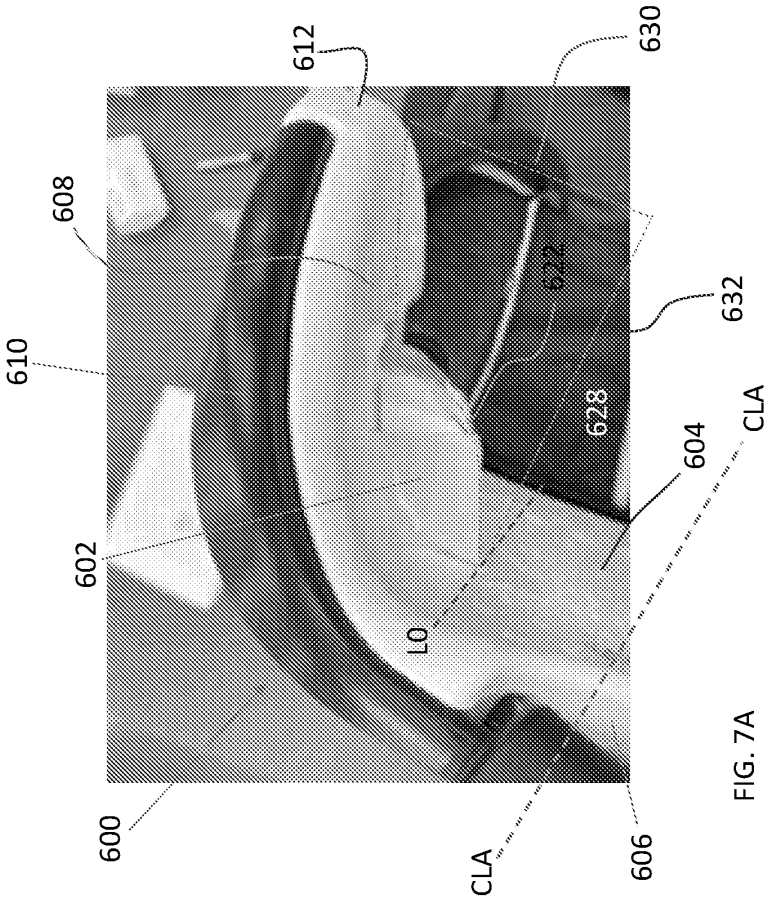
612
630
608
622
632
610
628
604
CLA
602
L0
600
CLA
606

FIG. 7A

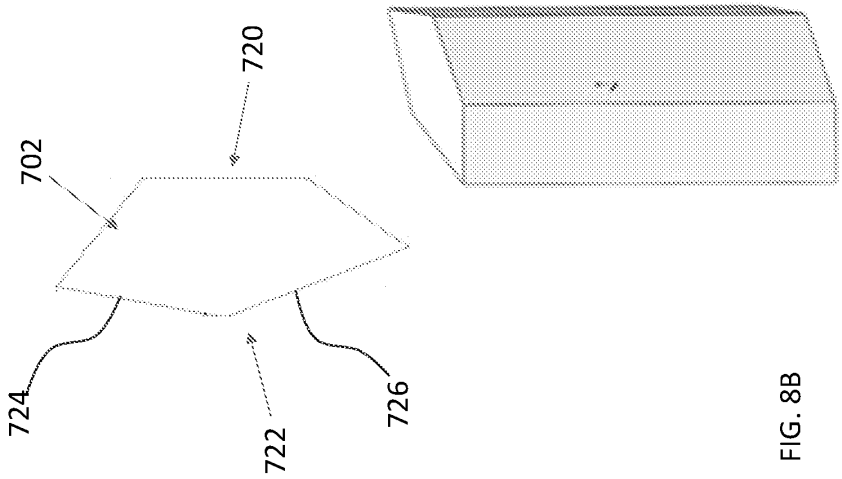
720
702
724
722
726

FIG. 8B

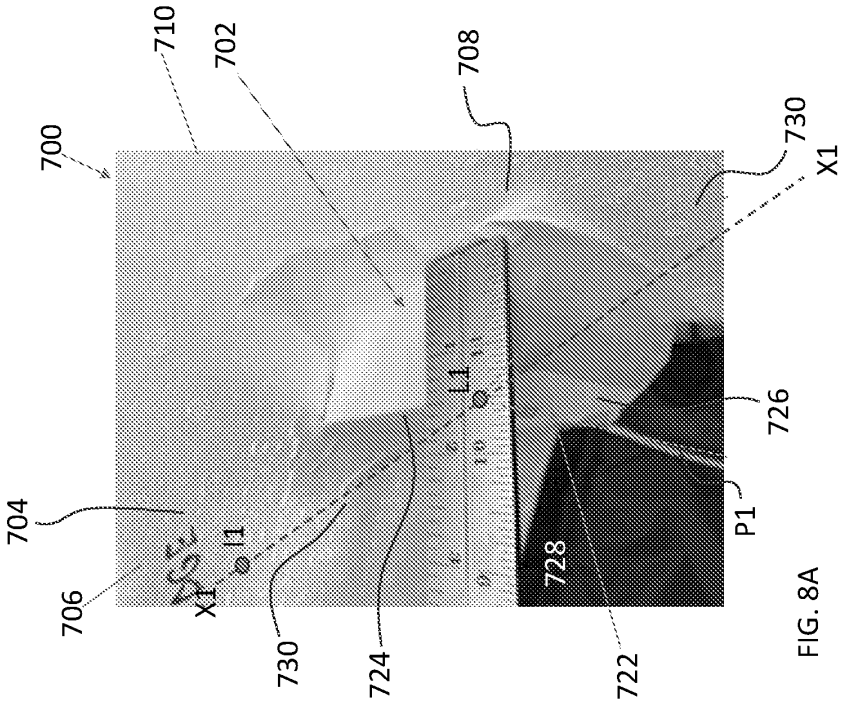
710
702
708
700
730
X1
726
704
706
X1
730
724
722
728
P1

FIG. 8A

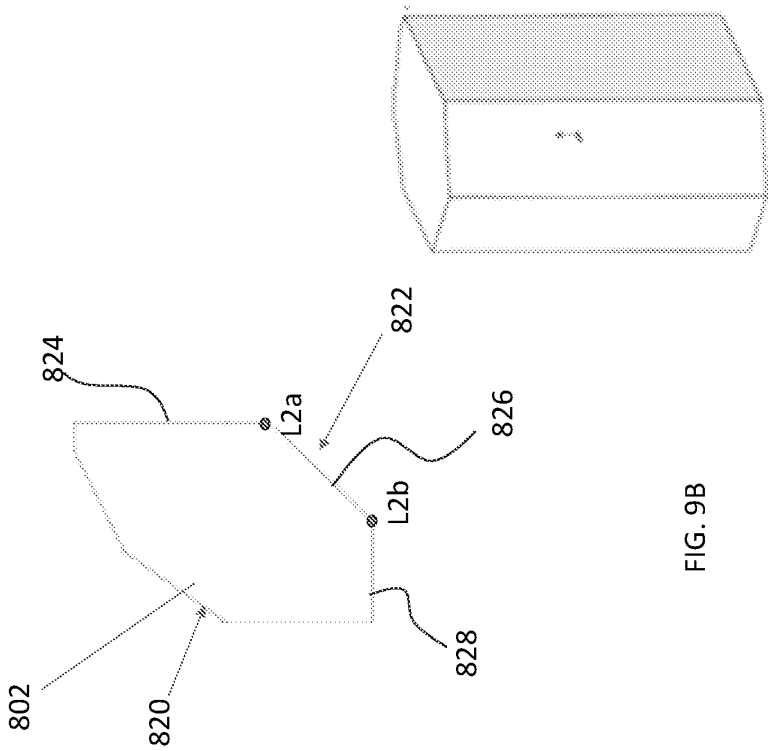
824
822
L2a
826
L2b
828
802
820

FIG. 9B

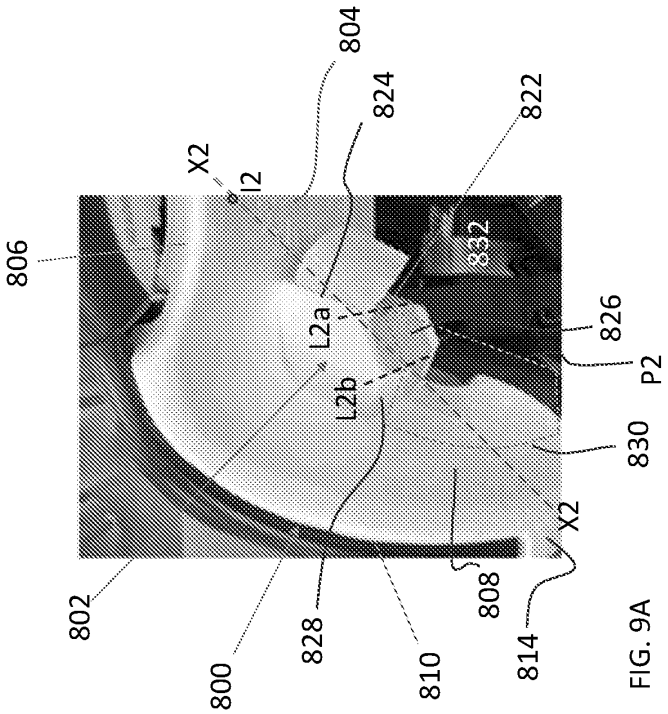
804
824
822
X2
I2
806
832
L2a
826
P2
L2b
830
X2
802
828
808
800
810
814

FIG. 9A

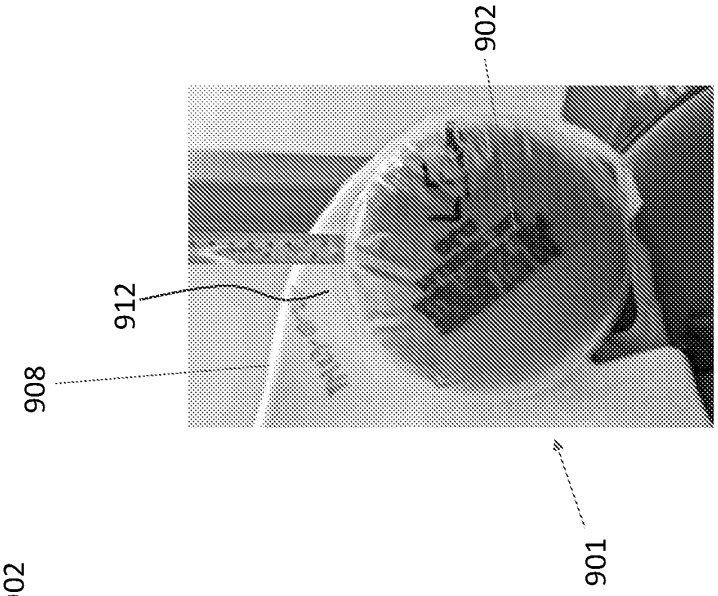

FIG. 10C

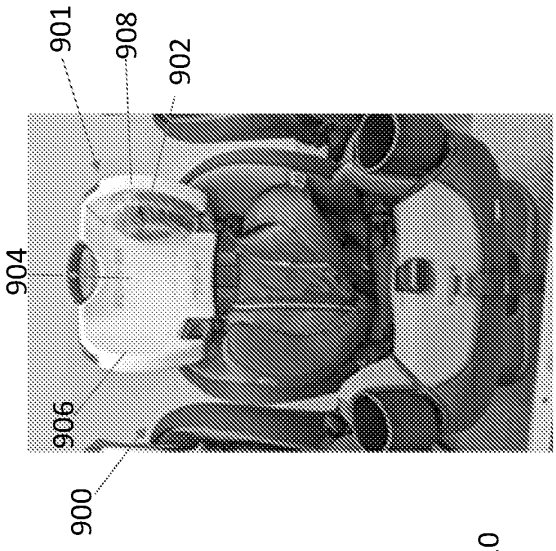

FIG. 10A

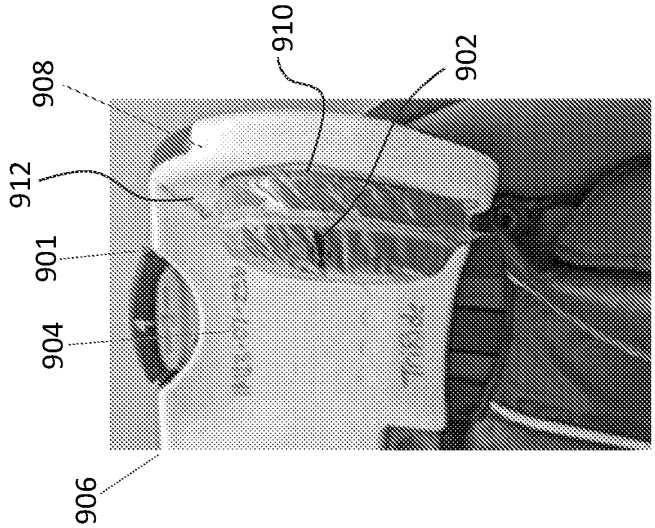

FIG. 10B

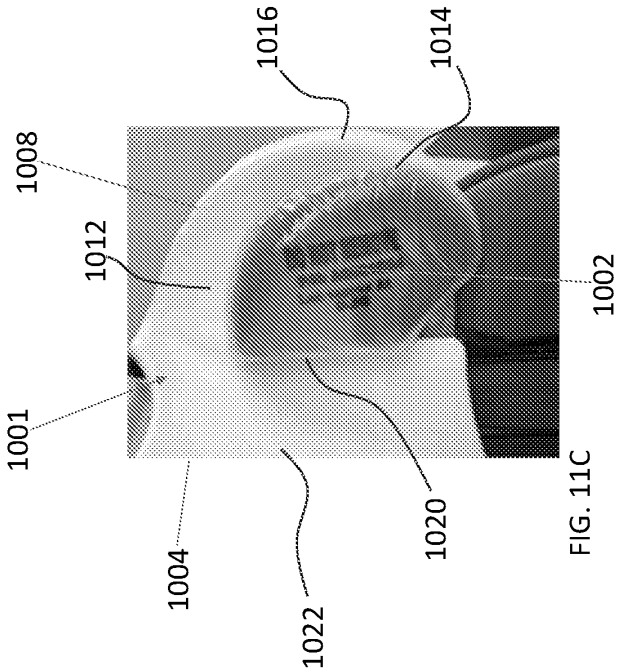

FIG. 11C

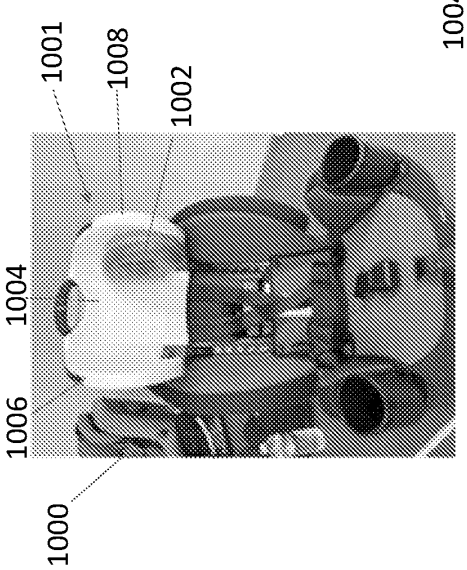

FIG. 11A

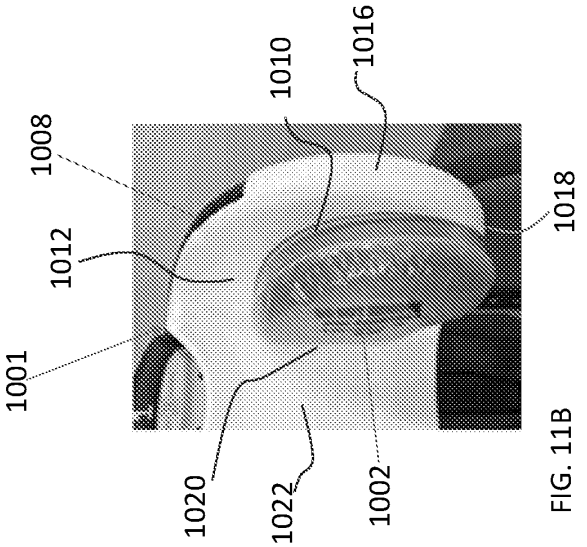

FIG. 11B

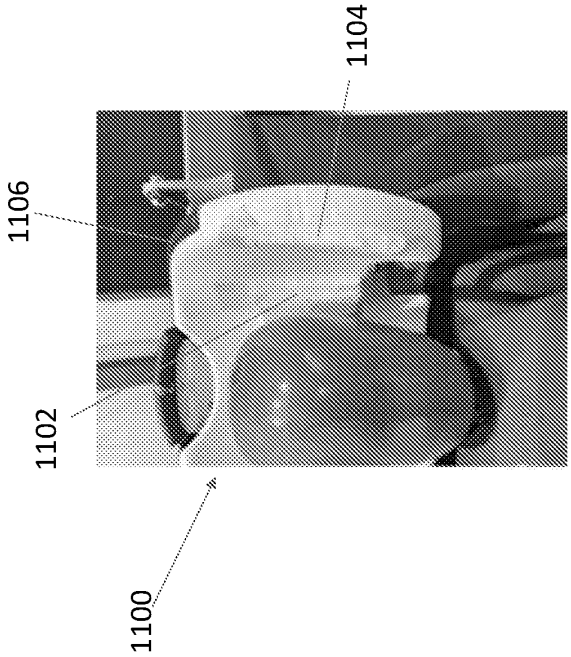

FIG. 12B

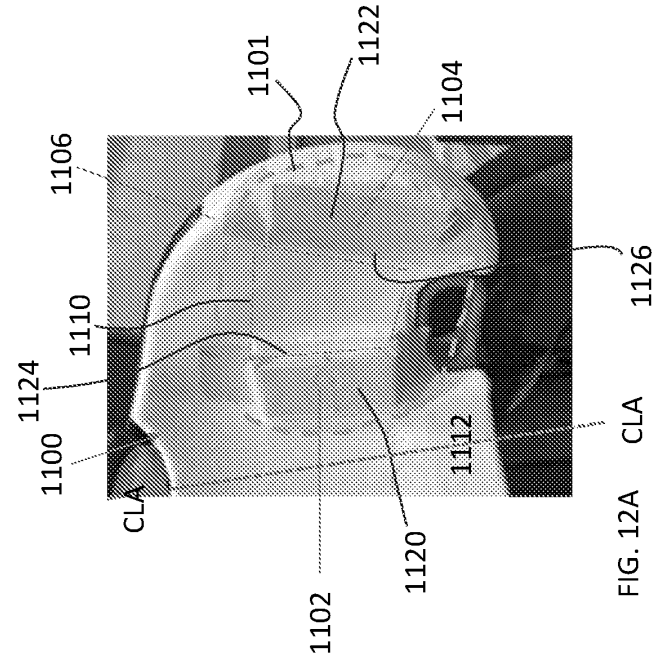

FIG. 12A

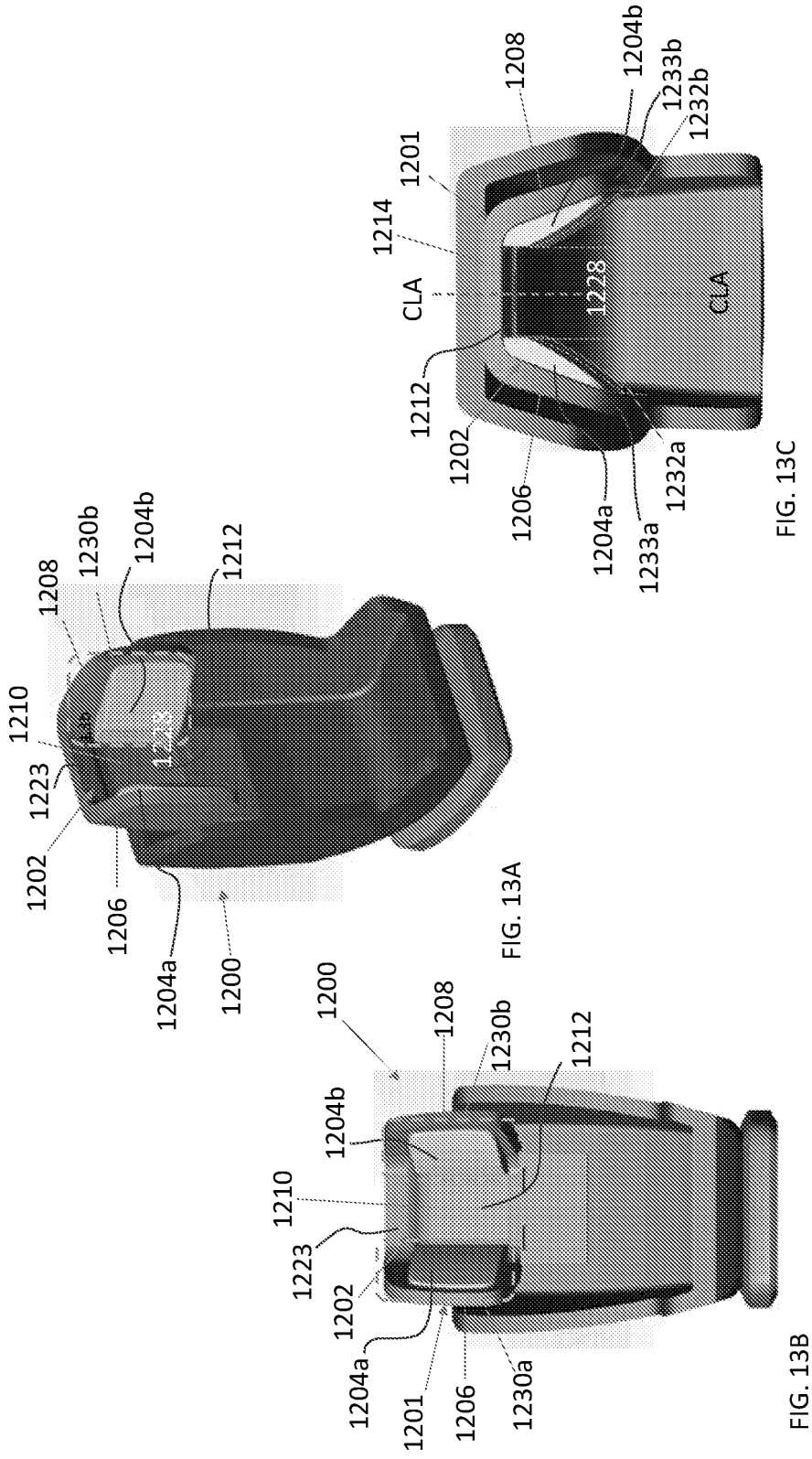

FIG. 13C

FIG. 13A

FIG. 13B

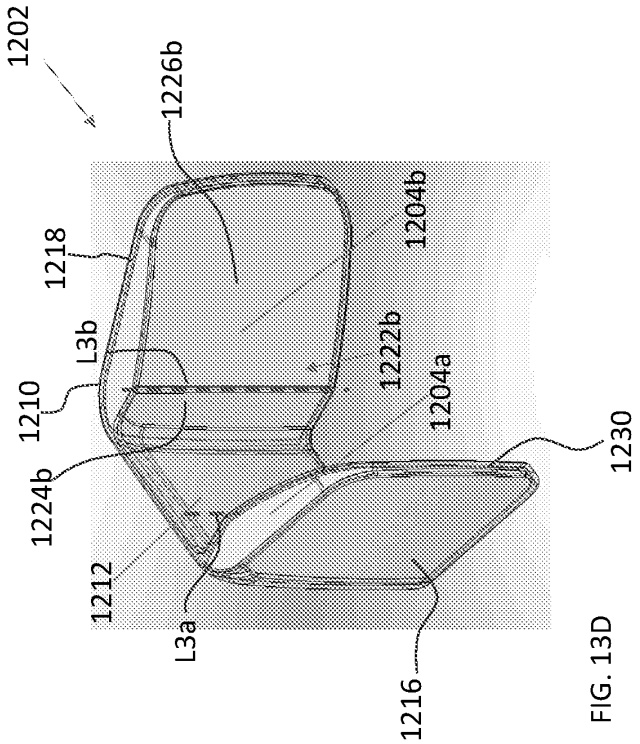

FIG. 13D

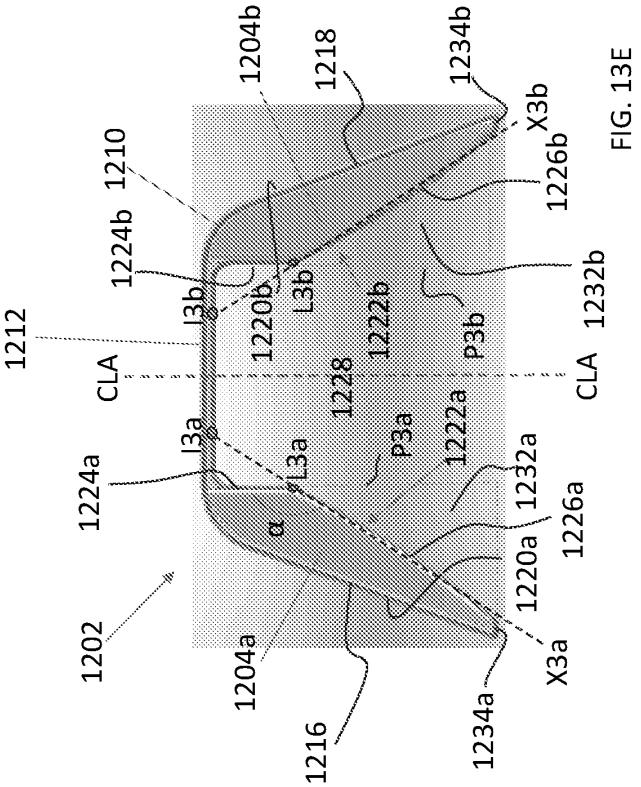

FIG. 13E

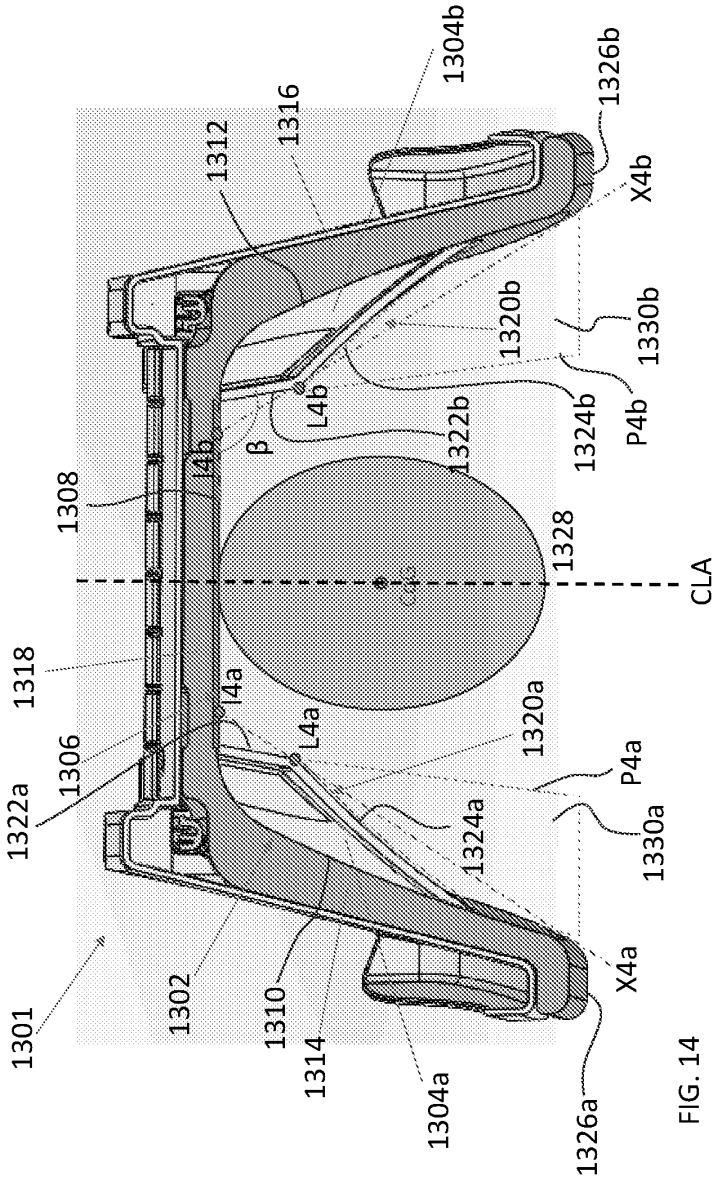
1304b
1326b
1316
1312
X4b
1320b
1330b
L4b
P4b
1324b
1322b
β
l4b
1308
1328
CLA
1318
l4a
L4a
1320a
1306
P4a
1322a
1324a
1330a
X4a
1301
1302
1310
1314
1304a
1326a

FIG. 14

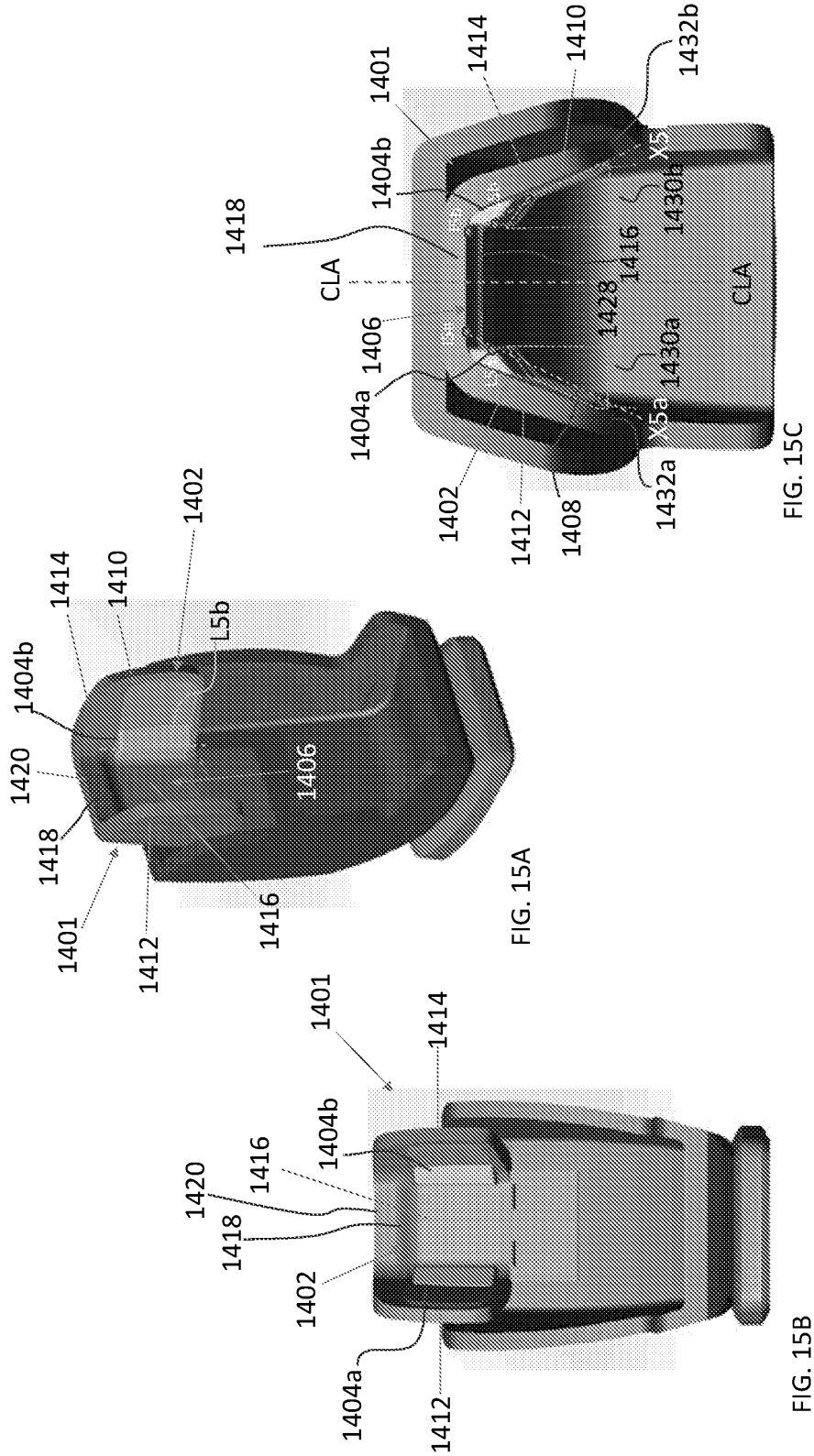

FIG. 15C

FIG. 15A

FIG. 15B

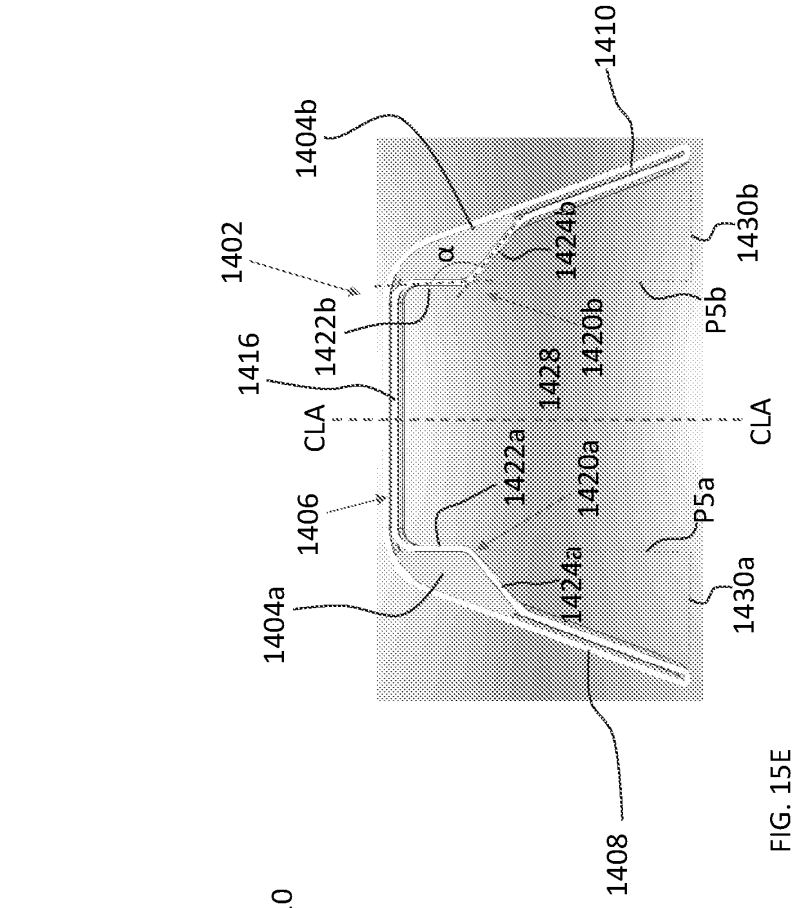

FIG. 15E

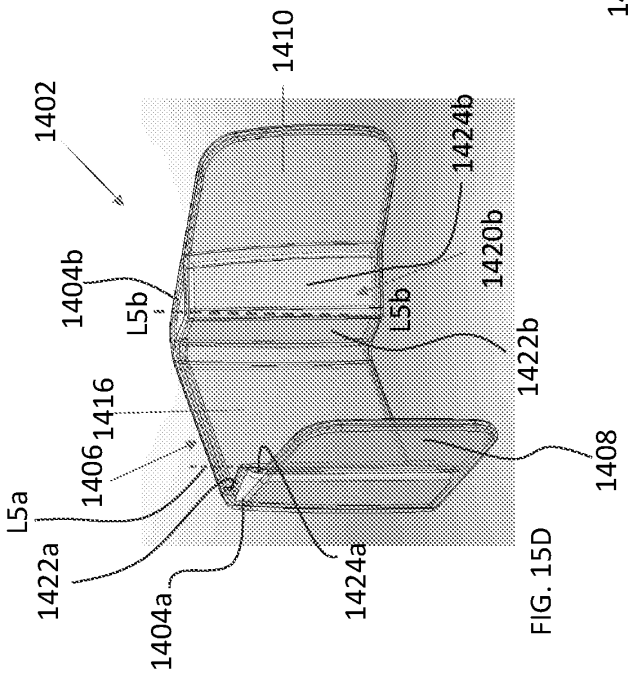

FIG. 15D

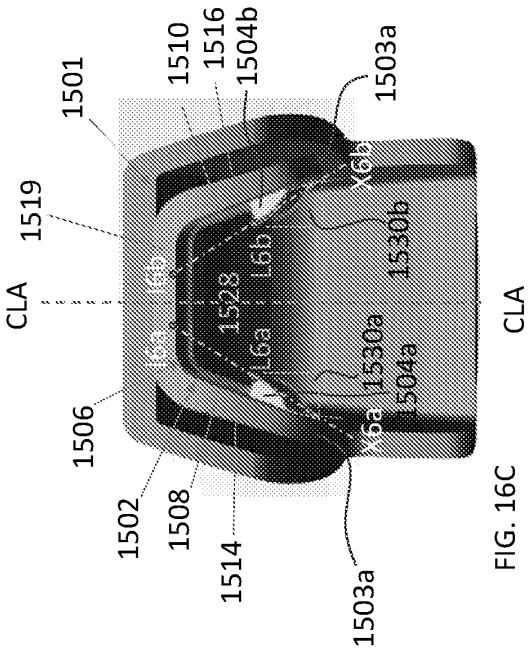

FIG. 16C

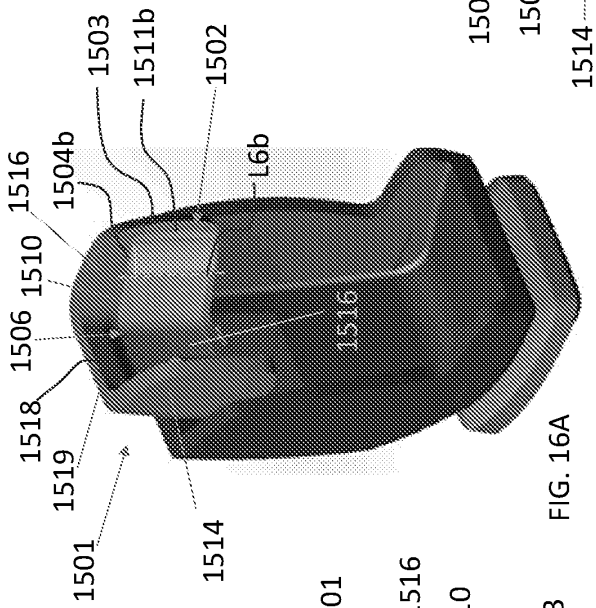

FIG. 16A

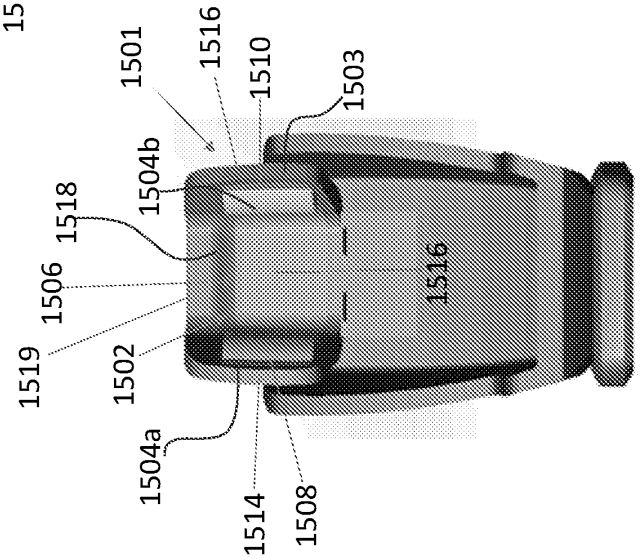

FIG. 16B

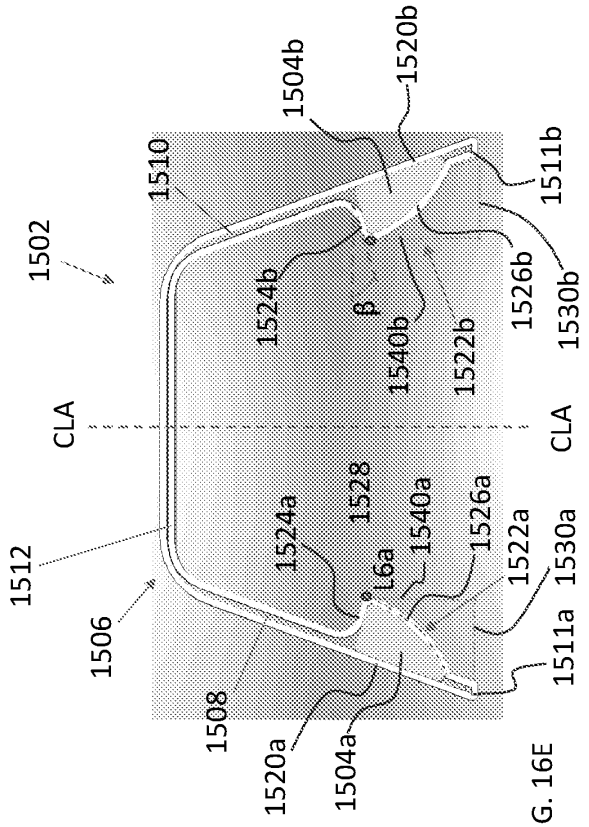

FIG. 16E

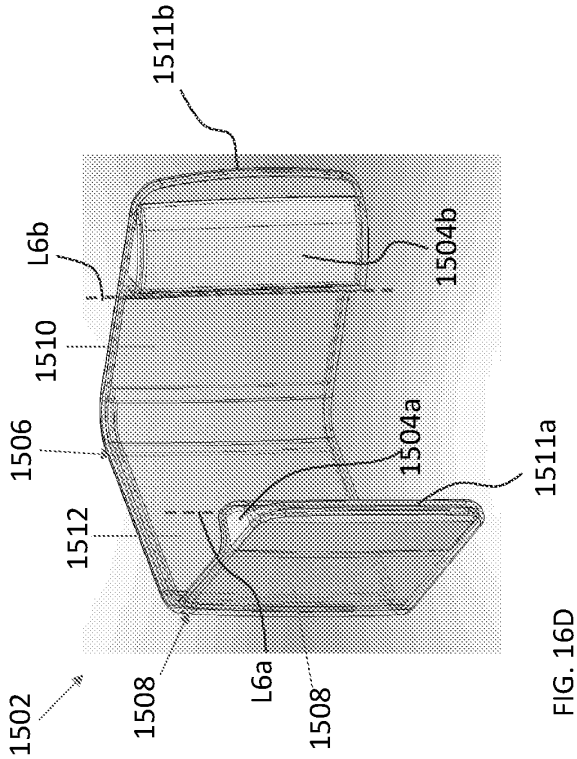

FIG. 16D

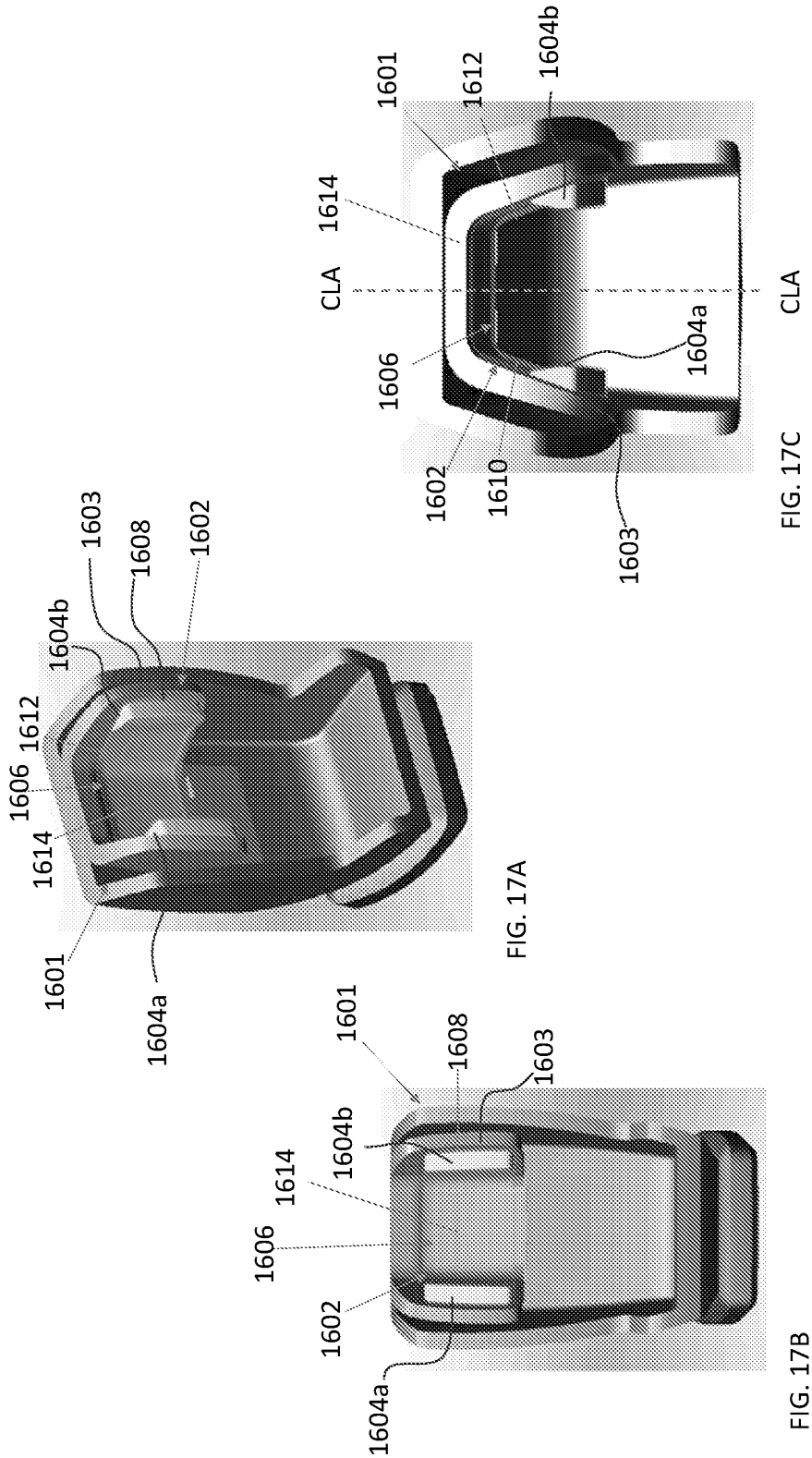

FIG. 17C

FIG. 17A

FIG. 17B

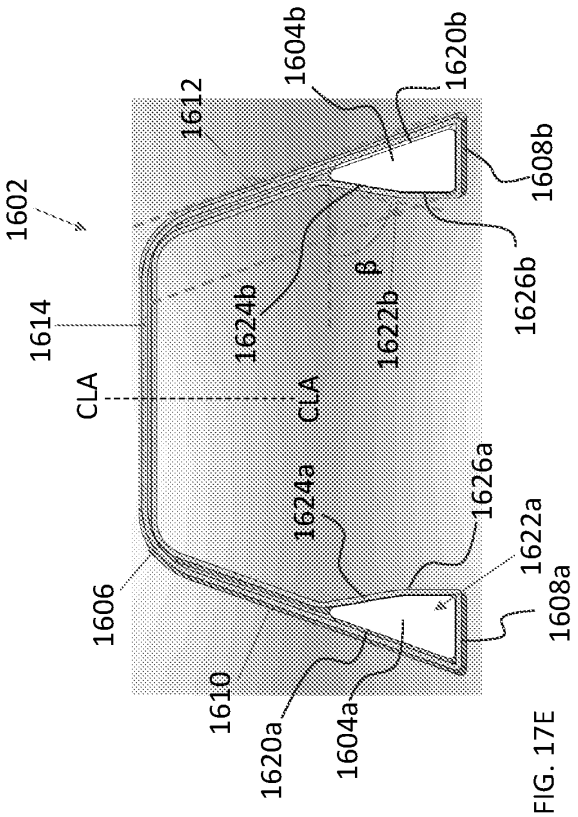

FIG. 17E

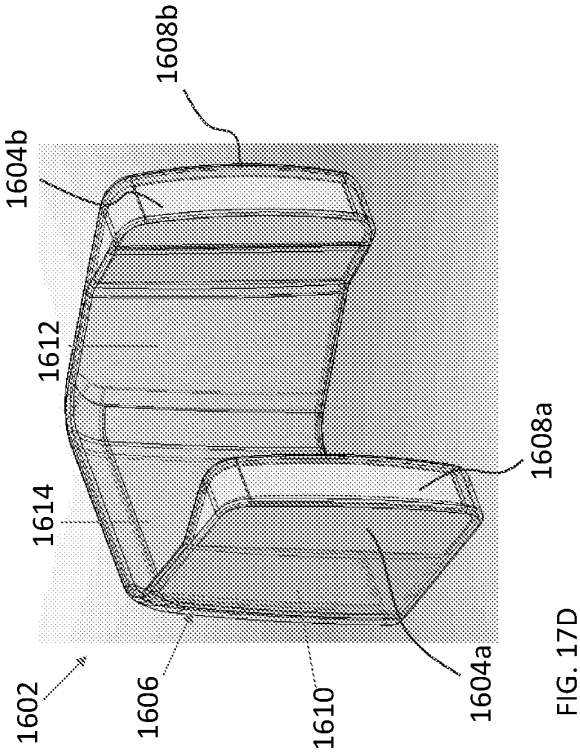

FIG. 17D

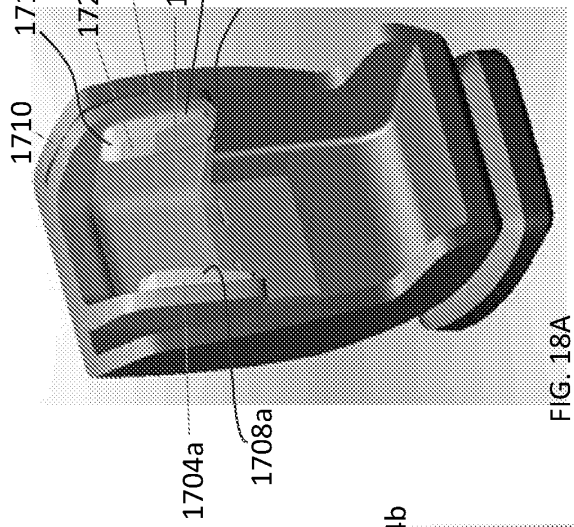

FIG. 18A

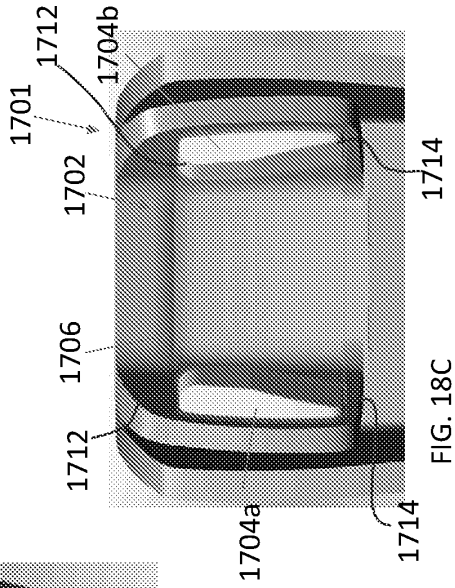

FIG. 18C

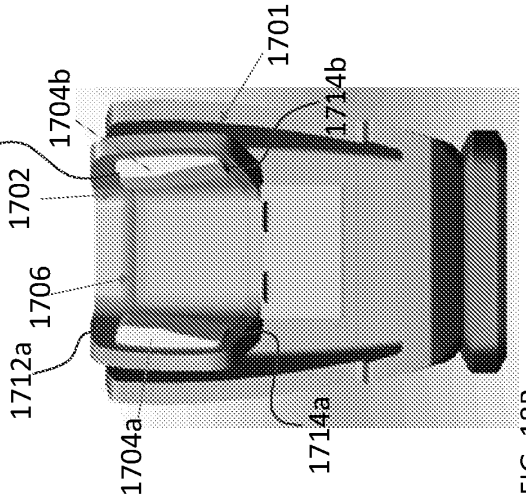

FIG. 18B

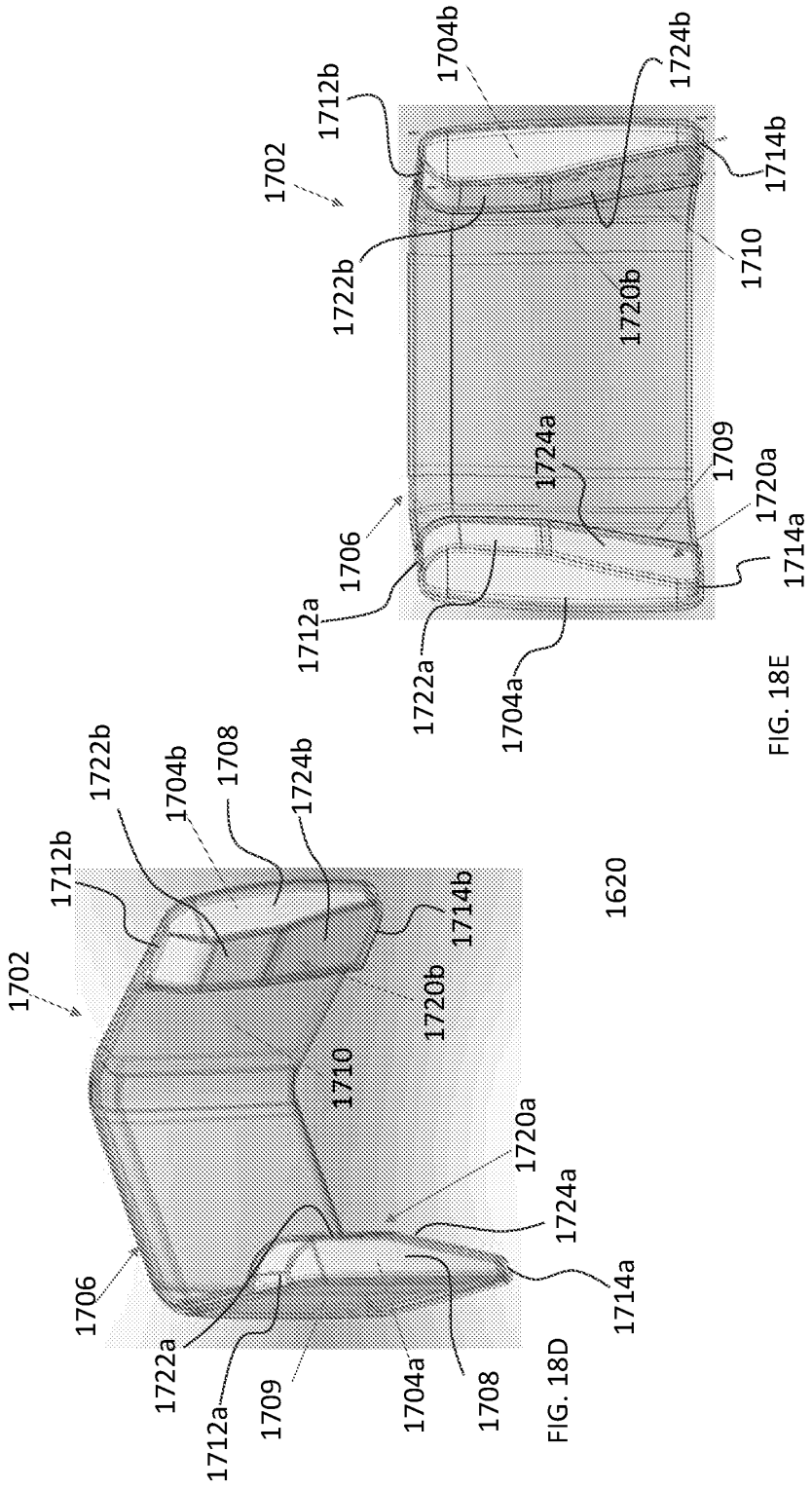
1702
1712b
1704b
1724b
1714b
1722b
1710
1720b
1709
1724a
1720a
1706
1714a
1712a
1722a
1704a
1620
1708
FIG. 18E
FIG. 18D

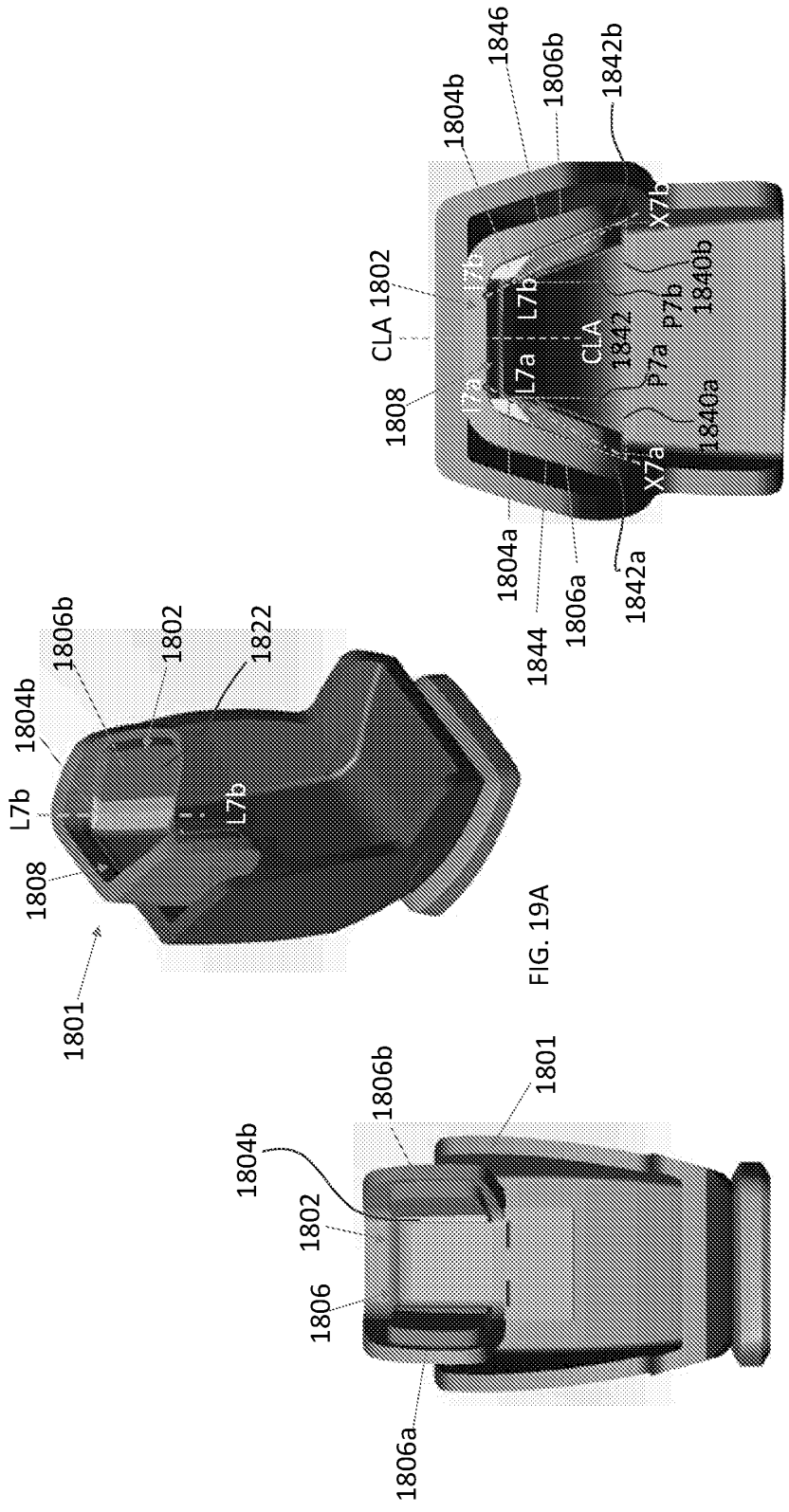

FIG. 19C

FIG. 19A

FIG. 19B

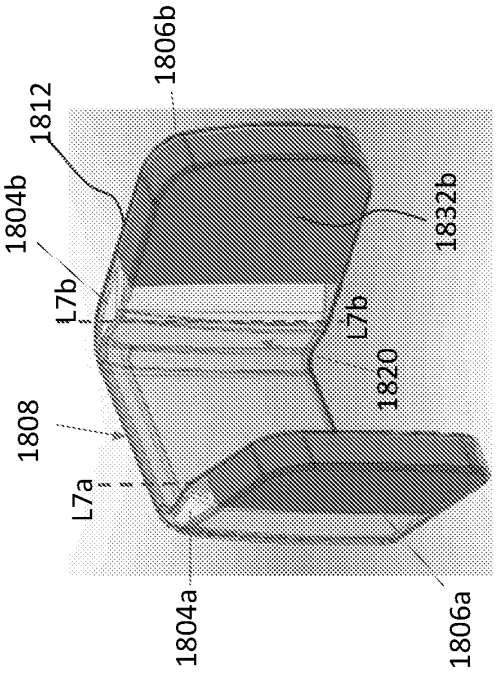

FIG. 19D

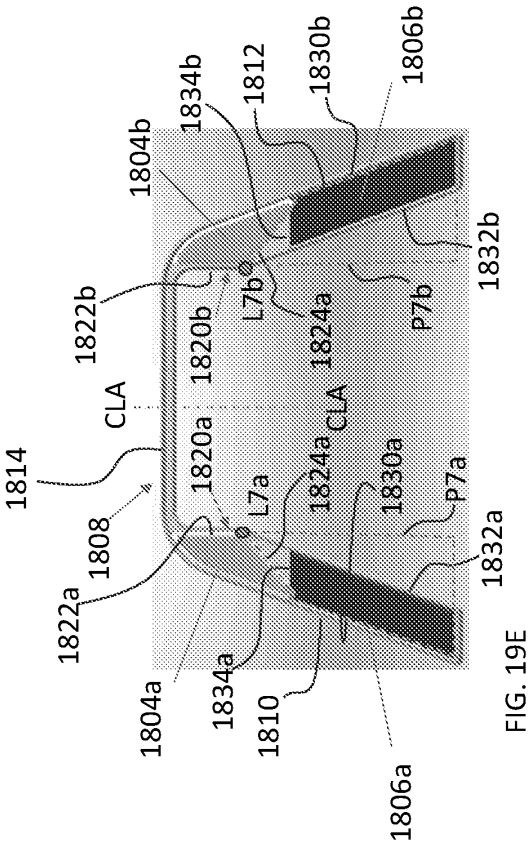

FIG. 19E

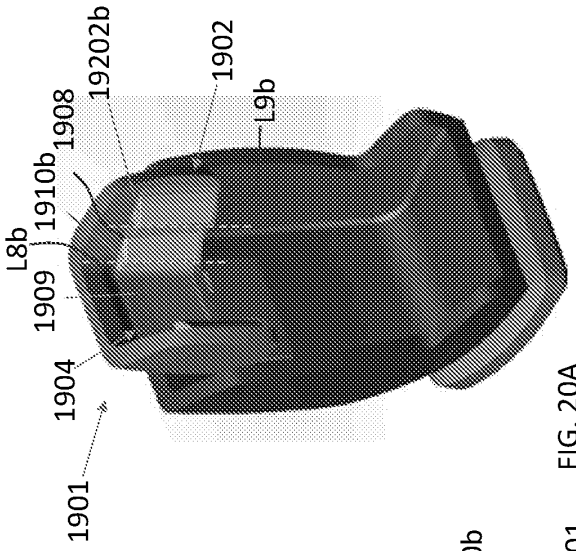

FIG. 20A

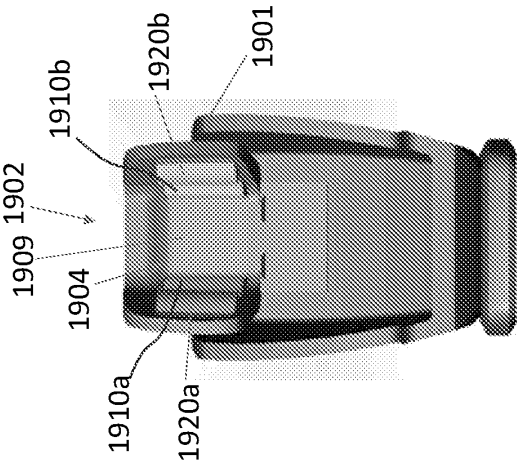

FIG. 20B

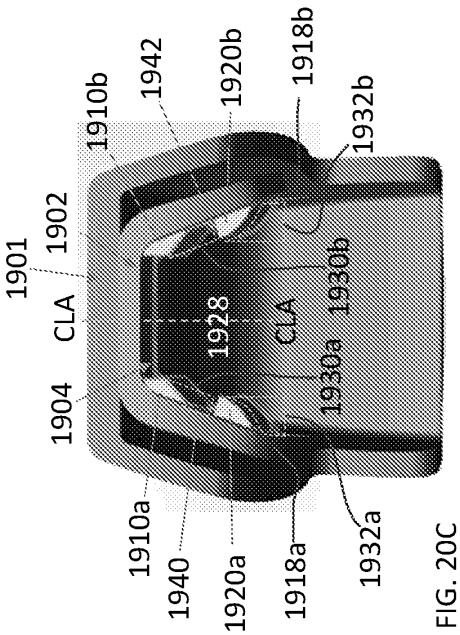

FIG. 20C

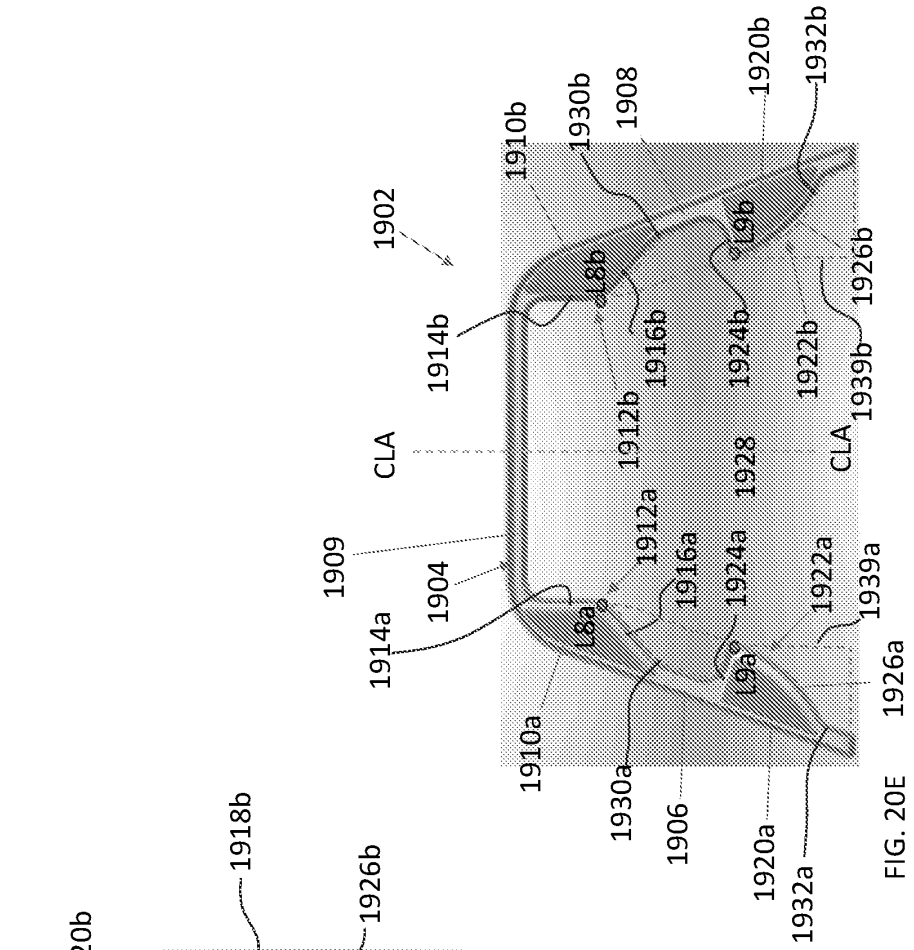

FIG. 20E

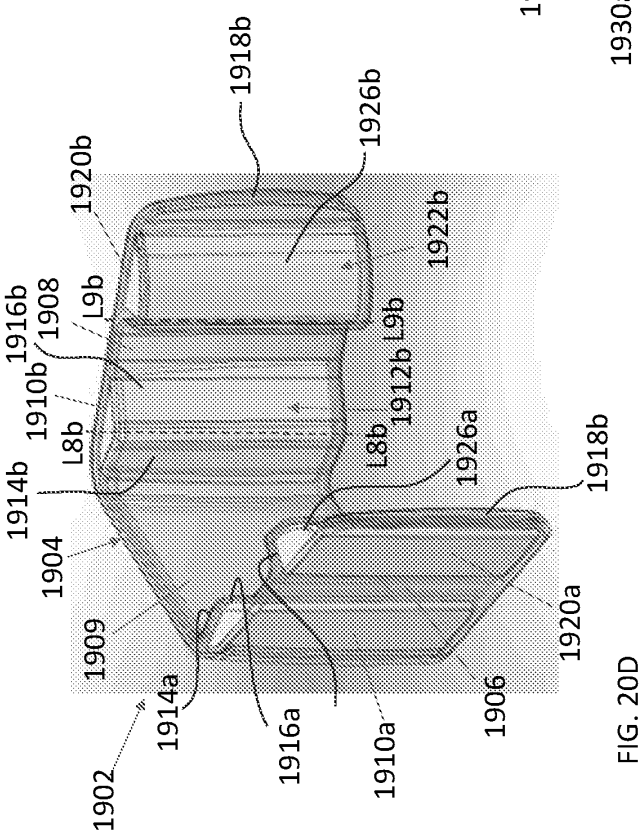

FIG. 20D

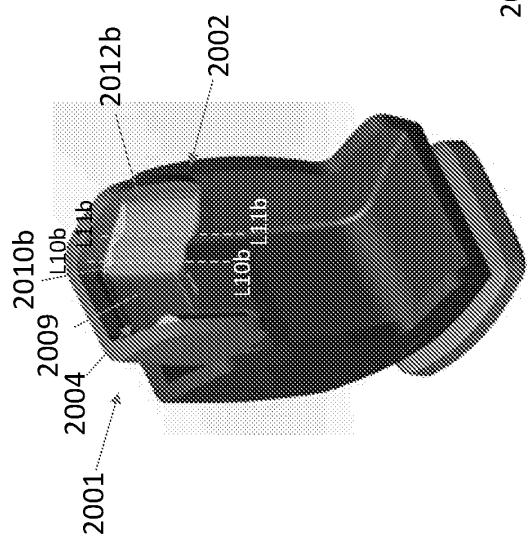

FIG. 21A

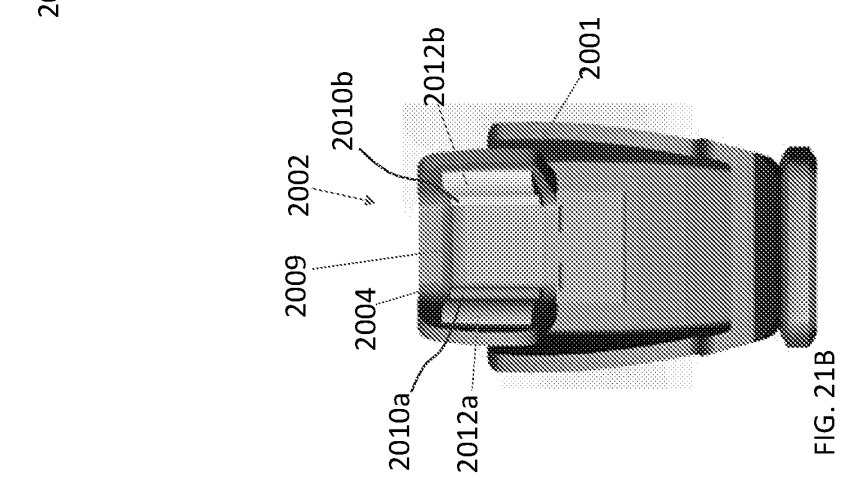

FIG. 21B

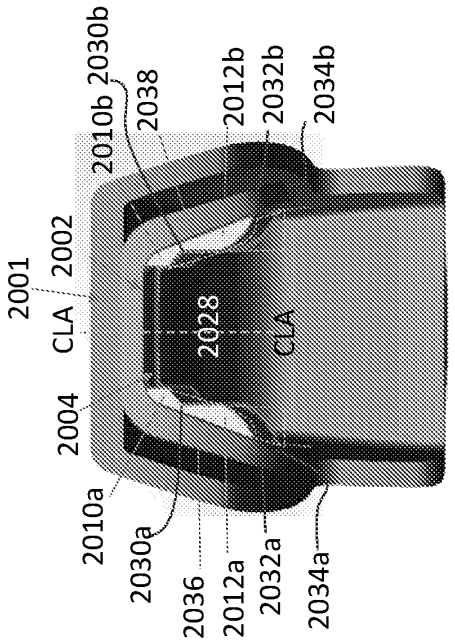

FIG. 21C

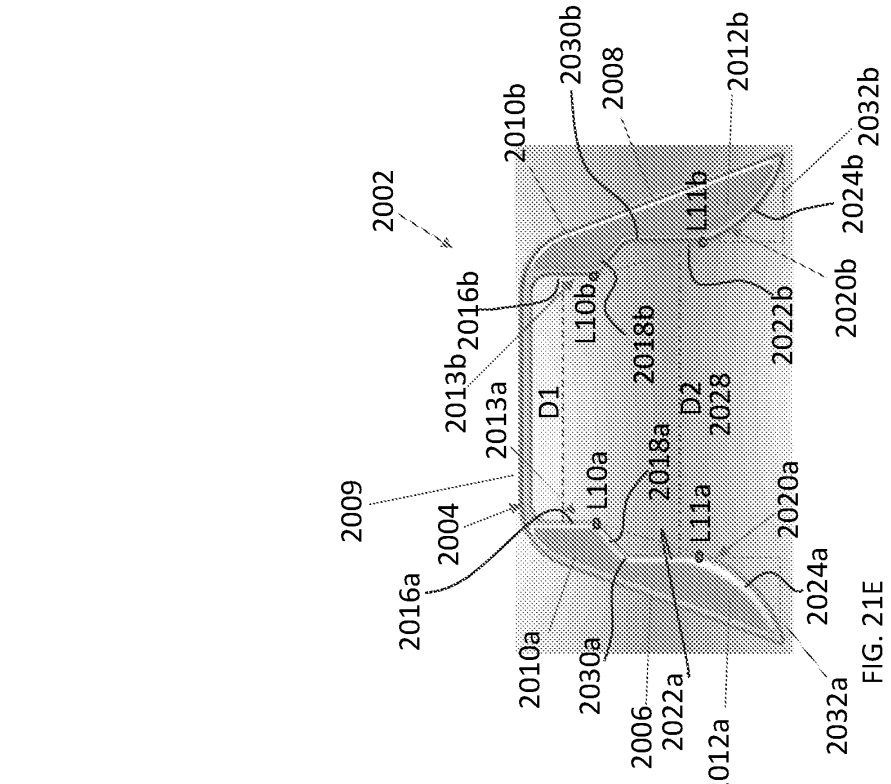

FIG. 21E

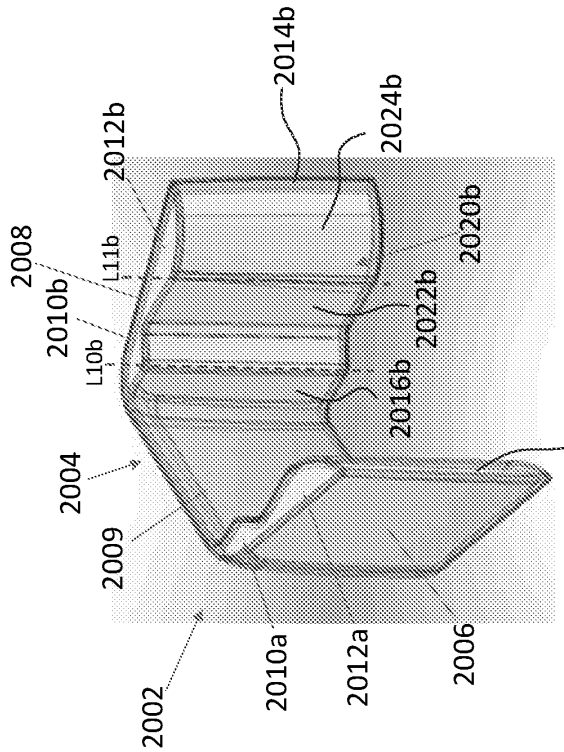

FIG. 21D

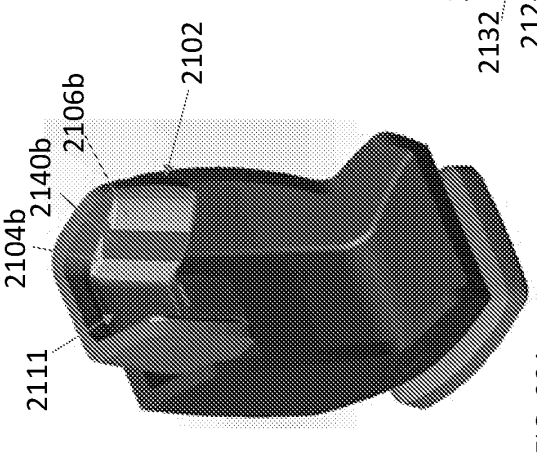

FIG. 22A

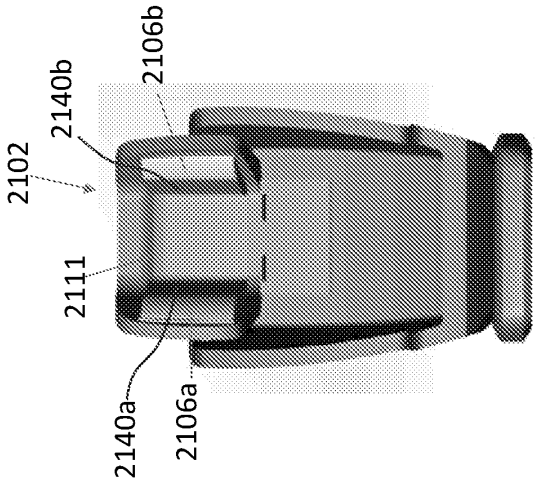

FIG. 22B

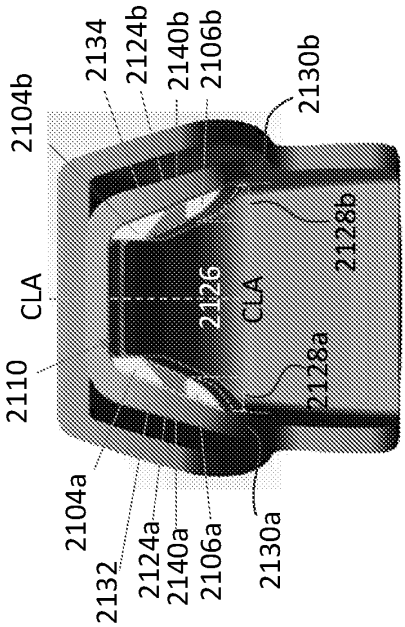

FIG. 22C

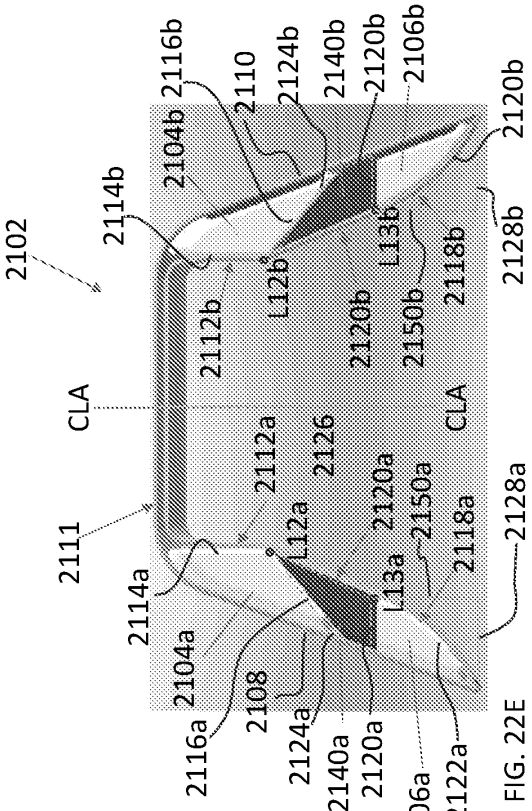

FIG. 22E

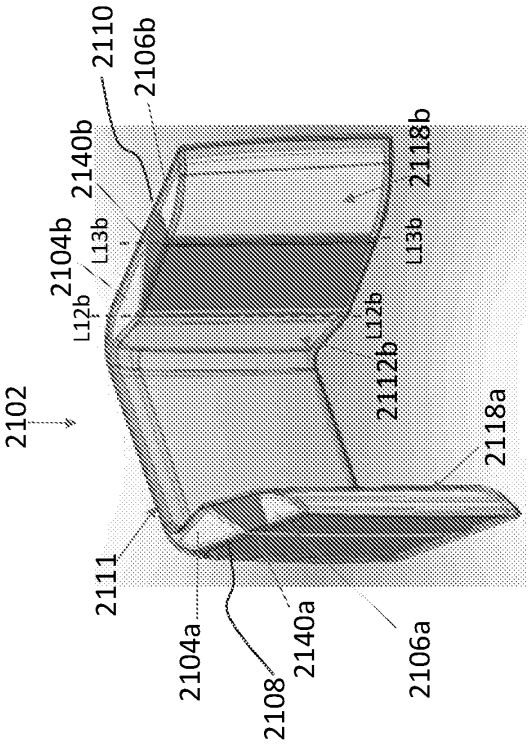

FIG. 22D

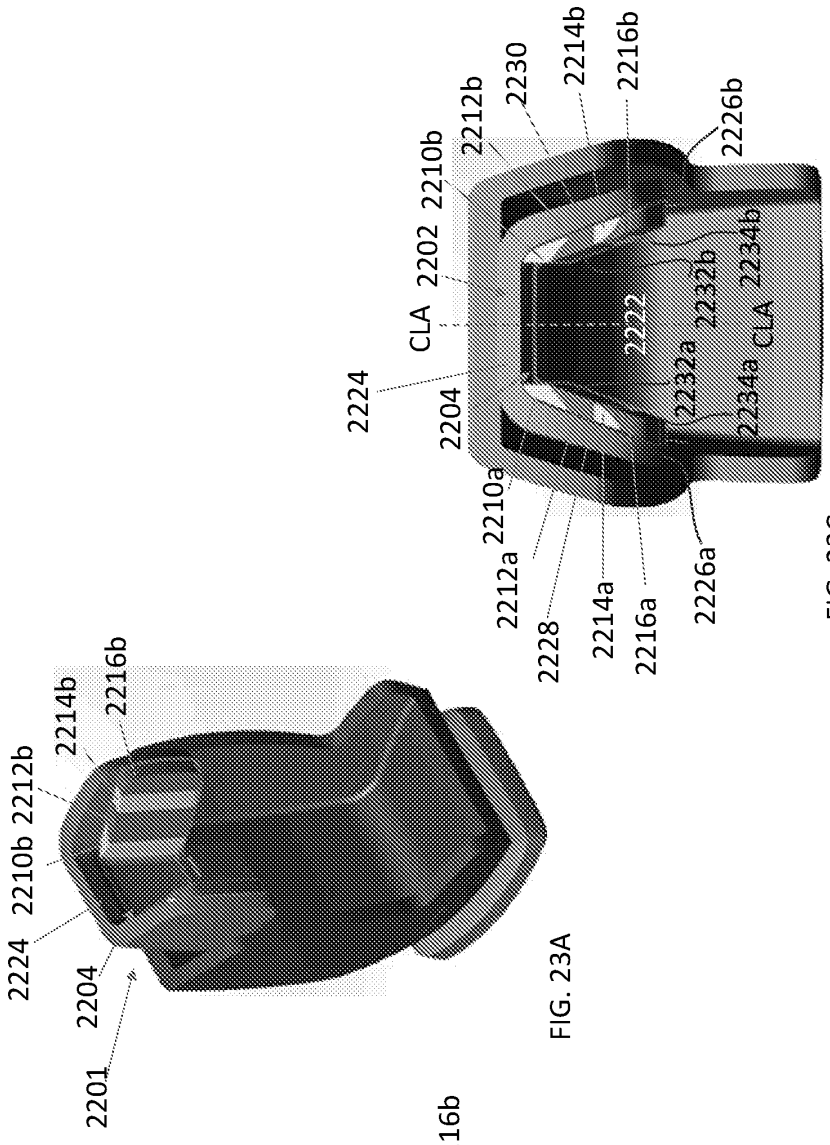

FIG. 23A

FIG. 23C

FIG. 23B

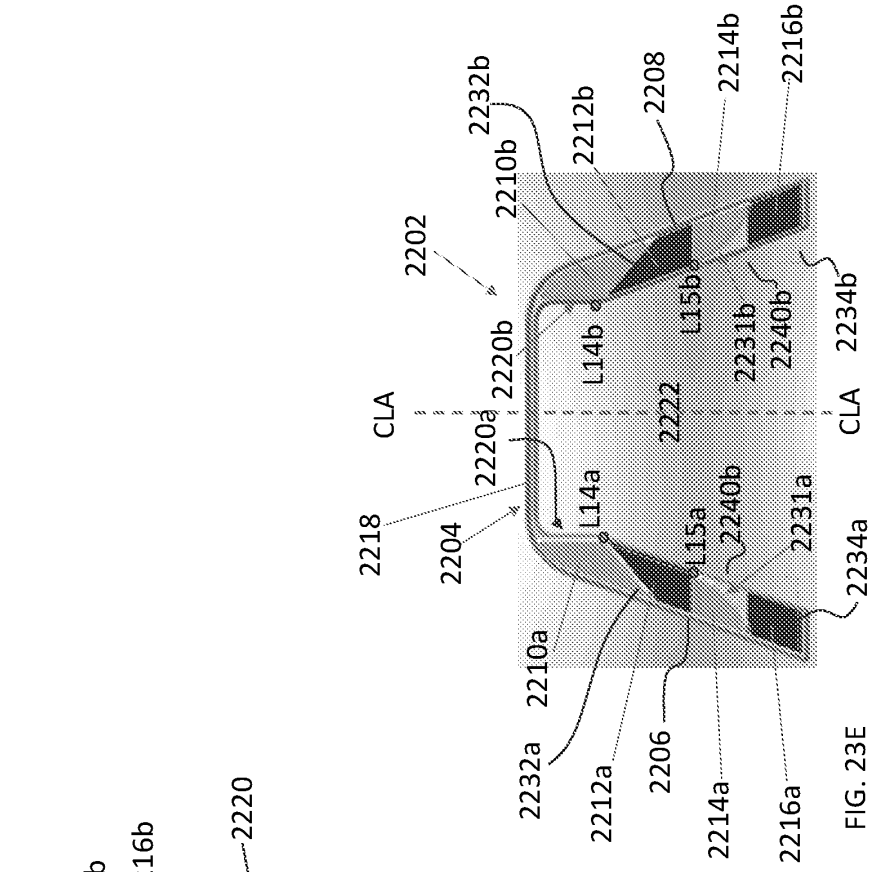

FIG. 23D FIG. 23E

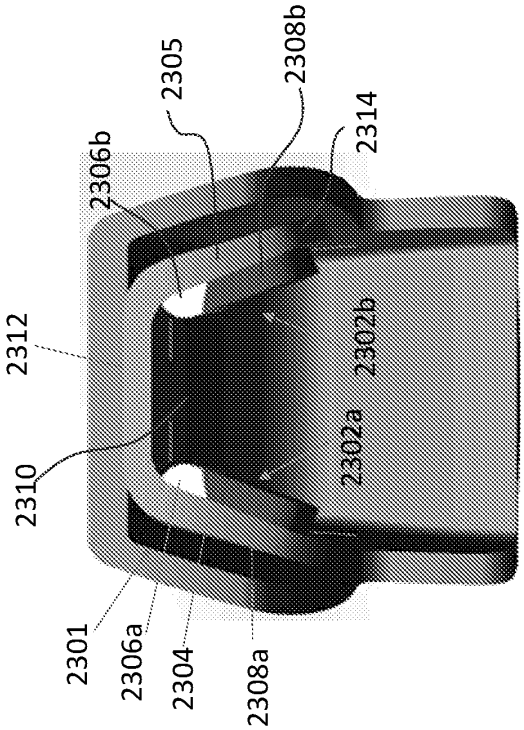

FIG. 24B

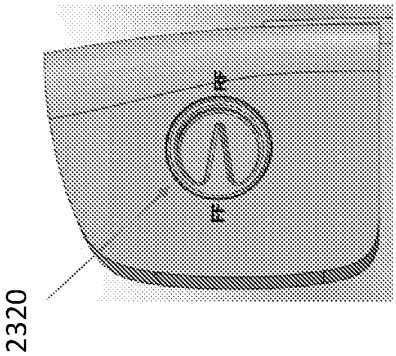

FIG. 24A

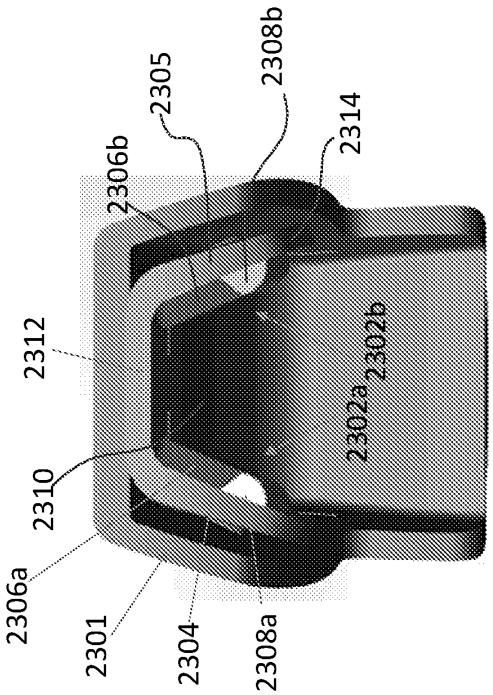

FIG. 24D

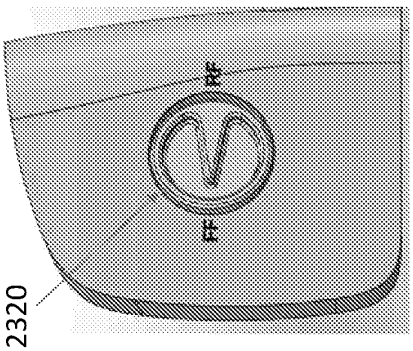

FIG. 24C

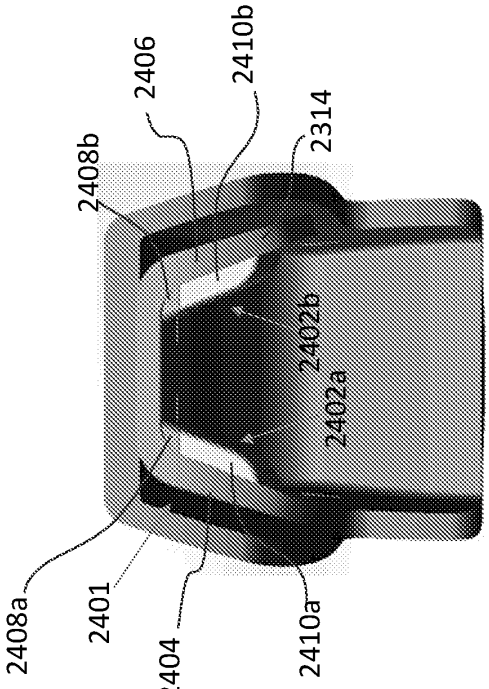

FIG. 25B

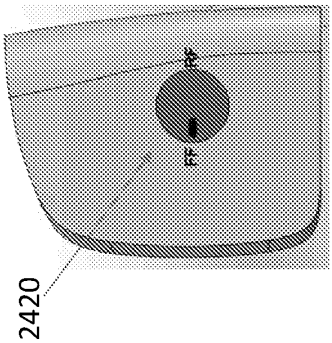

FIG. 25A

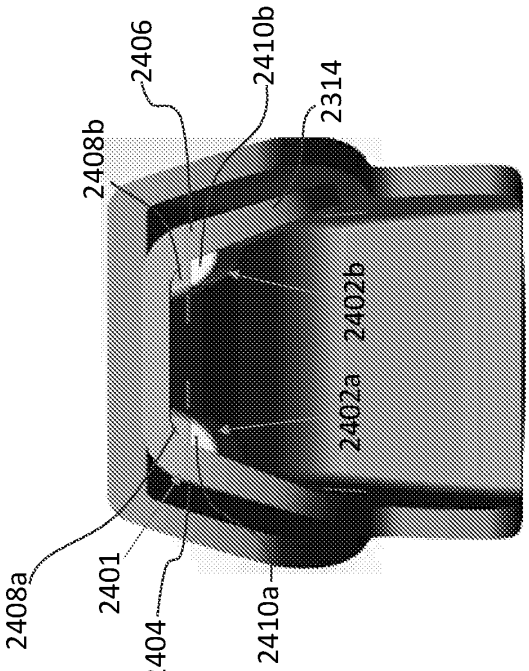

FIG. 25D

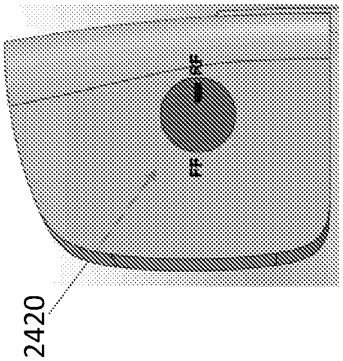

FIG. 25C

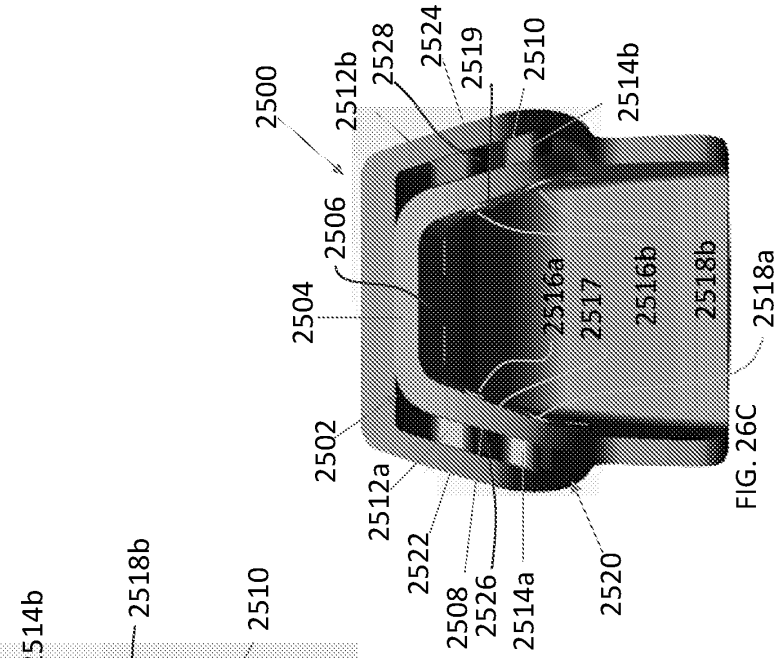

FIG. 26C

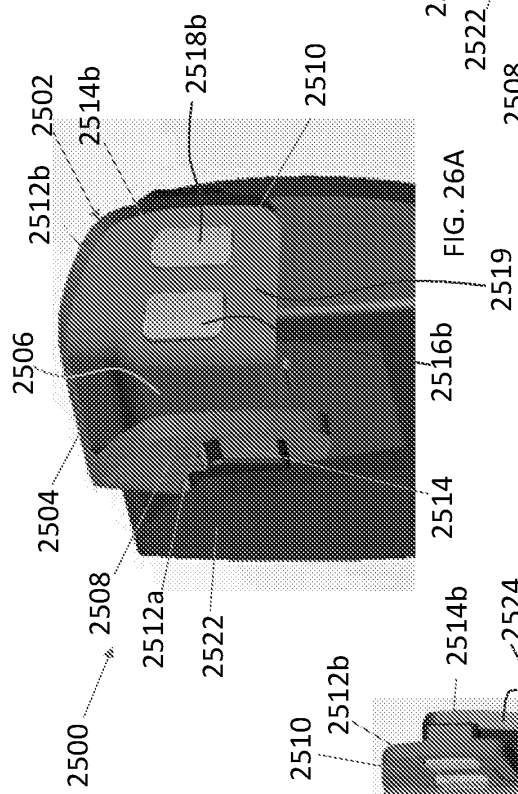

FIG. 26A

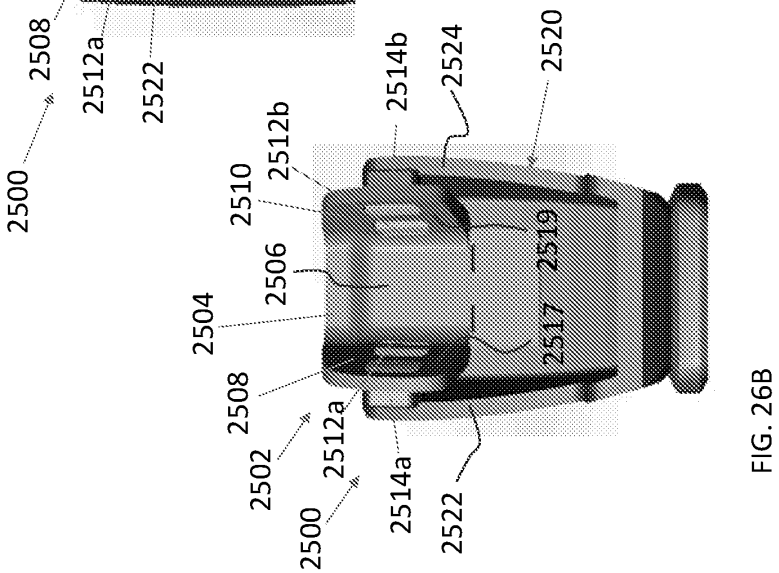

FIG. 26B

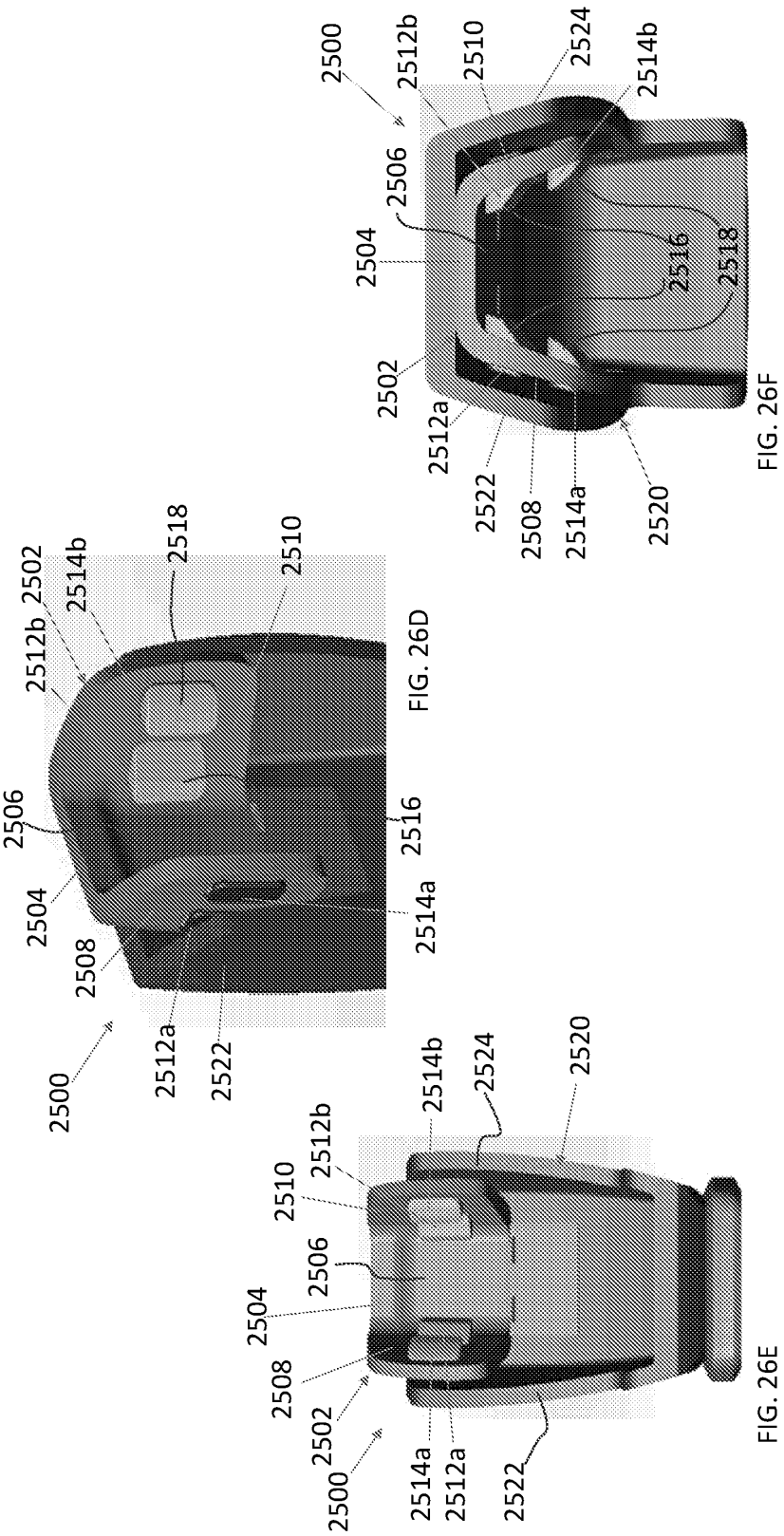

FIG. 26F

FIG. 26D

FIG. 26E

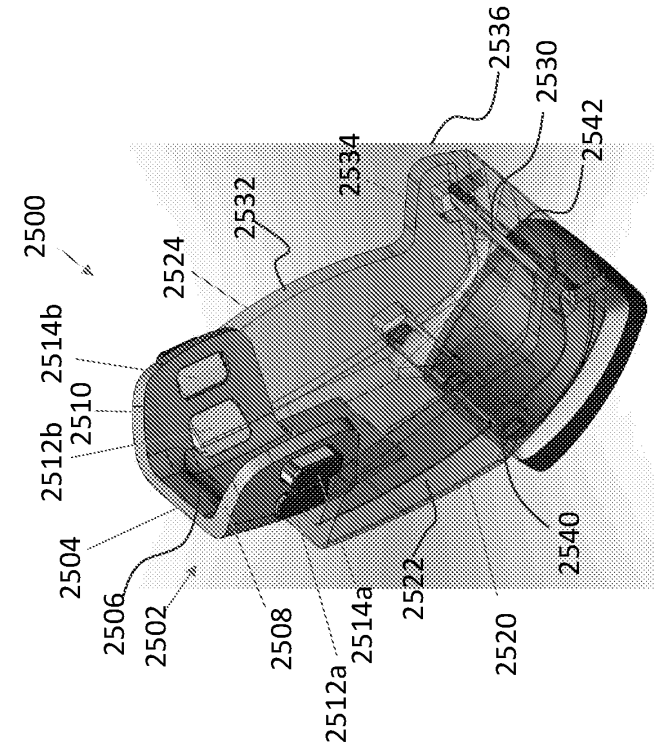

FIG. 27B

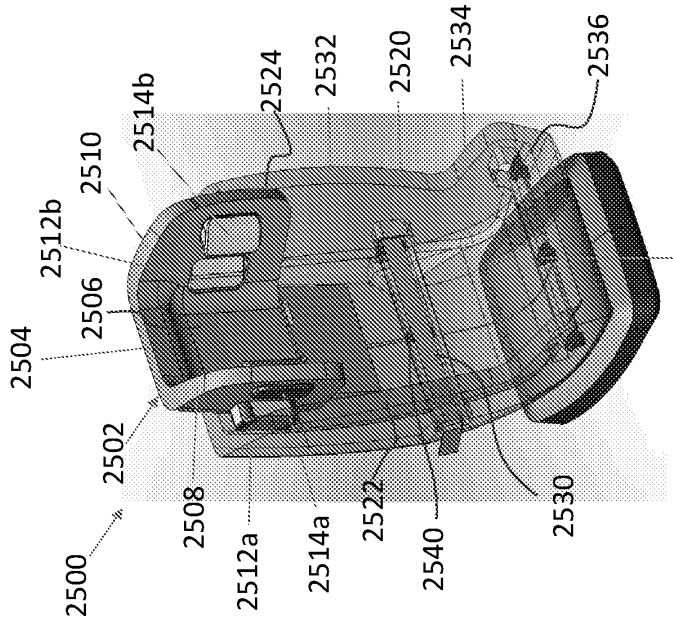

FIG. 27A

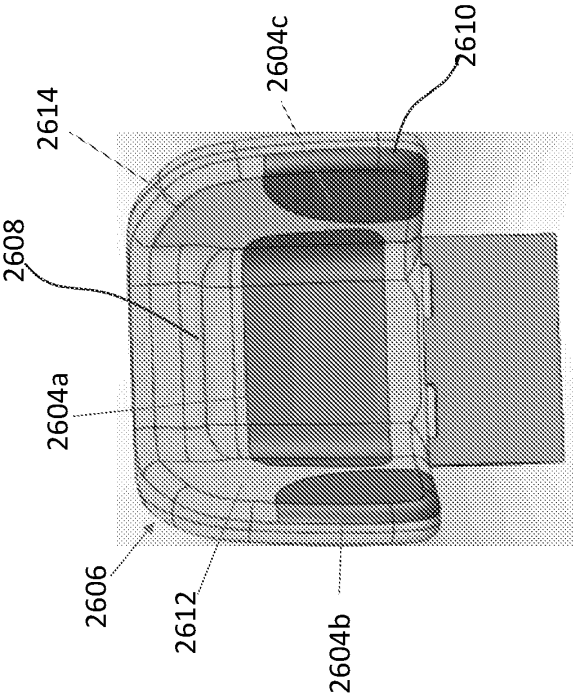

FIG. 28B

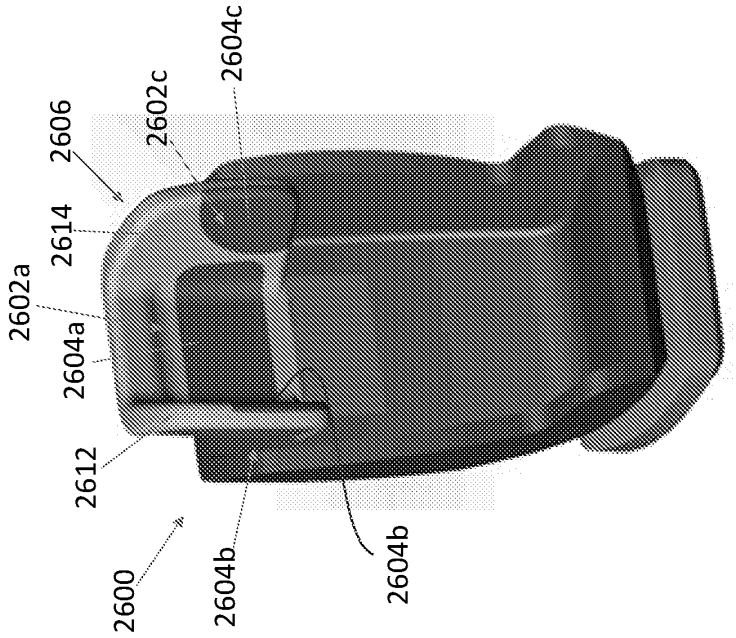

FIG. 28A

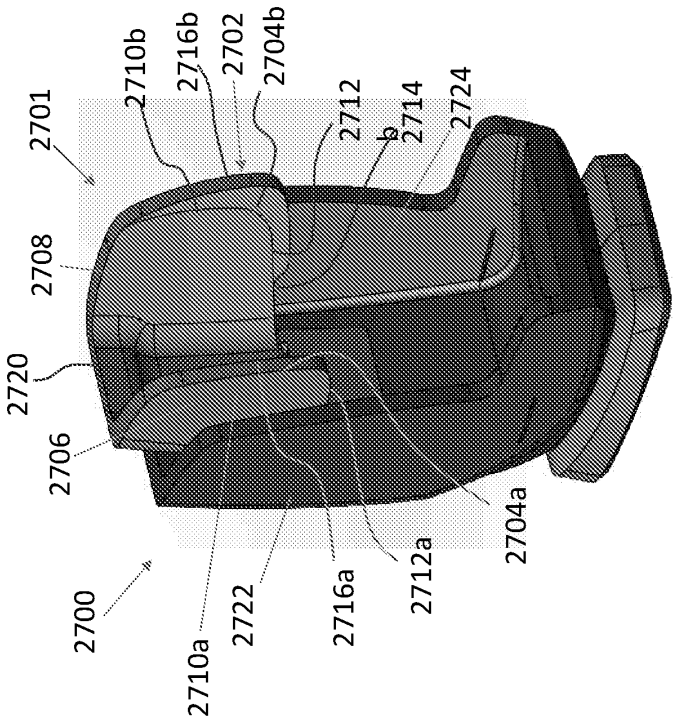

FIG. 29B

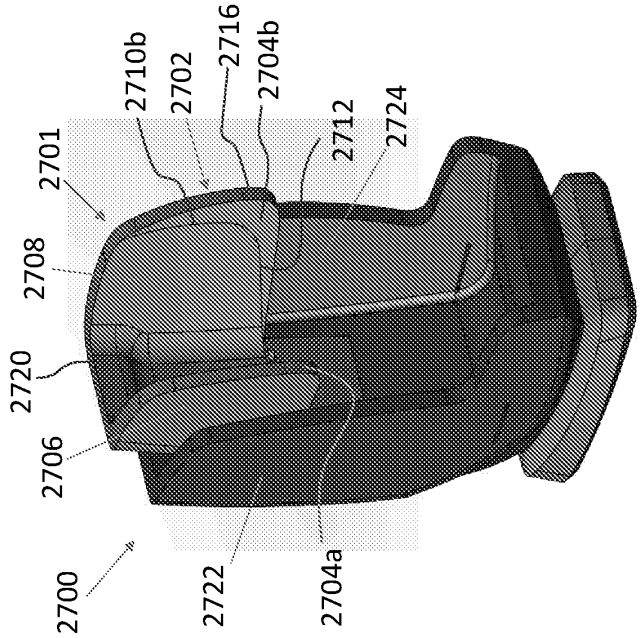

FIG. 29A

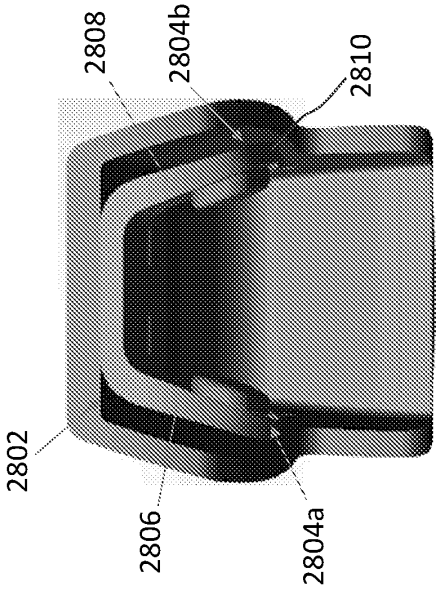

FIG. 30B

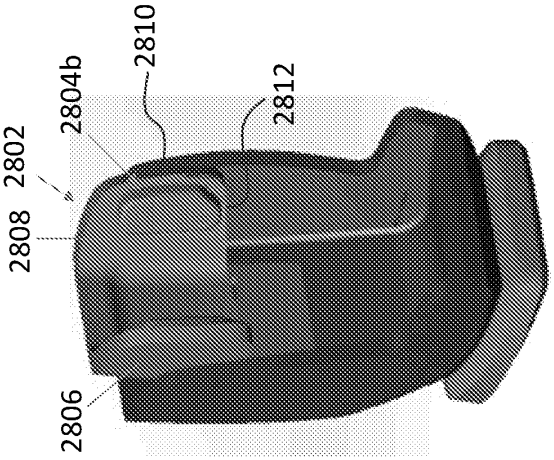

FIG. 30A

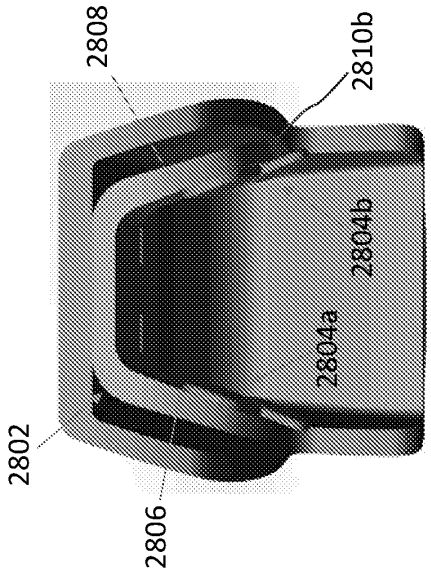

FIG. 31B

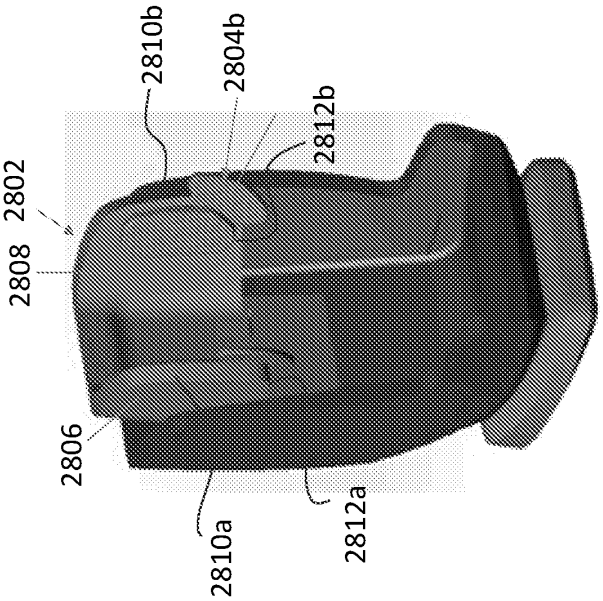

FIG. 31A

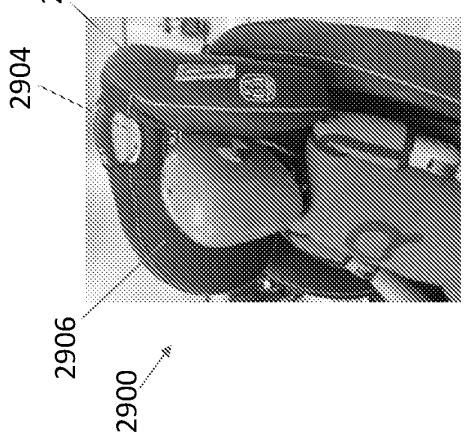

FIG. 32B

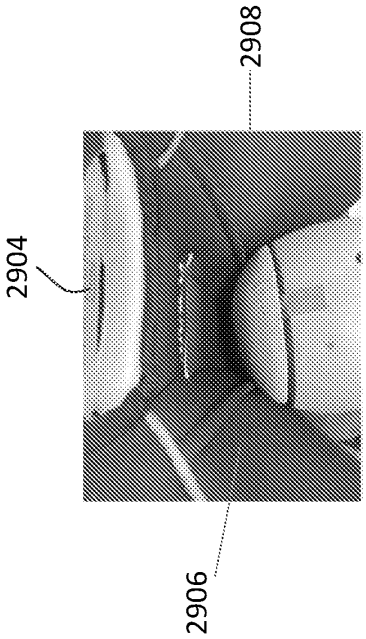

FIG. 32C

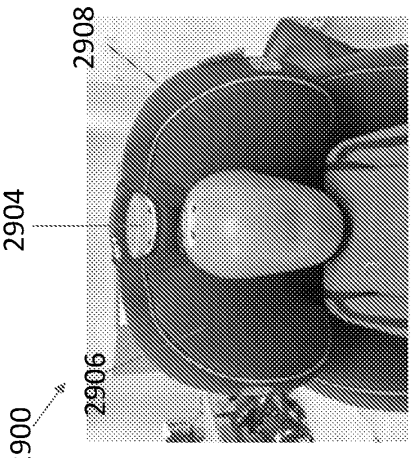

FIG. 32A



FIG. 33B



FIG. 33A

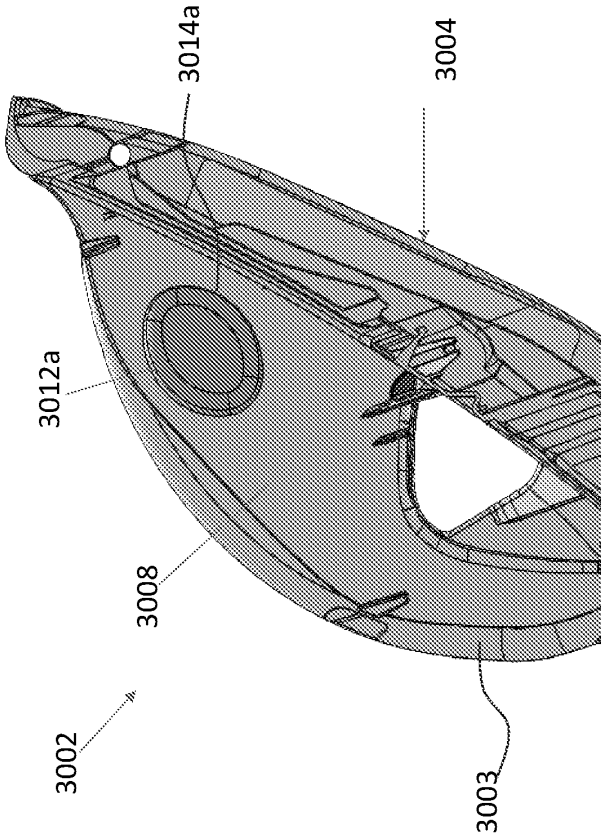

FIG. 33C

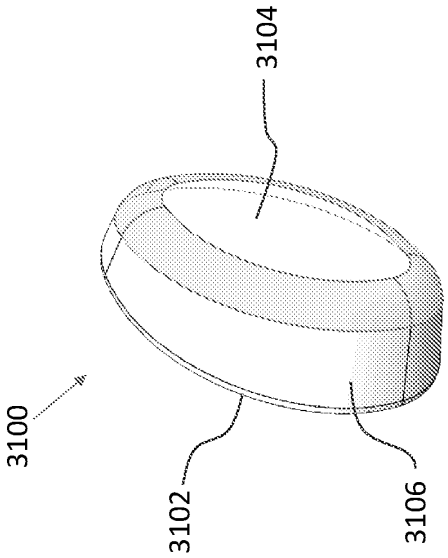

FIG. 34B

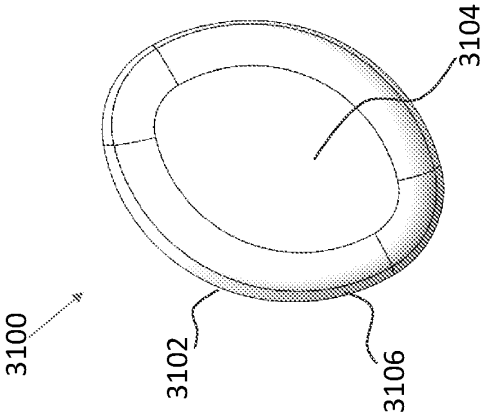

FIG. 34A

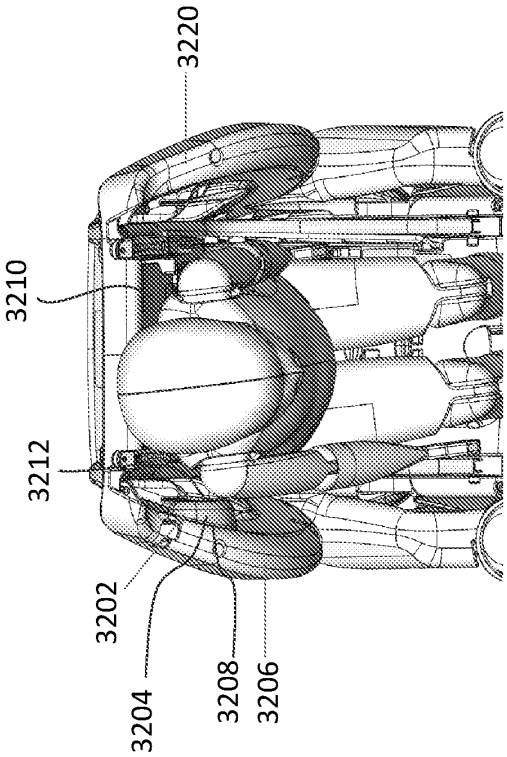

FIG. 35B

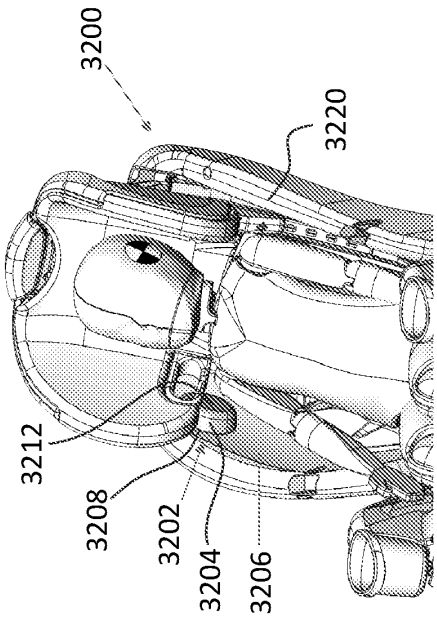

FIG. 35A

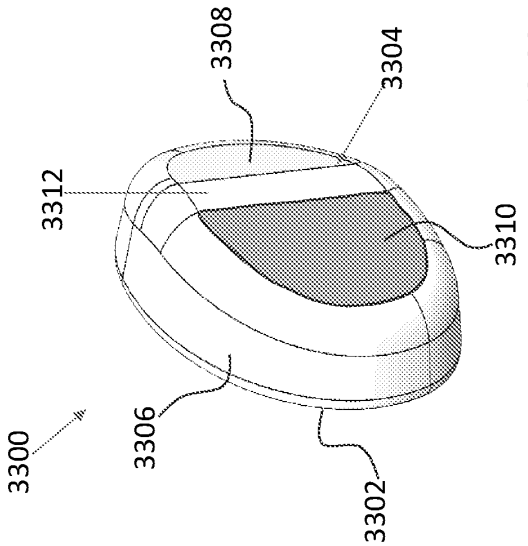

FIG. 36B

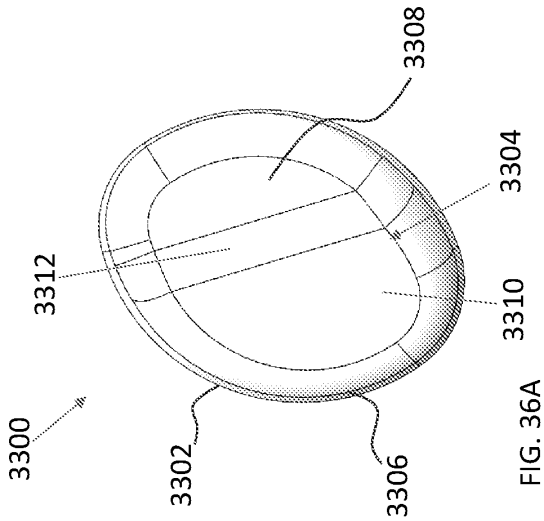

FIG. 36A

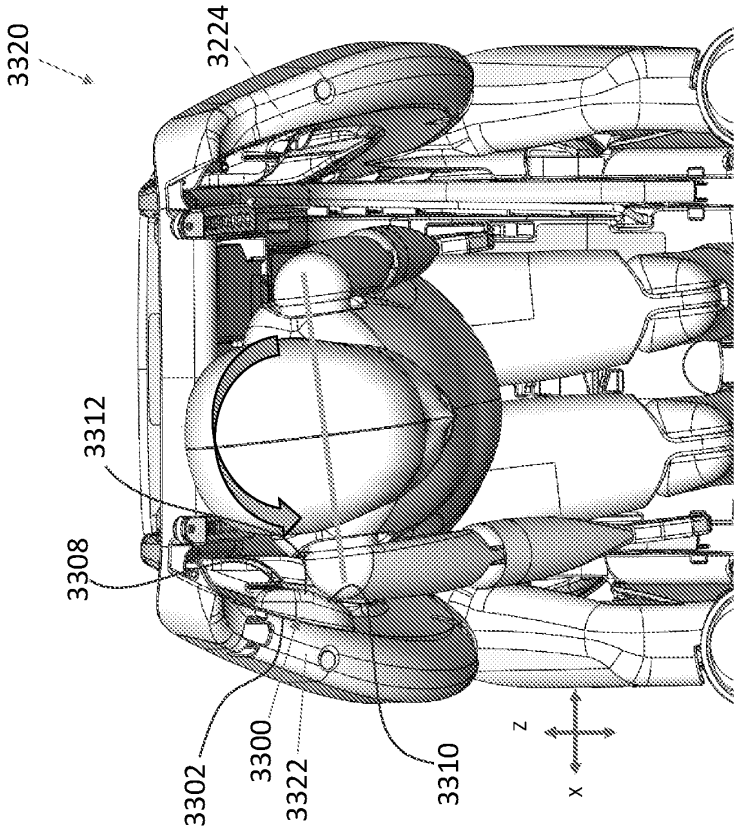

FIG. 36D

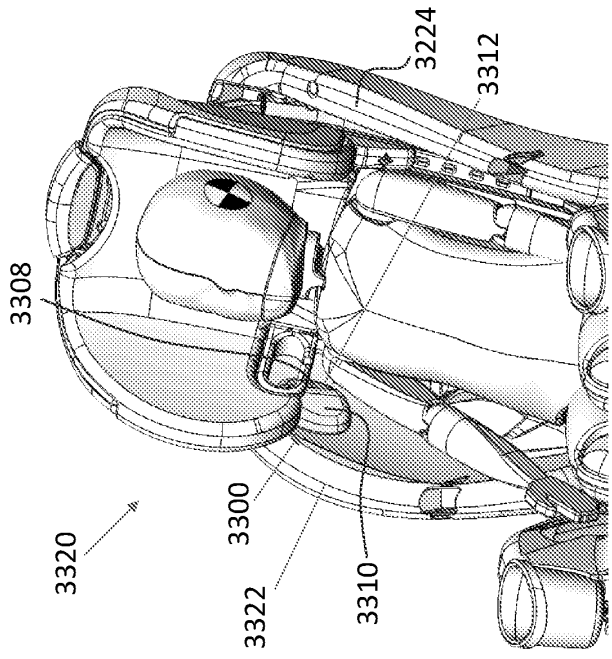

FIG. 36C

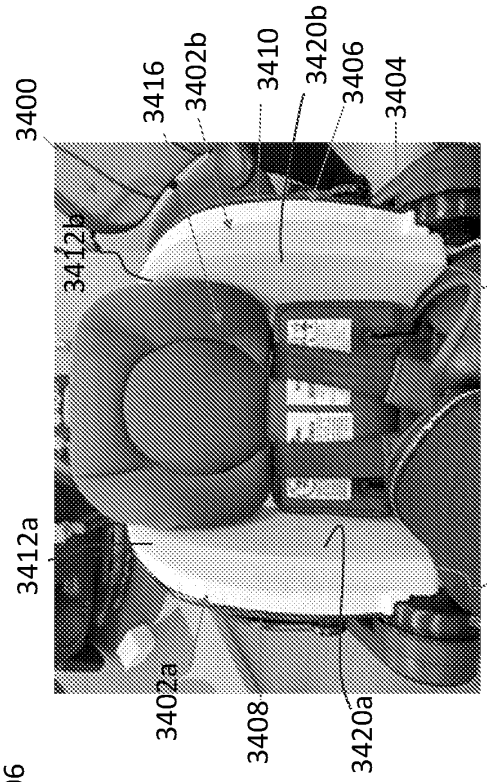

FIG. 37B

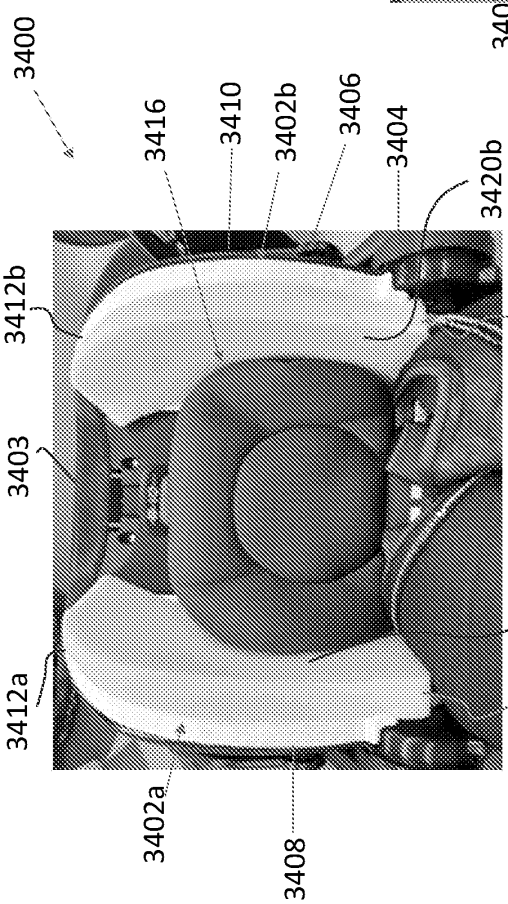

FIG. 37A

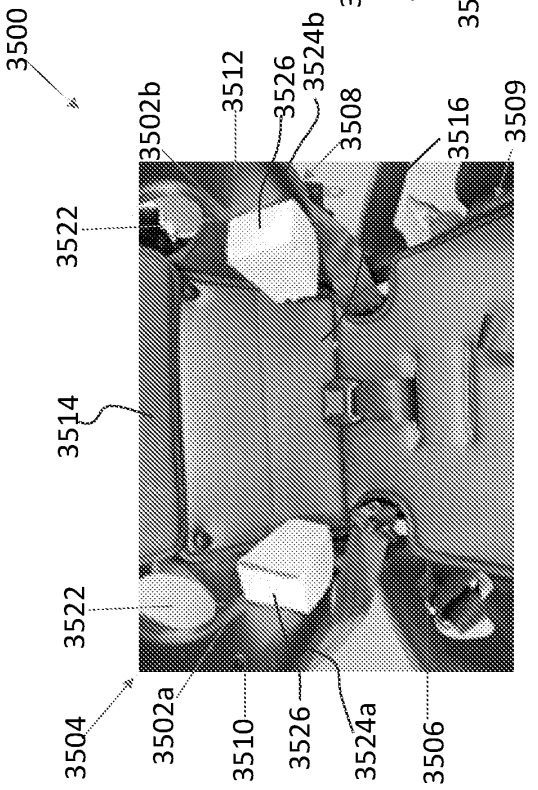

FIG. 38A

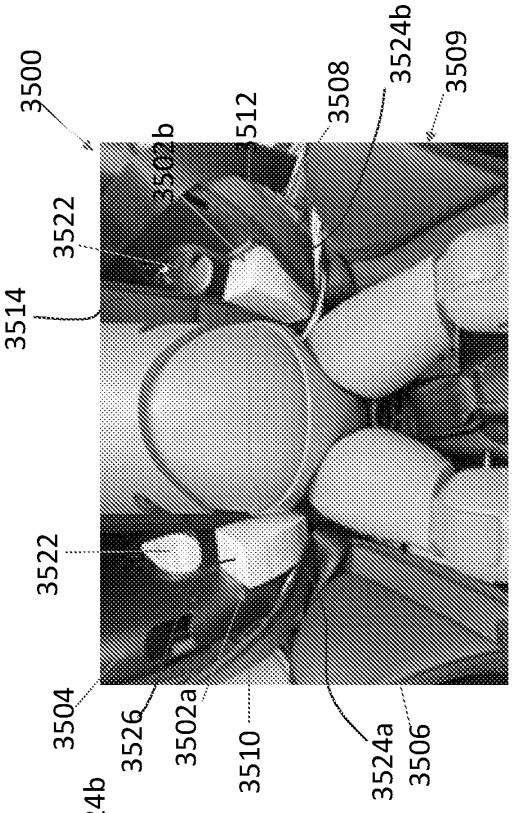

FIG. 38B

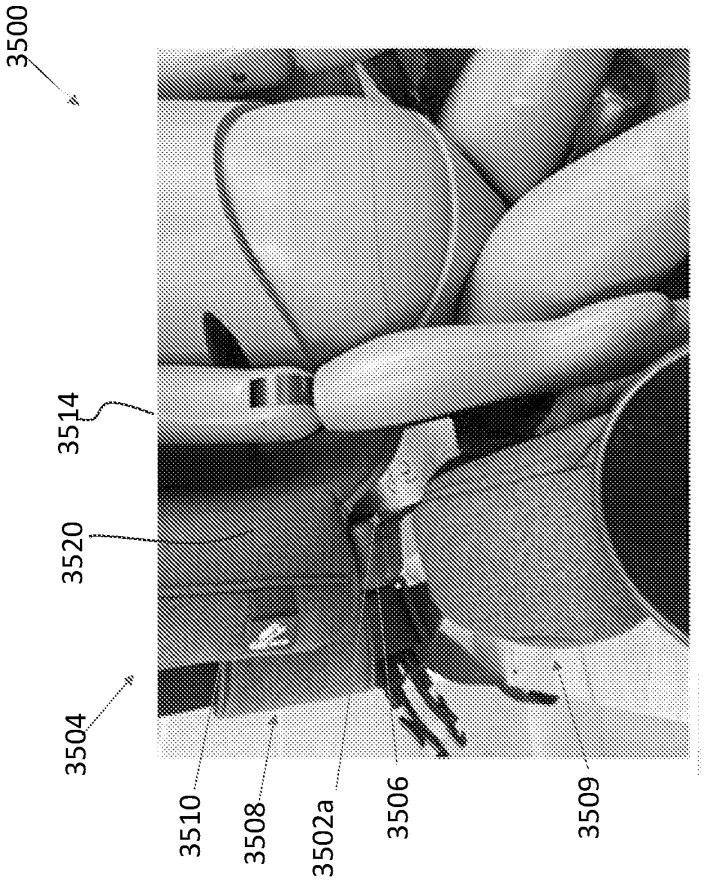

FIG. 38C

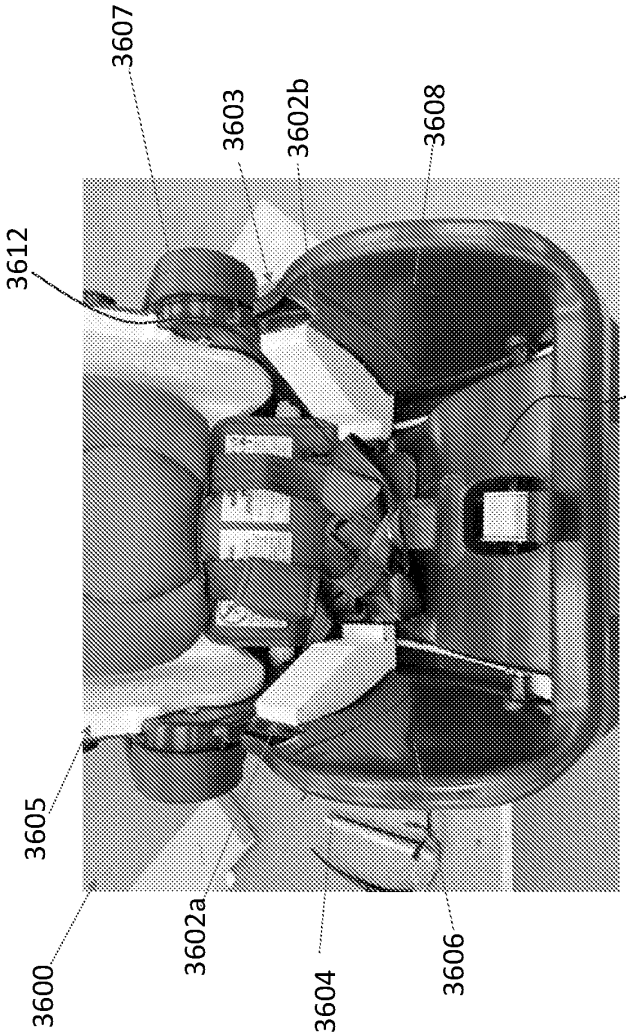

FIG. 39

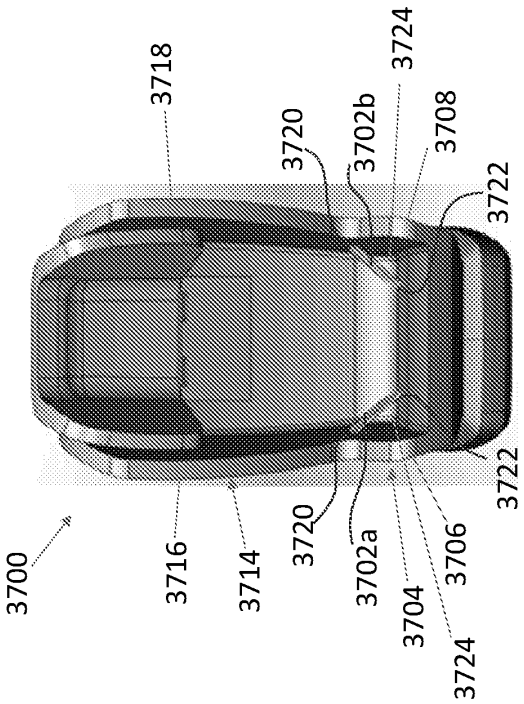

FIG. 40B

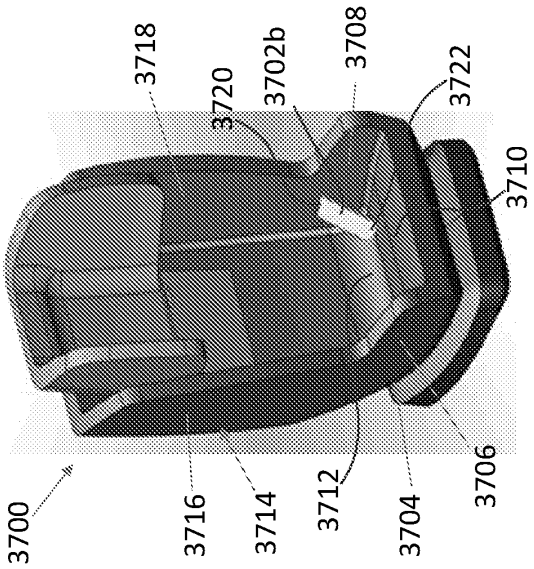

FIG. 40A

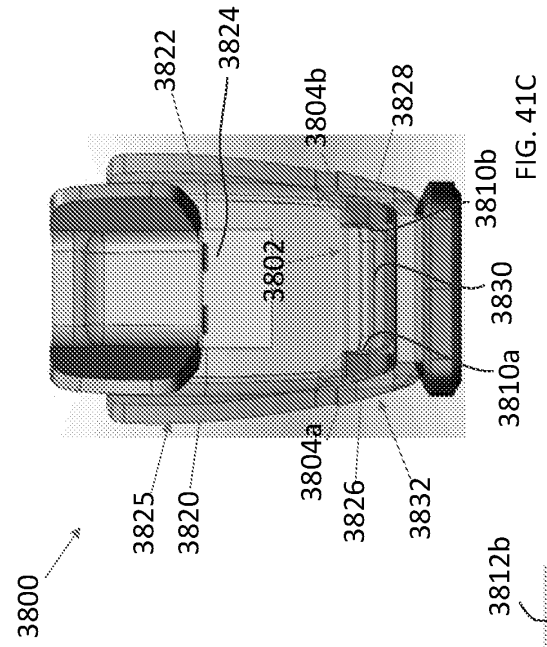

FIG. 41C

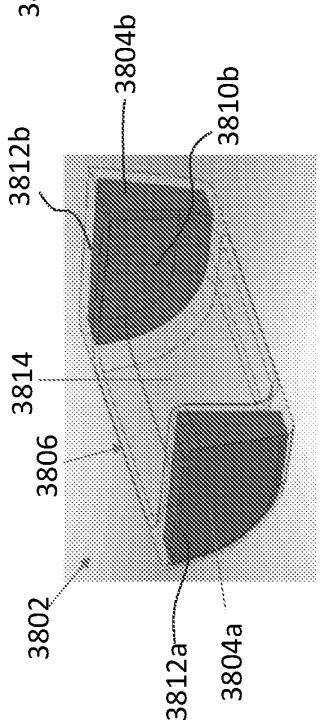

FIG. 41A

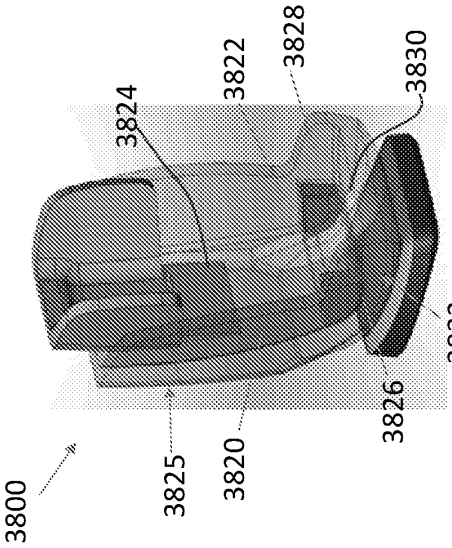

FIG. 41B

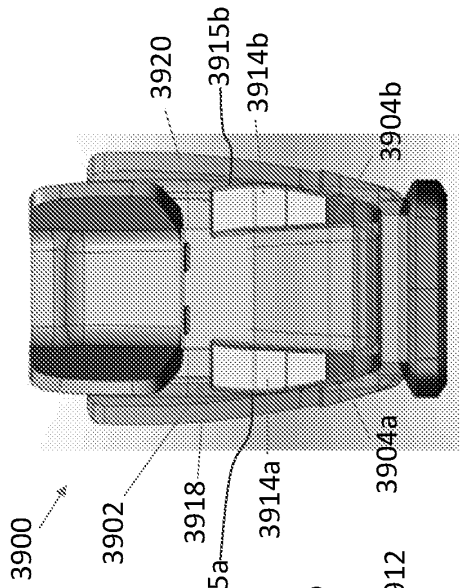

FIG. 42C

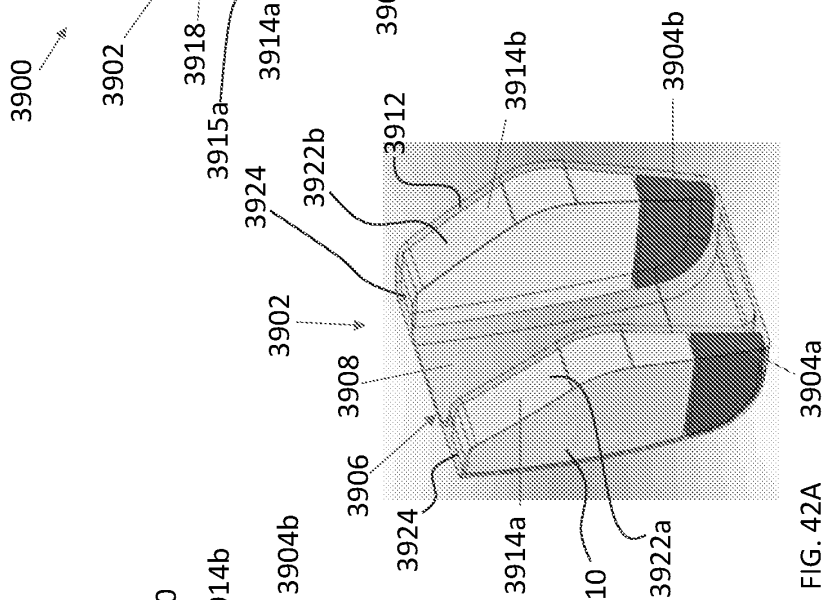

FIG. 42A

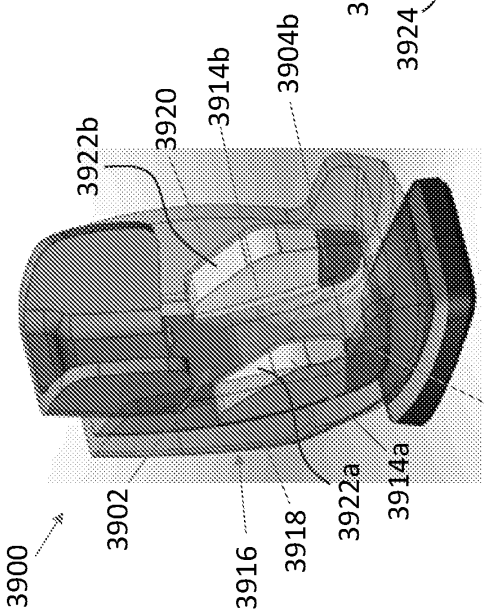

FIG. 42B

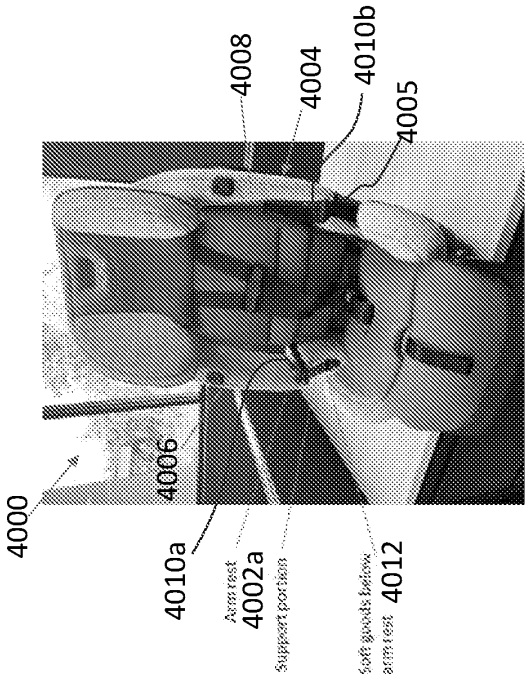

FIG. 43B

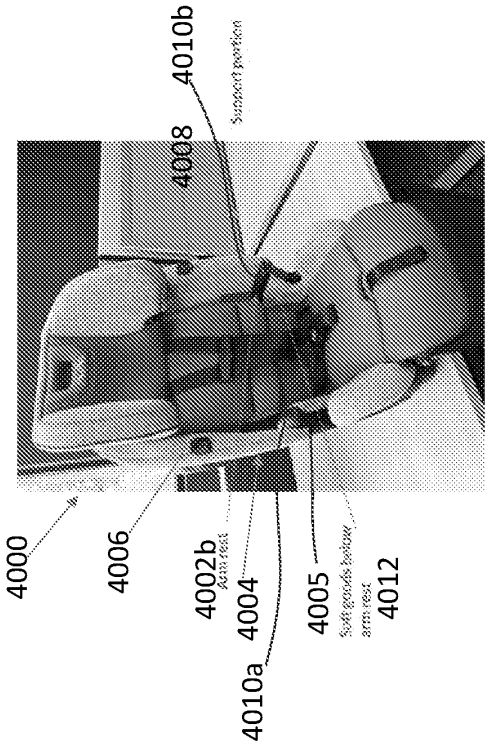

FIG. 43A

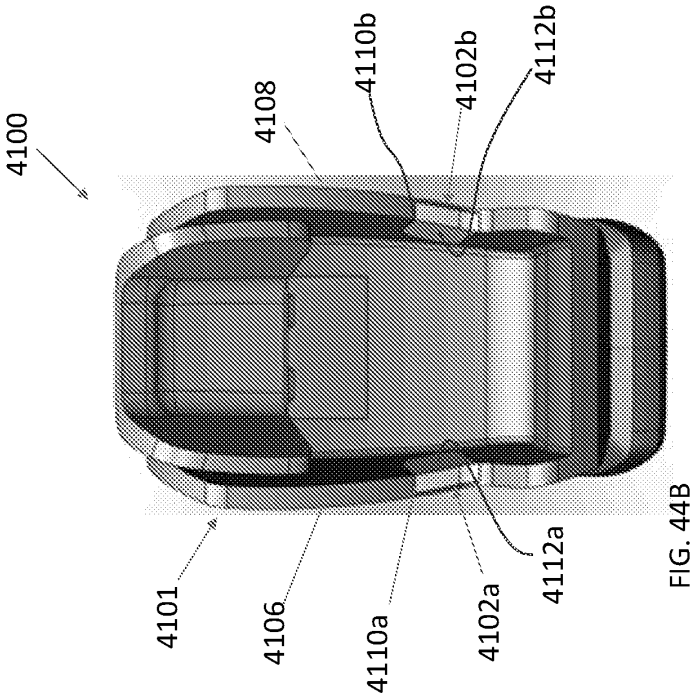

FIG. 44B

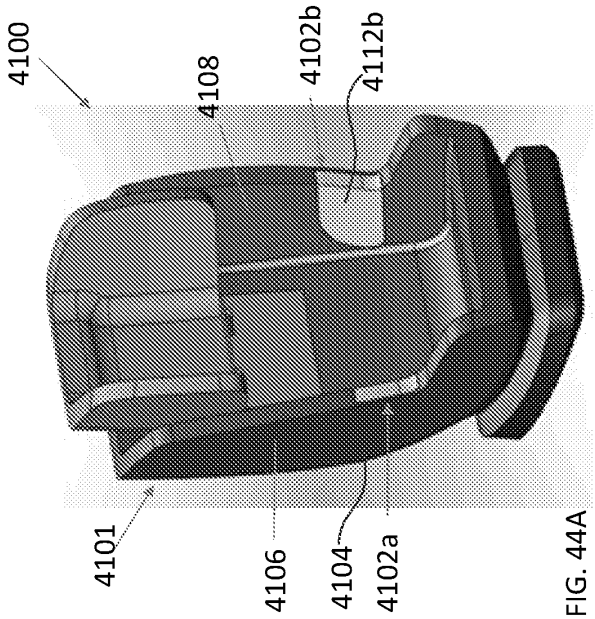

FIG. 44A

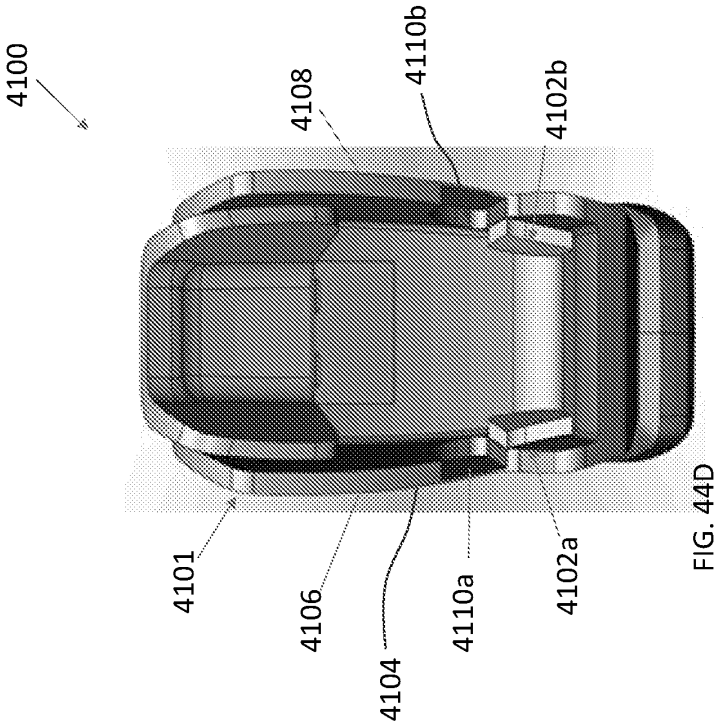

FIG. 44D

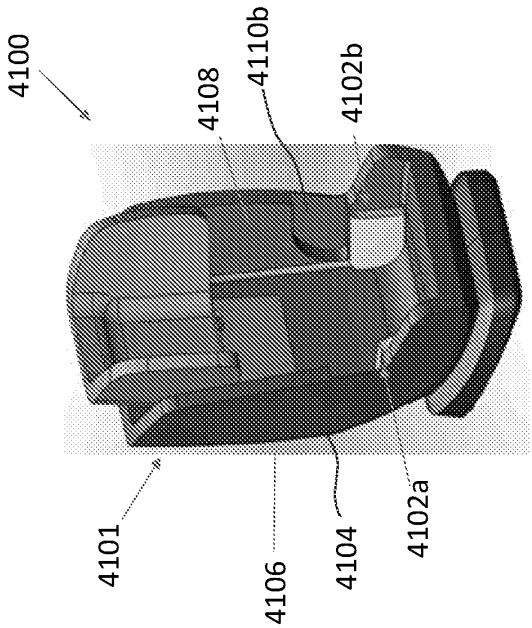

FIG. 44C

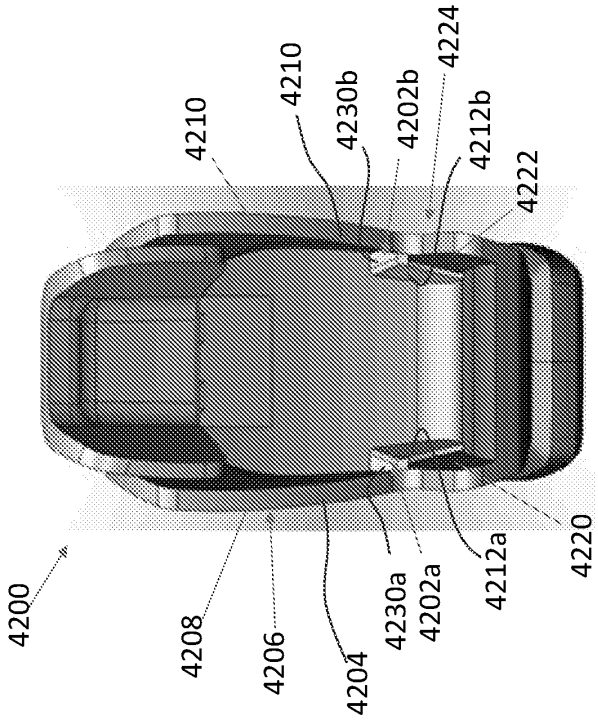

FIG. 45B

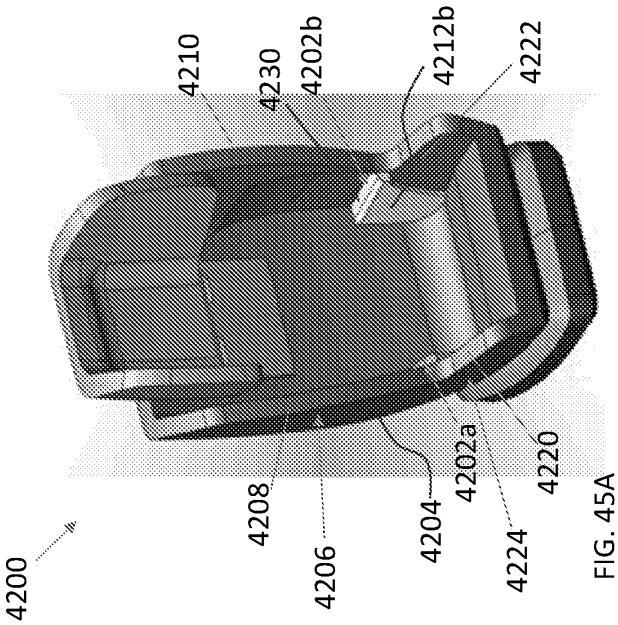

FIG. 45A

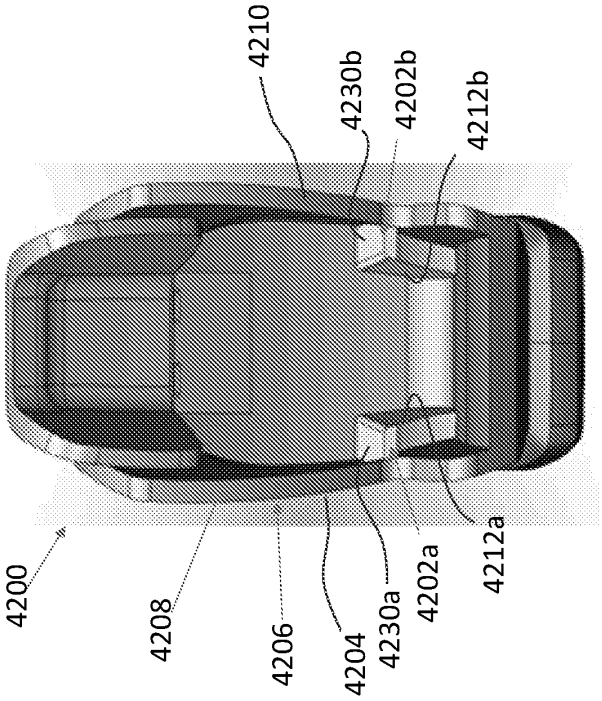

FIG. 45D

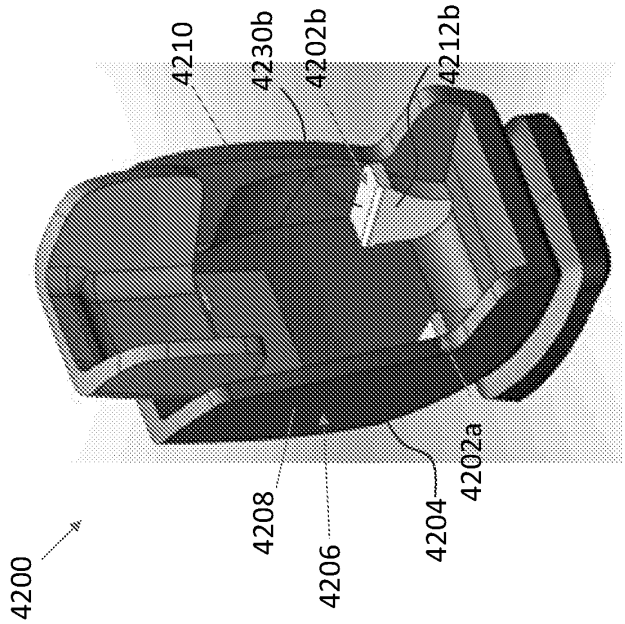

FIG. 45C

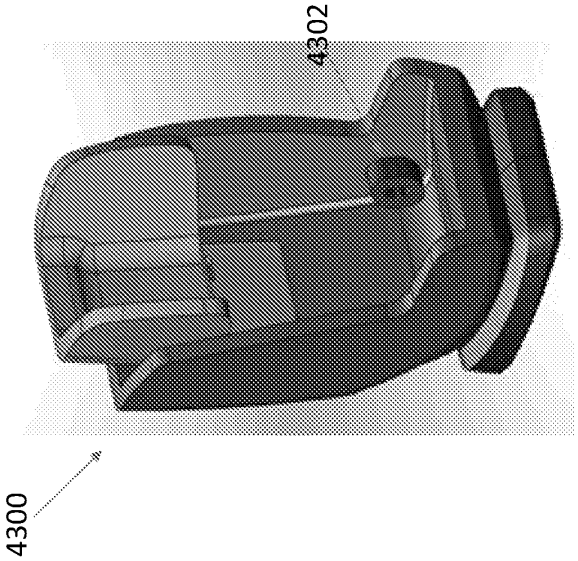

FIG. 46

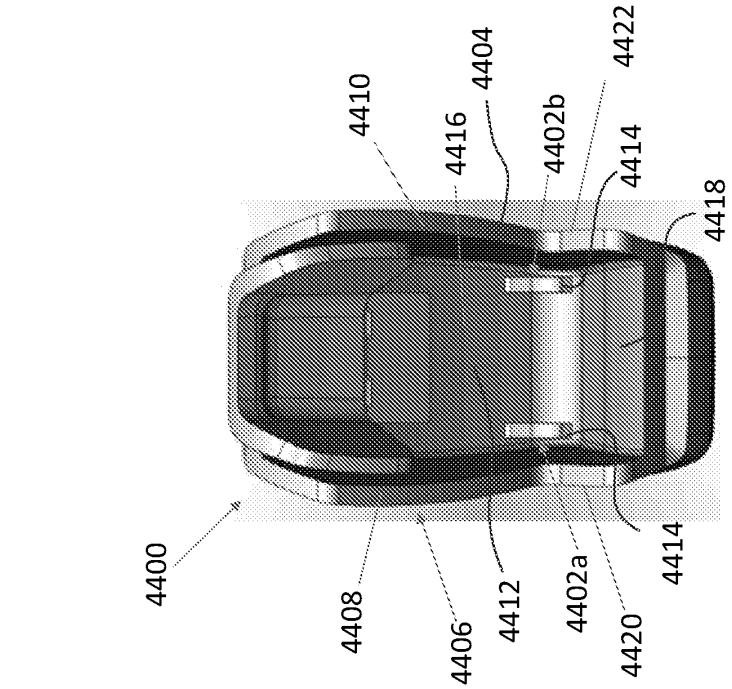

FIG. 47B

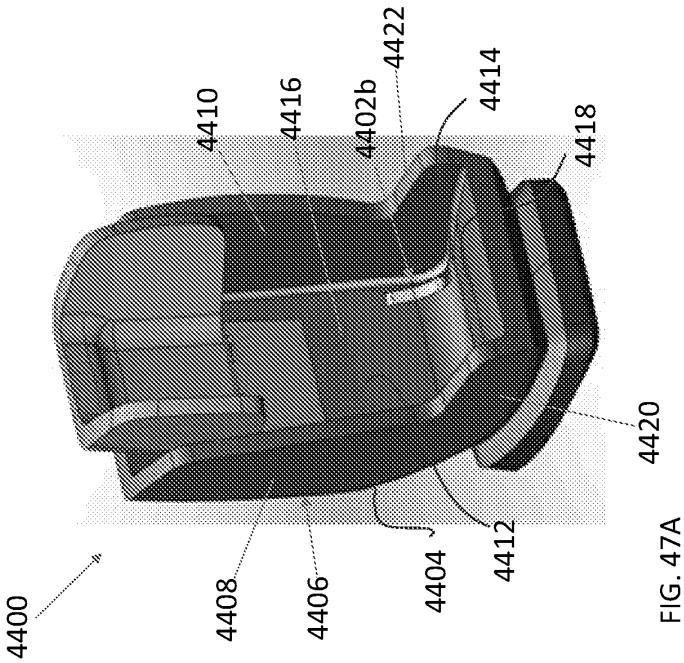

FIG. 47A

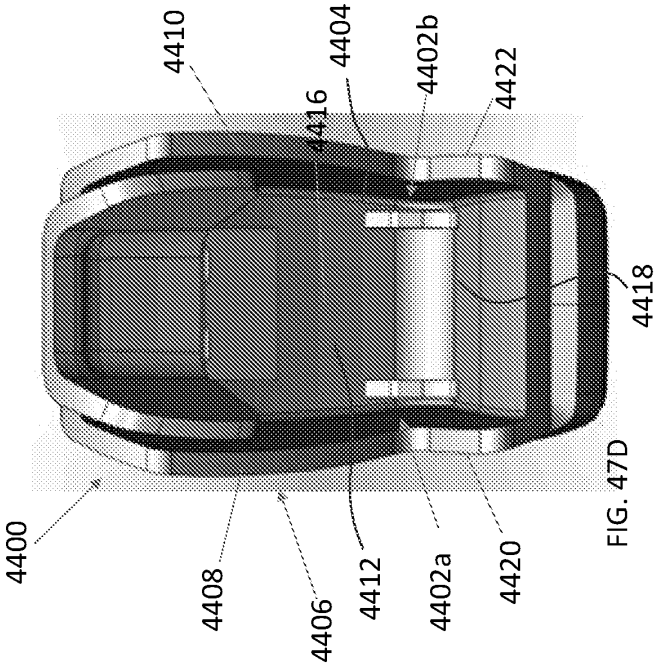

FIG. 47D

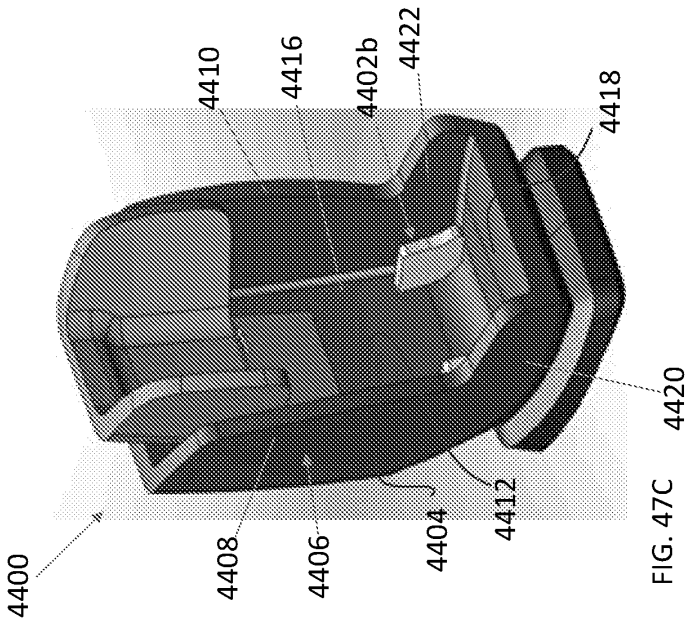

FIG. 47C

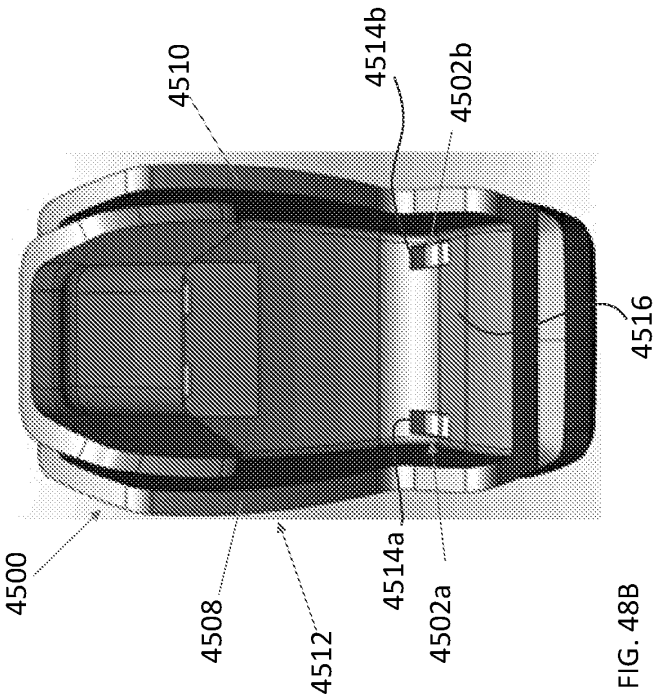

FIG. 48B

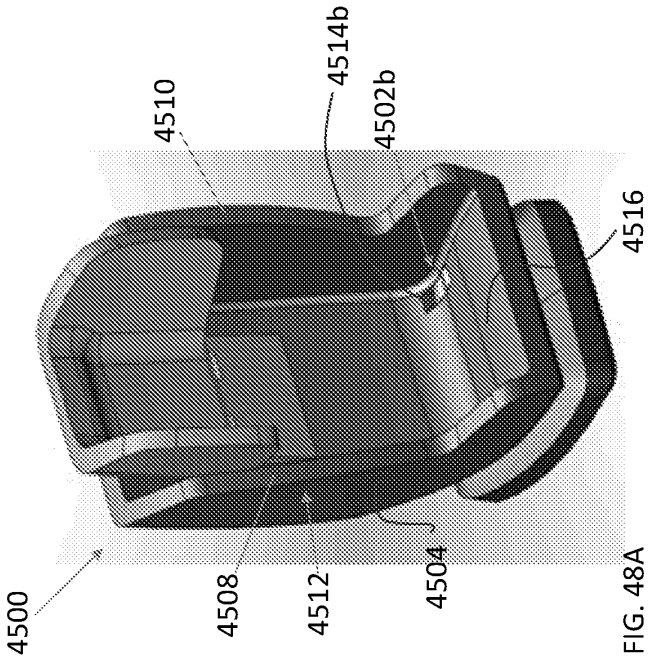

FIG. 48A

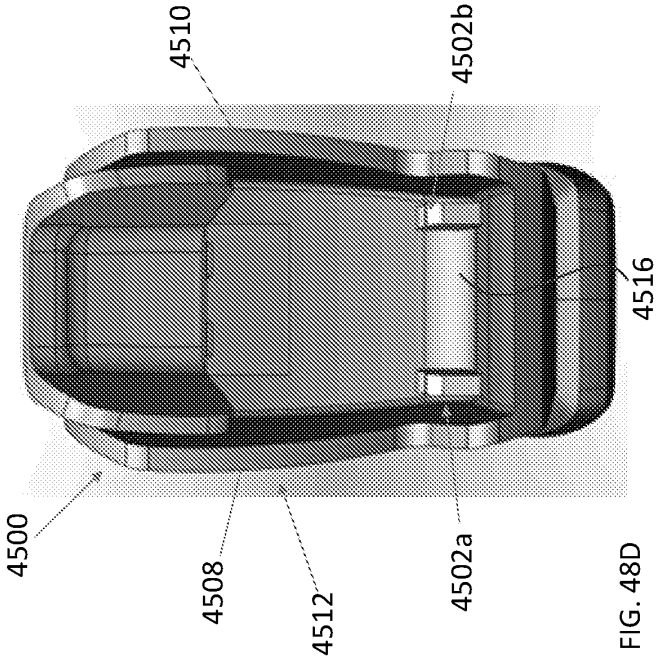

FIG. 48D

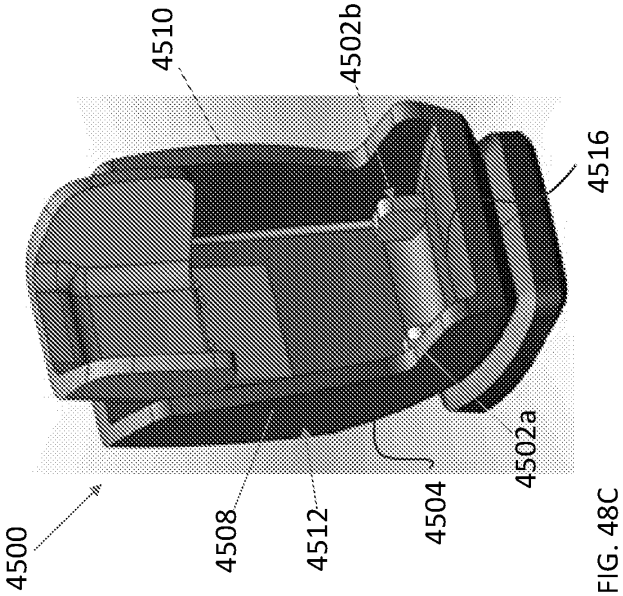

FIG. 48C

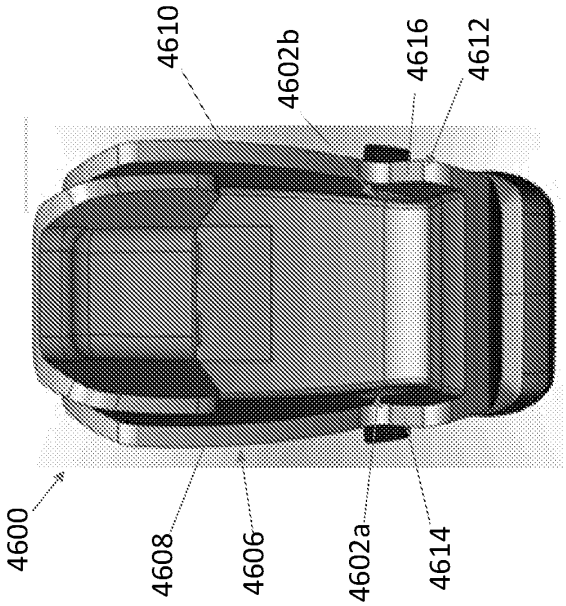

FIG. 49B

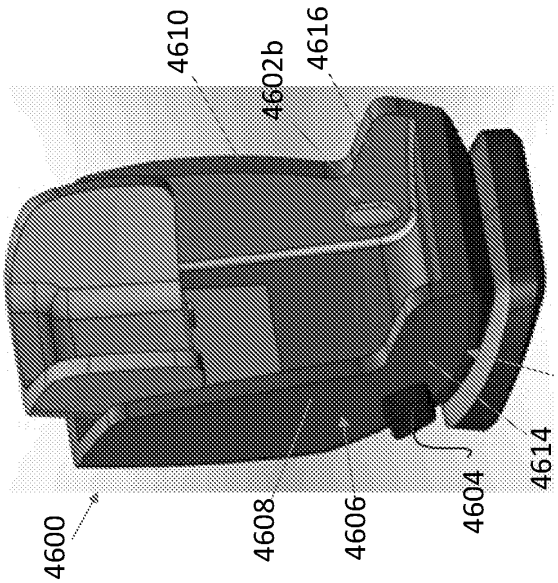

FIG. 49A

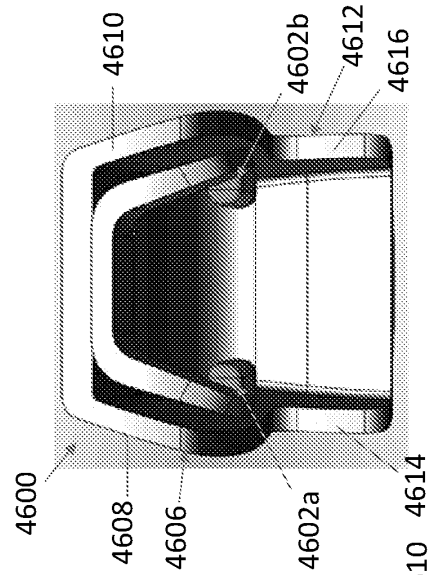

FIG. 49E

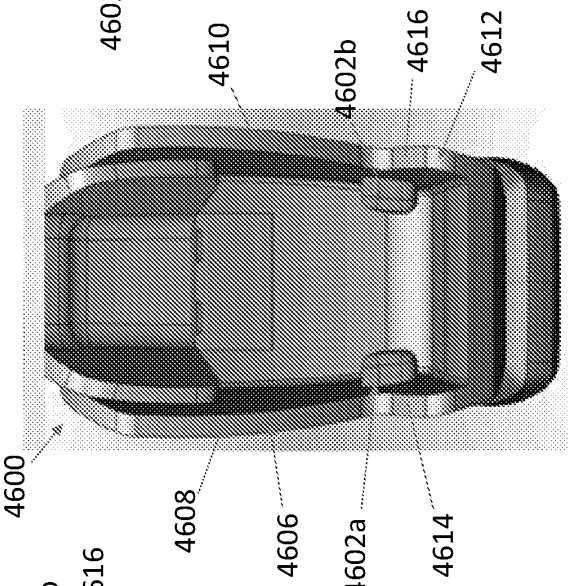

FIG. 49D

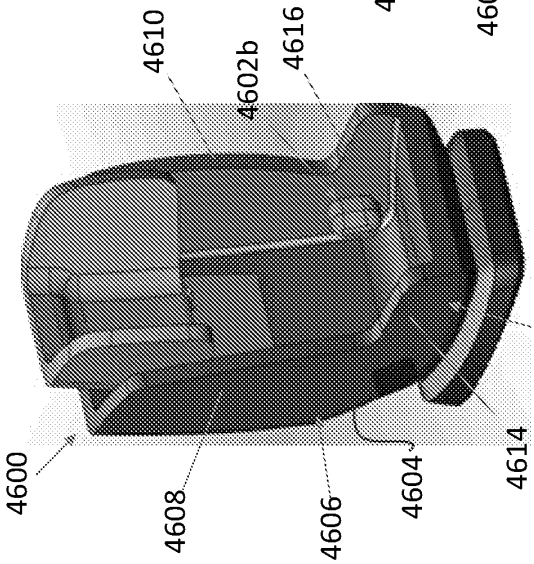

FIG. 49C

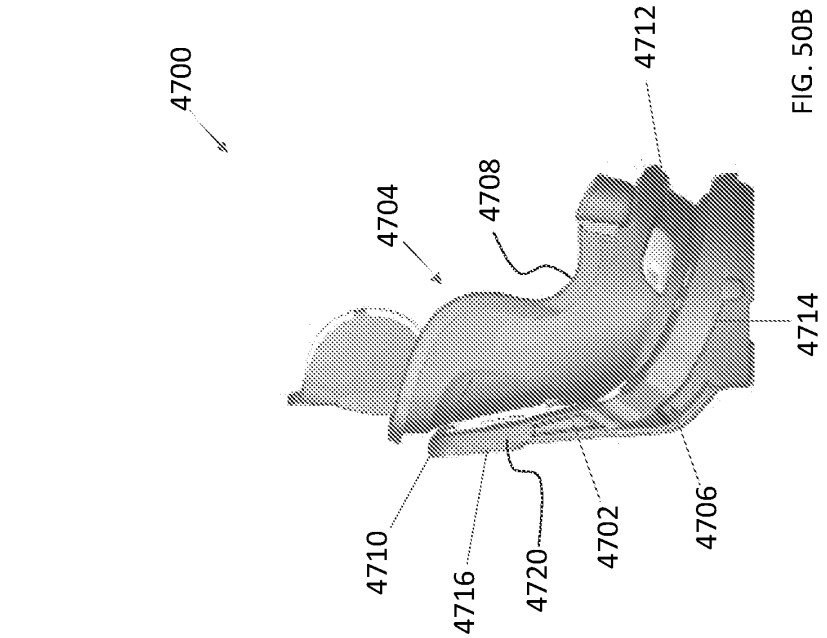

FIG. 50B

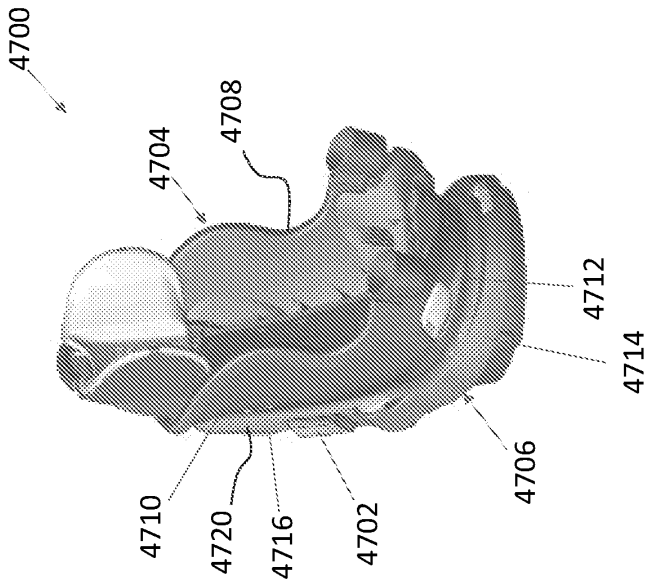

FIG. 50A

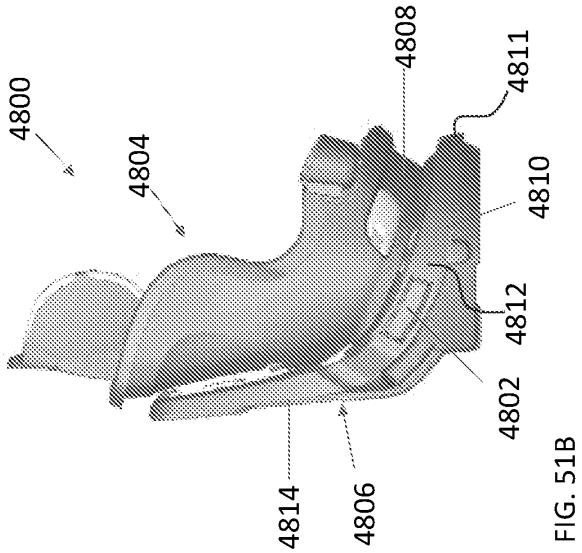

FIG. 51B

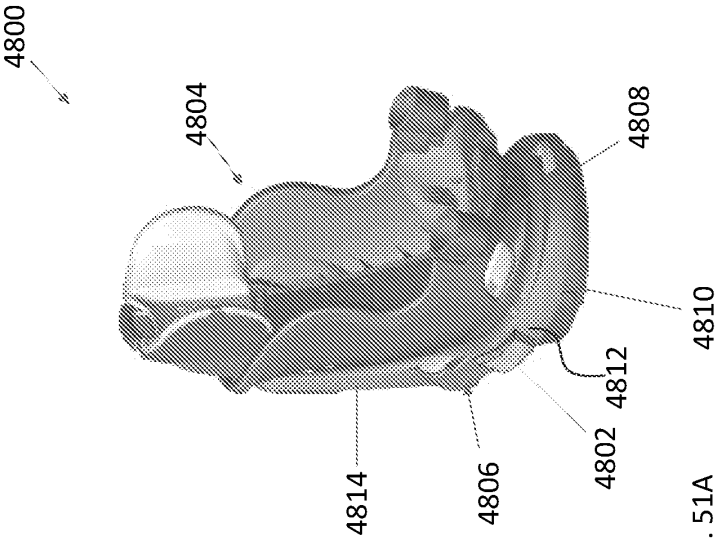

FIG. 51A

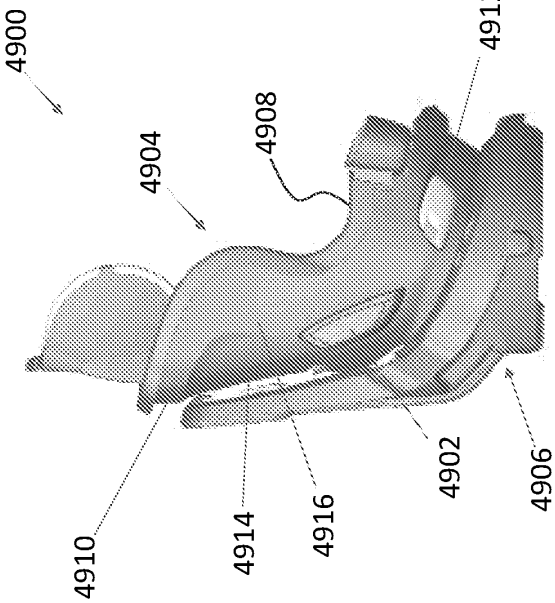

FIG. 52B

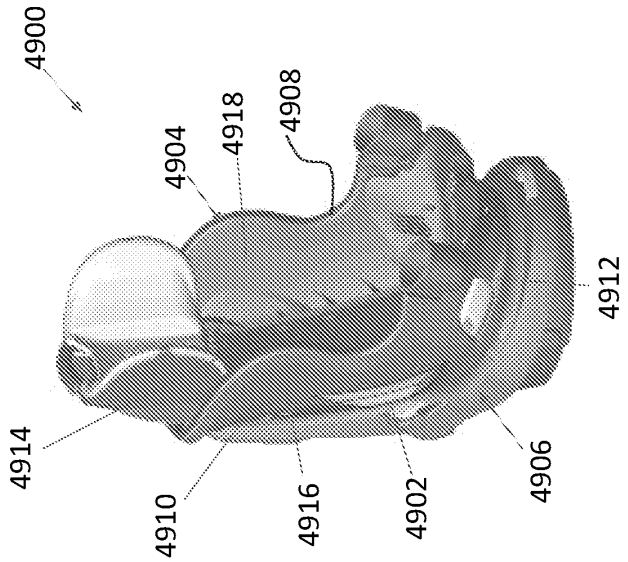

FIG. 52A

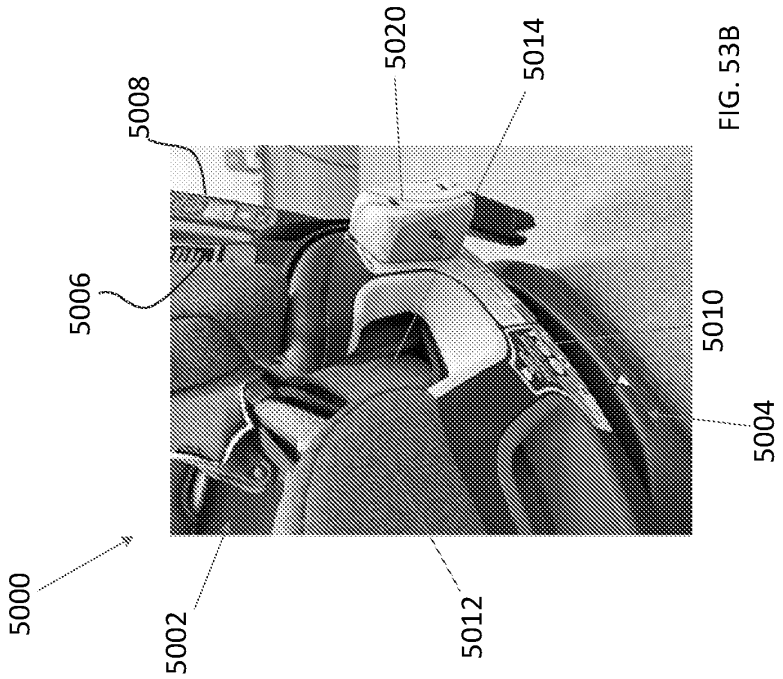

FIG. 53B

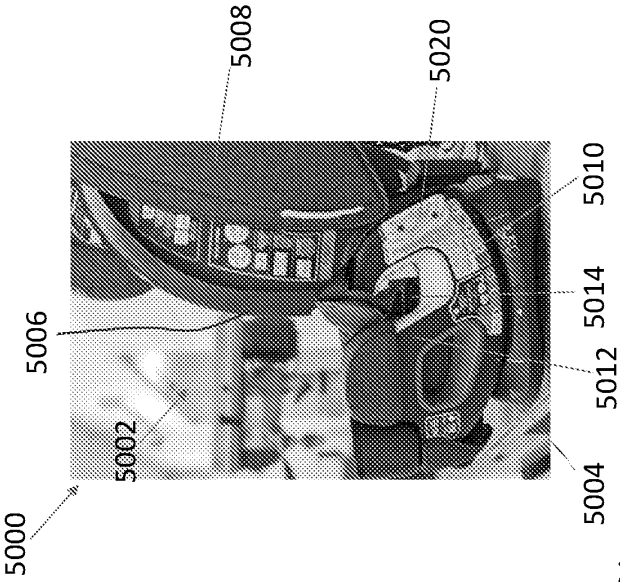

FIG. 53A

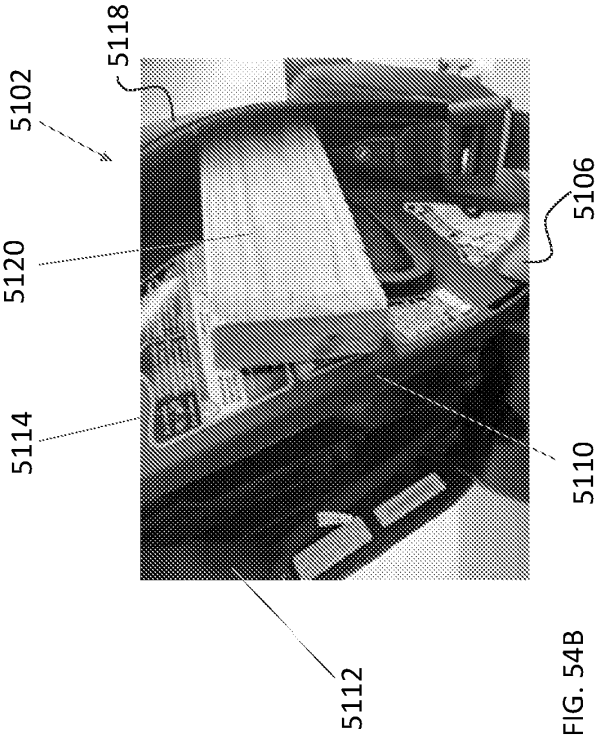

FIG. 54B

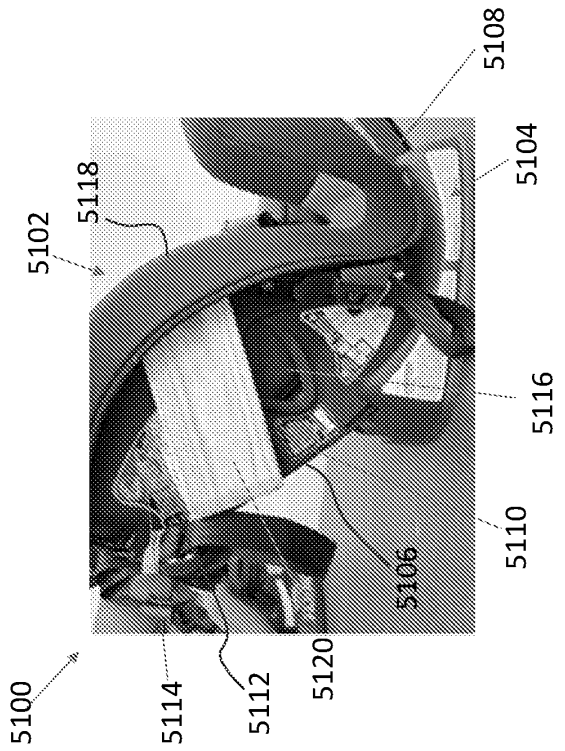

FIG. 54A

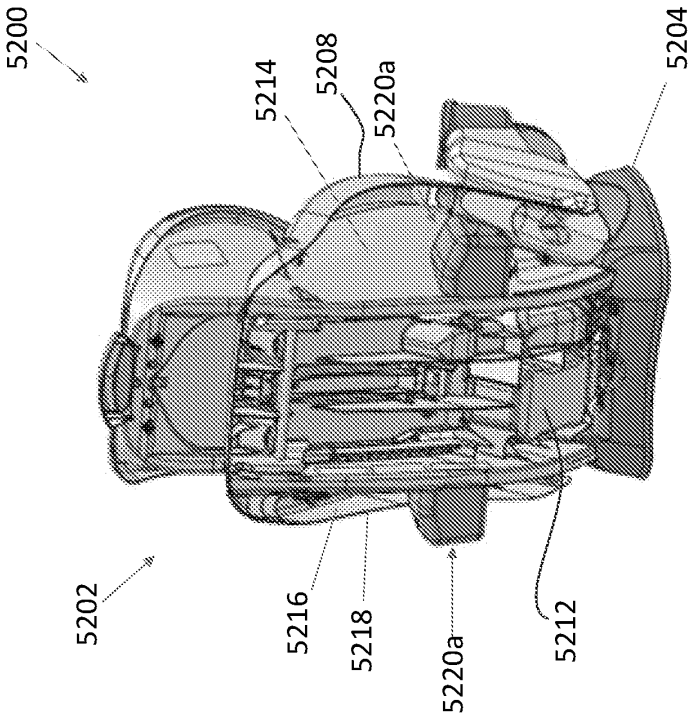

FIG. 55B

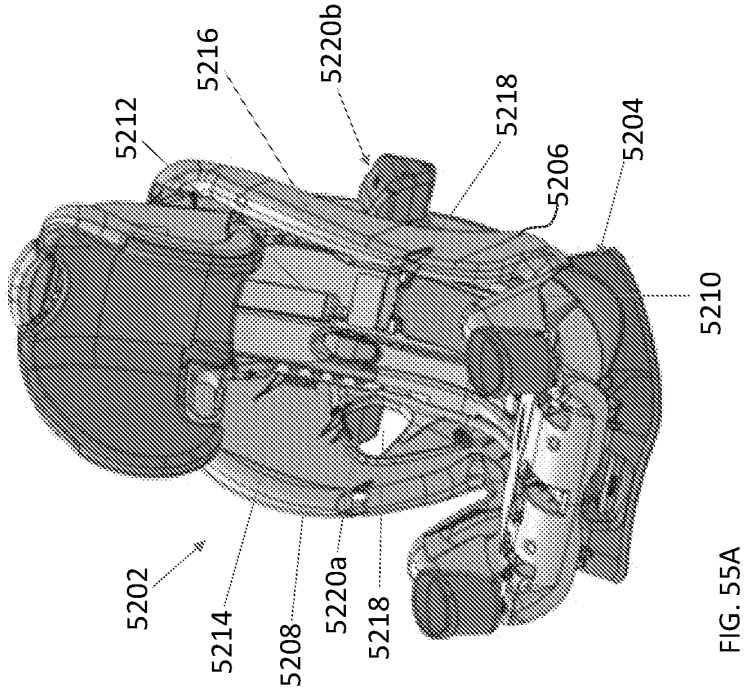

FIG. 55A

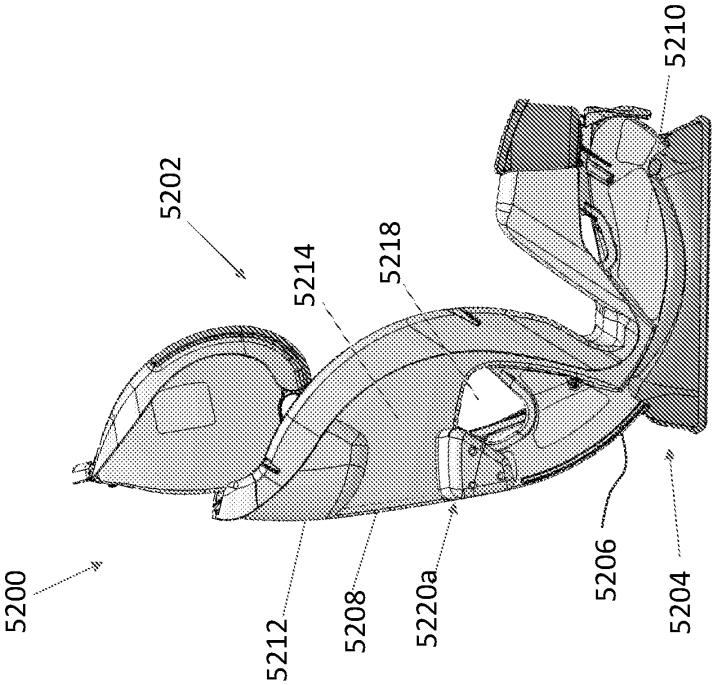

FIG. 55D

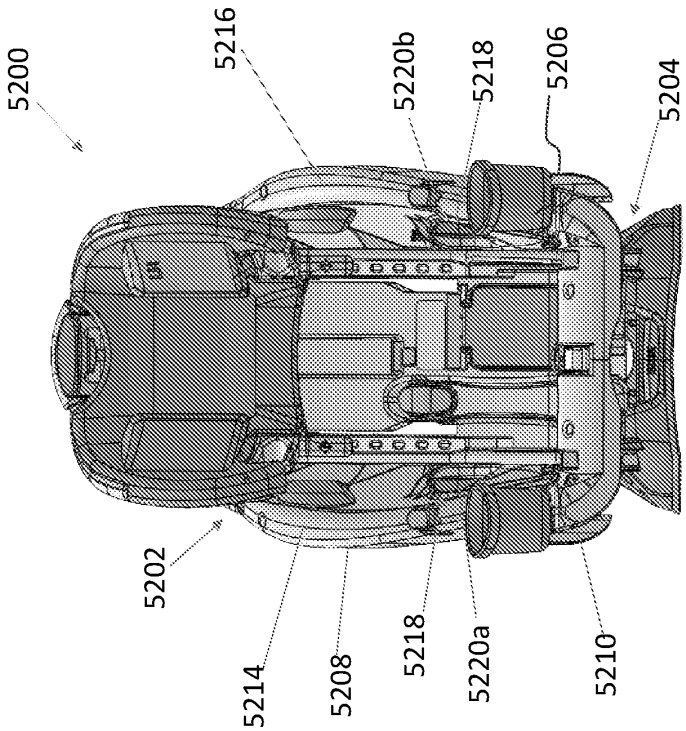

FIG. 55C

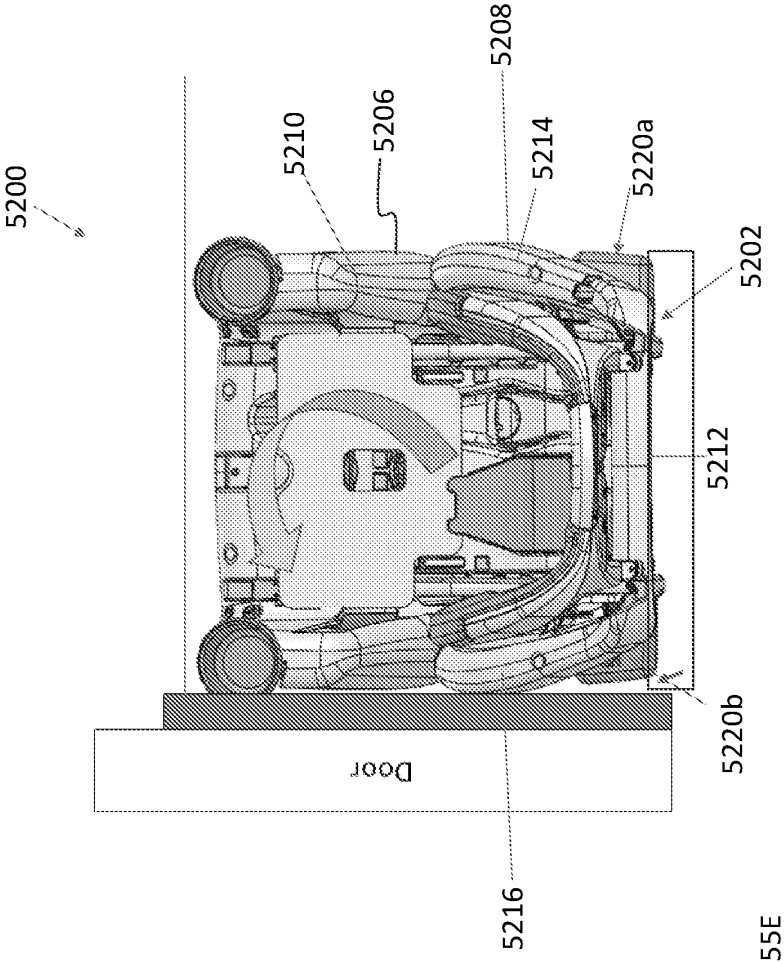

FIG. 55E

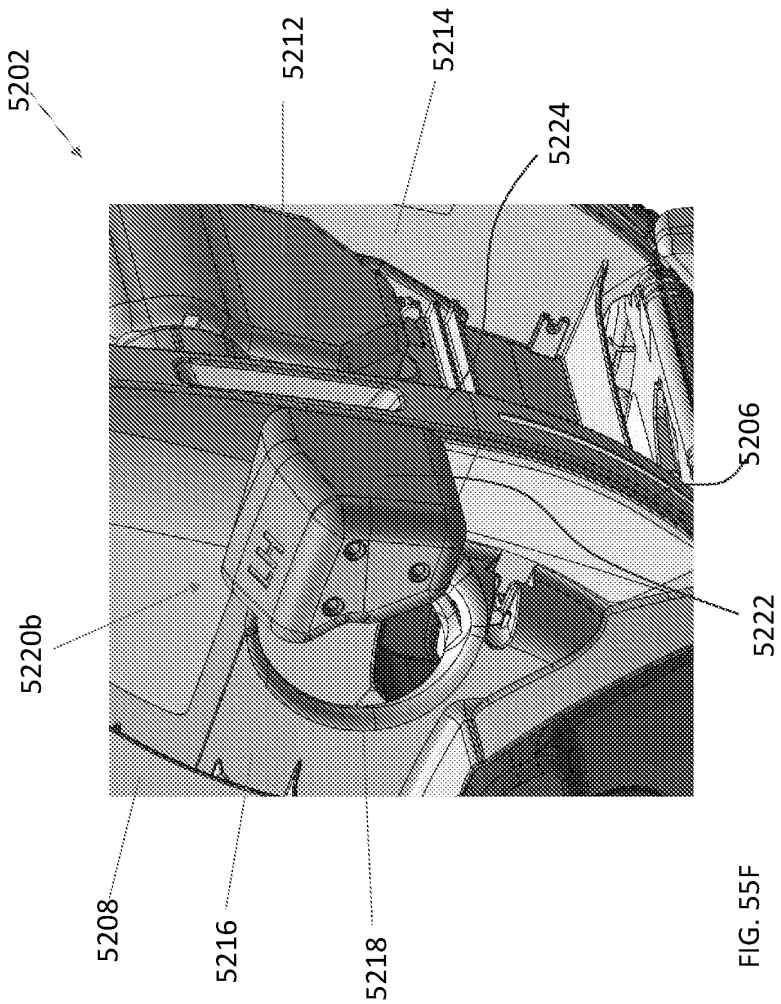

FIG. 55F

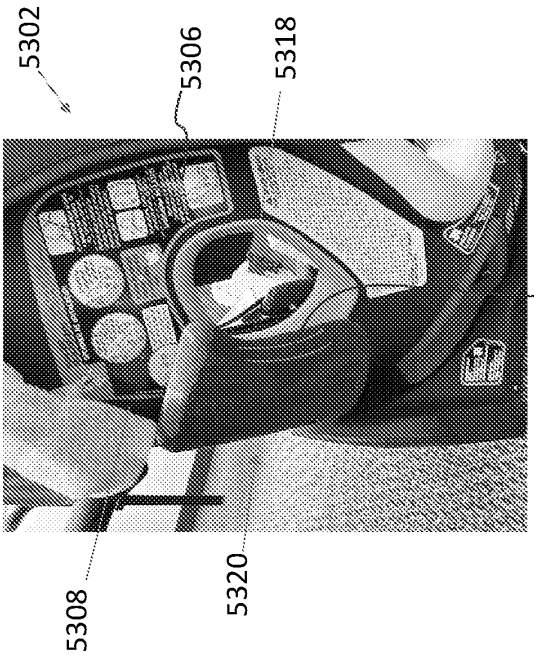

FIG. 56B

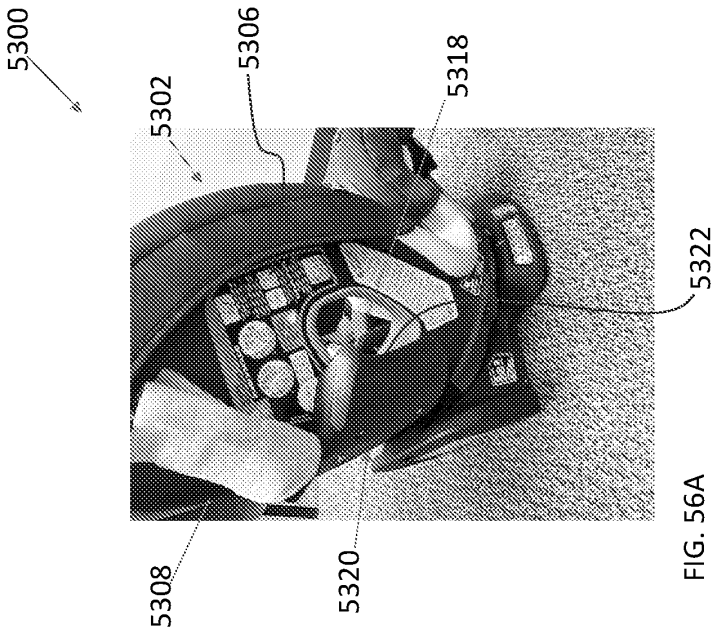

FIG. 56A

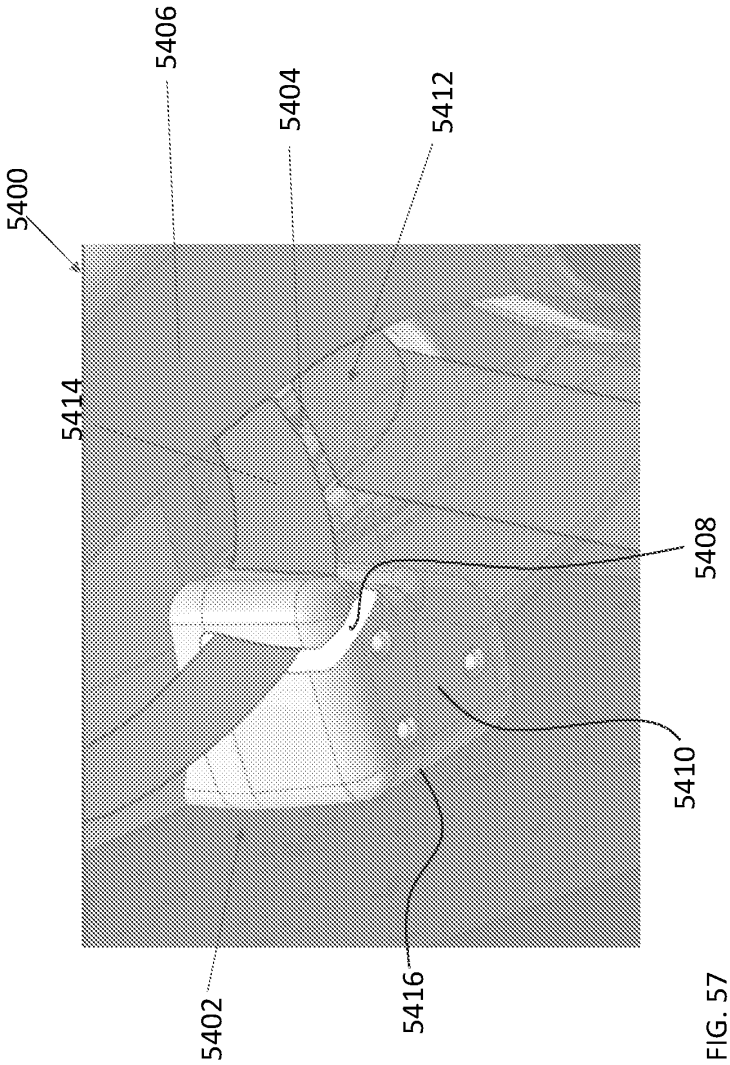

FIG. 57

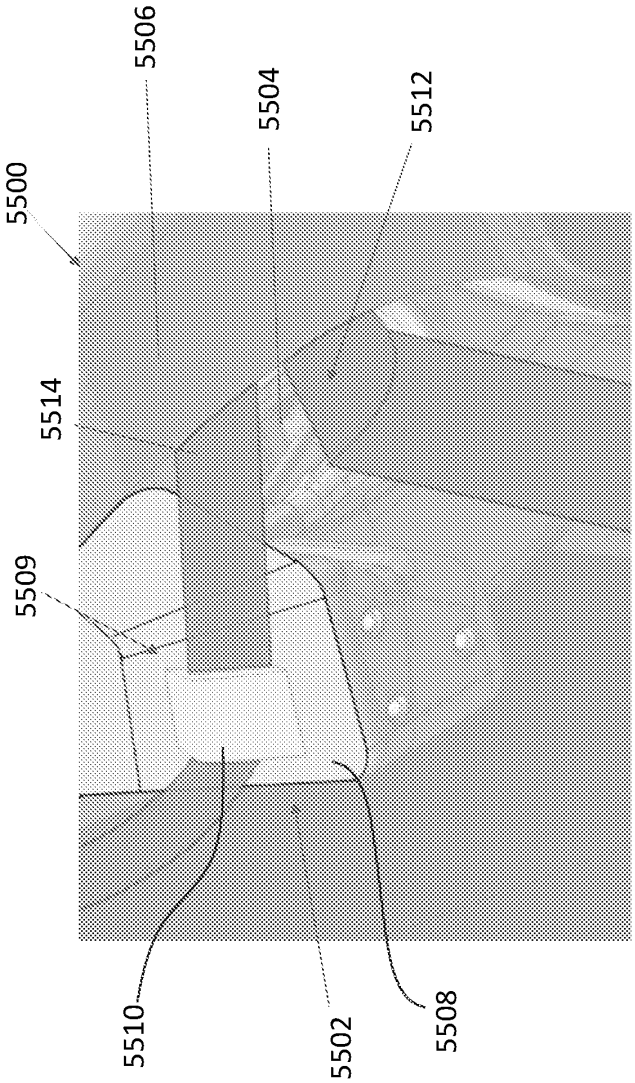

FIG. 58

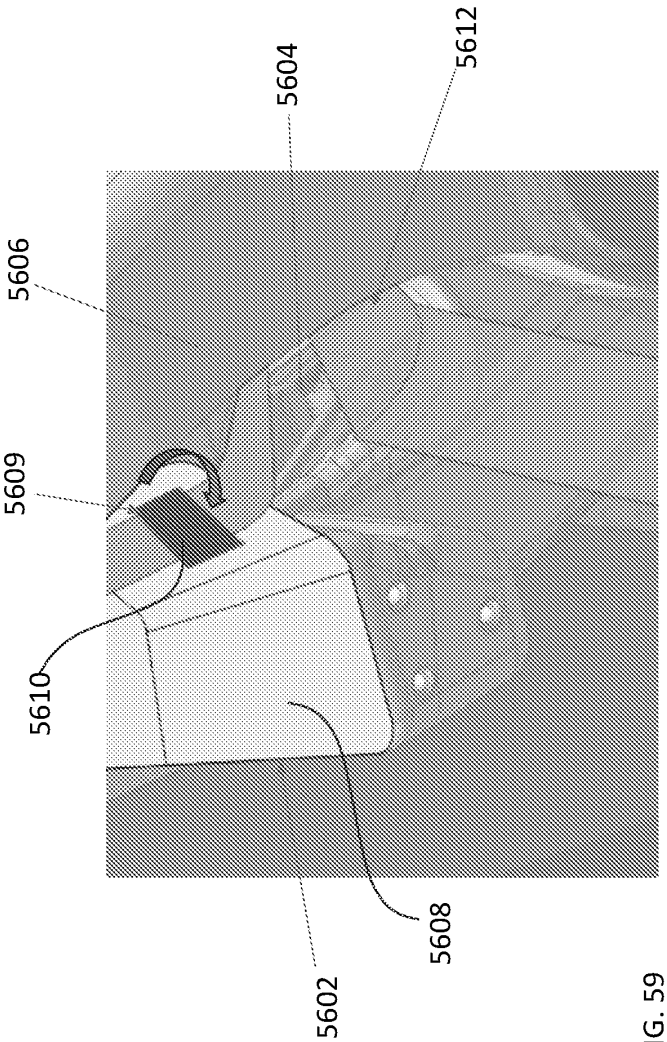

FIG. 59

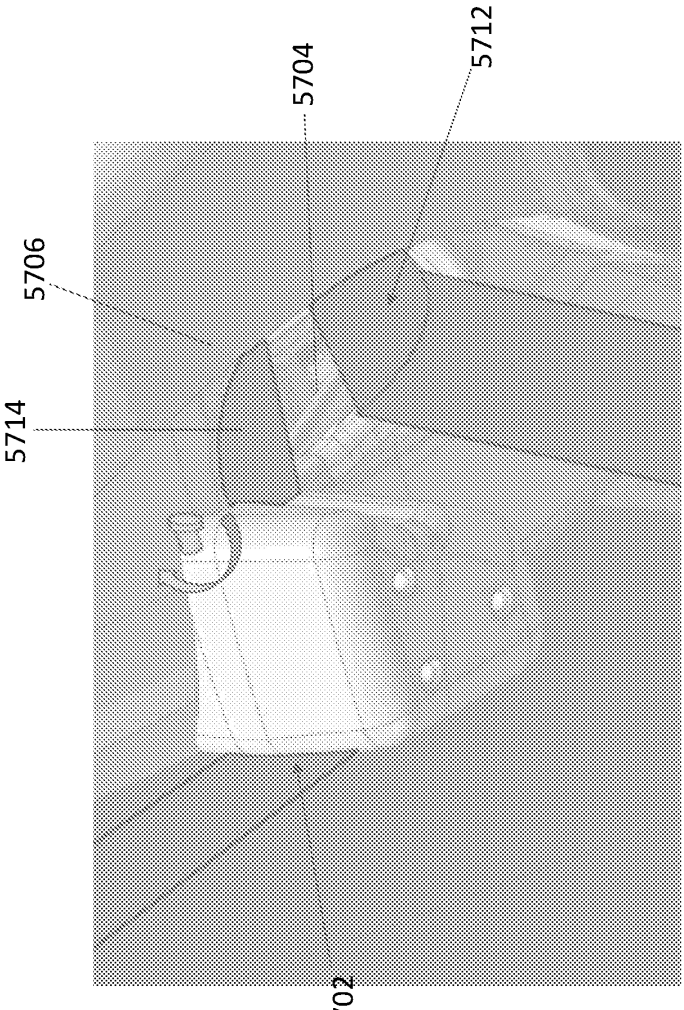

FIG. 60



FIG. 61A

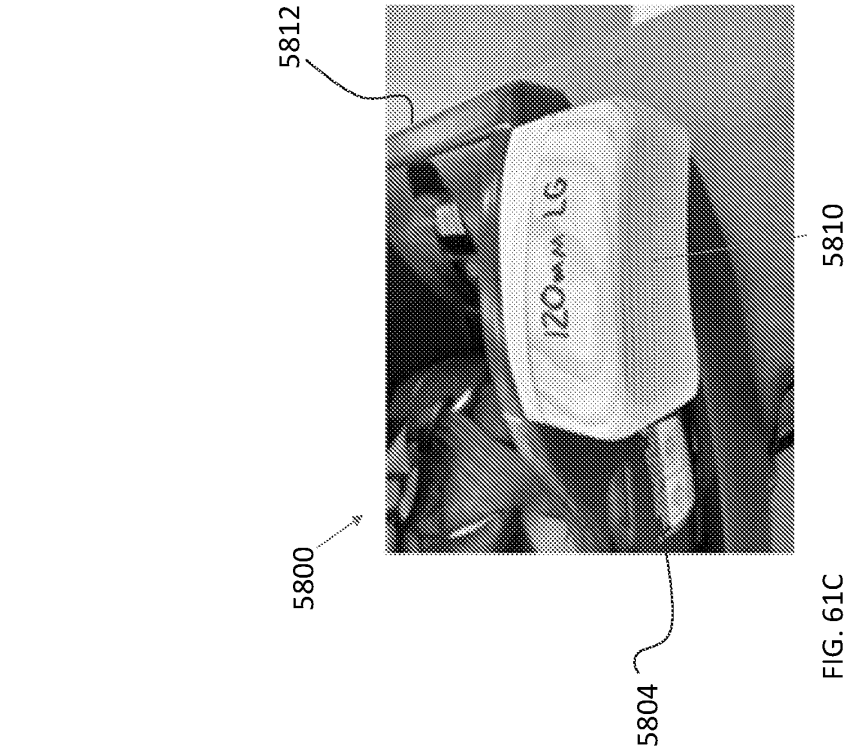

FIG. 61C

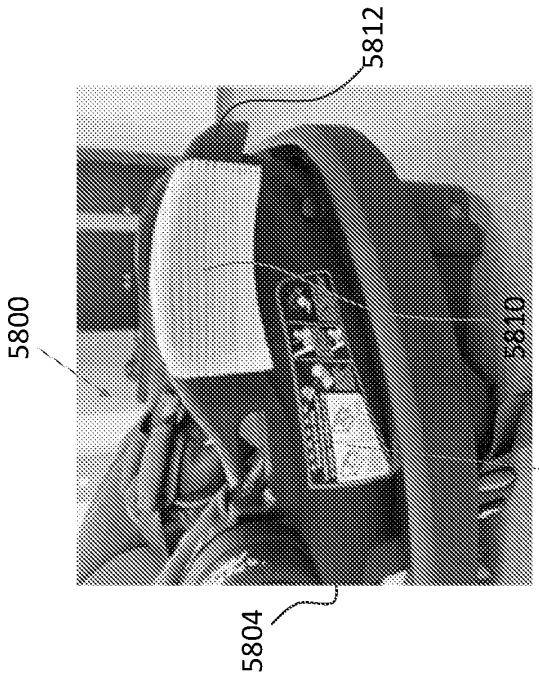

FIG. 61B

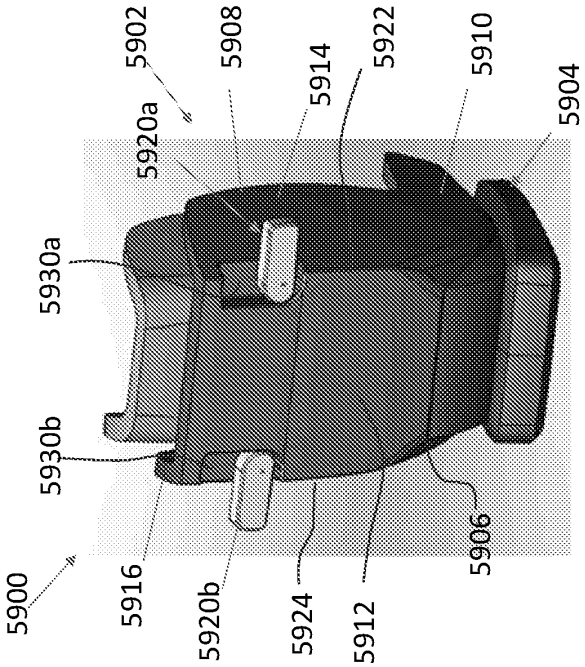

FIG. 62B

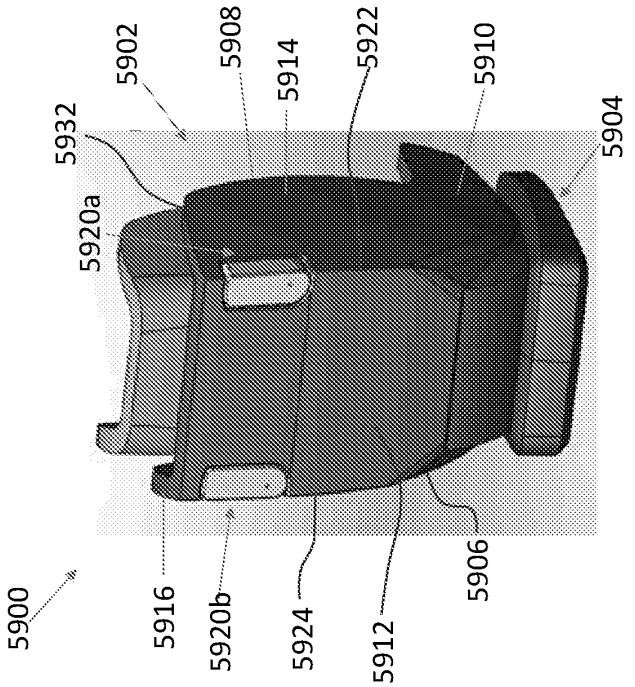

FIG. 62A

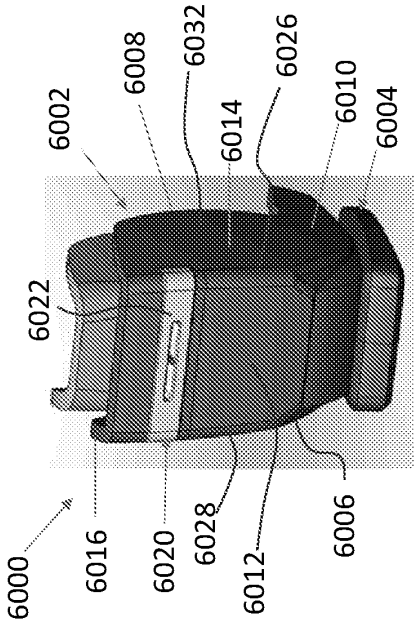

FIG. 63A

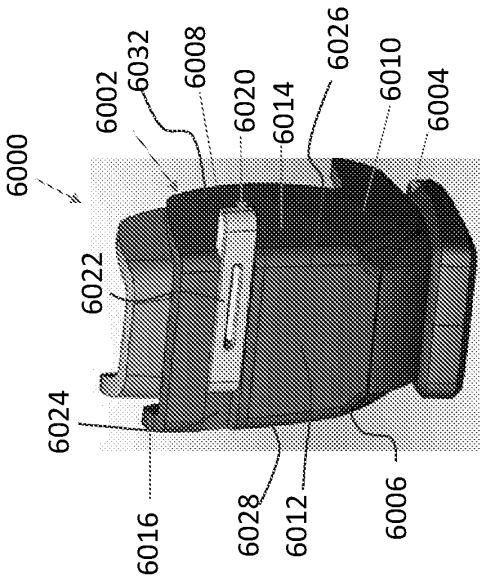

FIG. 63B

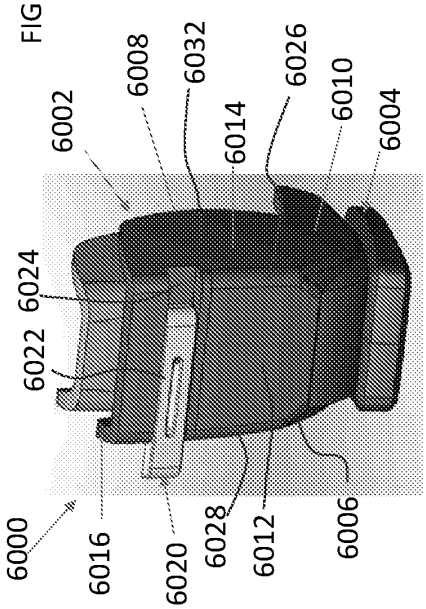

FIG. 63C

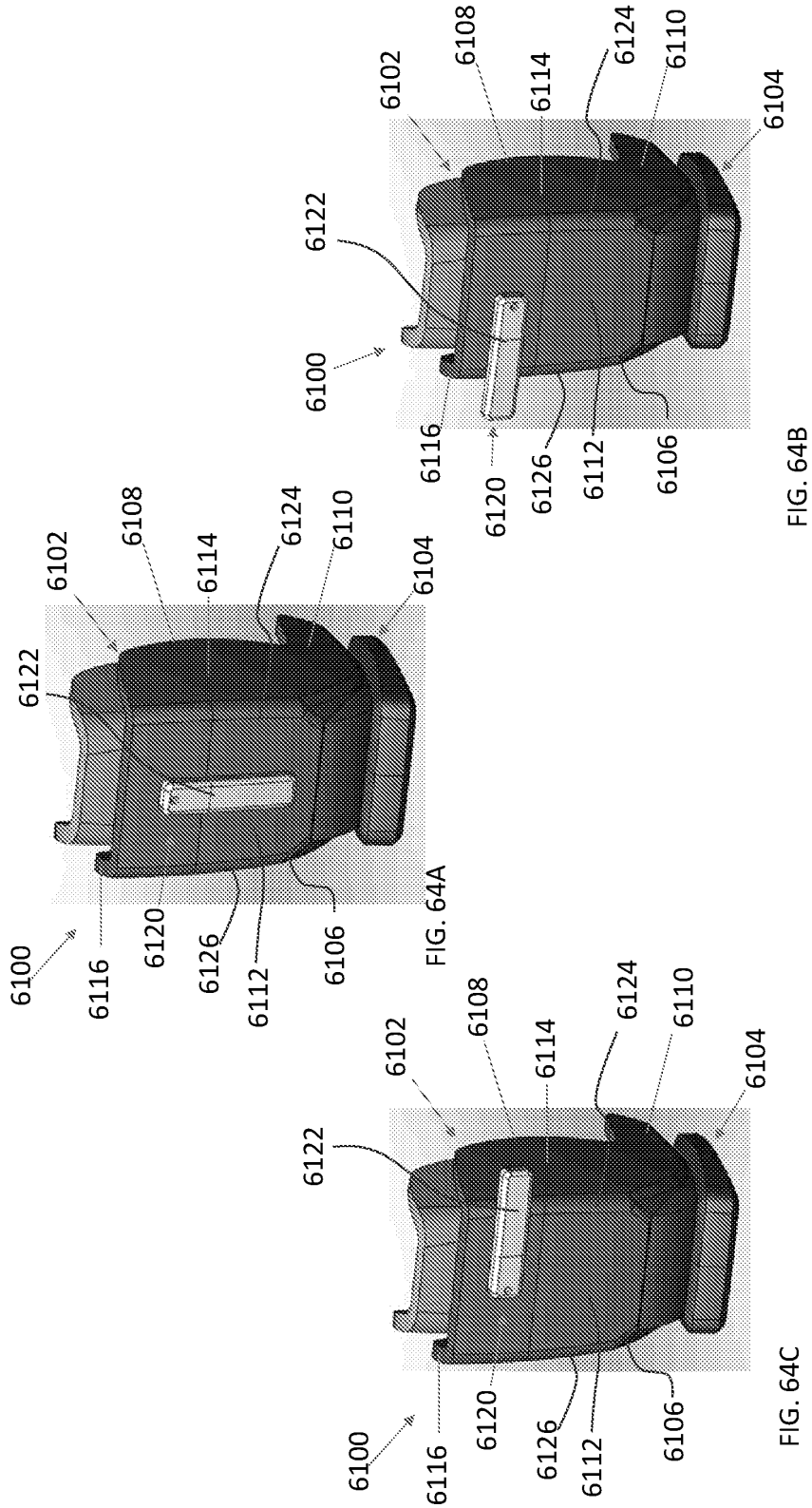

FIG. 64A

FIG. 64B

FIG. 64C

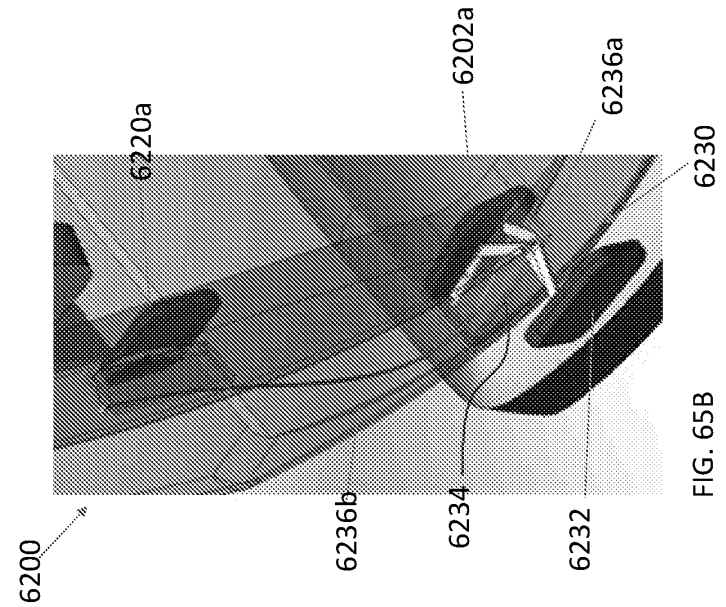

FIG. 65B

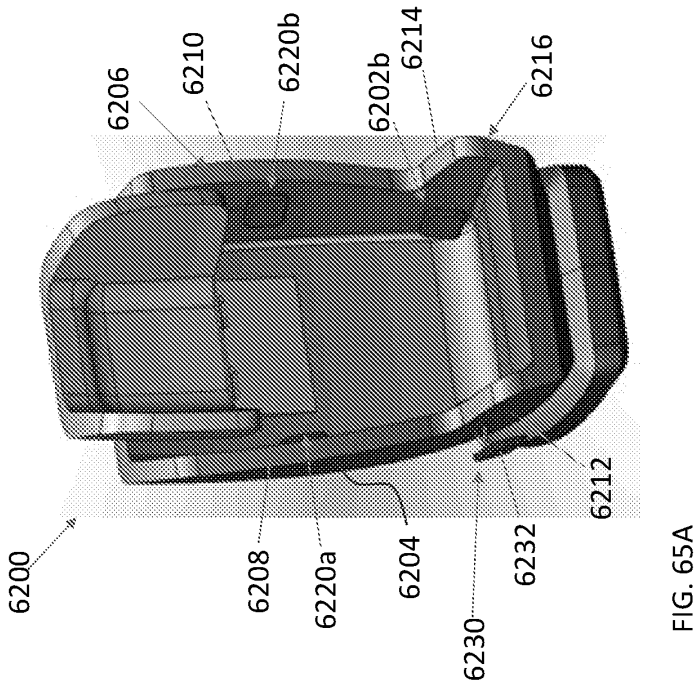

FIG. 65A

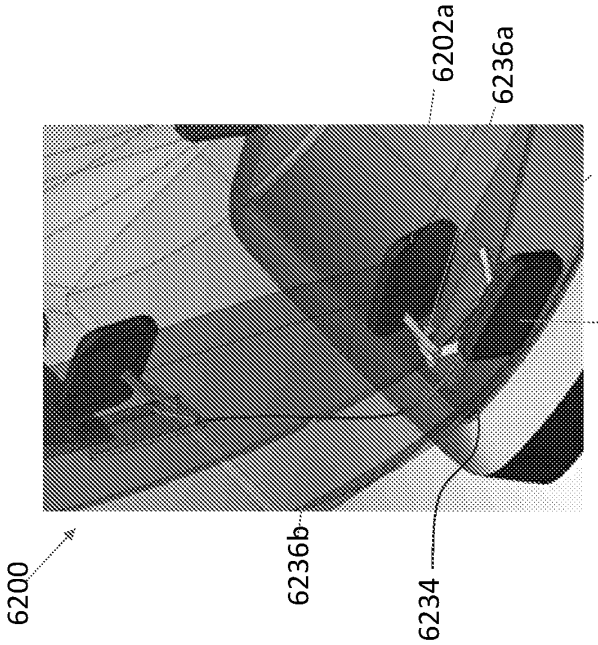

FIG. 65D

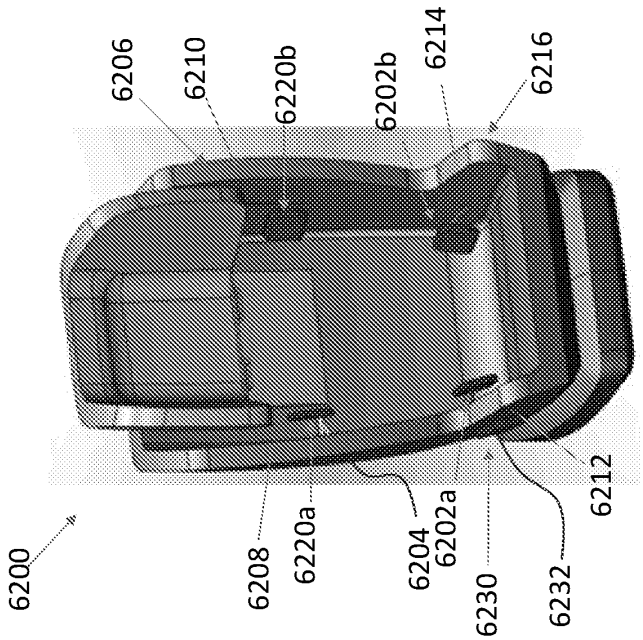

FIG. 65C

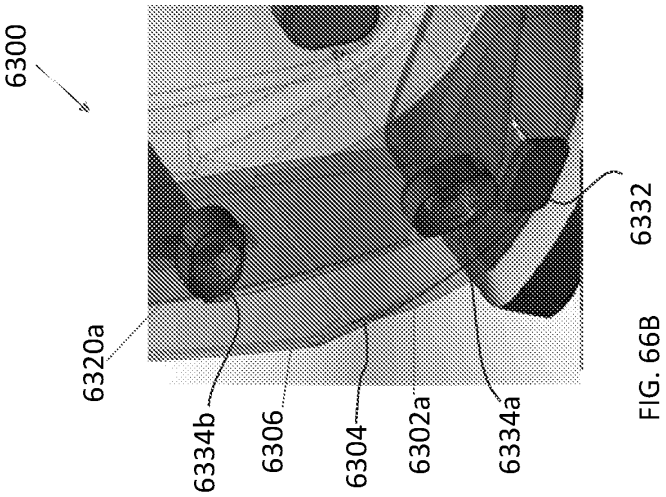

FIG. 66B

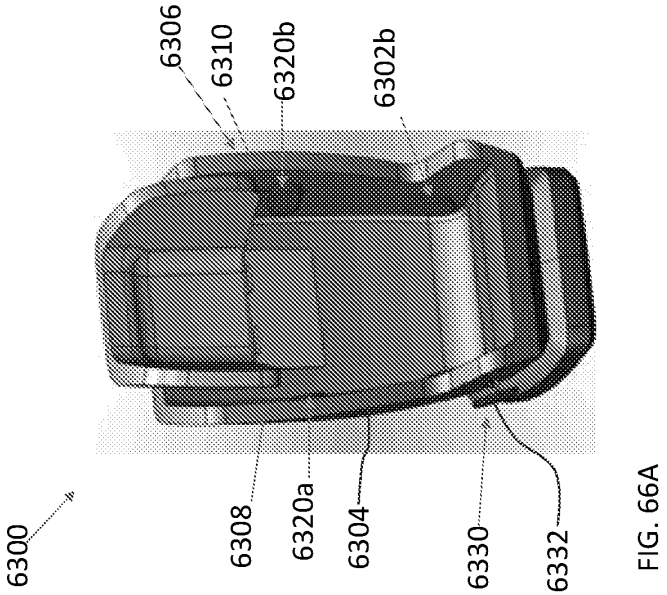

FIG. 66A

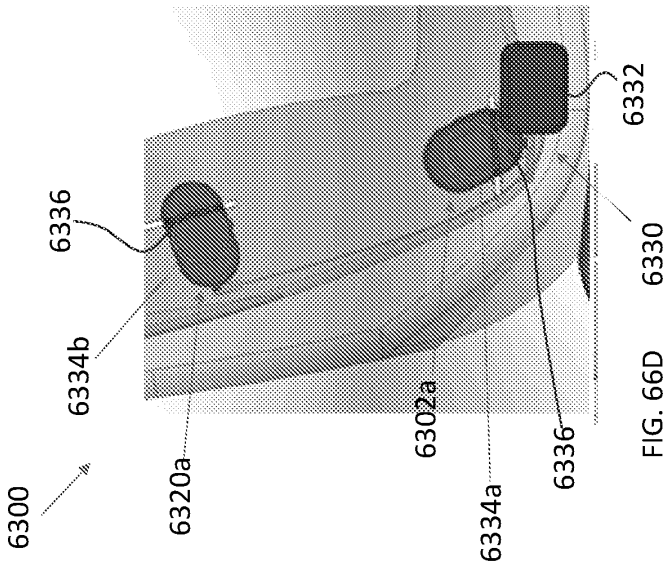

FIG. 66D

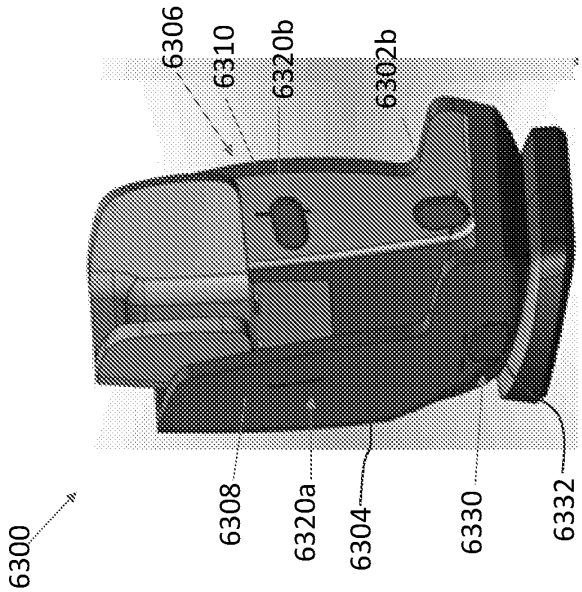

FIG. 66C

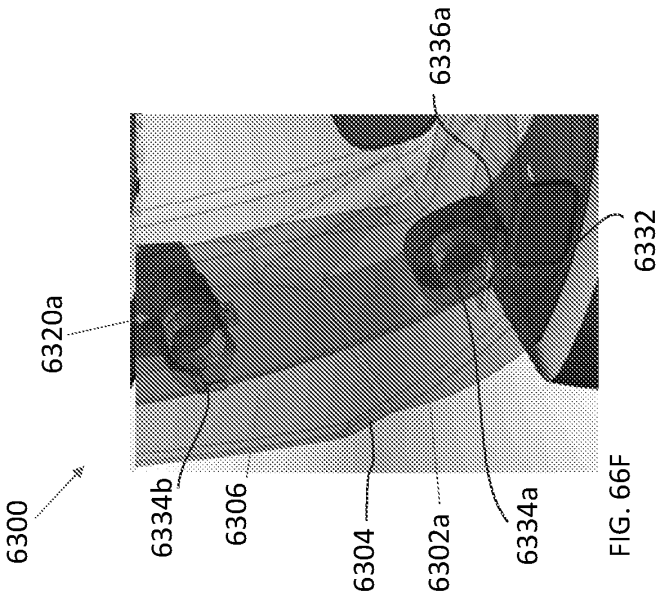

FIG. 66F

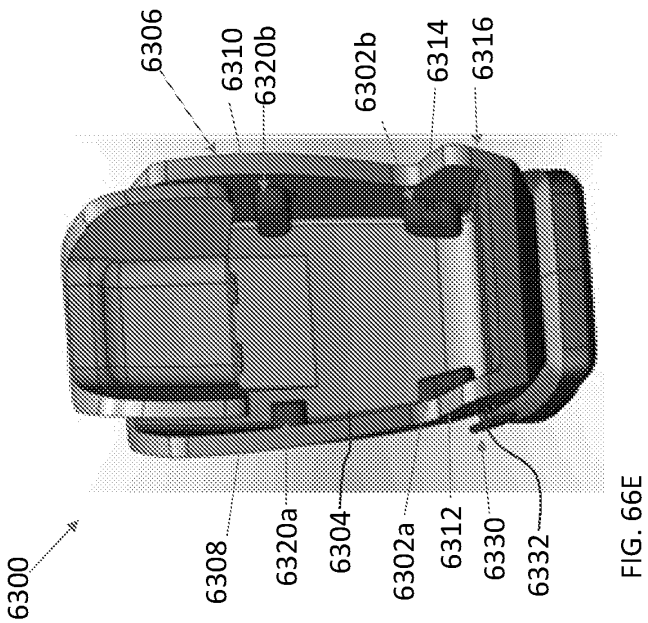

FIG. 66E

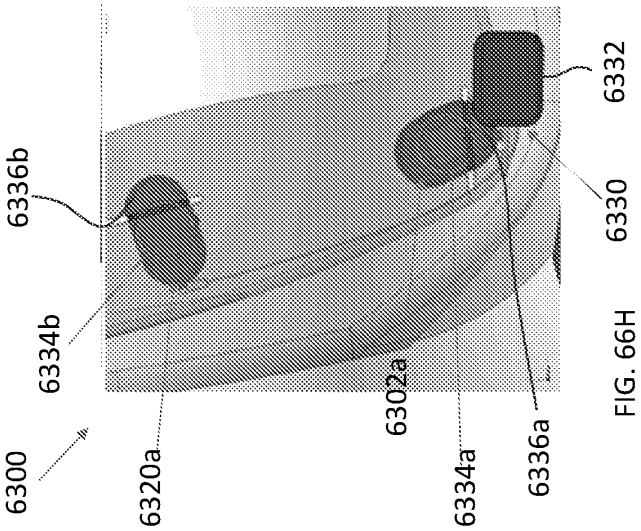

FIG. 66H

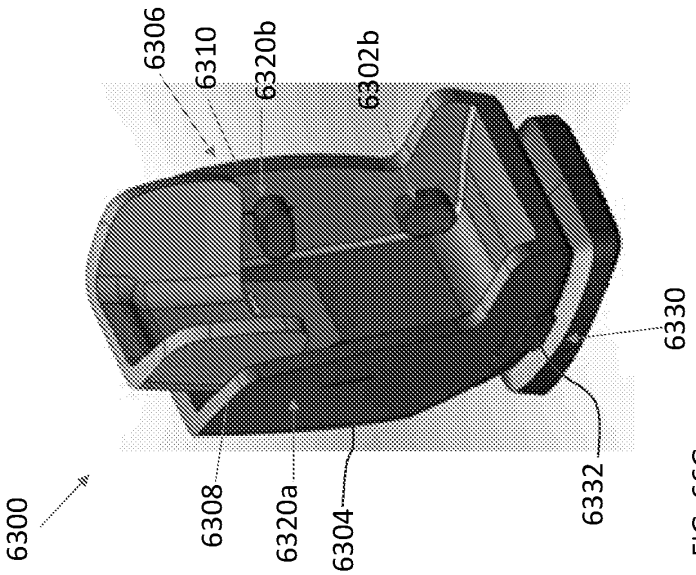

FIG. 66G

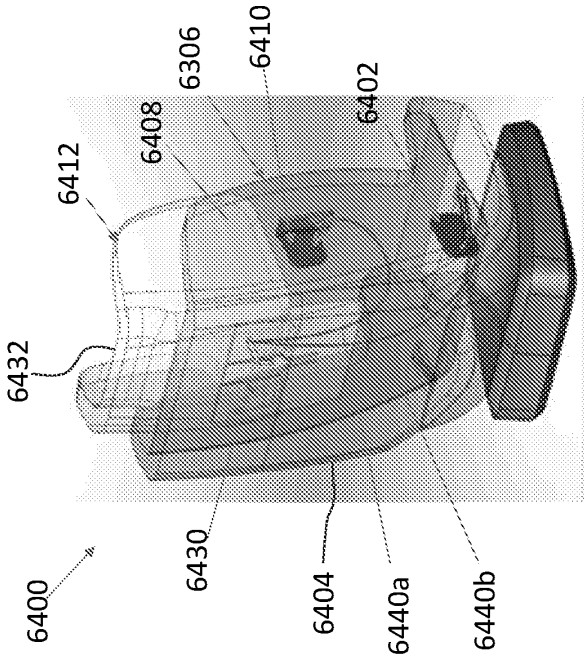

FIG. 67B

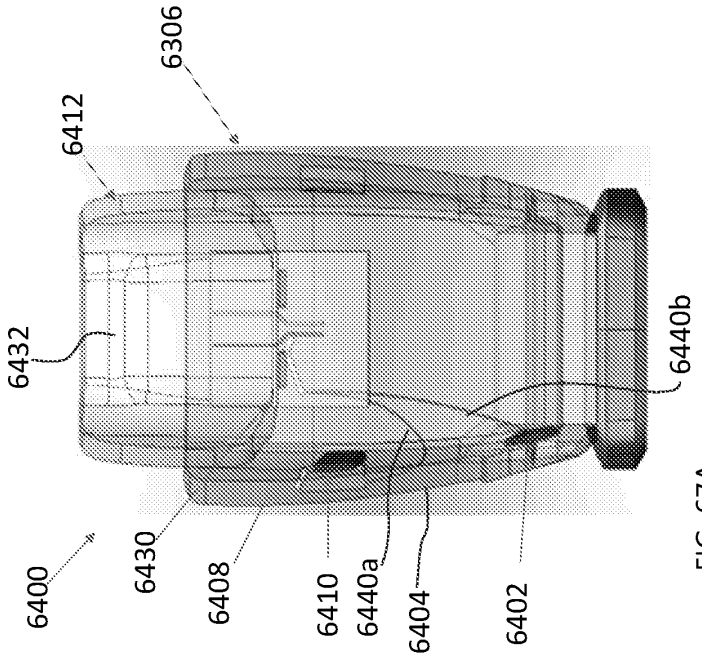

FIG. 67A

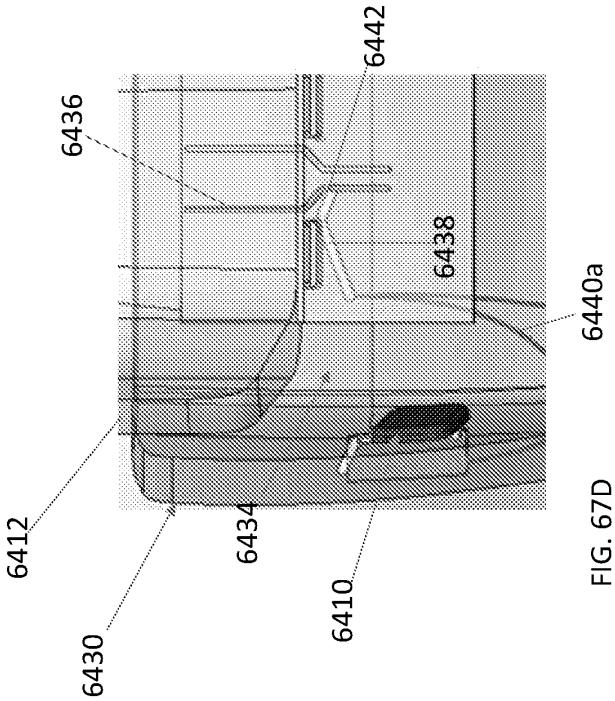

FIG. 67D

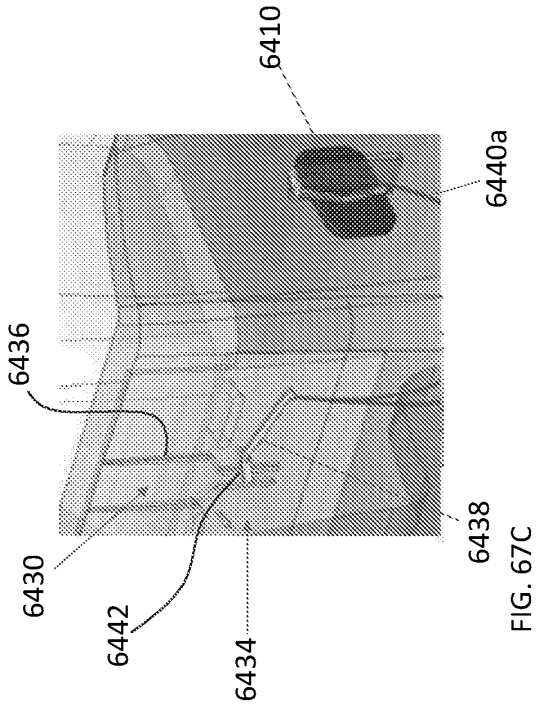

FIG. 67C

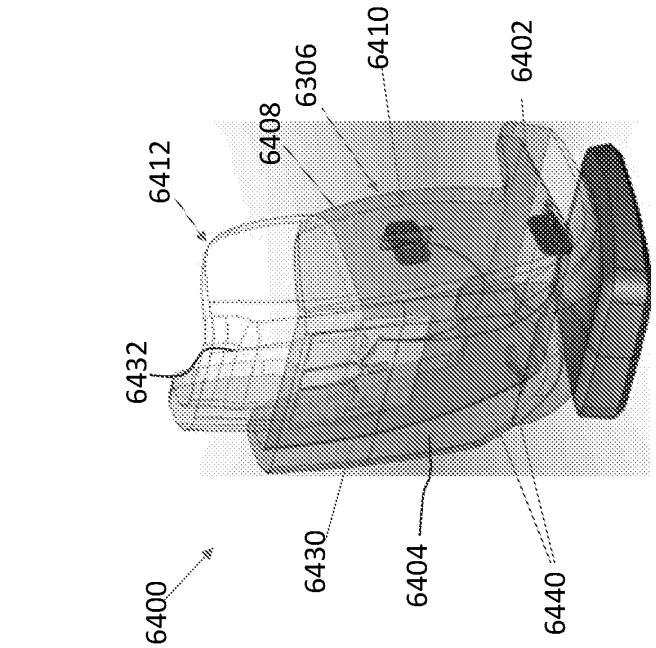

FIG. 67F

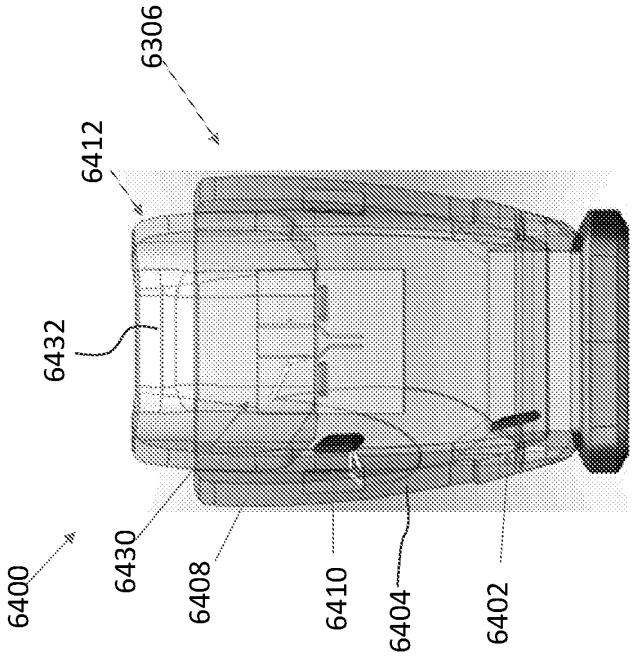

FIG. 67E

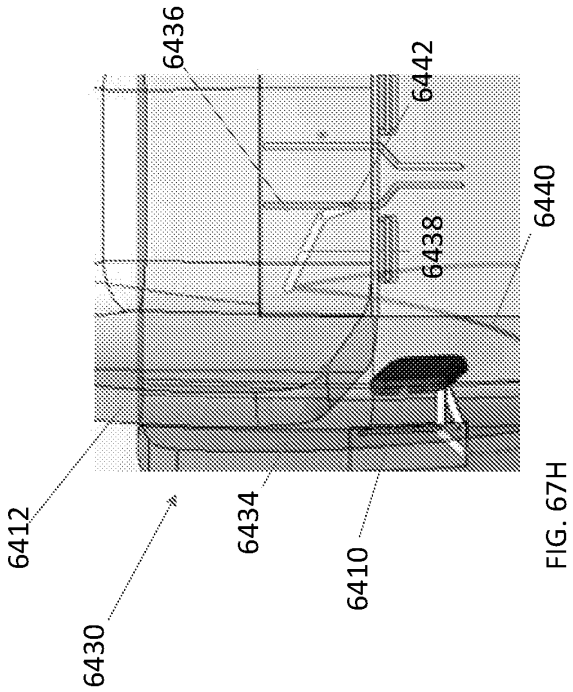

FIG. 67H

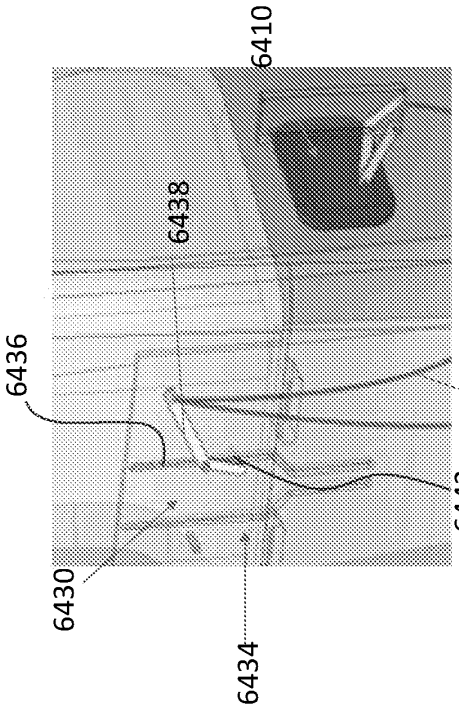

FIG. 67G

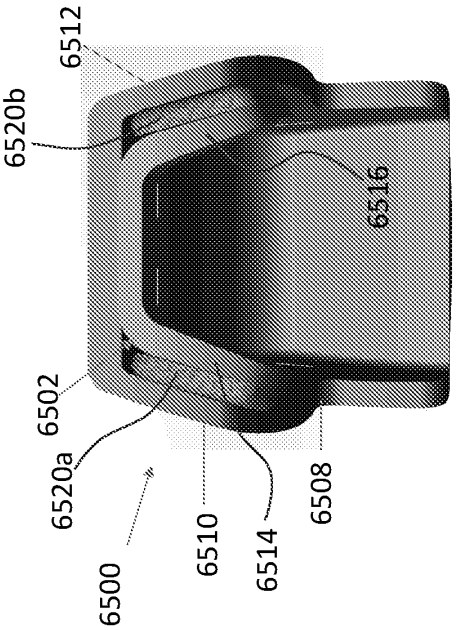

FIG. 68C

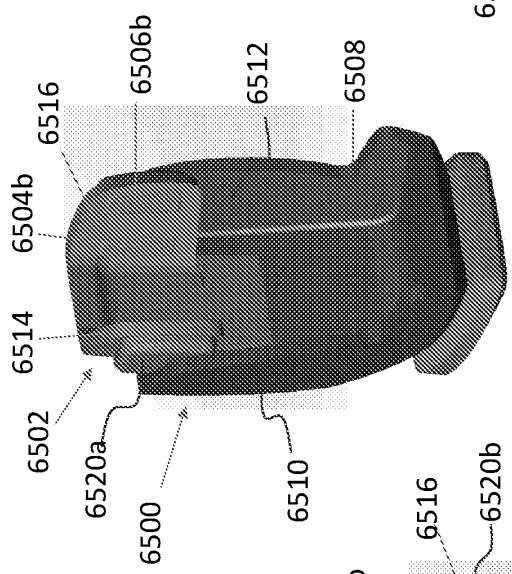

FIG. 68A

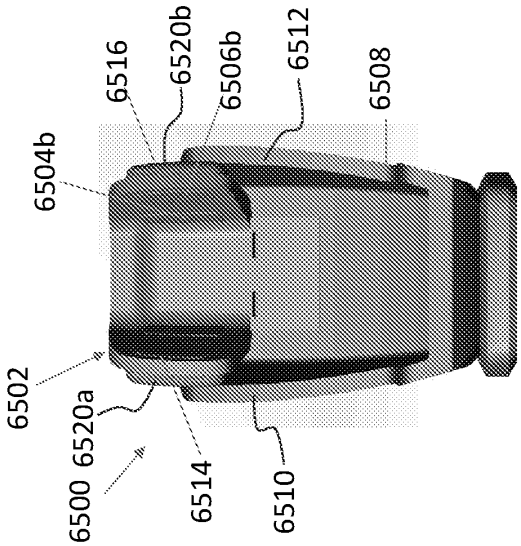

FIG. 68B

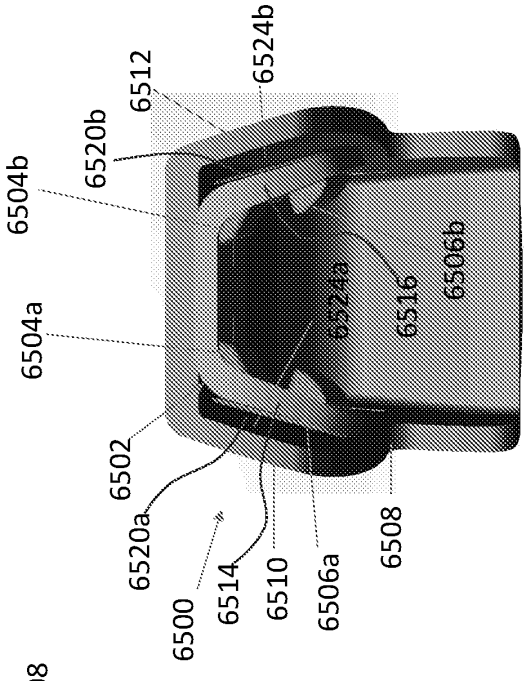

FIG. 68F

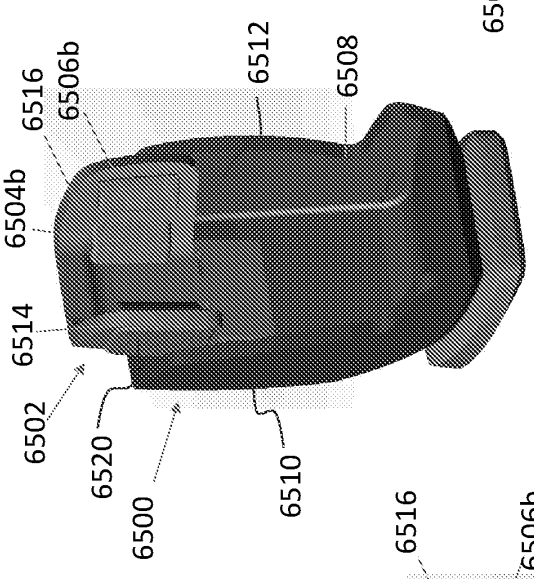

FIG. 68D

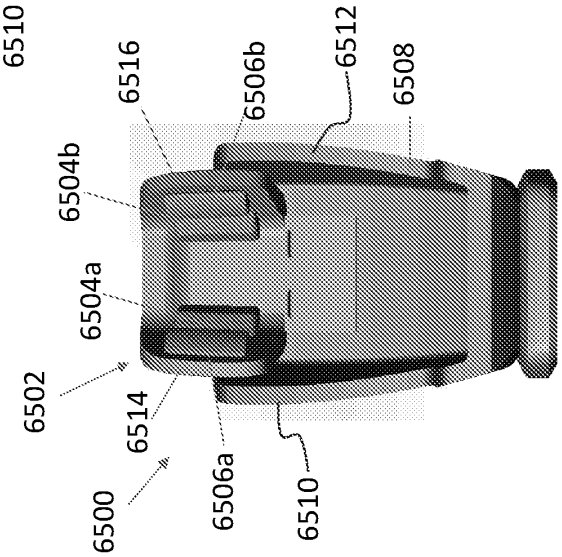

FIG. 68E

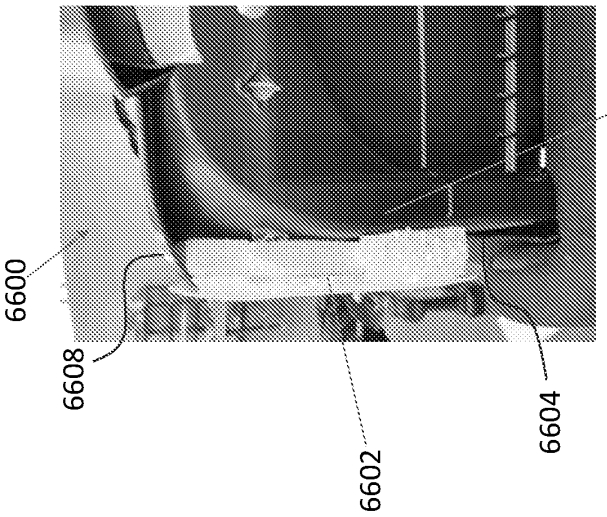

FIG. 69B

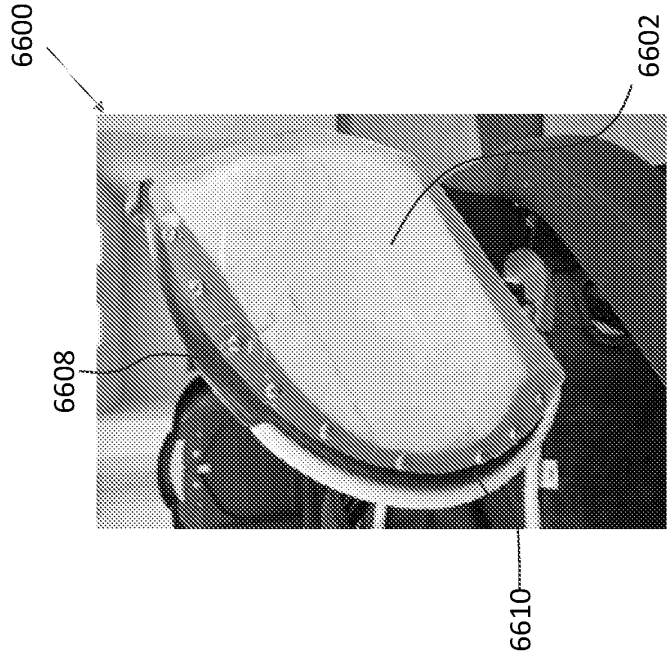

FIG. 69A

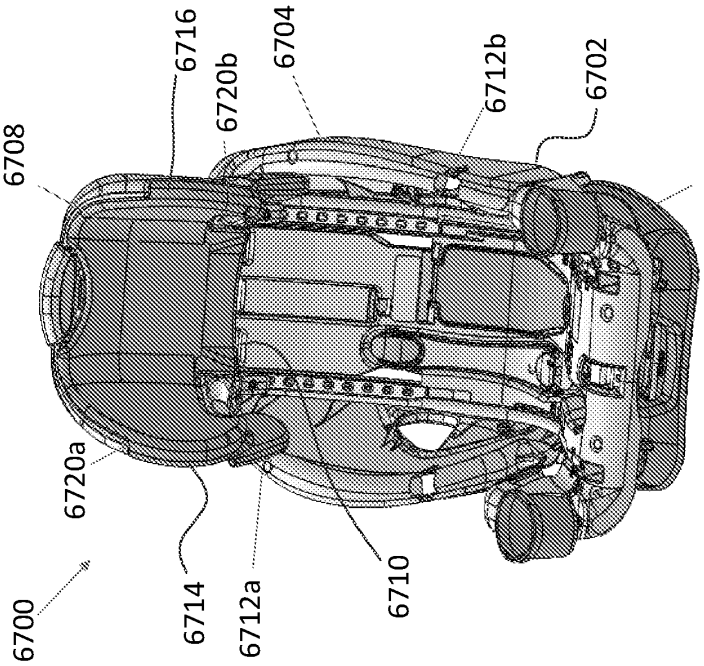

FIG. 70B

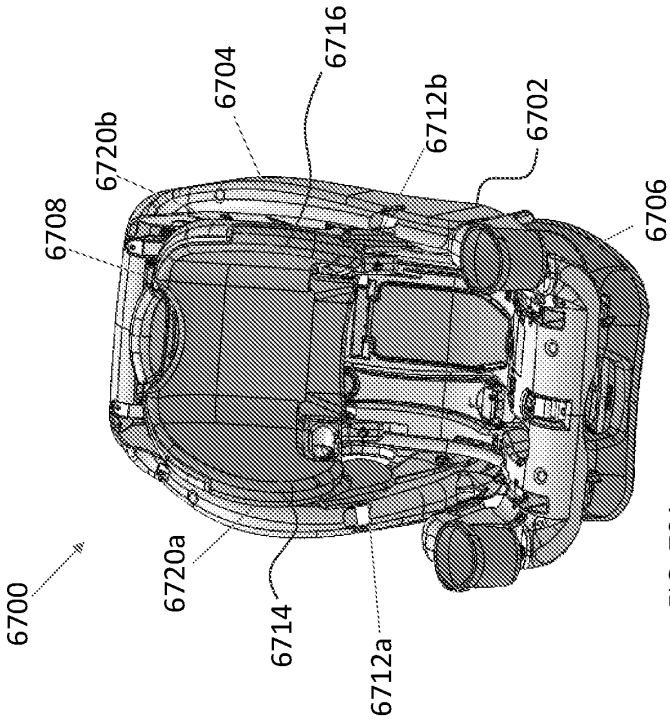

FIG. 70A

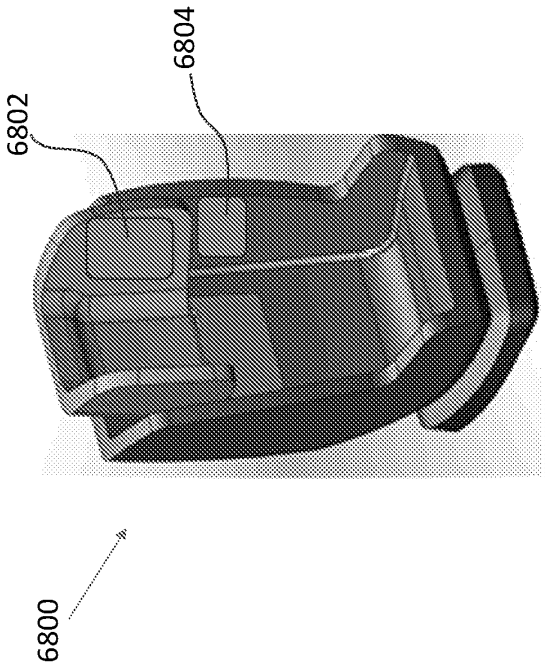

FIG. 71

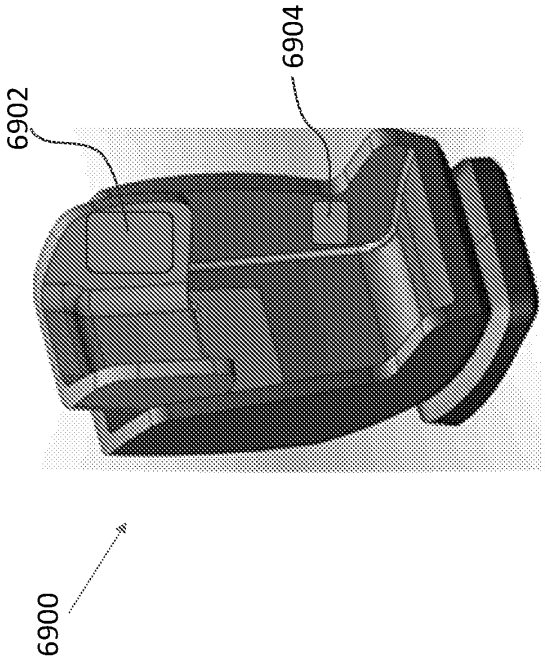

FIG. 72

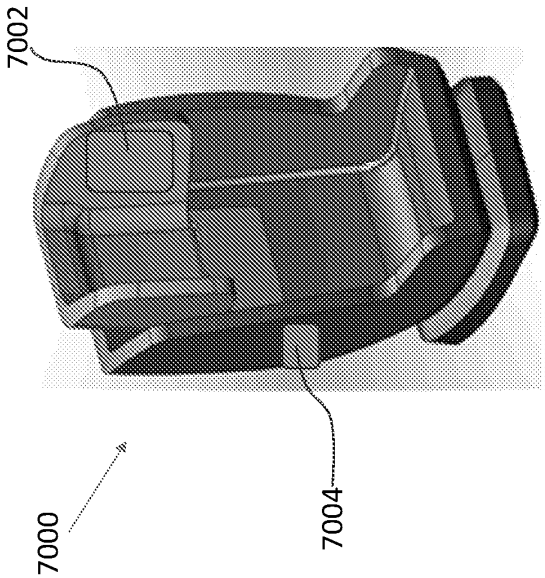

FIG. 73

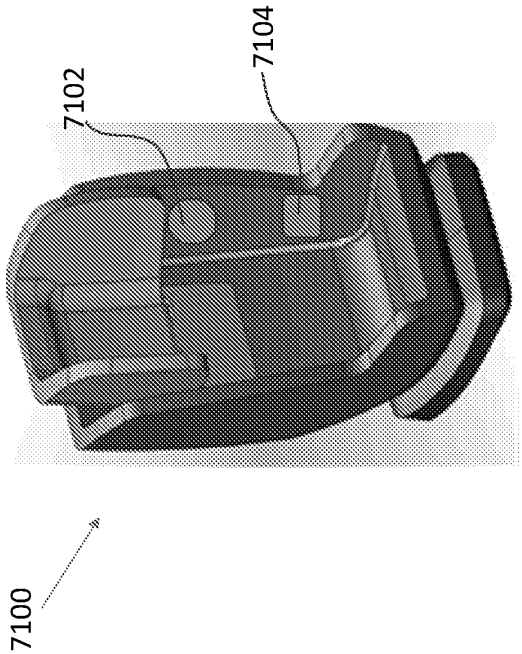

FIG. 74

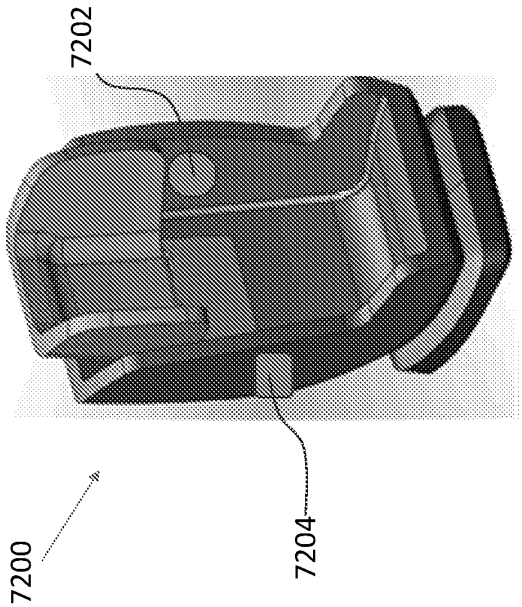

FIG. 75

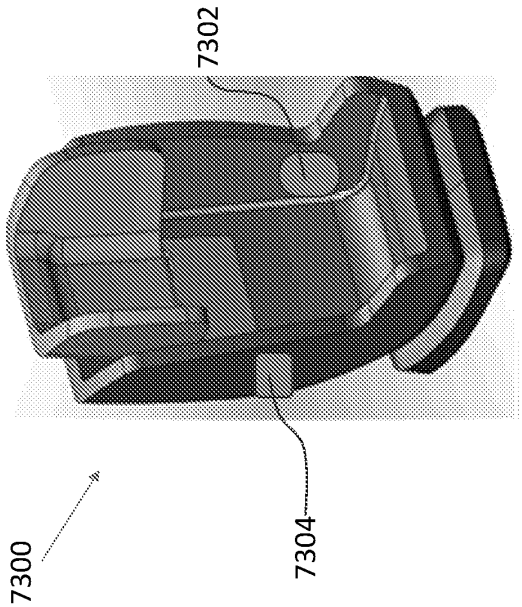

FIG. 76

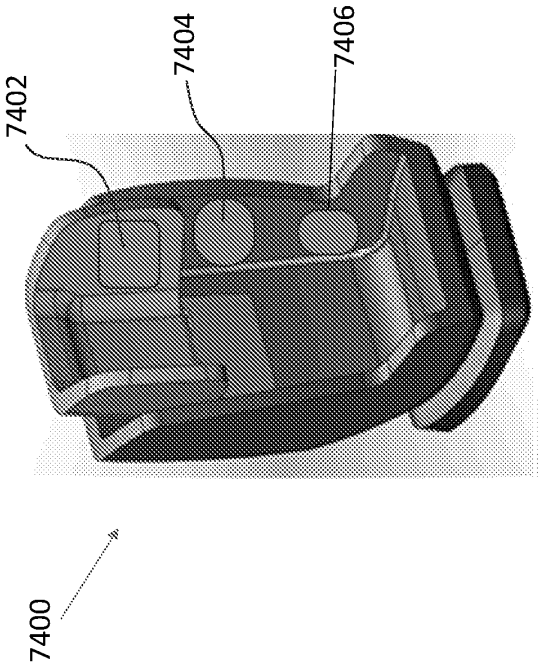

FIG. 77

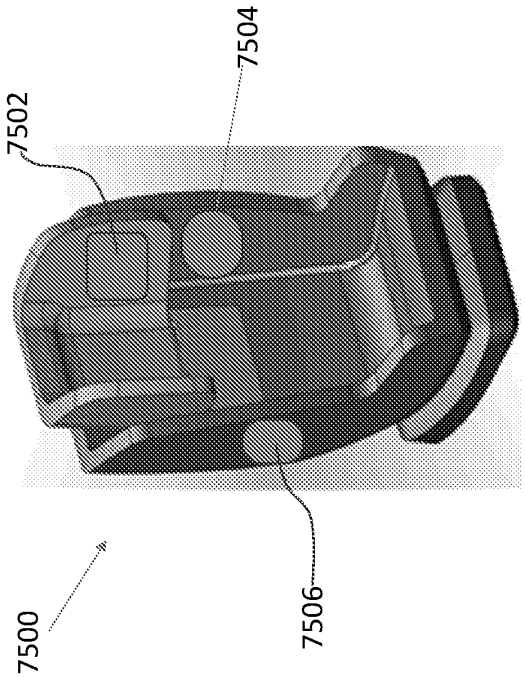

FIG. 78

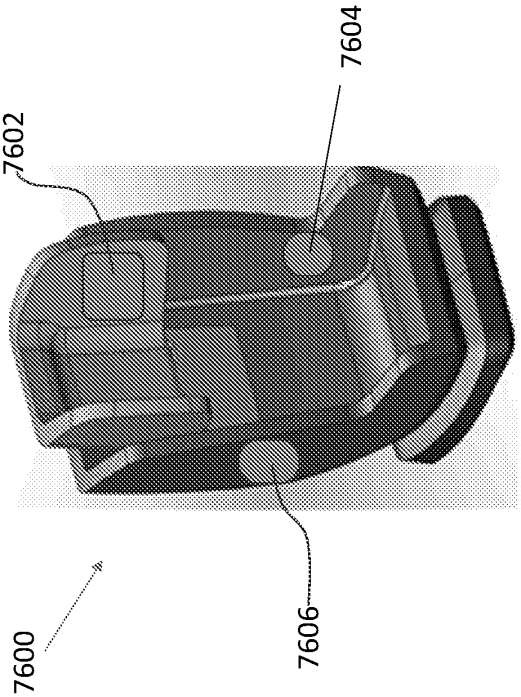

FIG. 79

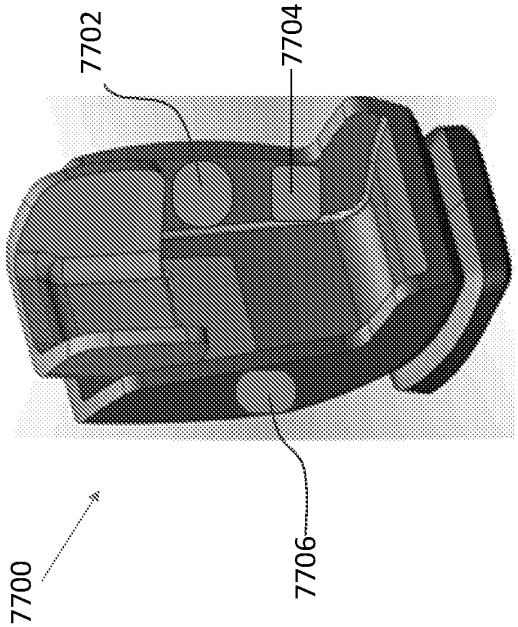

FIG. 80

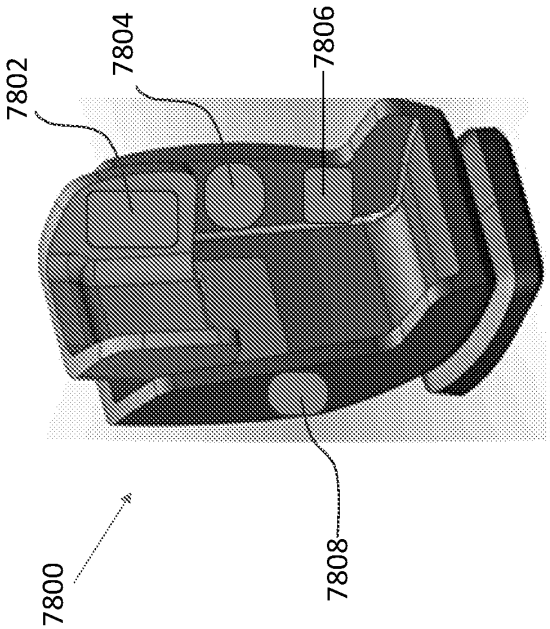

FIG. 81

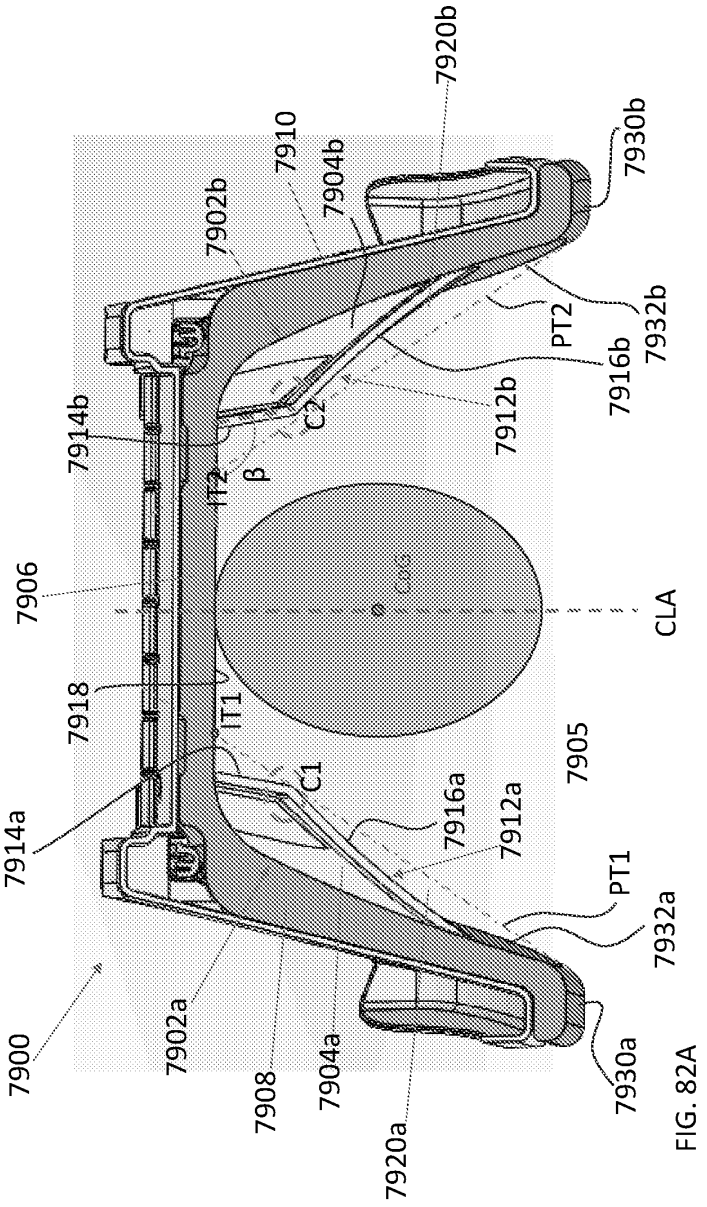
7920b
7910
7930b
7904b
7902b
PT2
7932b
7916b
7912b
C2
7914b
β
IT2
7906
CLA
7918
IT1
7905
C1
7916a
7912a
7914a
PT1
7932a
7900
7902a
7908
7904a
7930a
7920a

FIG. 82A

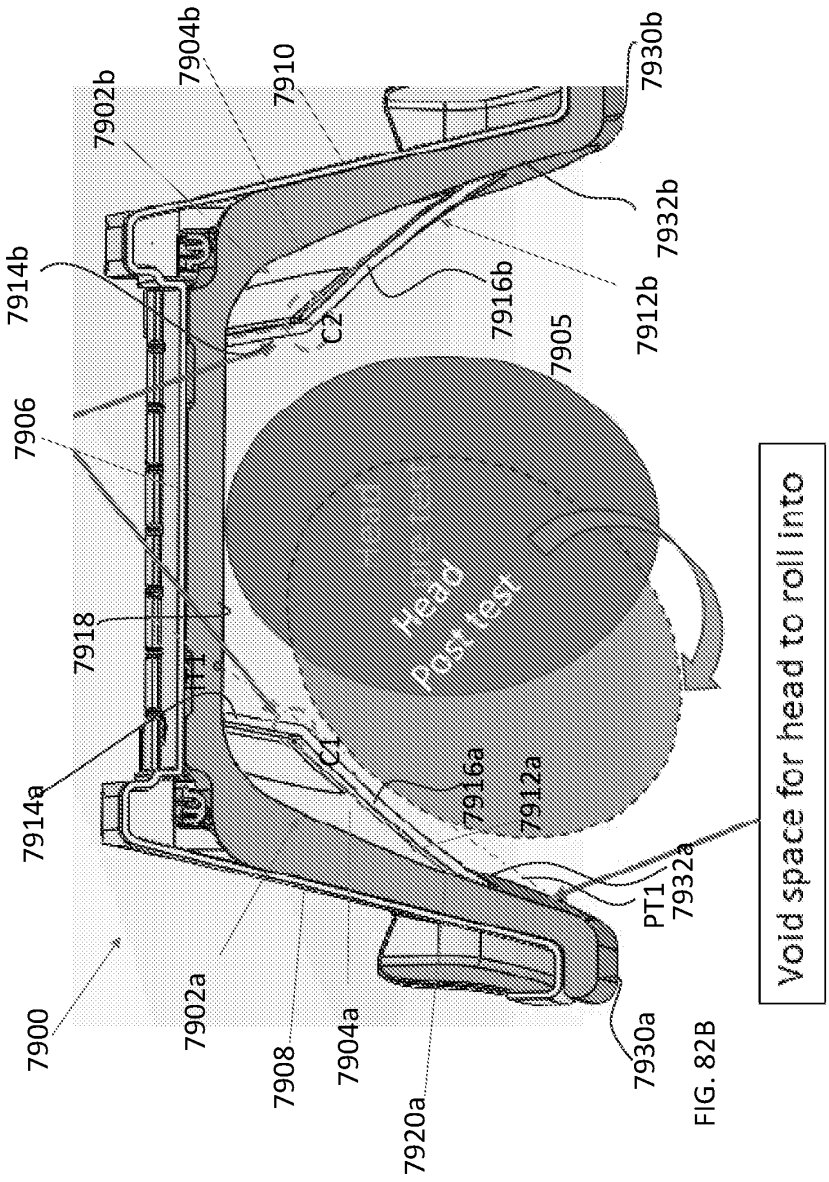
7900
7902a
7902b
7904a
7904b
7906
7908
7910
7912a
7912b
7914a
7914b
7916a
7916b
7918
7920a
7930a
7930b
7932a
7932b
7905
C1
C2
PT1
Head
Post-test
Void space for head to roll into

FIG. 82B

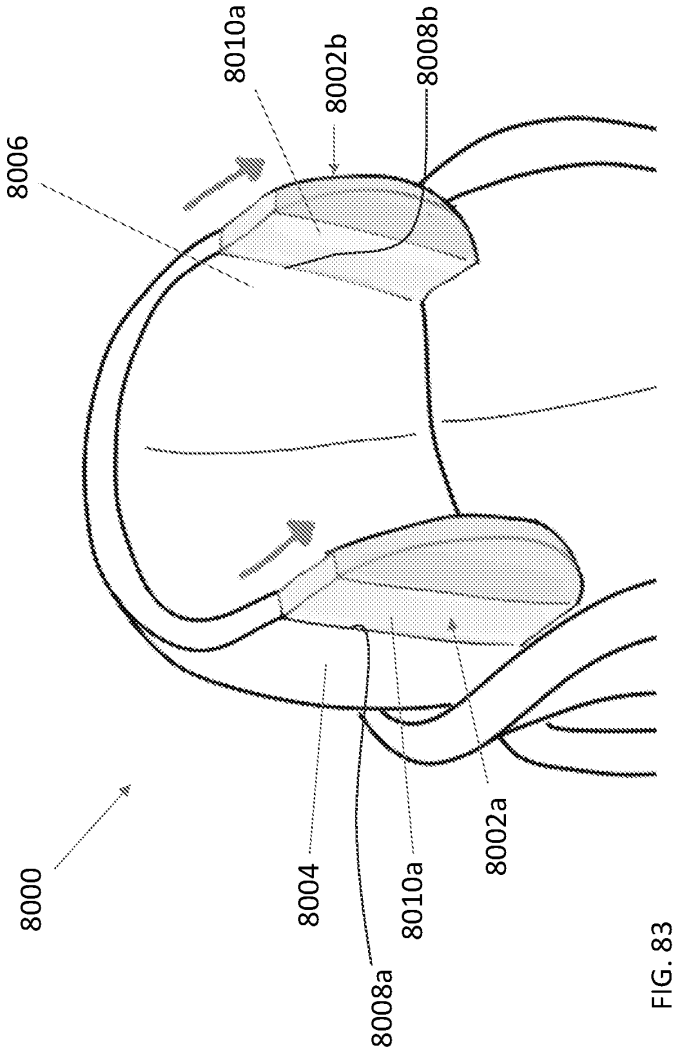

FIG. 83

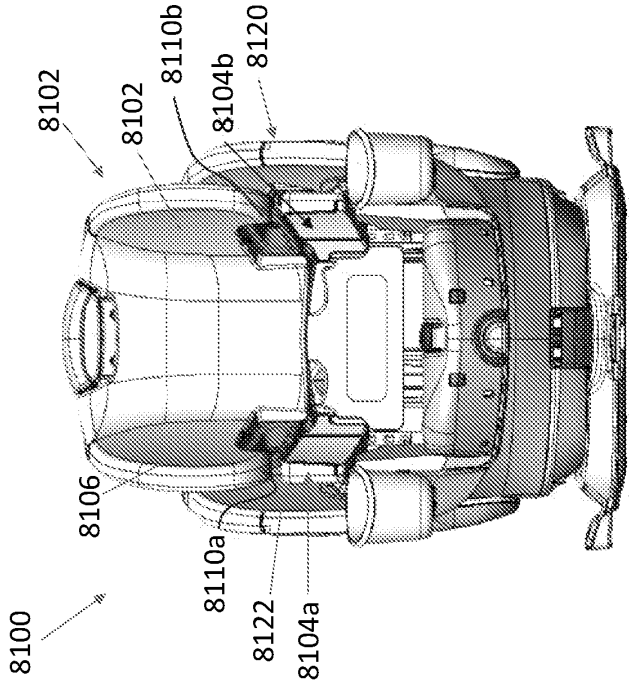

FIG. 84B

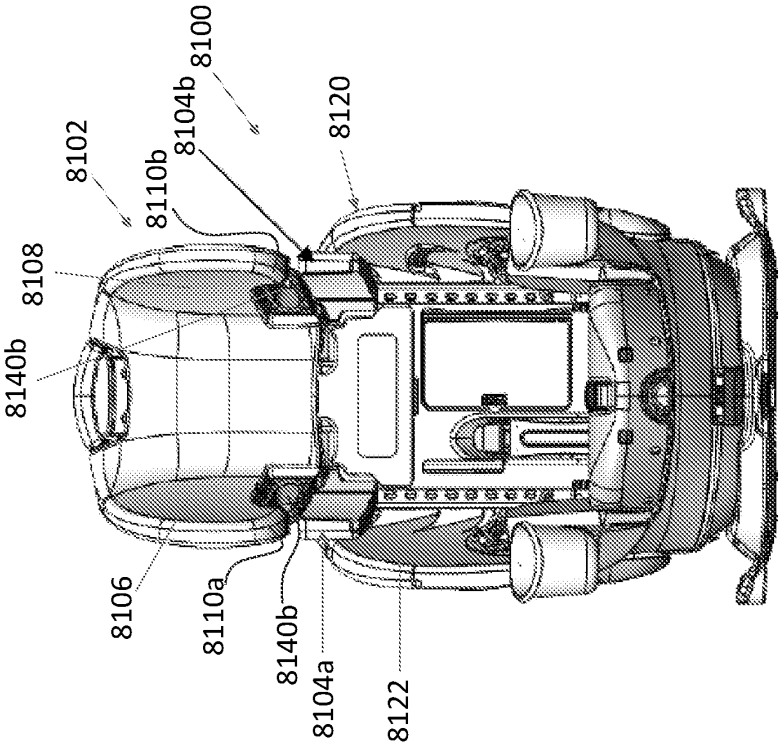

FIG. 84A

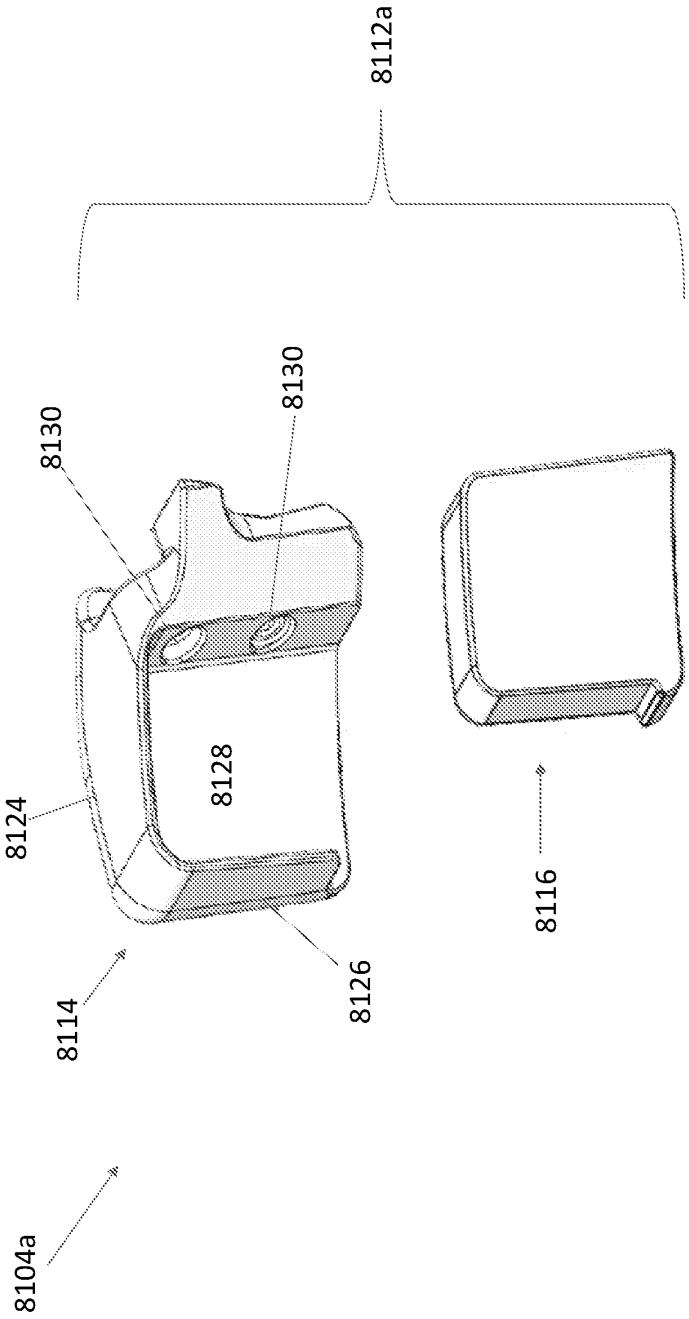

FIG. 85

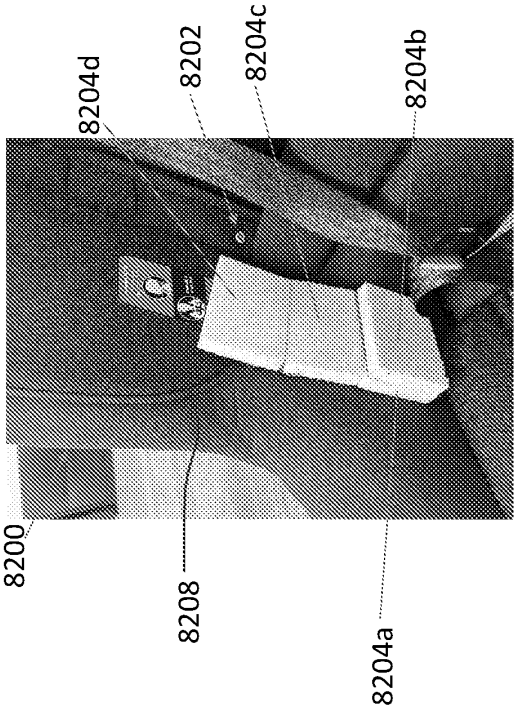

FIG. 86B

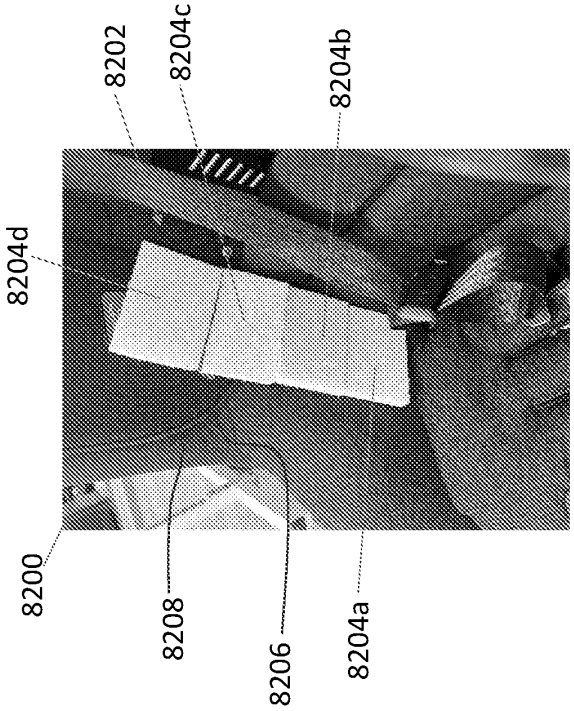

FIG. 86A

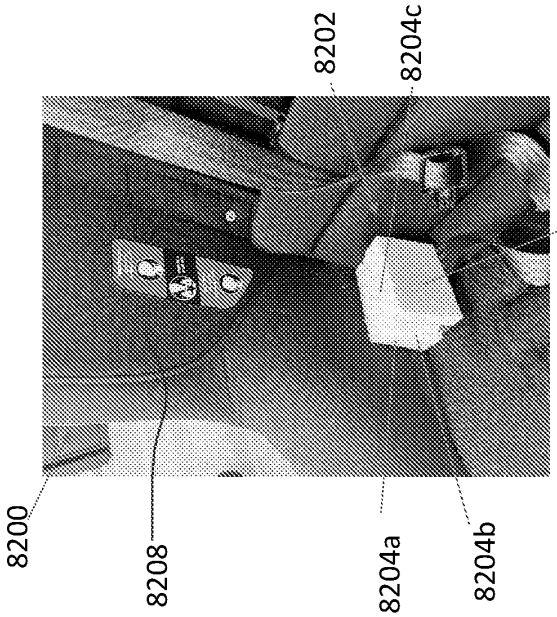

FIG. 86D

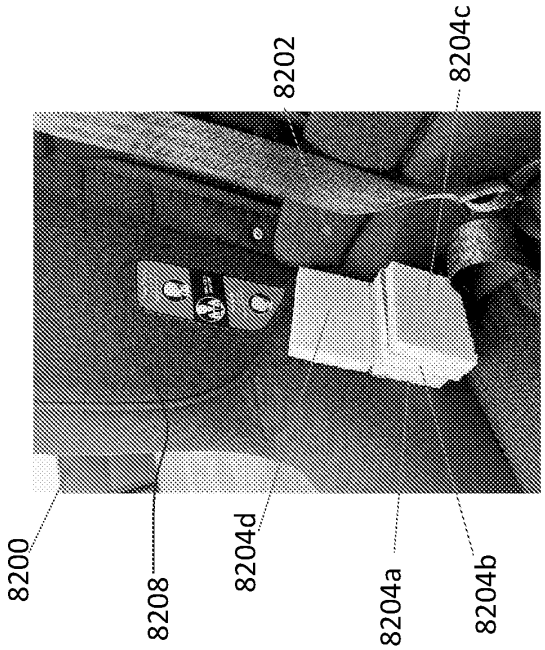

FIG. 86C

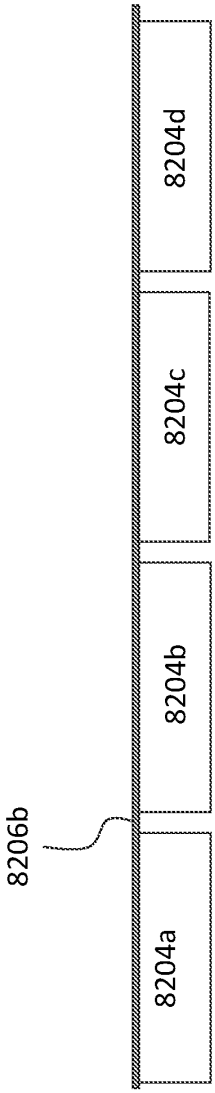

FIG. 86E

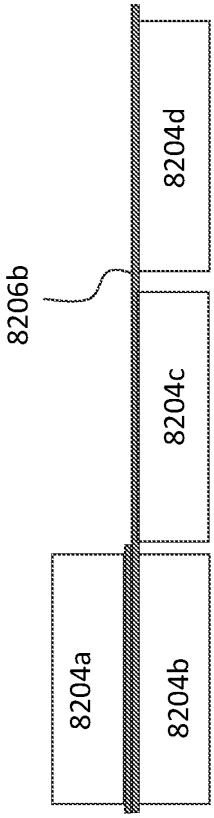

FIG. 86F

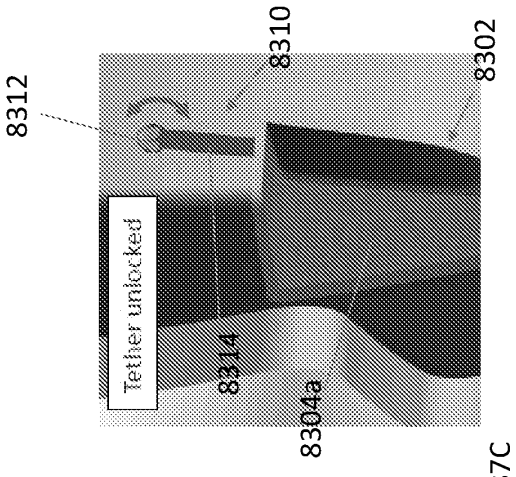

FIG. 87C

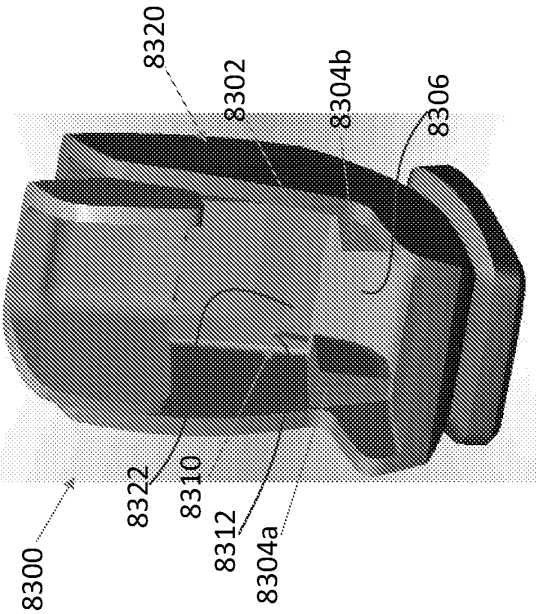

FIG. 87A

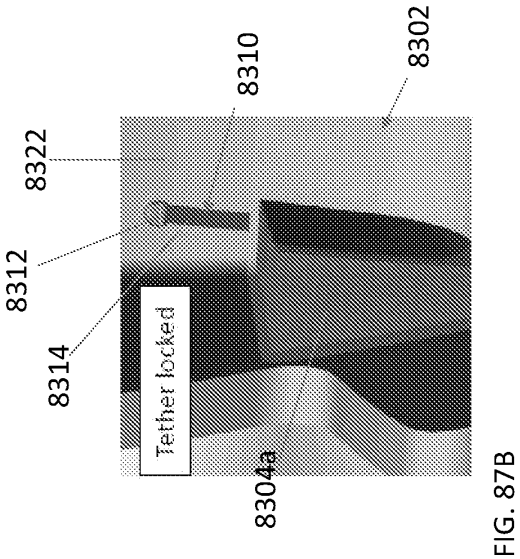

FIG. 87B

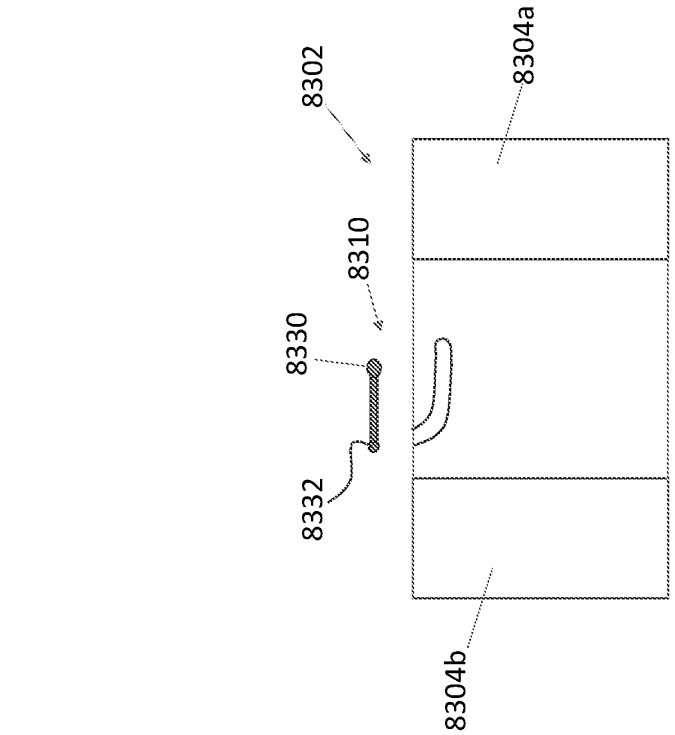

FIG. 88B

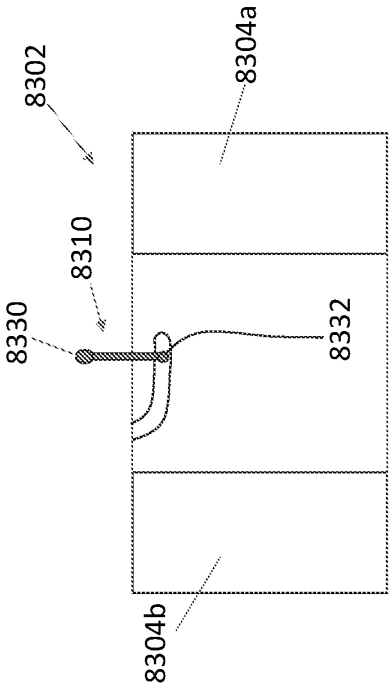

FIG. 88A

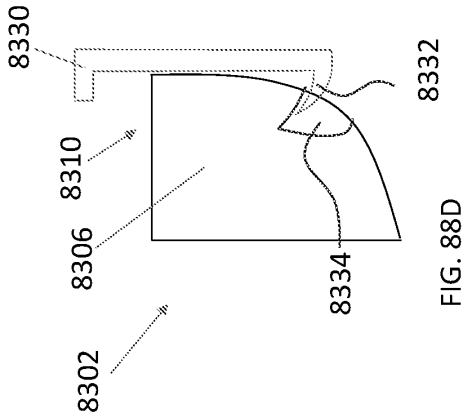

FIG. 88D

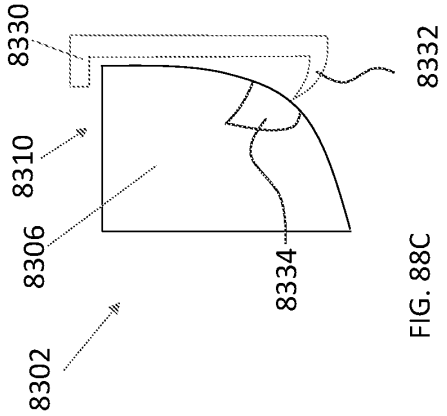

FIG. 88C

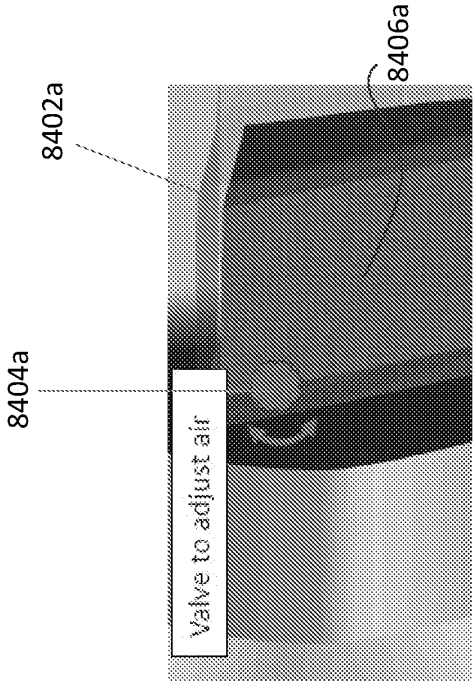

FIG. 89B

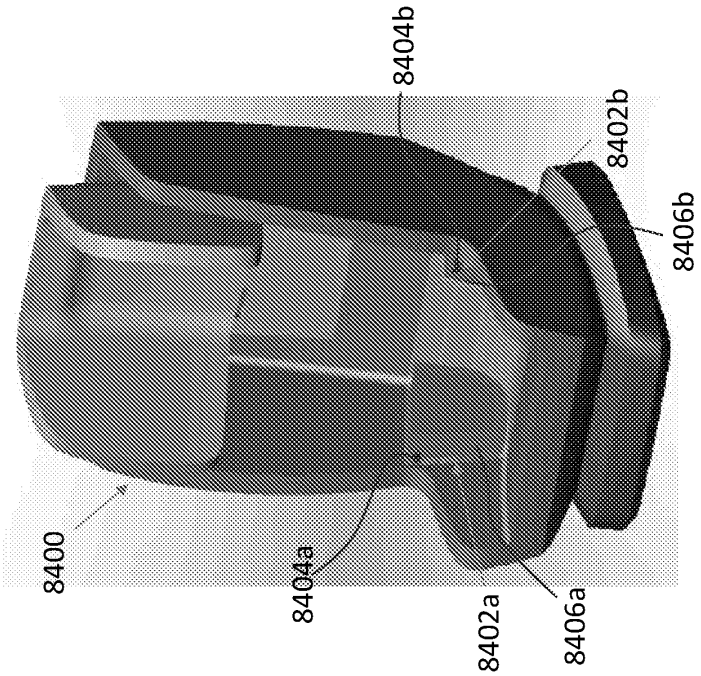

FIG. 89A

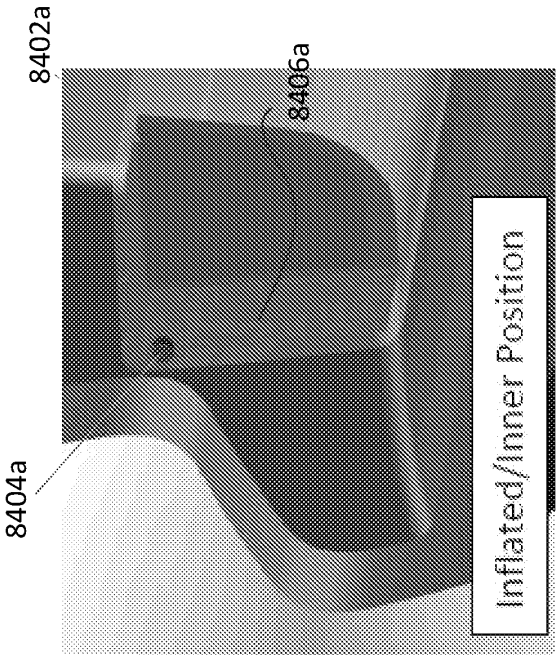

FIG. 89D

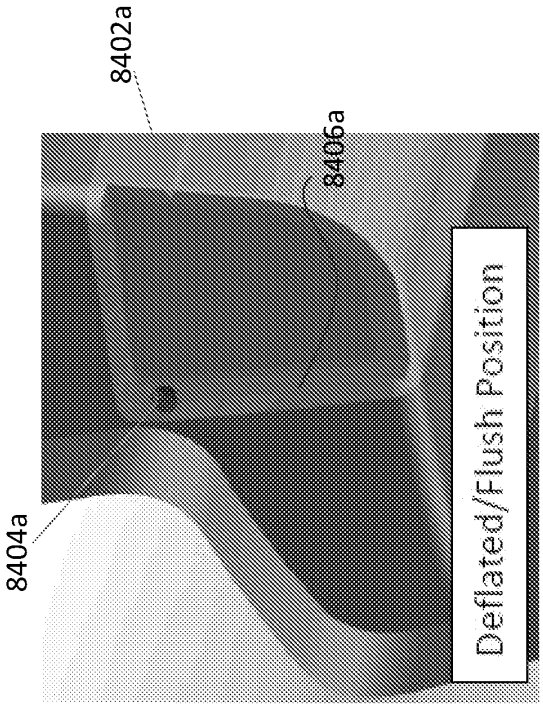

FIG. 89C

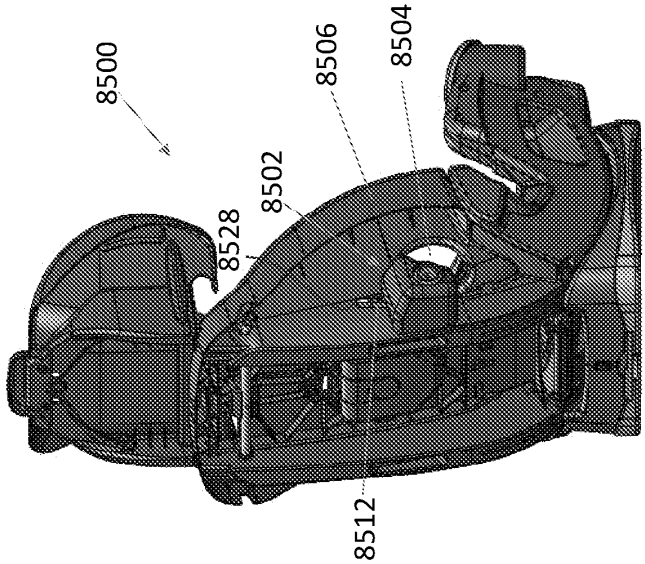

FIG. 90B

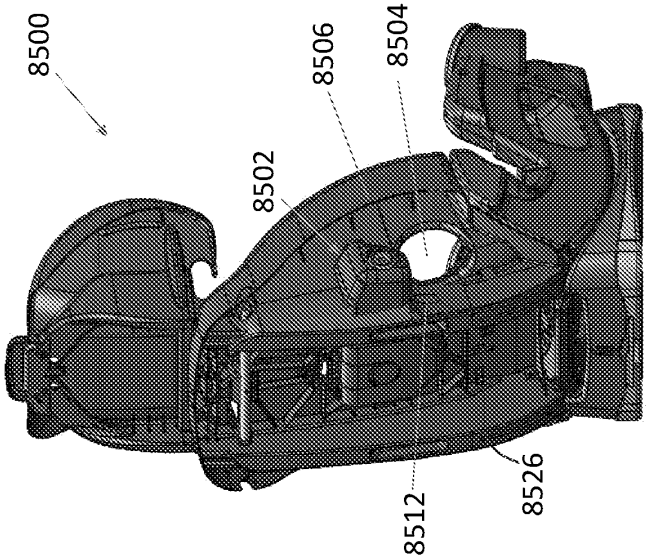

FIG. 90A

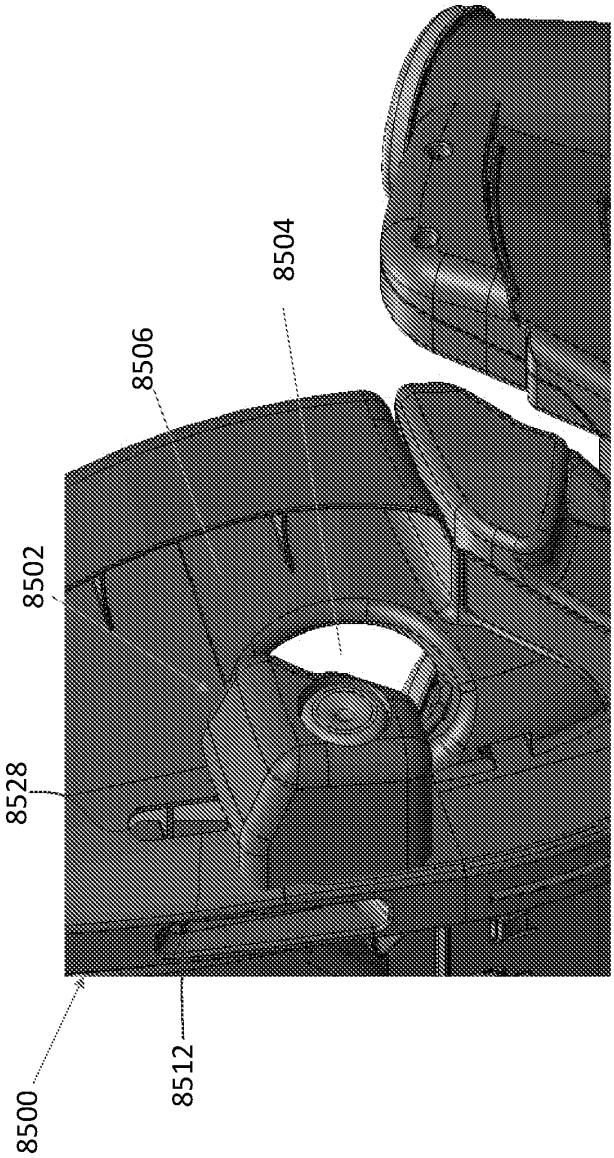

FIG. 91

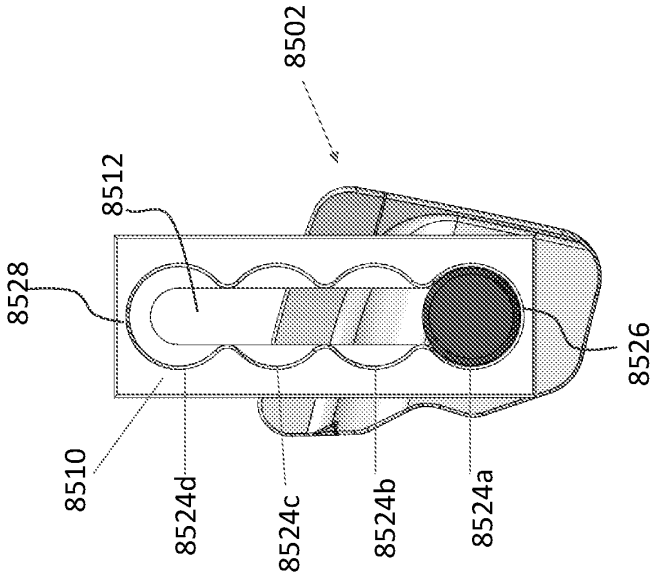

FIG. 92B

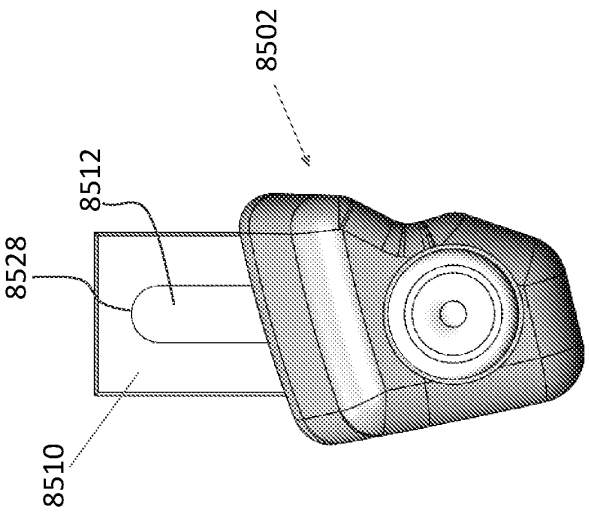

FIG. 92A

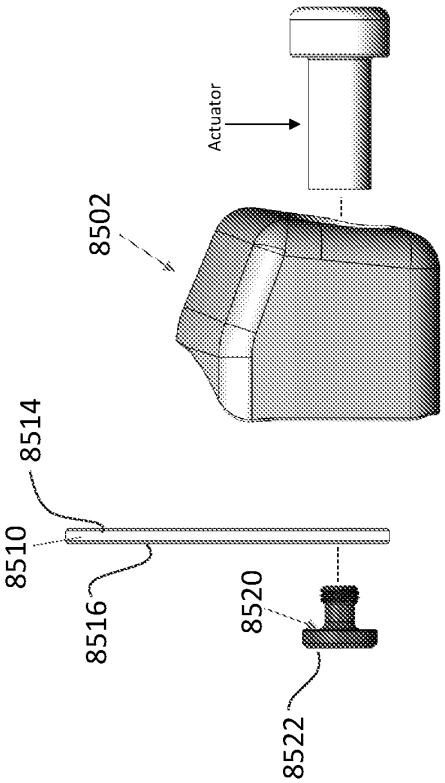
Actuator
8502
8514
8510
8516
8520
8522

FIG. 94

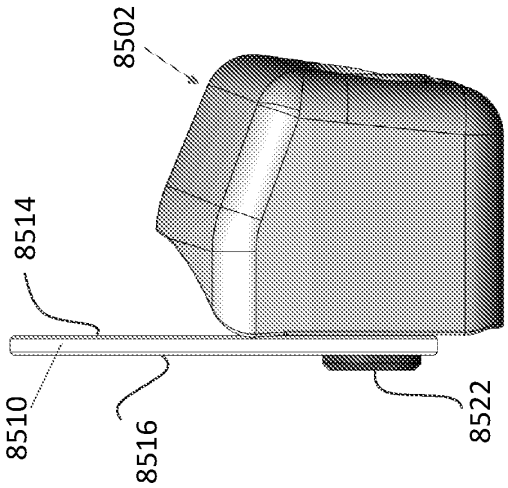
8502
8514
8510
8516
8522

FIG. 93

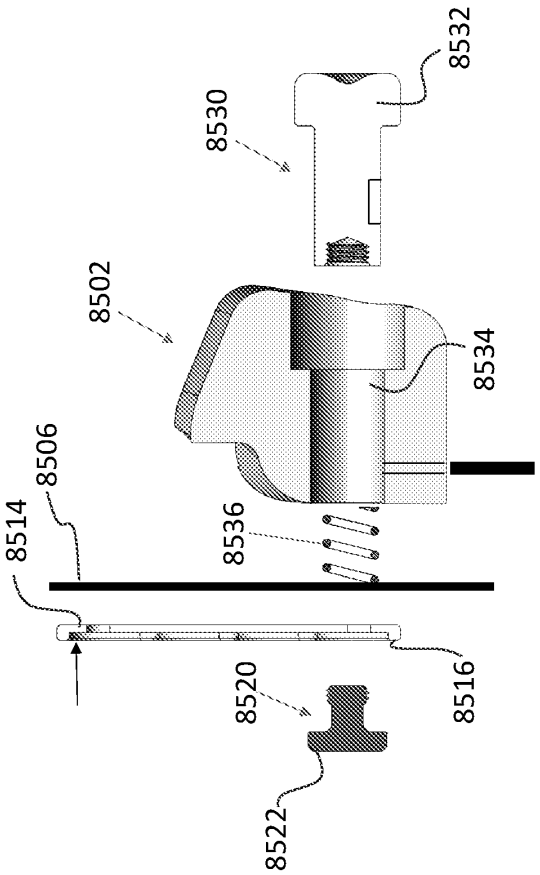

FIG. 95

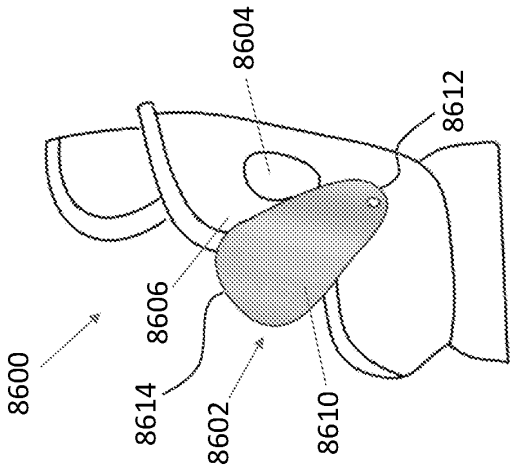

FIG. 96B

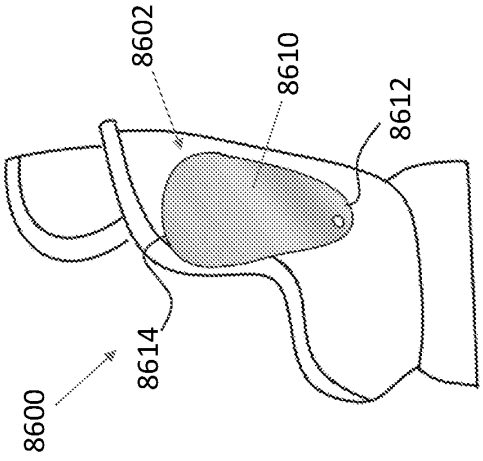

FIG. 96A

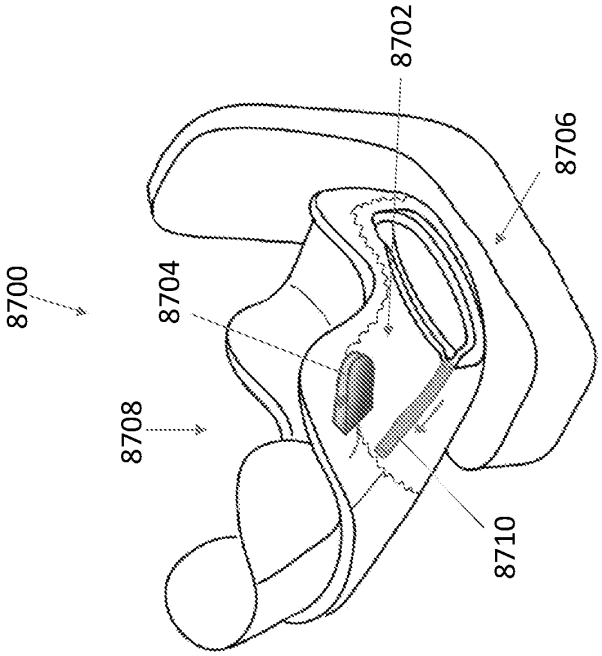

FIG. 97B

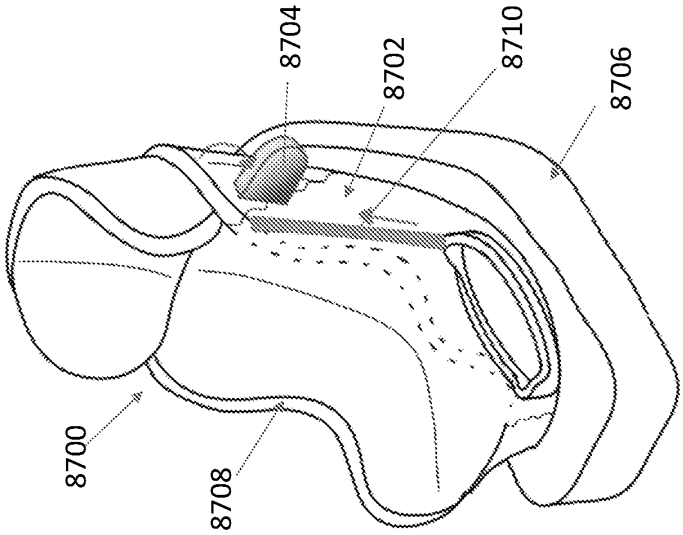

FIG. 97A

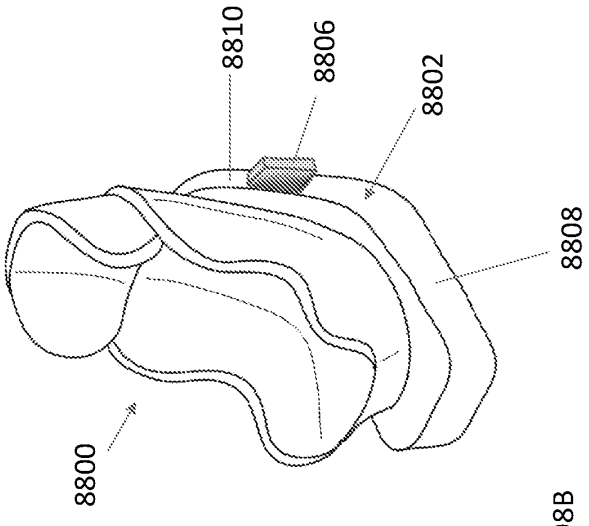

FIG. 98B

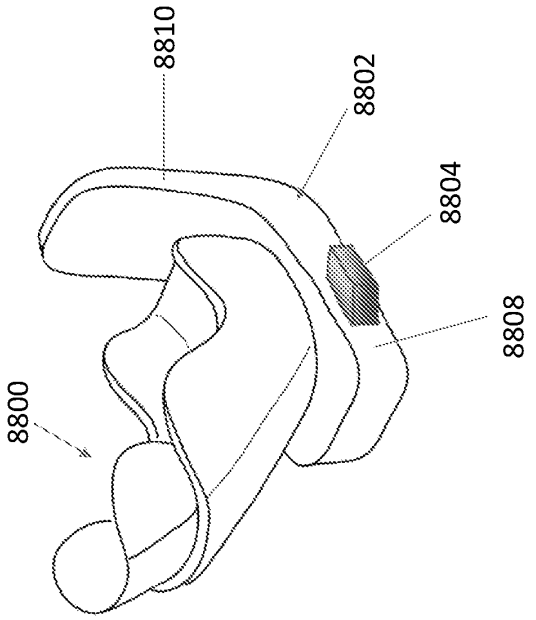

FIG. 98A

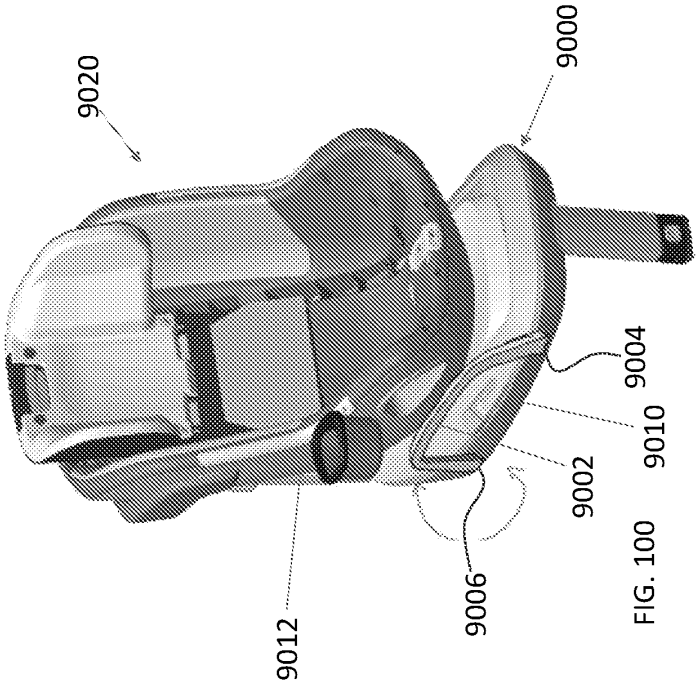

FIG. 100

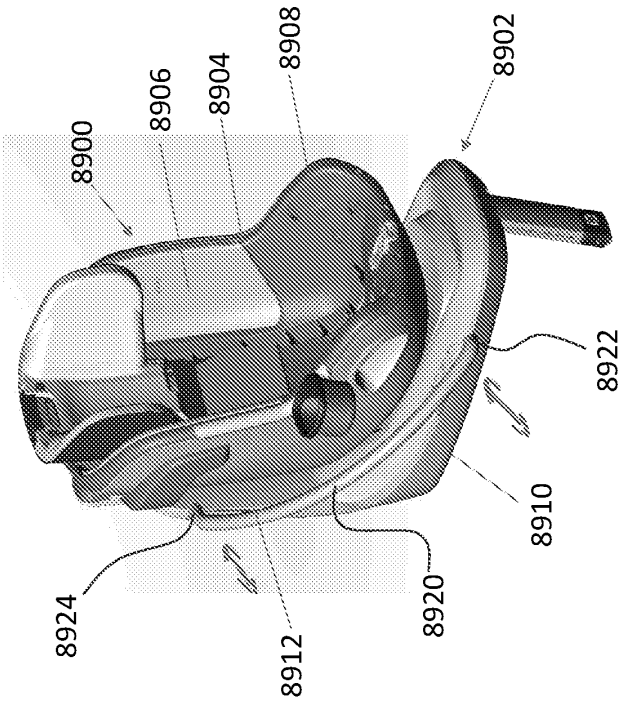

FIG. 99

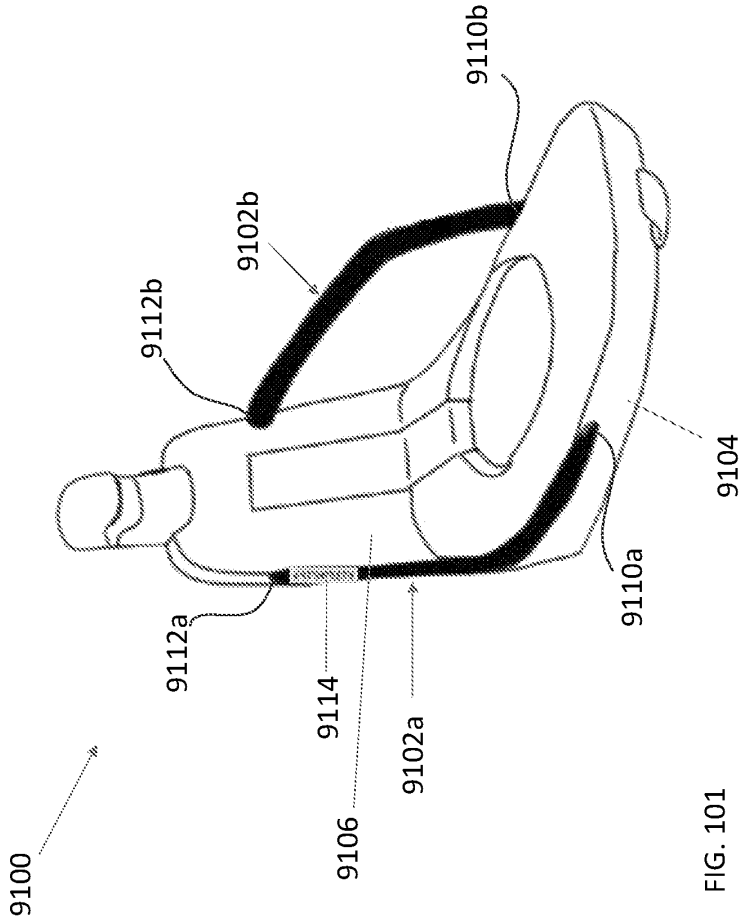

FIG. 101

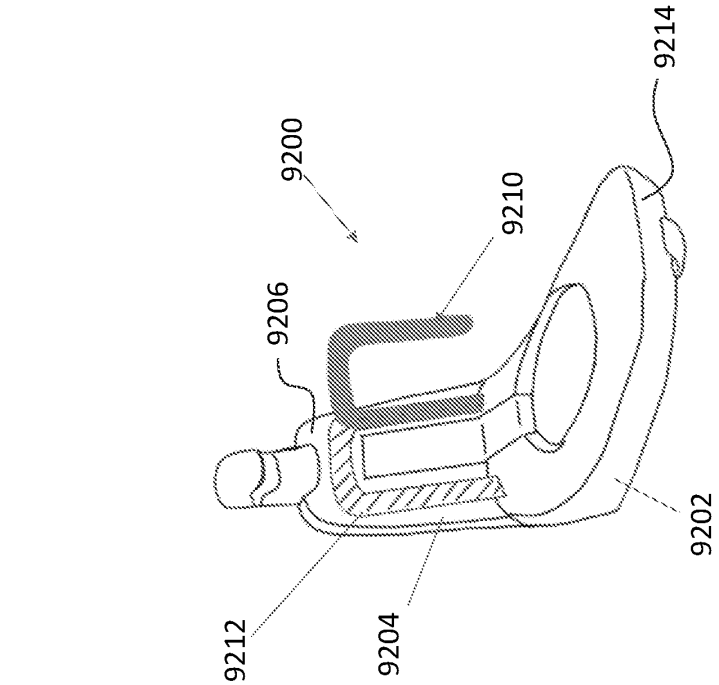

FIG. 102B

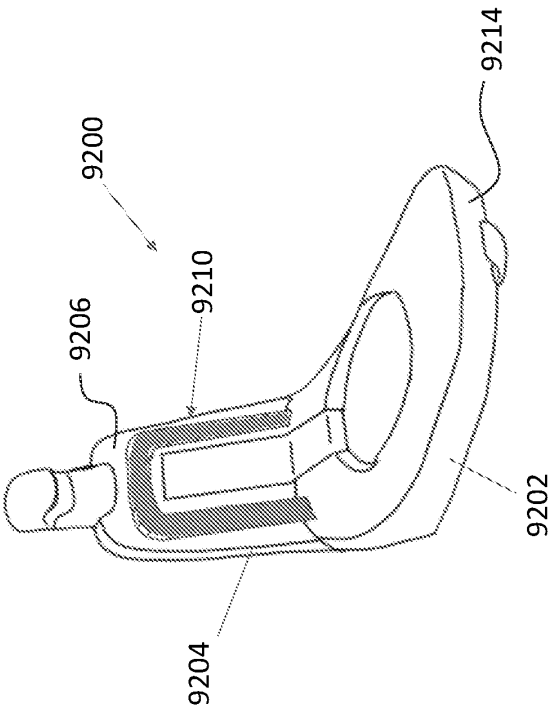

FIG. 102A

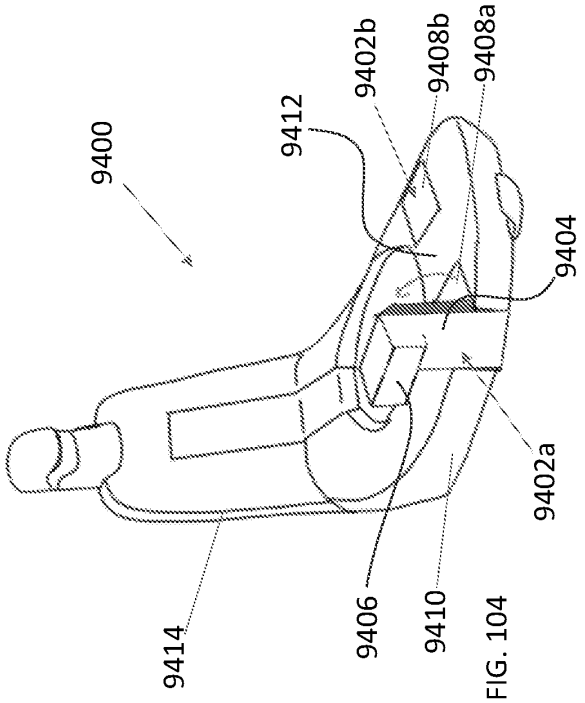

FIG. 104

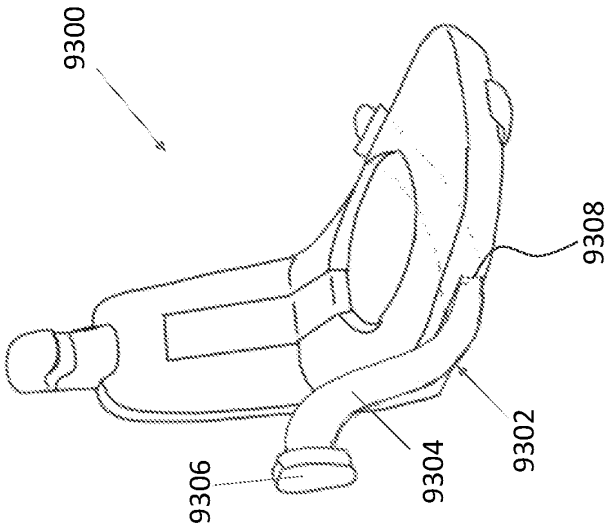

FIG. 103

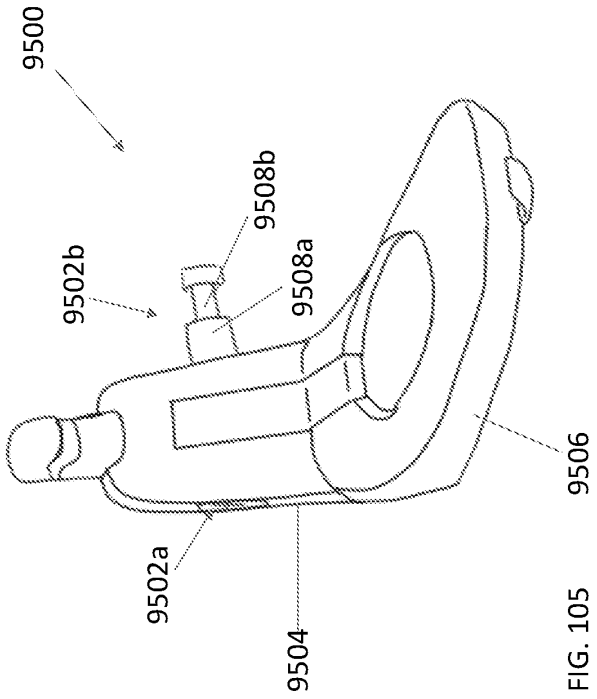

FIG. 105

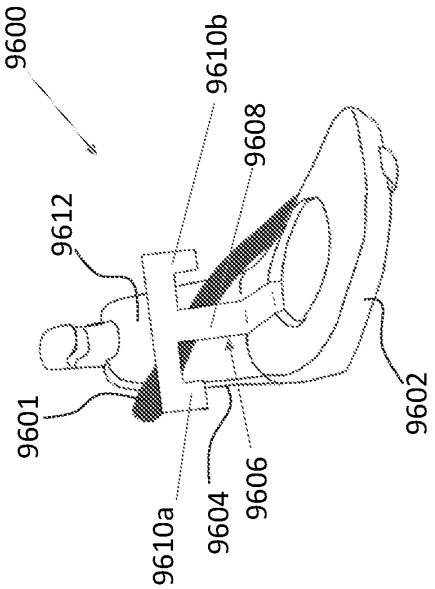

FIG. 106B

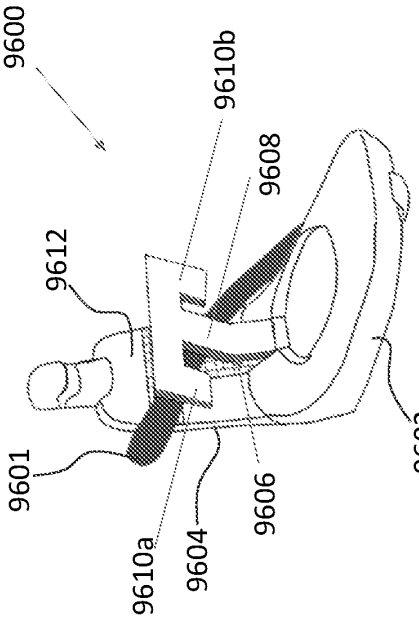

FIG. 106A

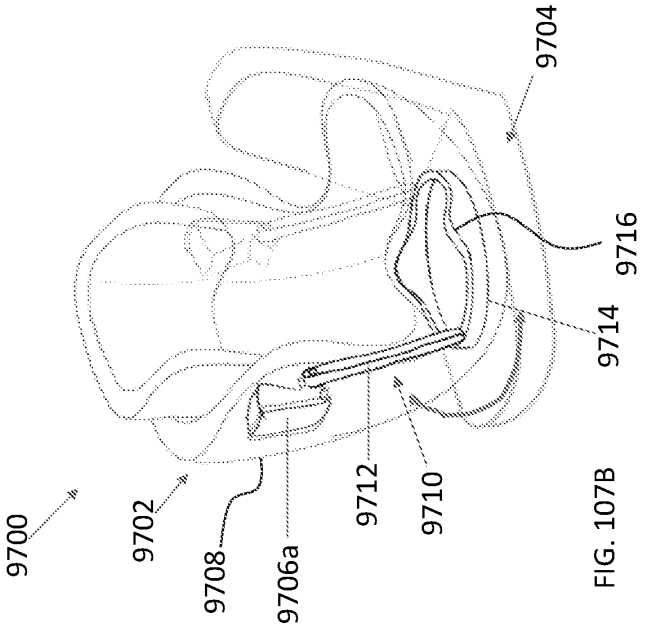

FIG. 107B

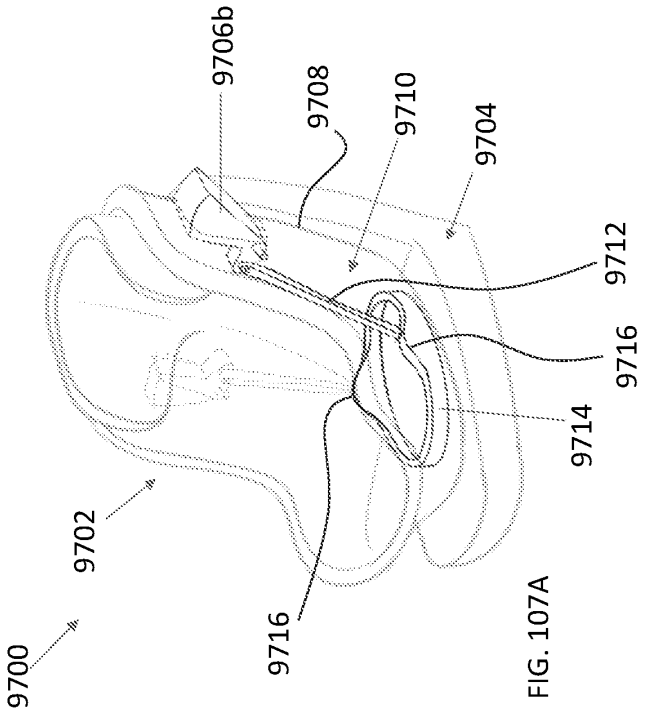

FIG. 107A

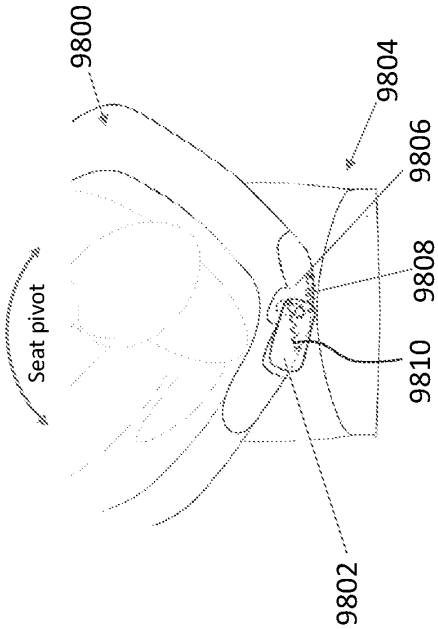

FIG. 108B

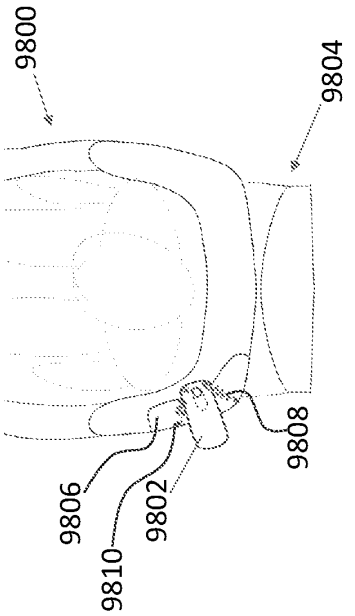

FIG. 108A

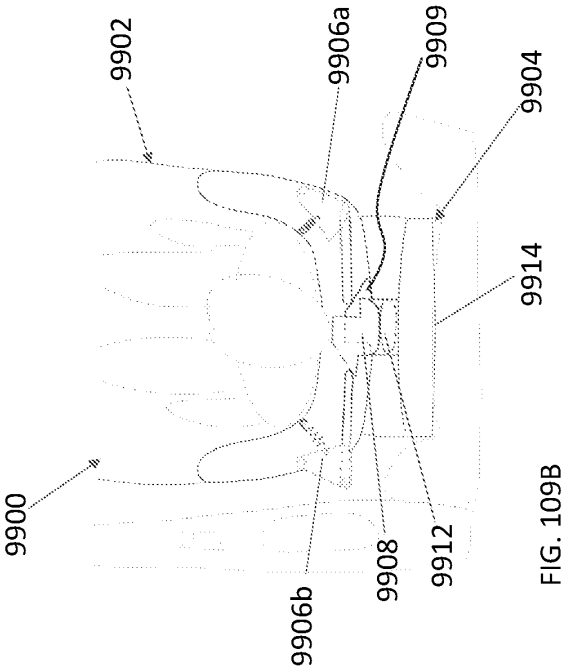

FIG. 109B

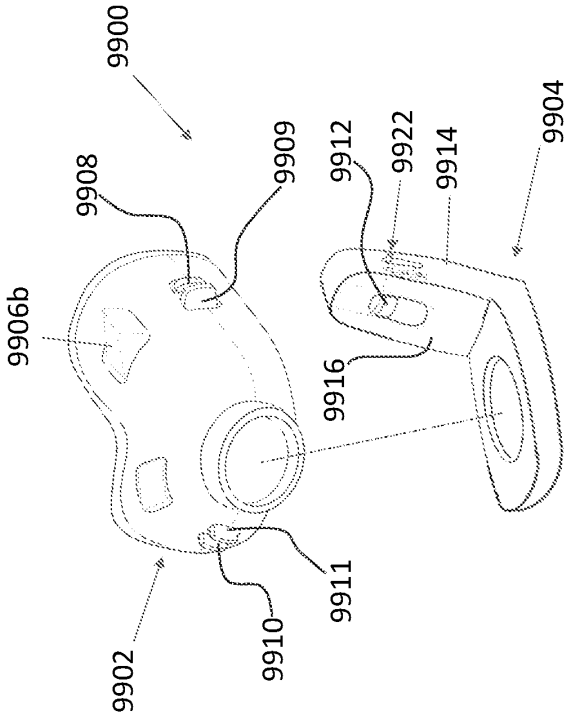

FIG. 109A

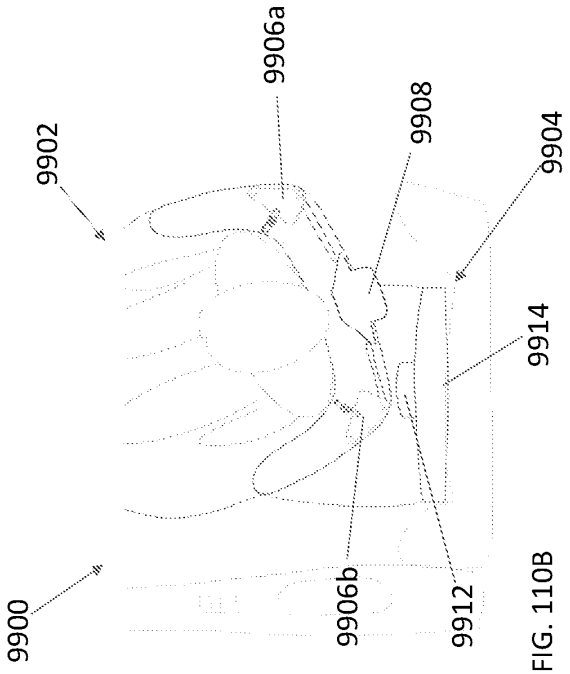

FIG. 110B

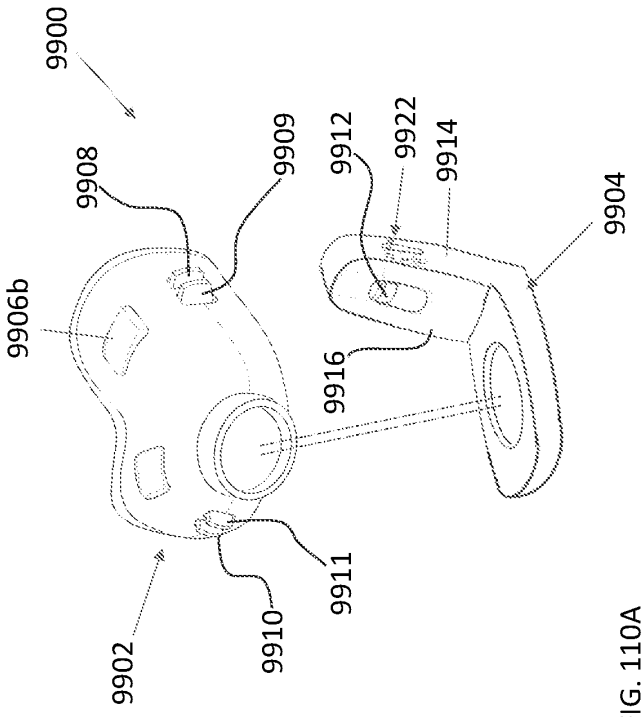

FIG. 110A

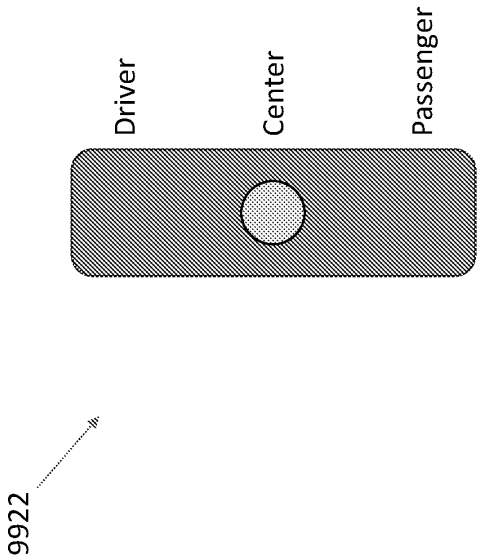

FIG. 111

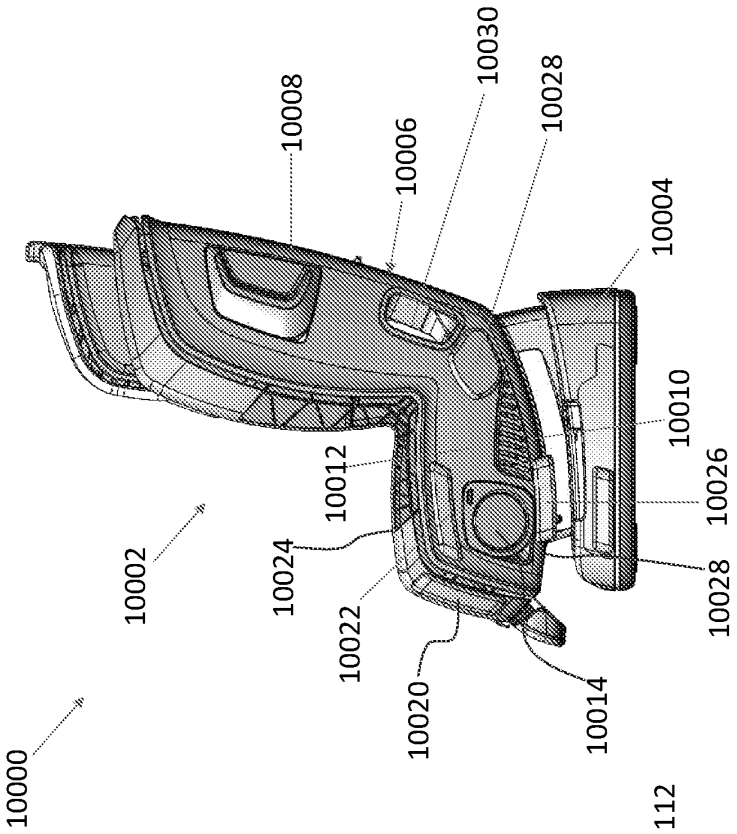
10000
10002
10004
10006
10008
10010
10012
10014
10020
10022
10024
10026
10028
10028
10030

FIG. 112

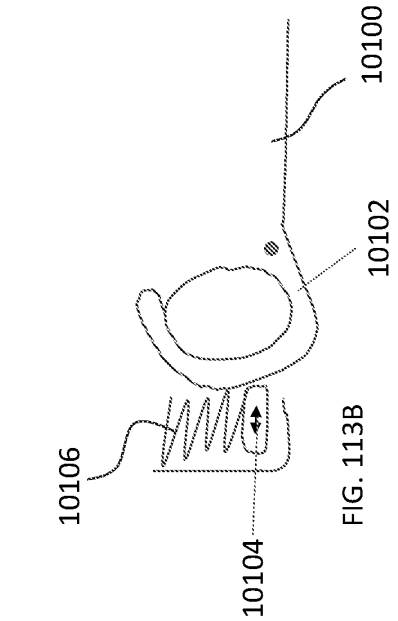

FIG. 113B

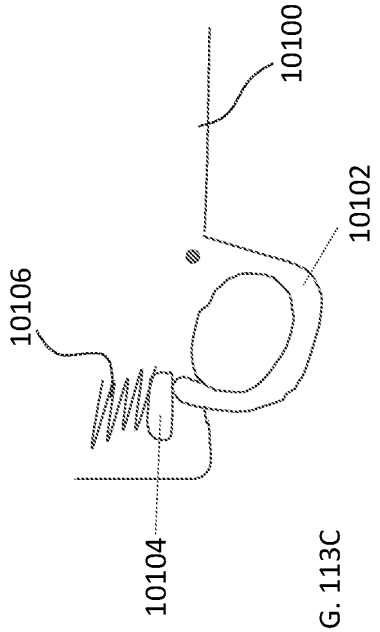

FIG. 113C

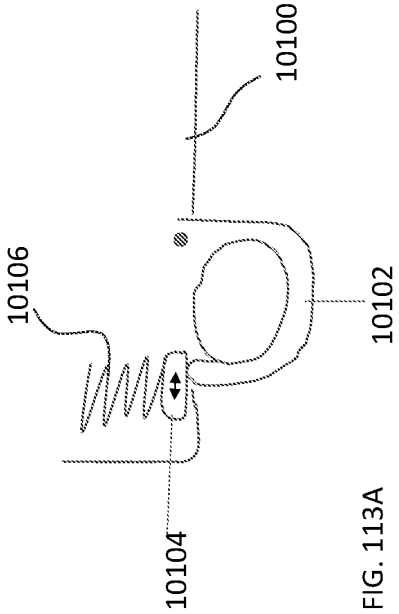

FIG. 113A

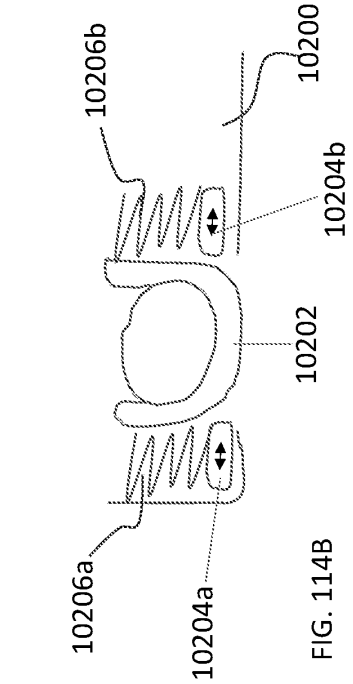

FIG. 114B

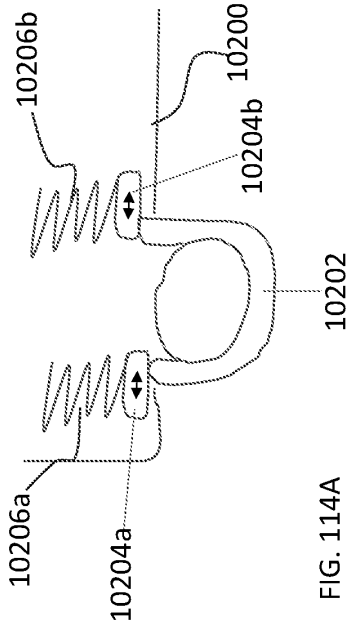

FIG. 114A

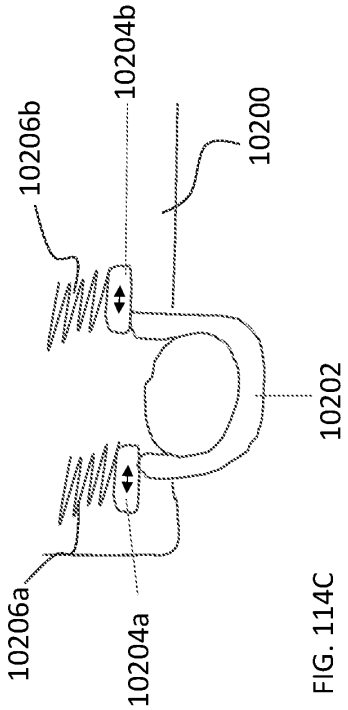

FIG. 114C



FIG. 115

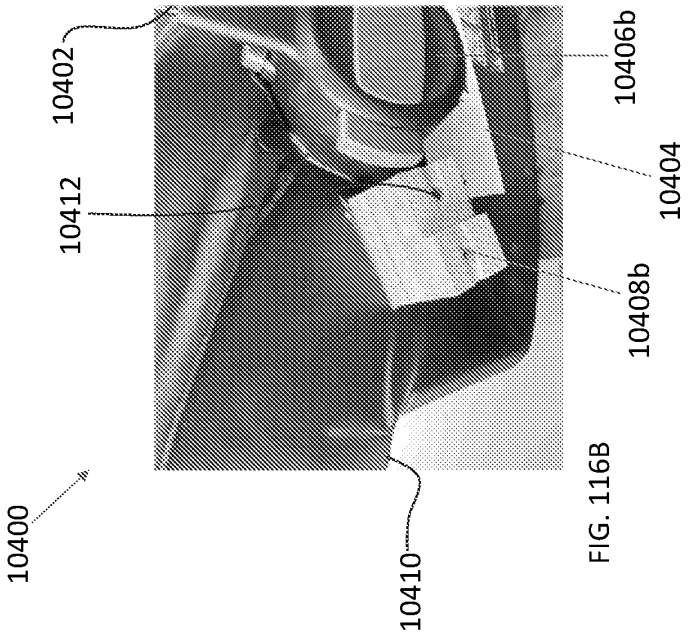

FIG. 116B

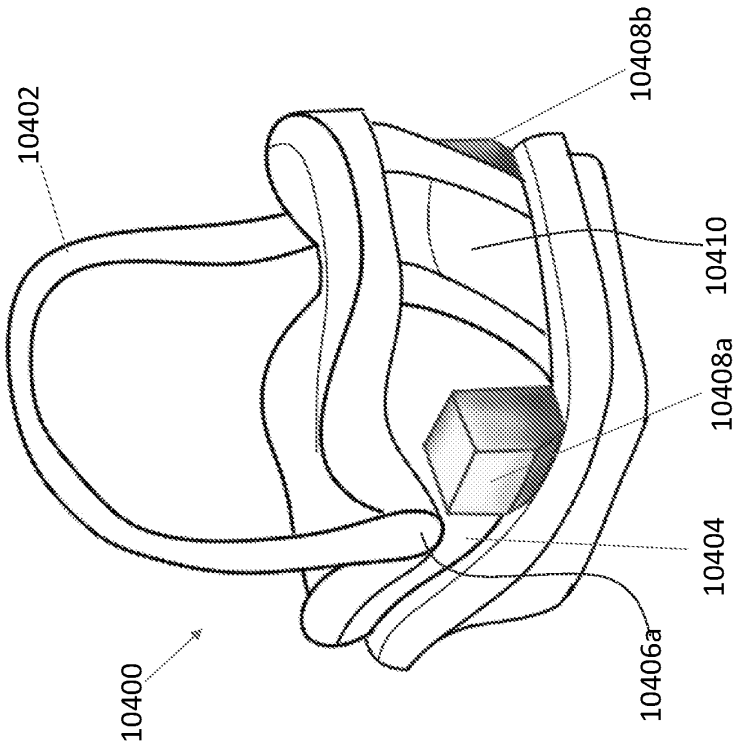

FIG. 116A

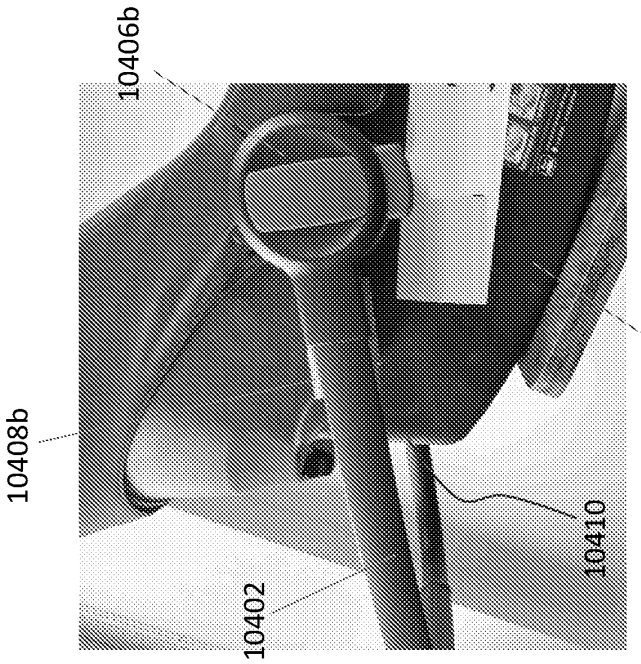

FIG. 116D

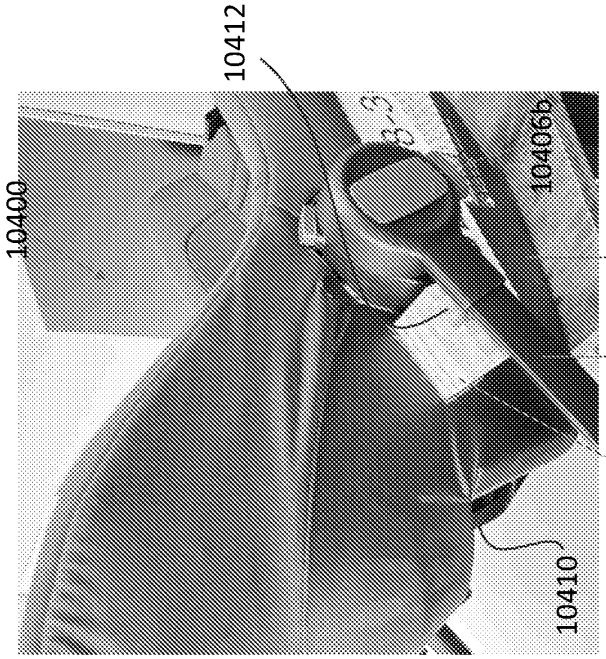

FIG. 116C

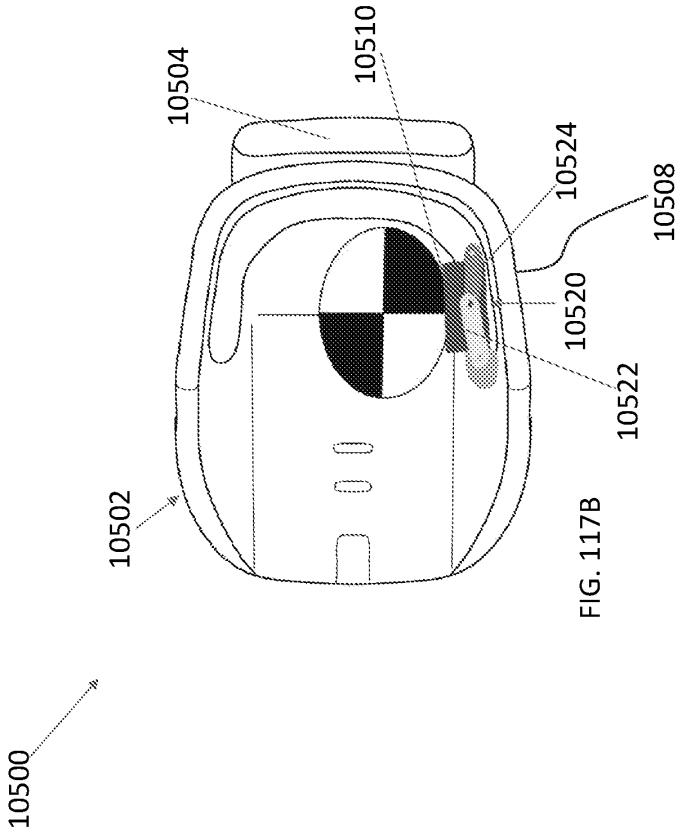

FIG. 117B

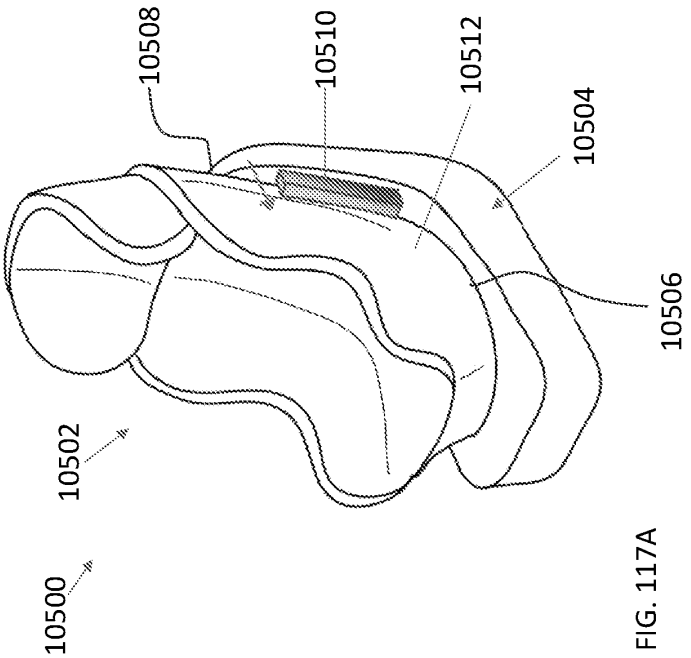

FIG. 117A

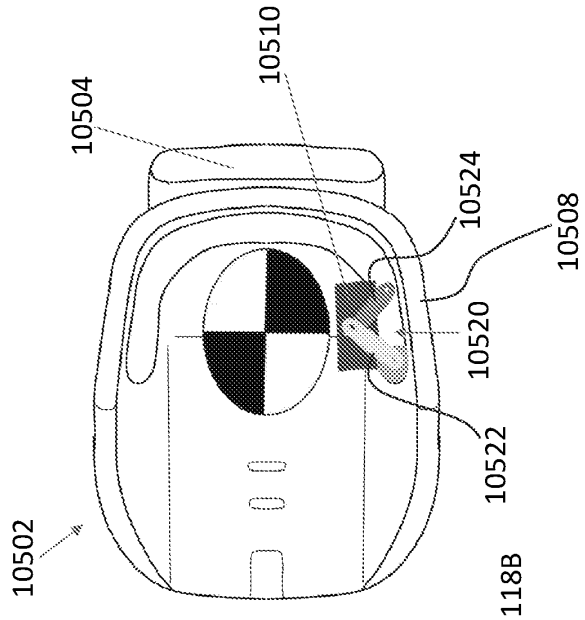

FIG. 118B

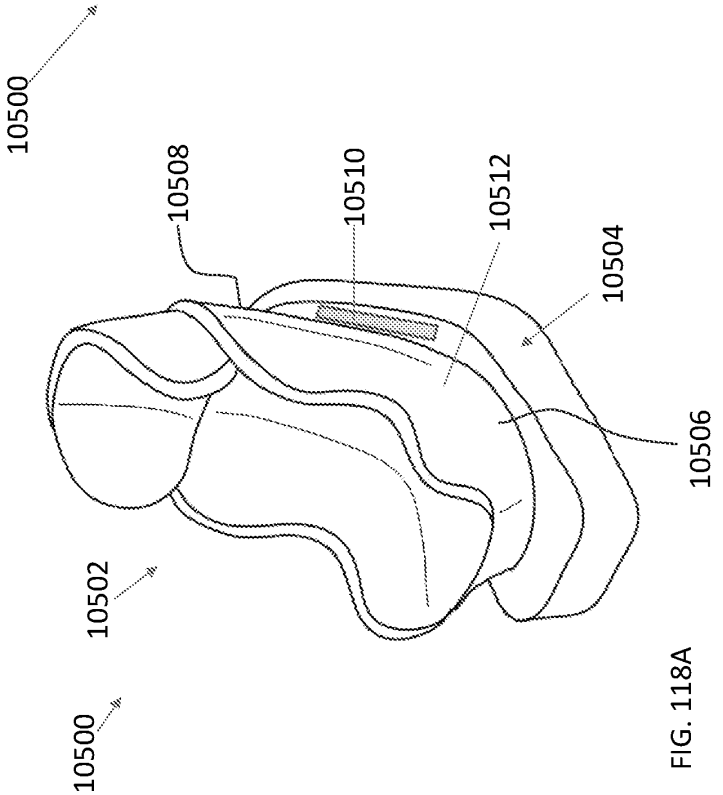

FIG. 118A

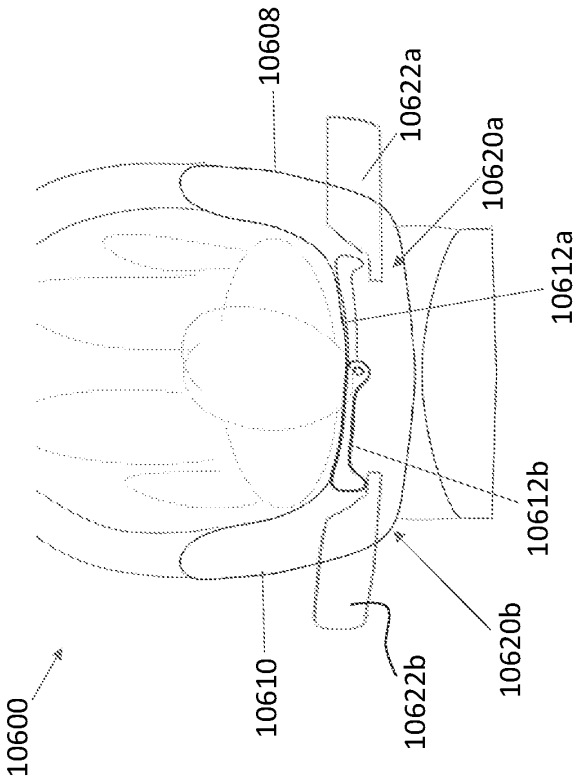

FIG. 119B

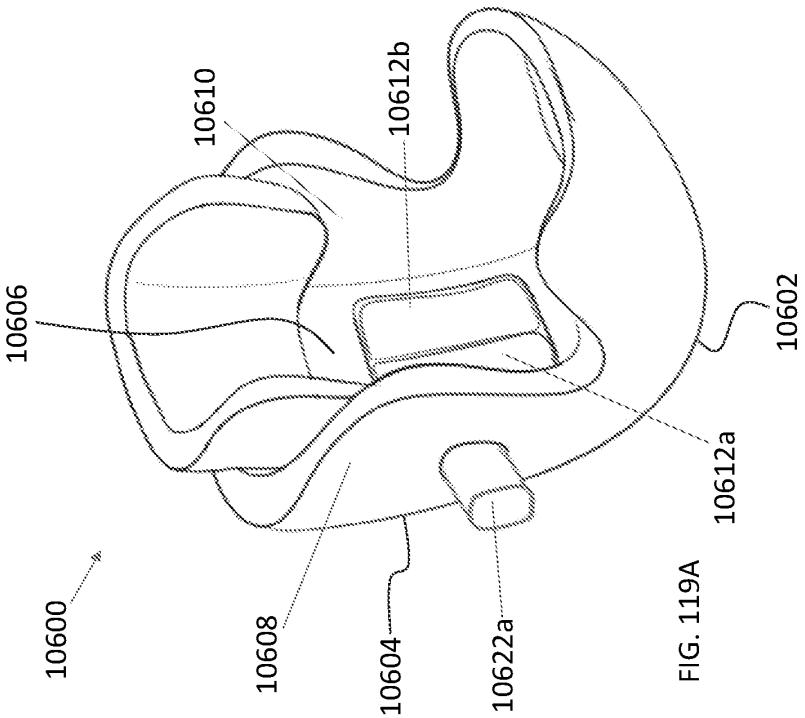

FIG. 119A

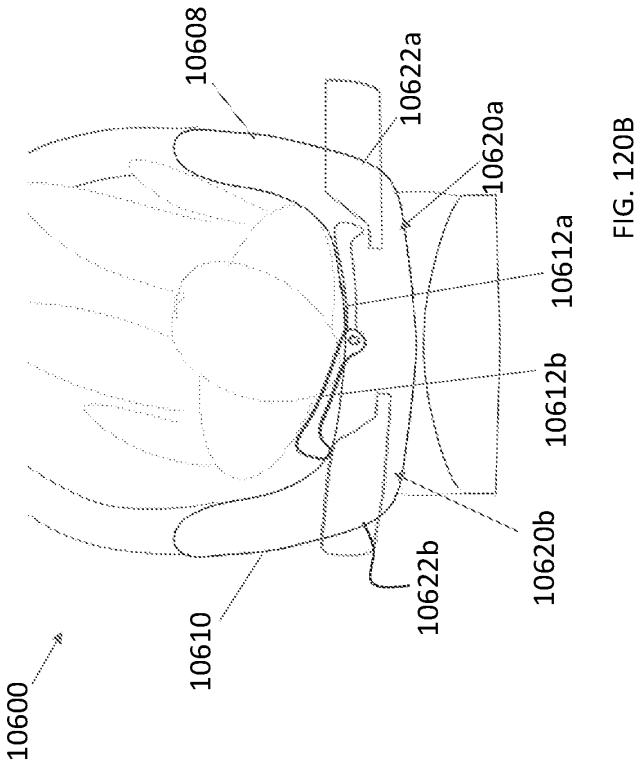

FIG. 120B

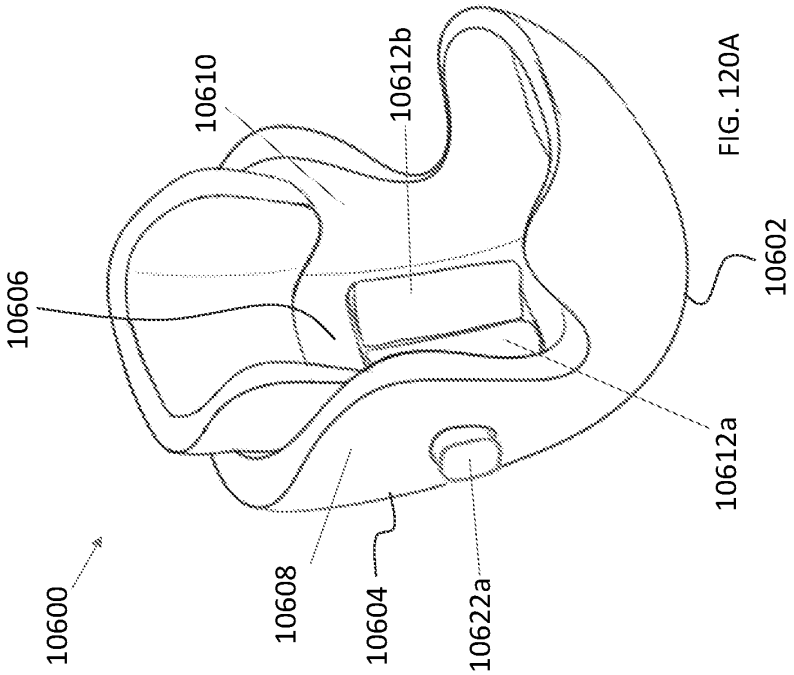

FIG. 120A

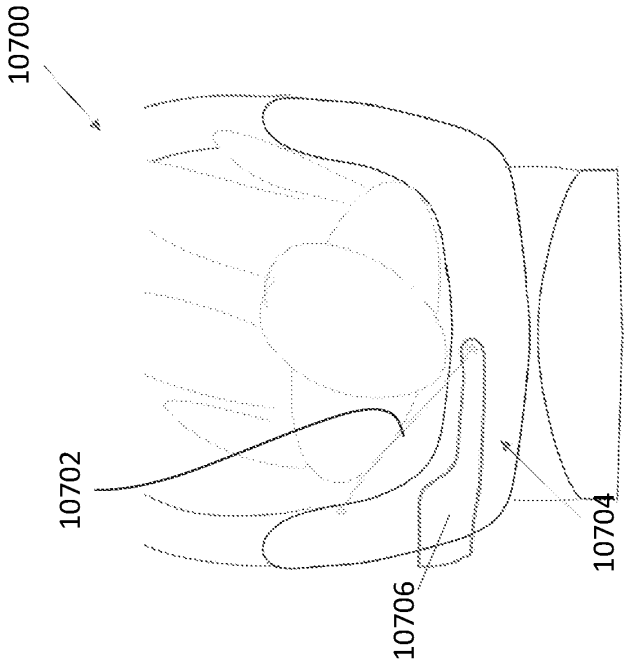

FIG. 121B

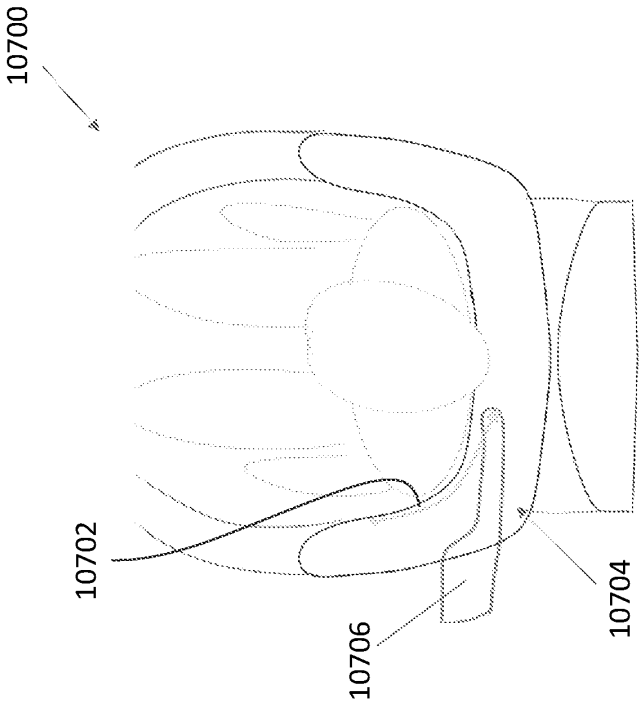

FIG. 121A

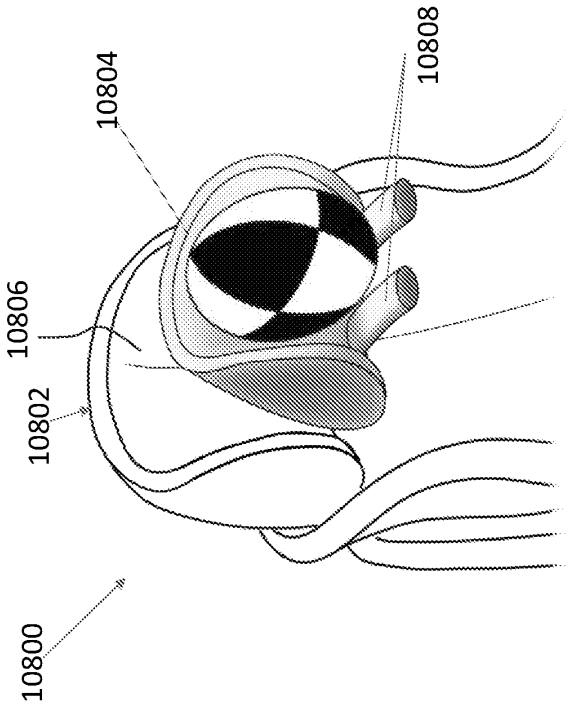

FIG. 122B

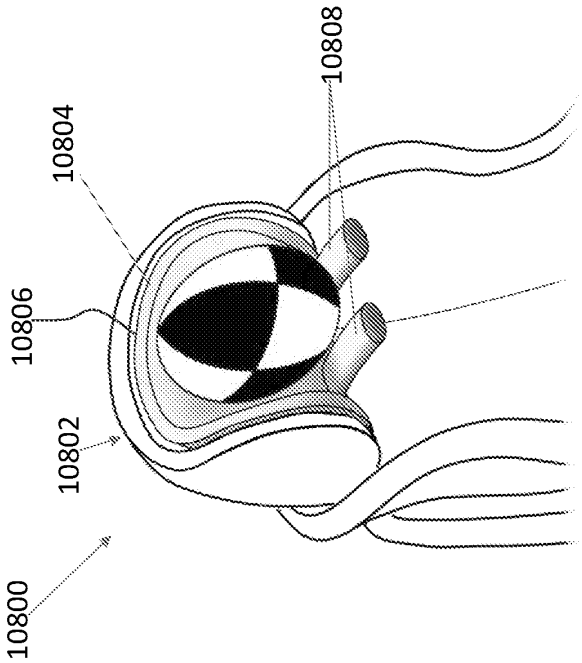

FIG. 122A

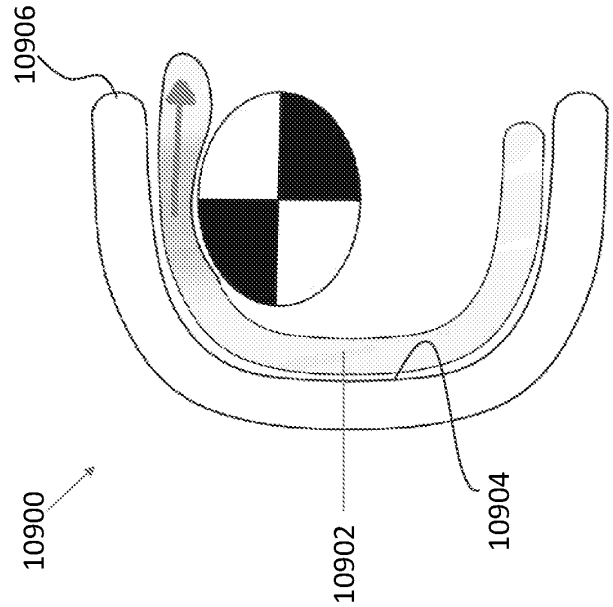

FIG. 123B

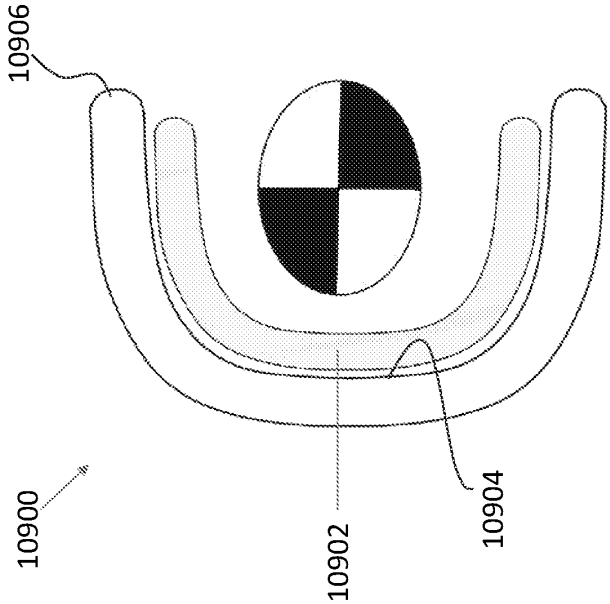

FIG. 123A

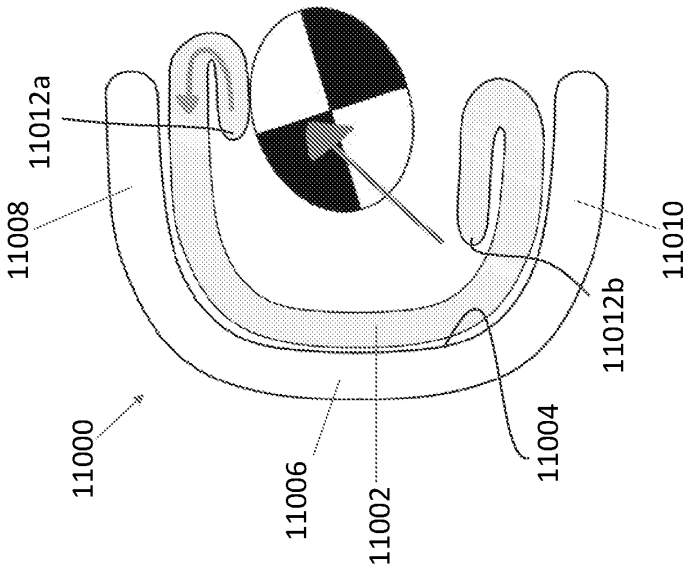

FIG. 124B

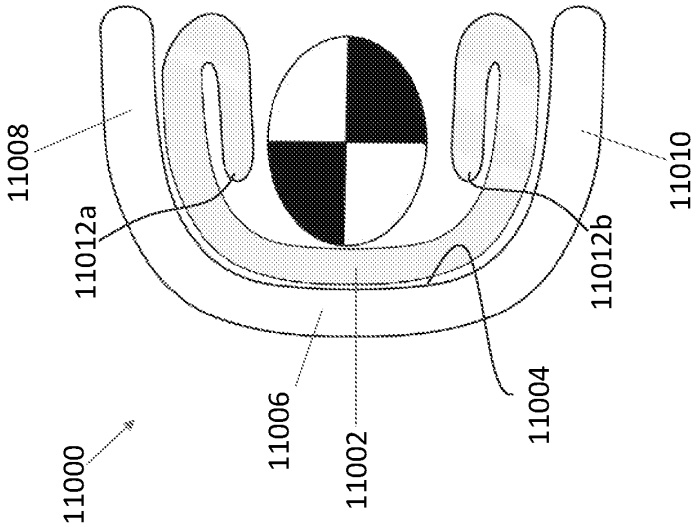

FIG. 124A

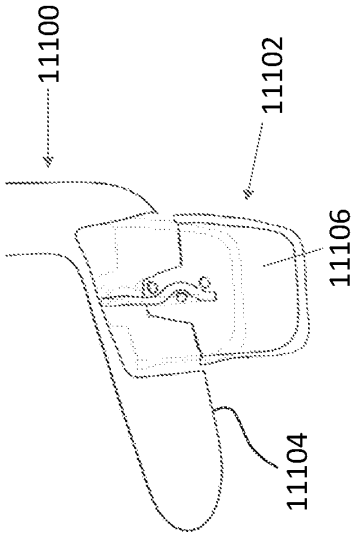

FIG. 125A

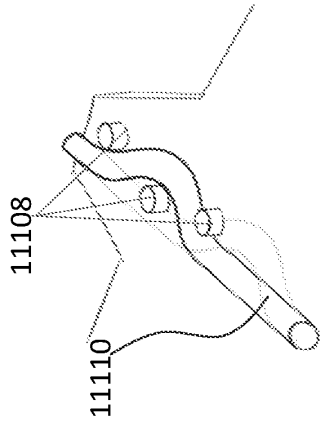

FIG. 125C

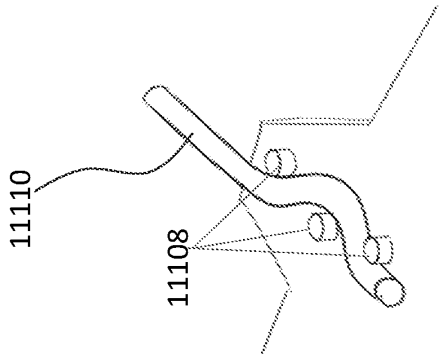

FIG. 125B

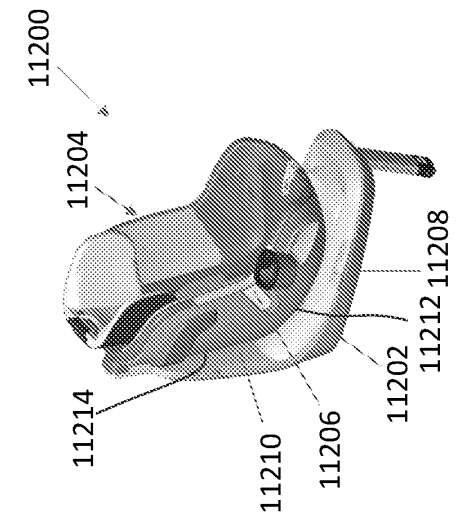

FIG. 126B

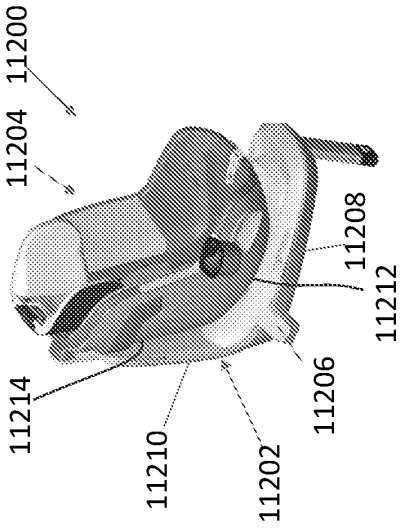

FIG. 126C

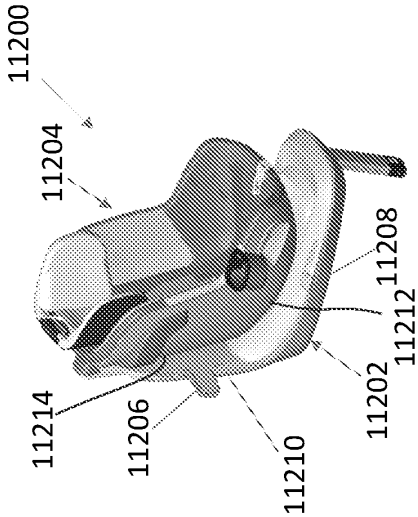

FIG. 126A

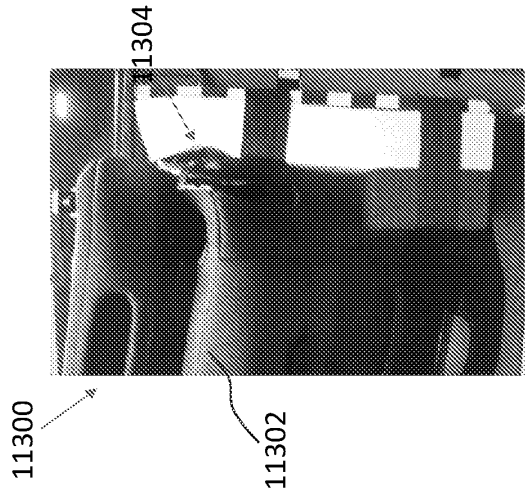

FIG. 127C

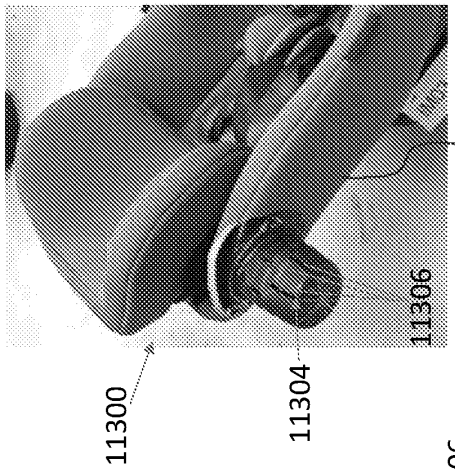

FIG. 127A

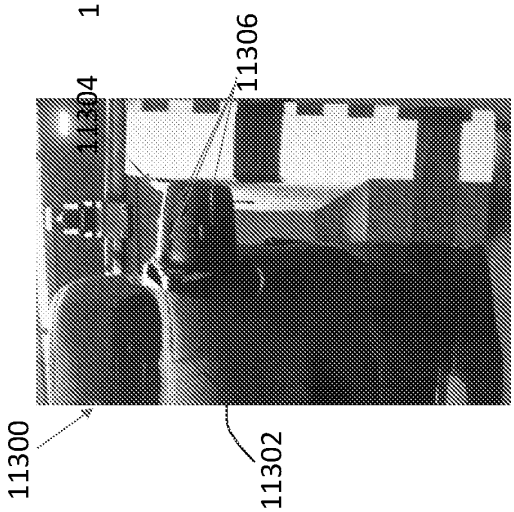

FIG. 127B

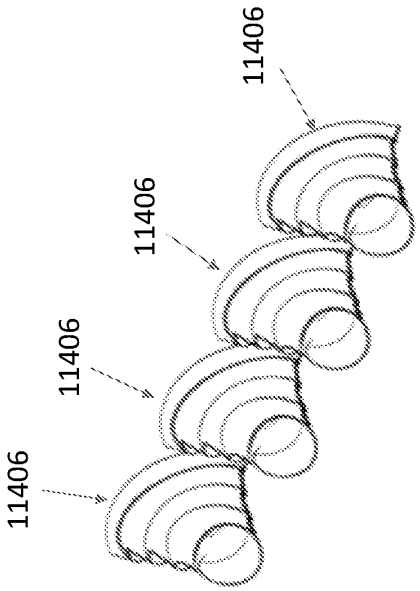

FIG. 128B

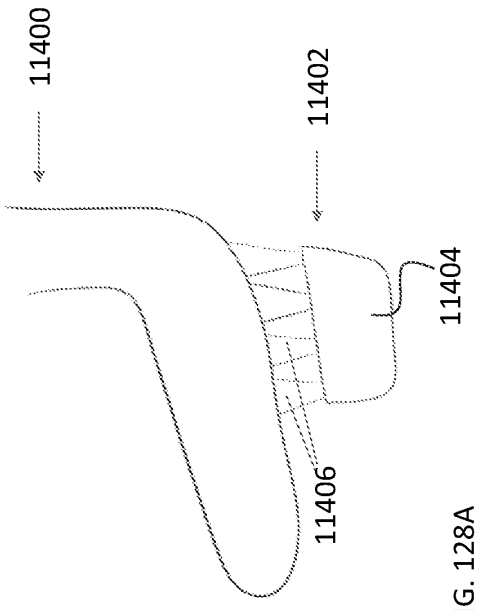

FIG. 128A

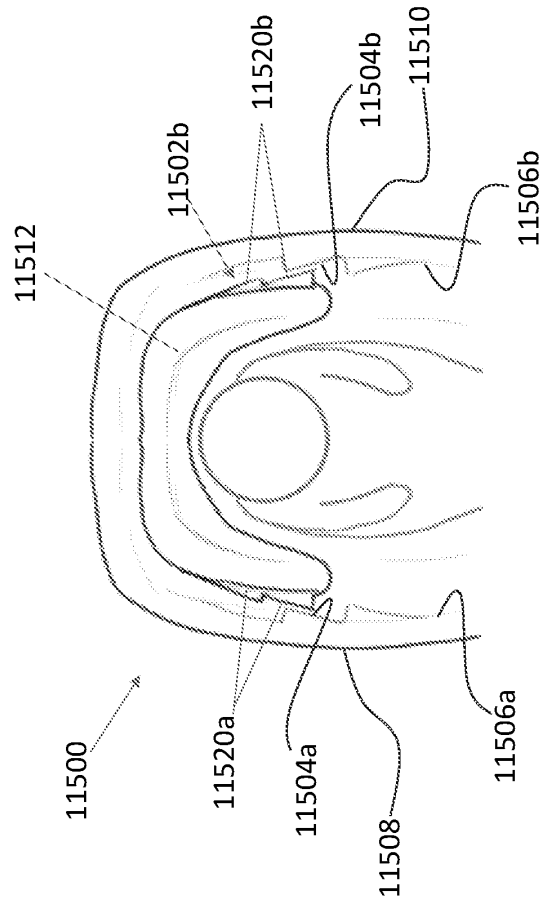
11500
11502b
11504a
11504b
11506a
11506b
11508
11510
11512
11520a
11520b

FIG. 129

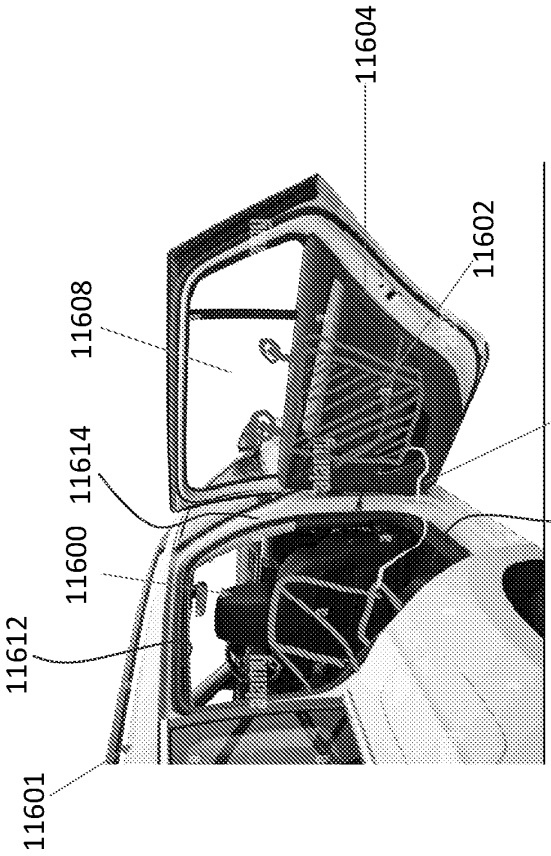

FIG. 130

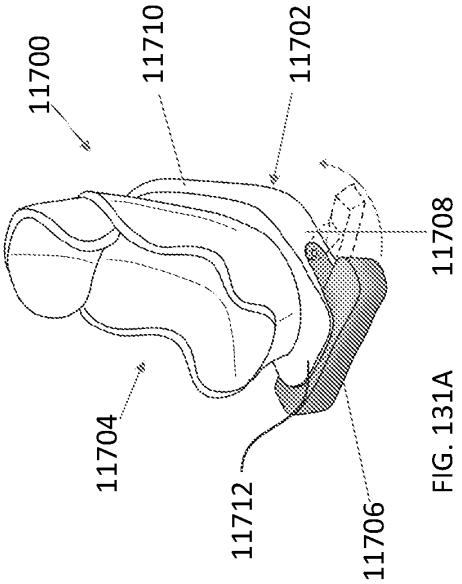

FIG. 131A

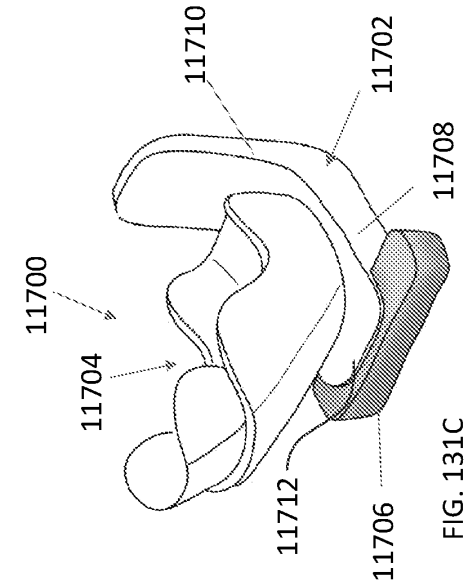

FIG. 131C

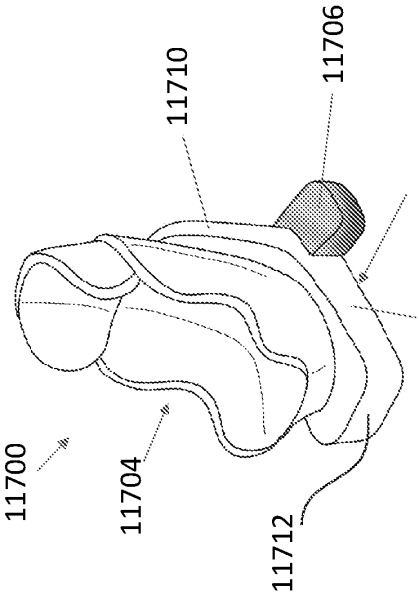

FIG. 131B

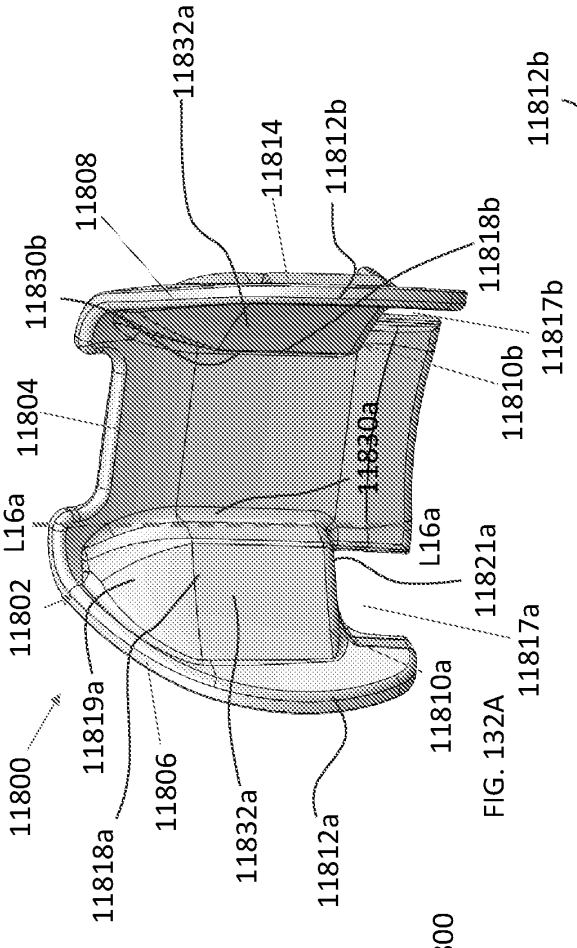

FIG. 132A

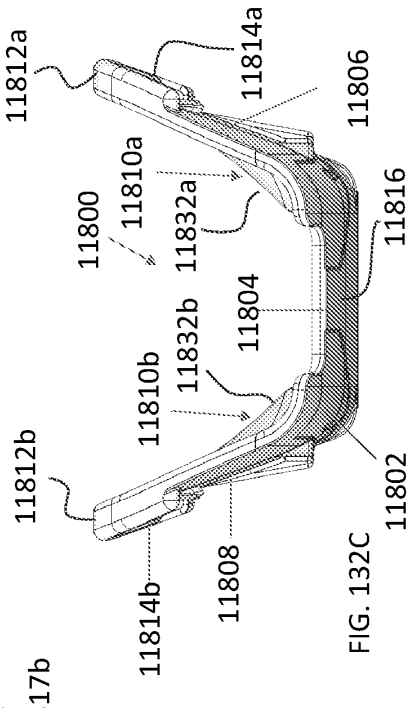

FIG. 132C

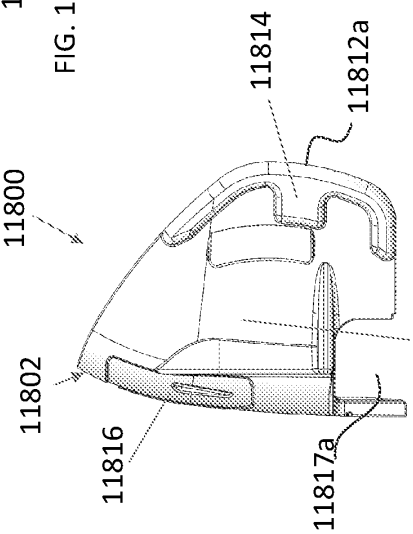

FIG. 132B

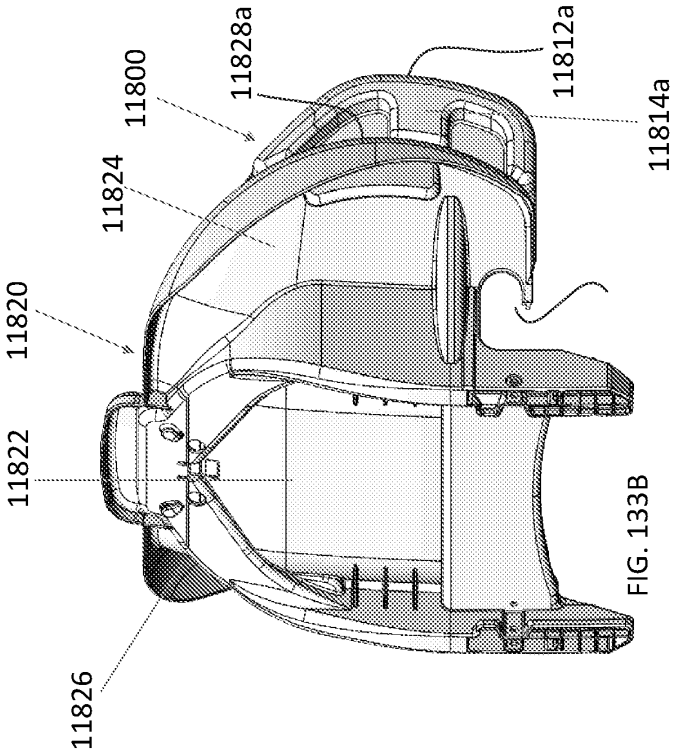

FIG. 133B

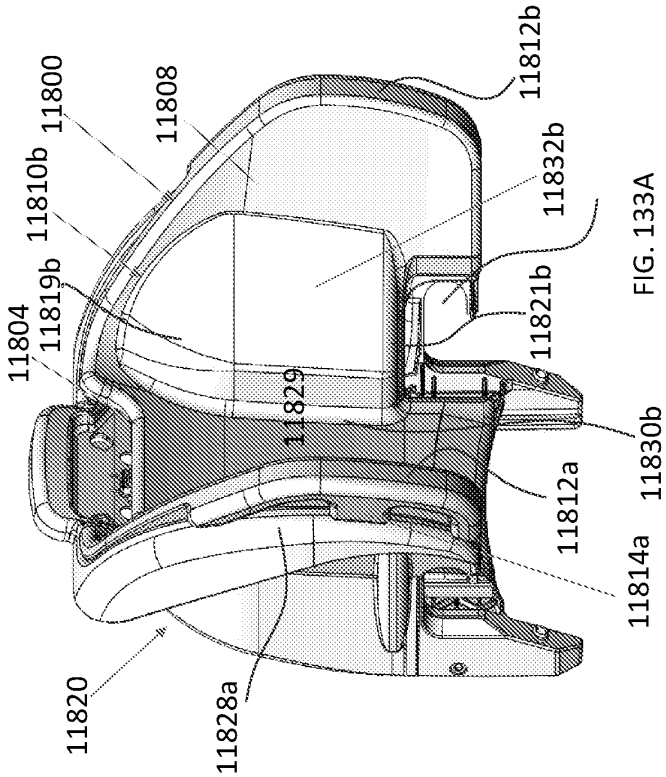

FIG. 133A

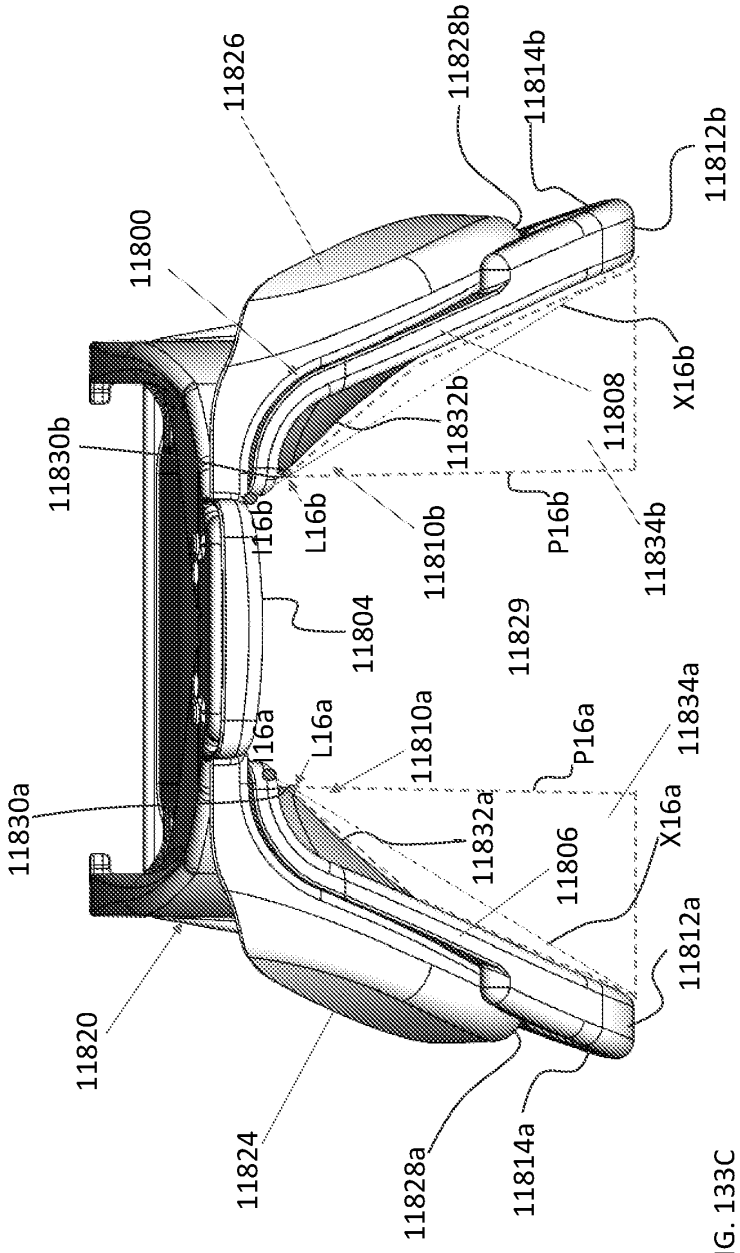
11826
11828b
11814b
11812b
11800
X16b
11808
11832b
11830b
I16b
L16b
11810b
P16b
11834b
11804
11829
I16a
L16a
11810a
P16a
11834a
11830a
11832a
X16a
11806
11812a
11820
11824
11828a
11814a

FIG. 133C

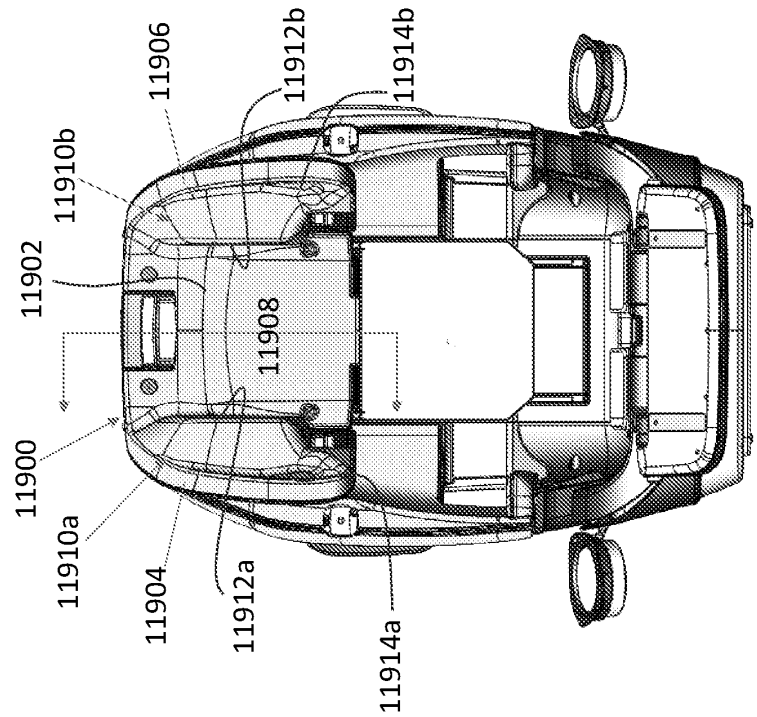

FIG. 134B

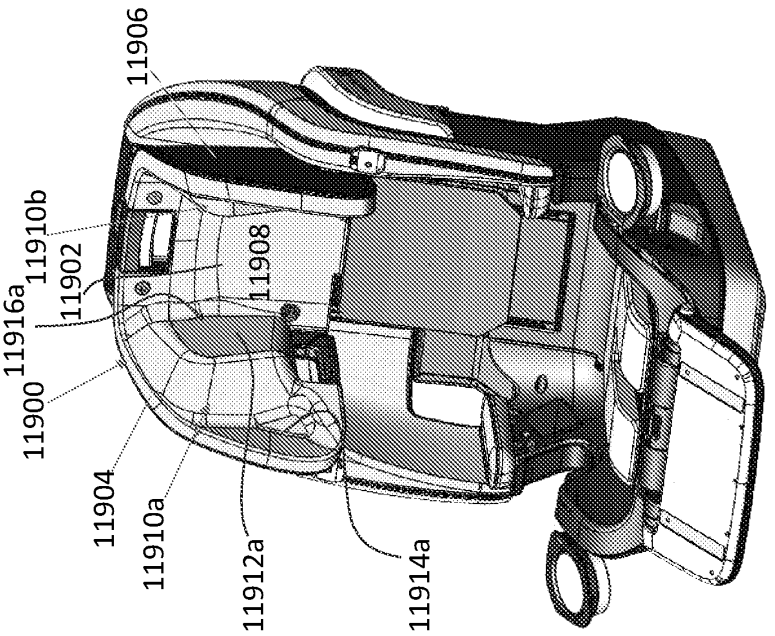

FIG. 134A

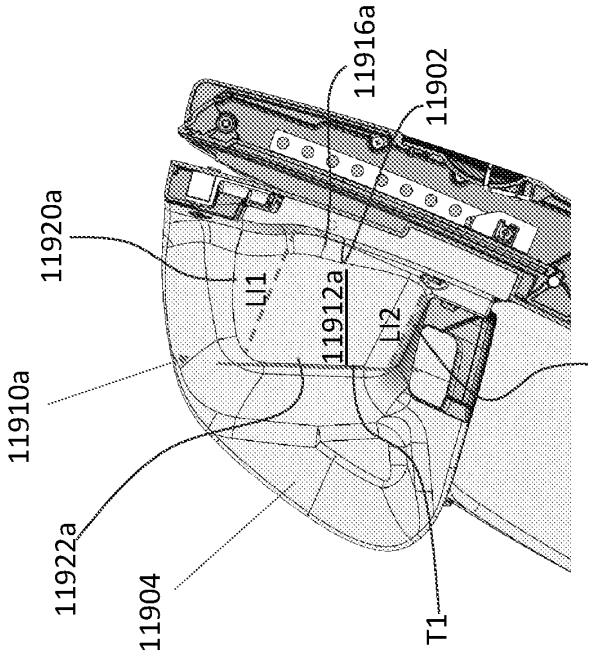

FIG. 134D

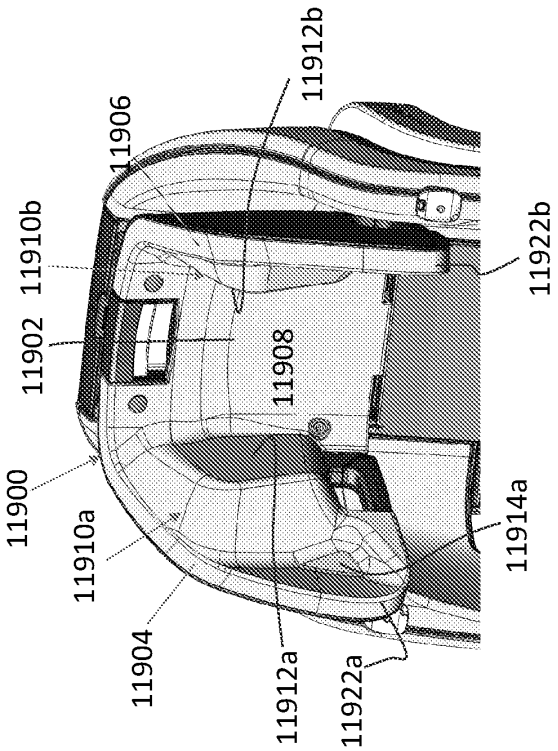

FIG. 134C

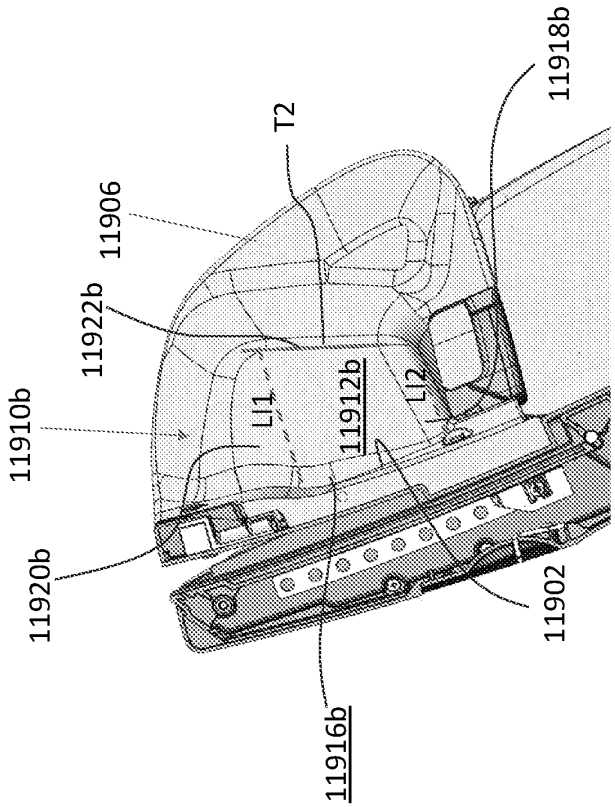
11918b
T2
11906
11922b
LI1
11912b
LI2
11910b
11920b
11902
11916b

FIG. 134E

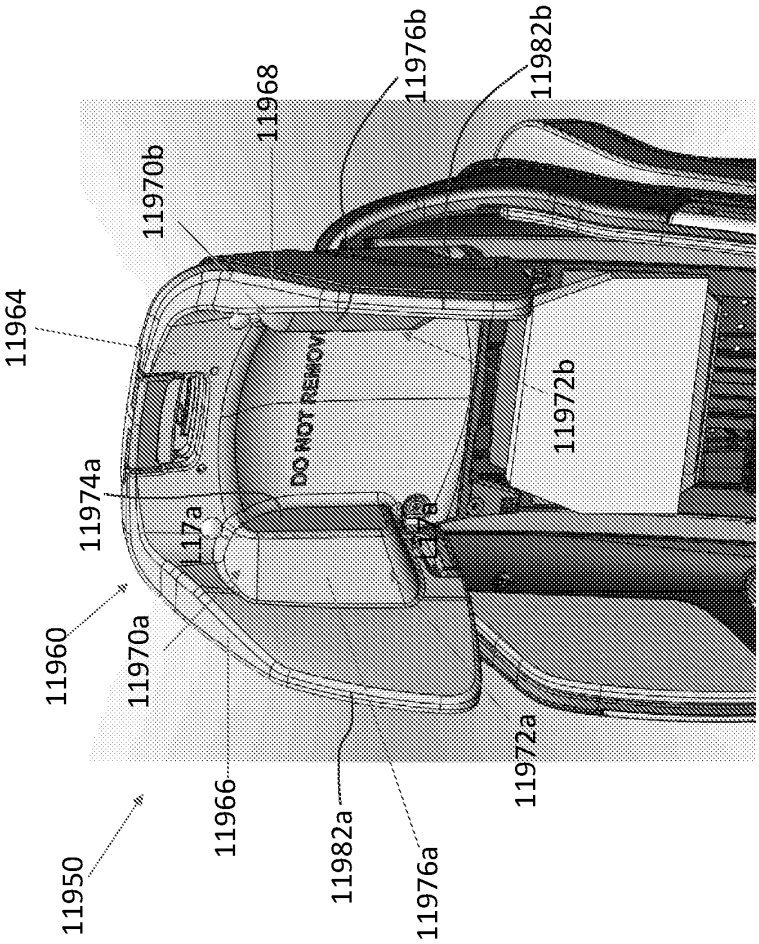
11976b
11982b
11968
11970b
11964
11972b
DO NOT REMOV
11974a
11960
11970a
11966
11950
11982a
11976a
11972a

FIG. 135A

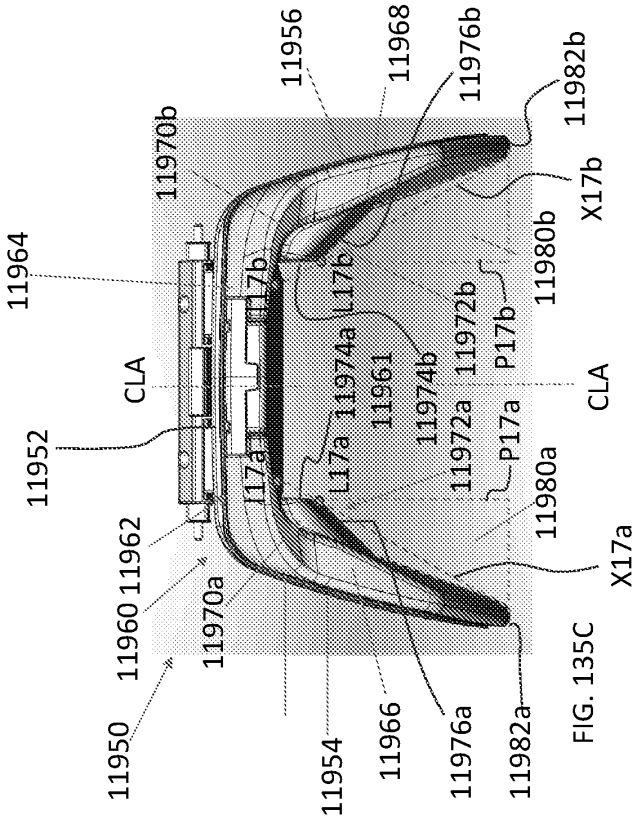

FIG. 135C

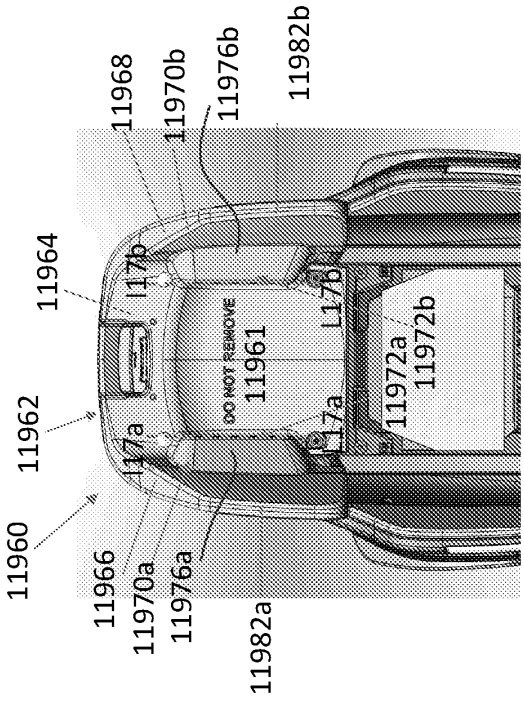

FIG. 135B

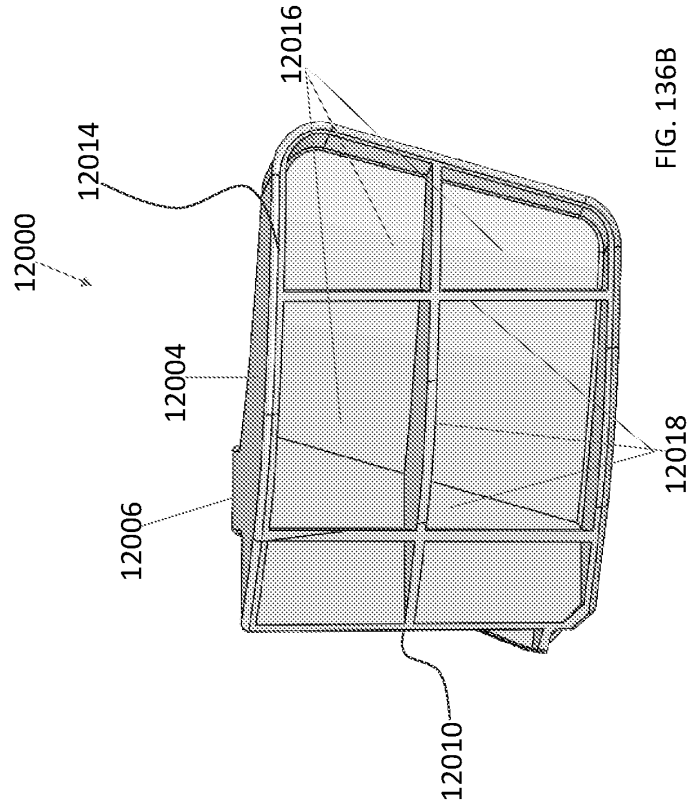

FIG. 136B

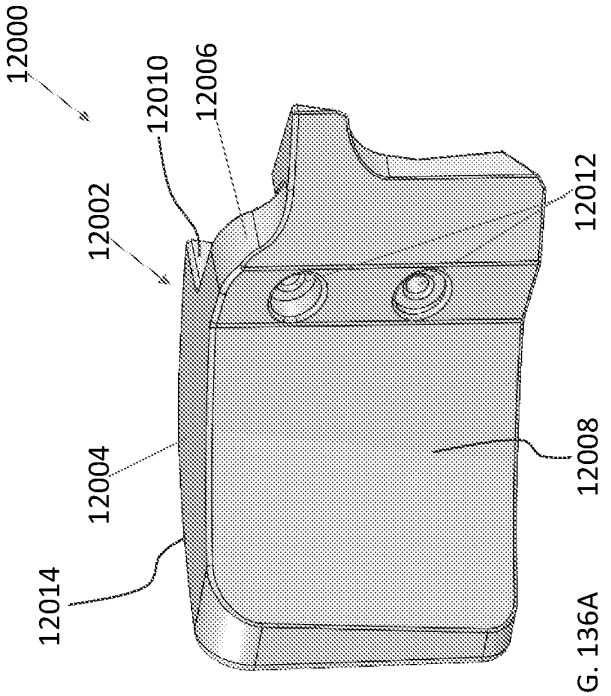

FIG. 136A

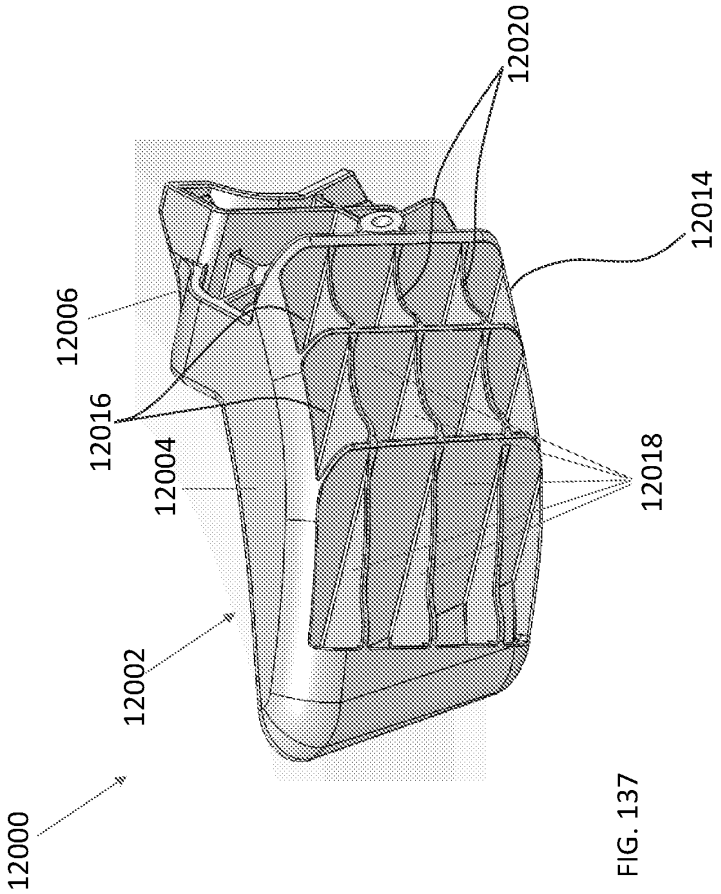

FIG. 137

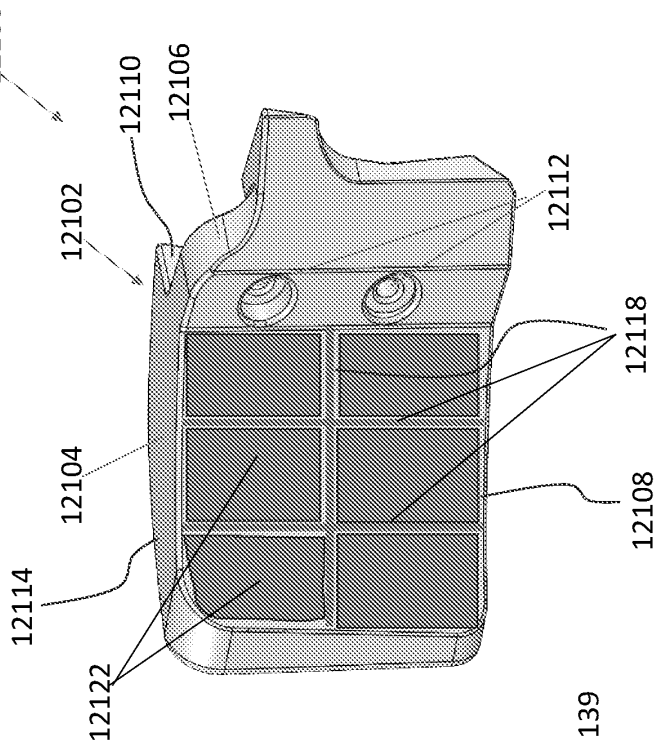

FIG. 139

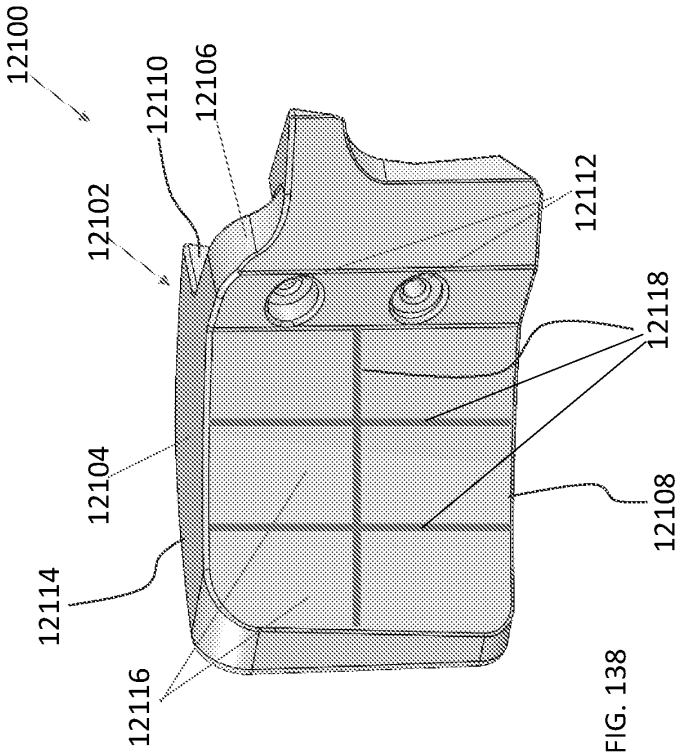

FIG. 138

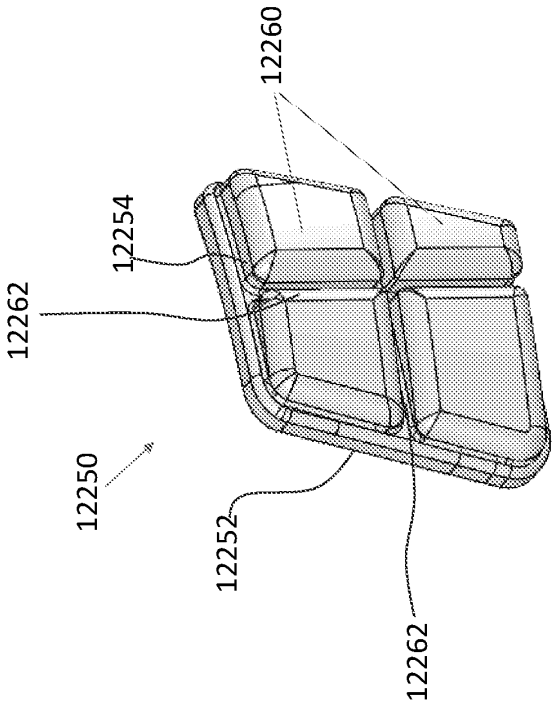

FIG. 140B

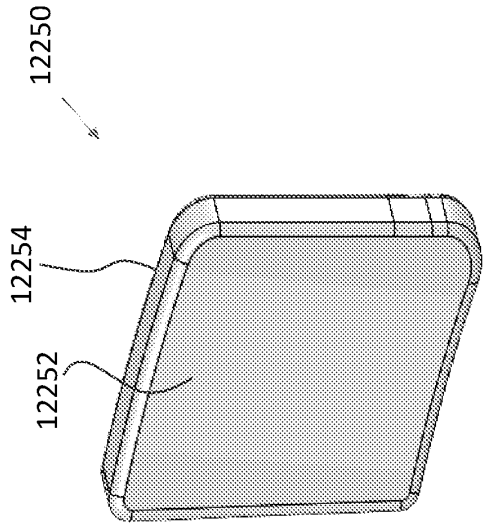

FIG. 140A

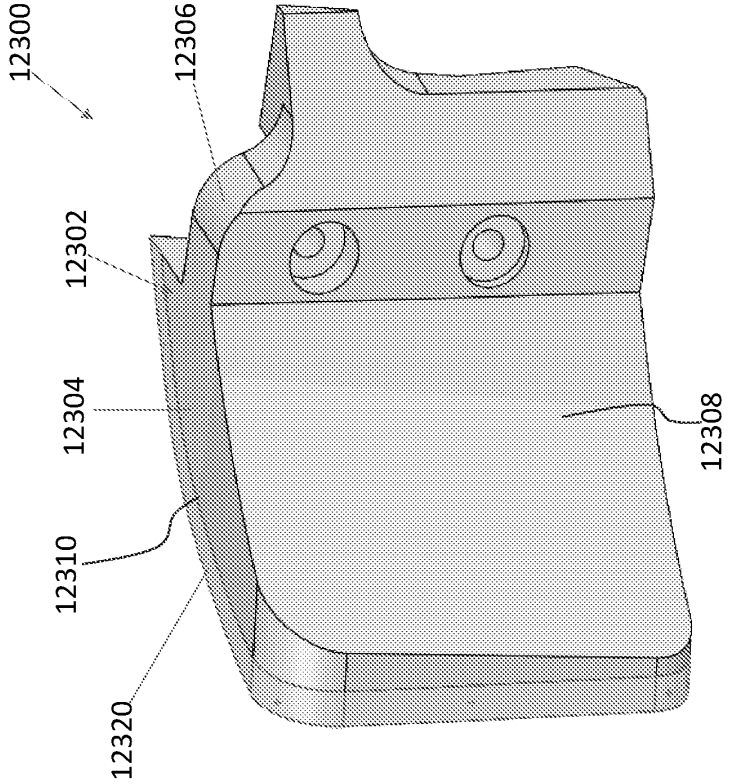

FIG. 141

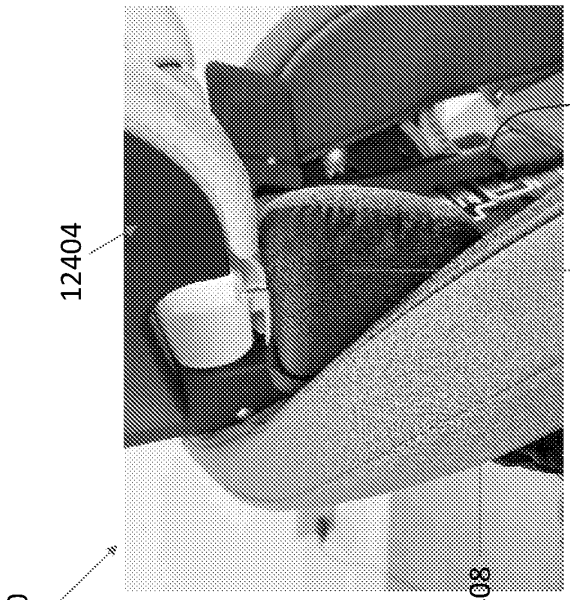

FIG. 142B

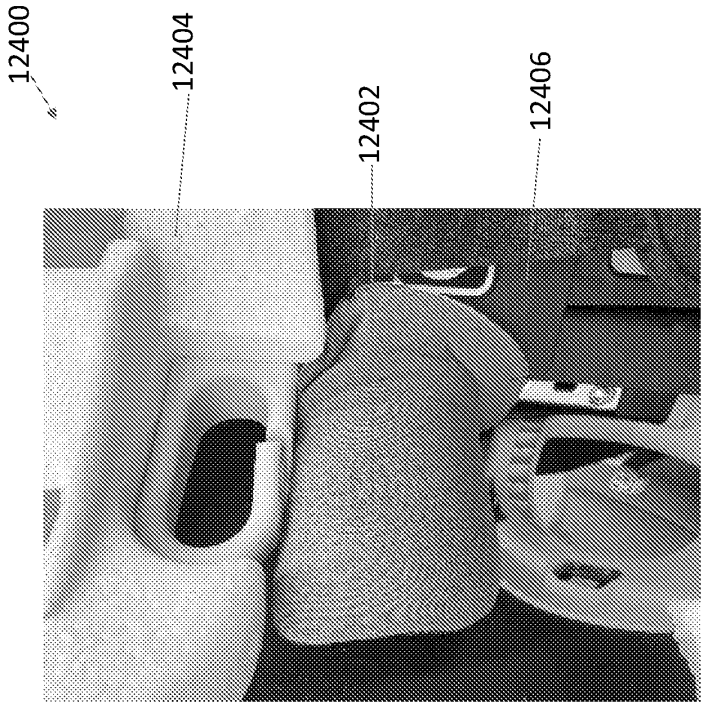

FIG. 142A

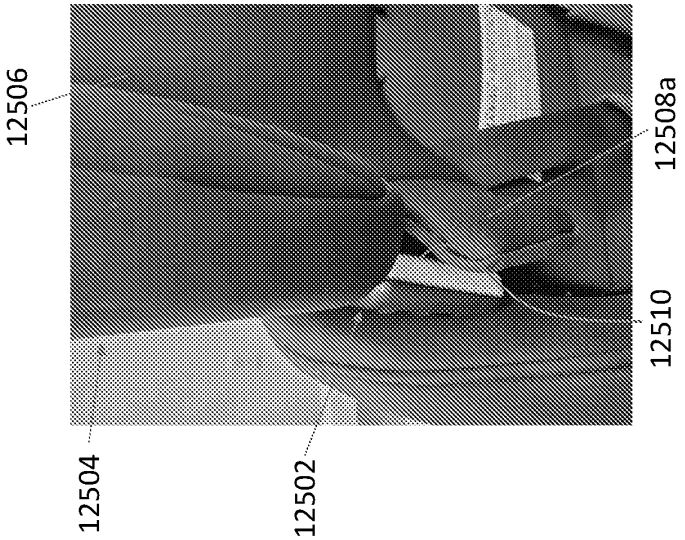

FIG. 143B

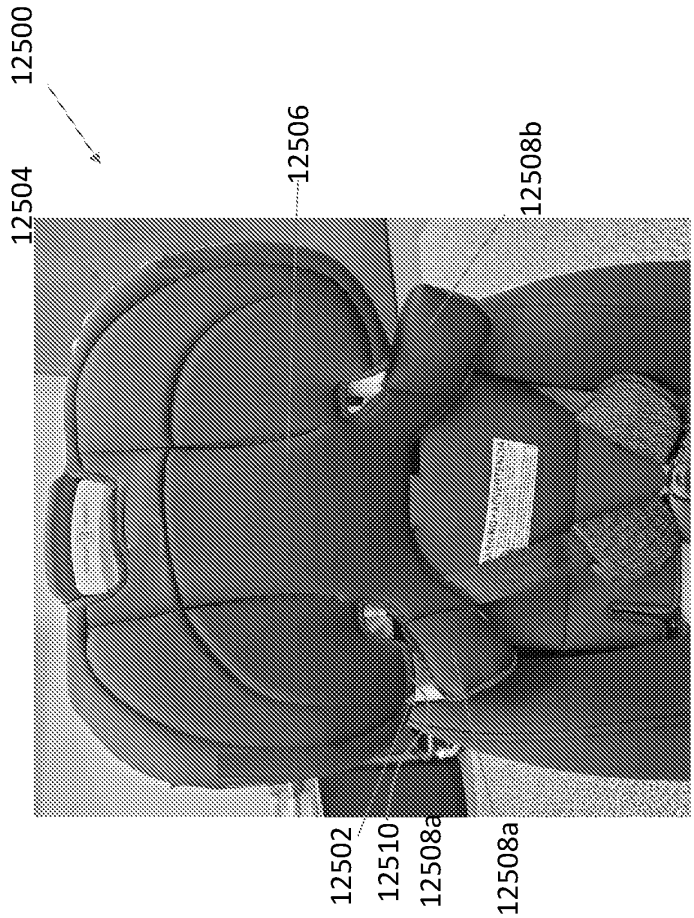

FIG. 143A

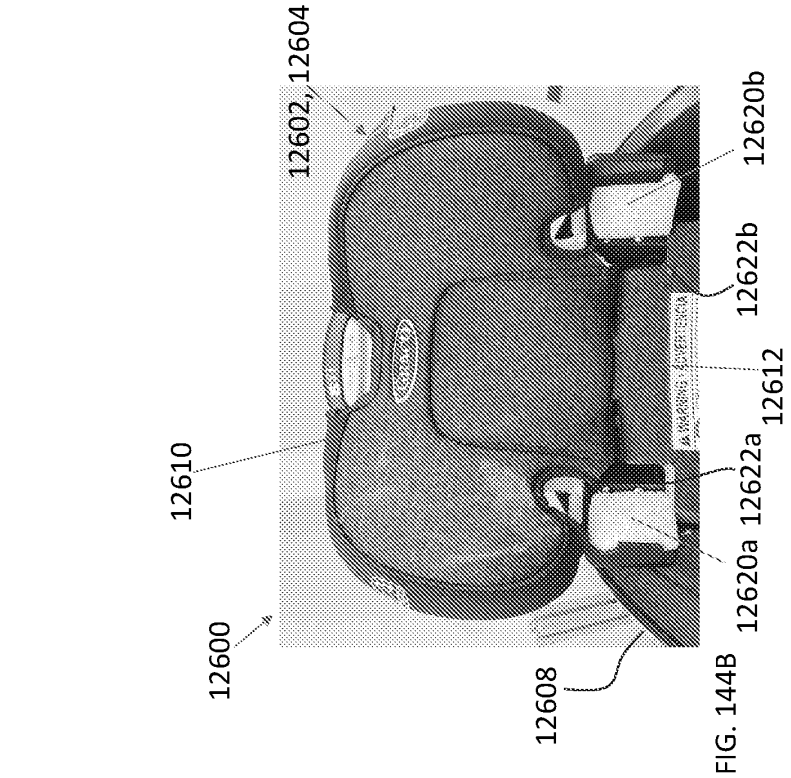

FIG. 144B

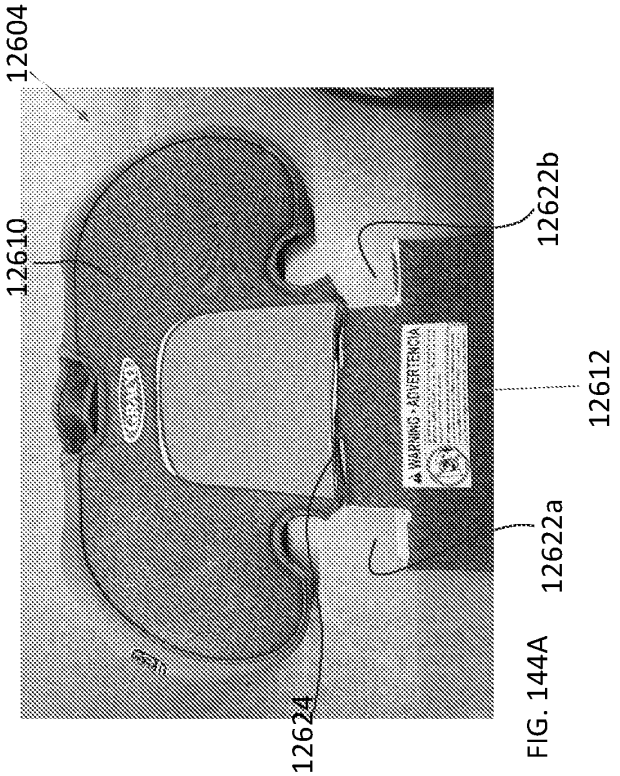

FIG. 144A

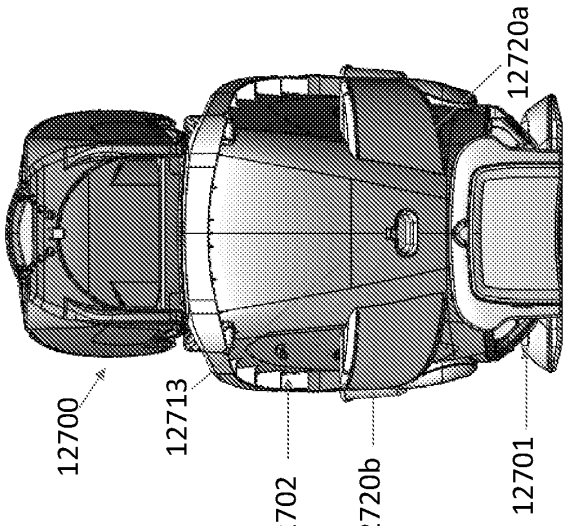

FIG. 145C

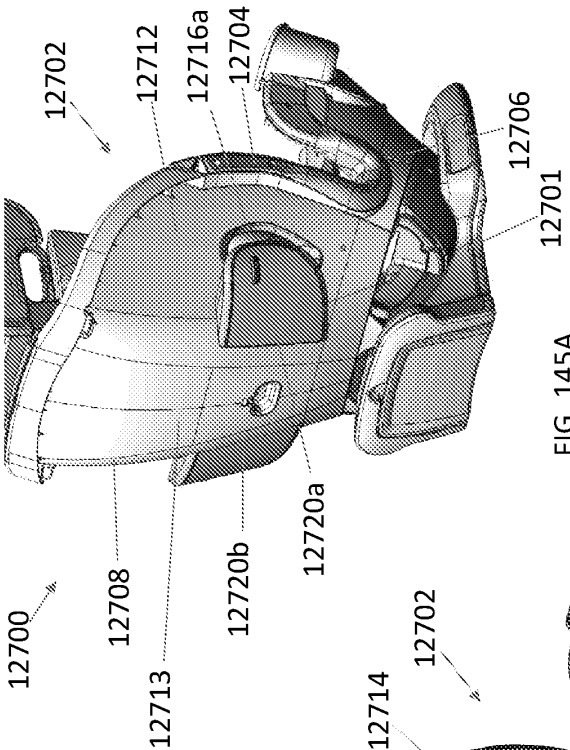

FIG. 145A

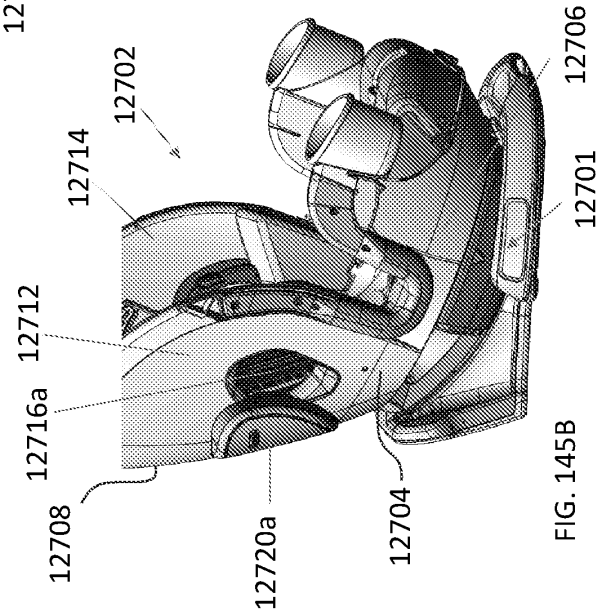

FIG. 145B

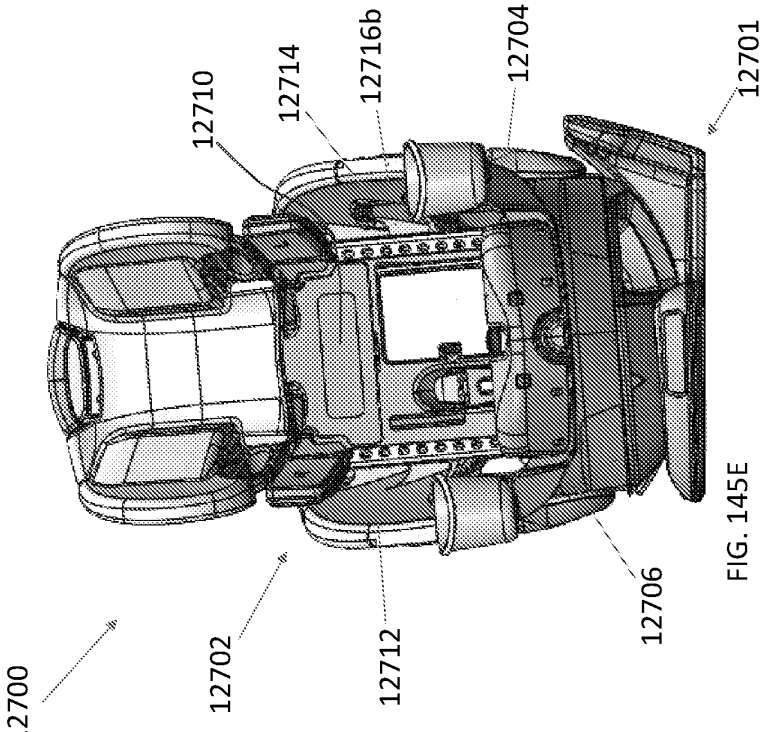

FIG. 145E

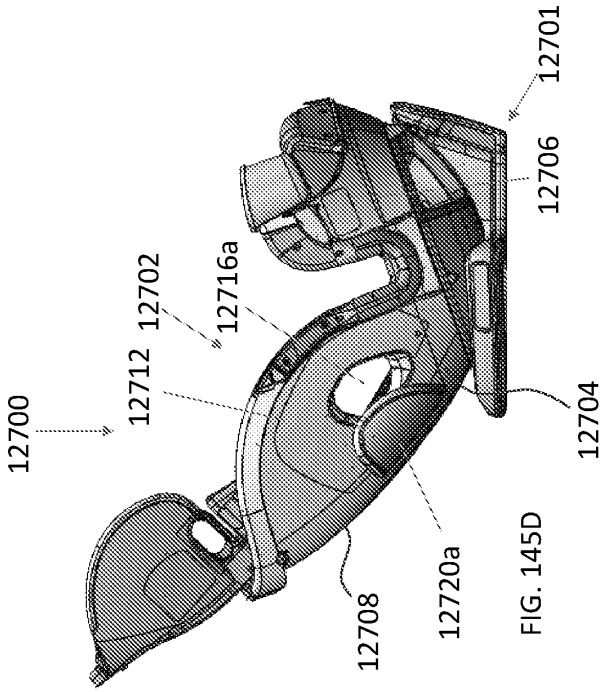

FIG. 145D

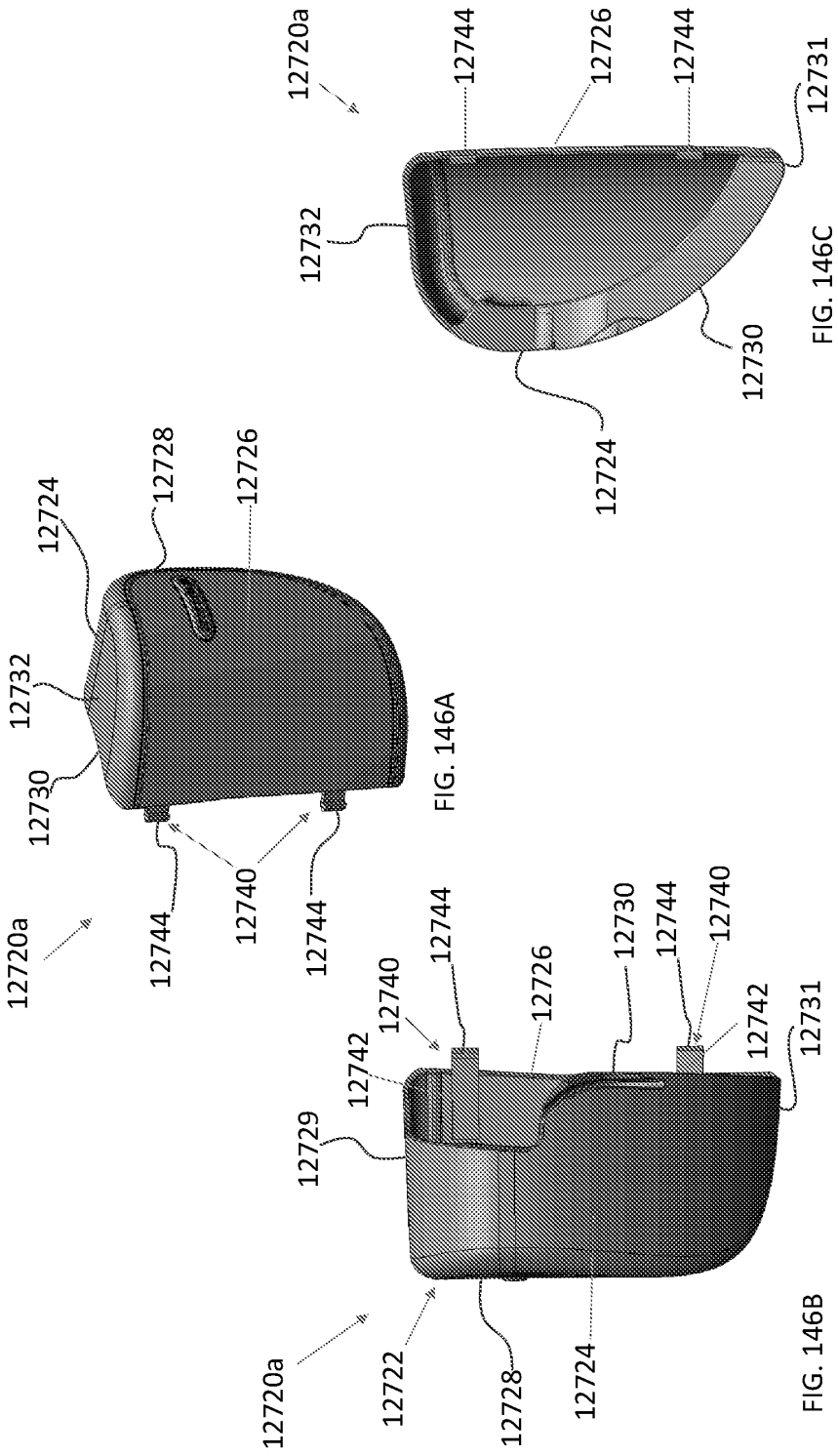

FIG. 146C

FIG. 146A

FIG. 146B

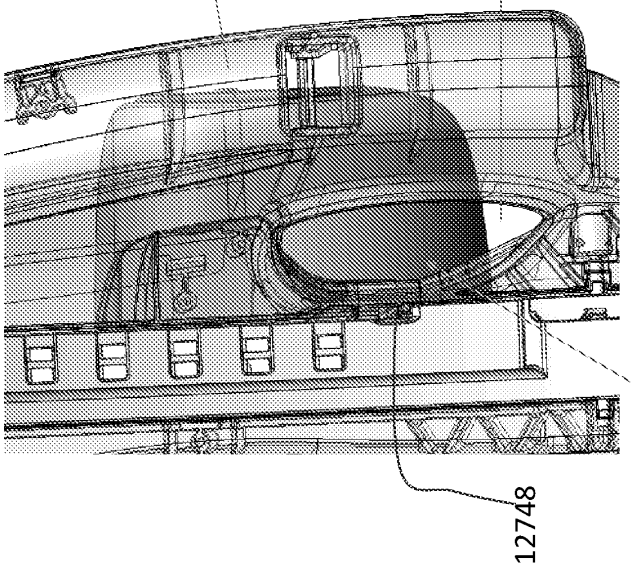

FIG. 147B

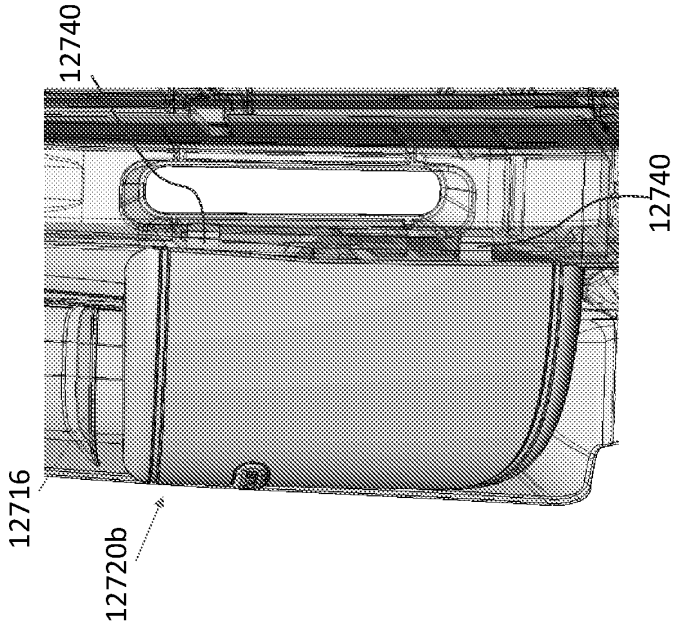

FIG. 147A

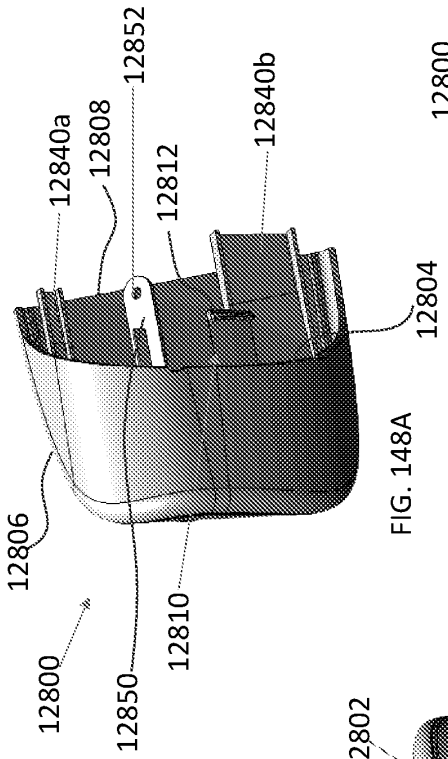

FIG. 148A

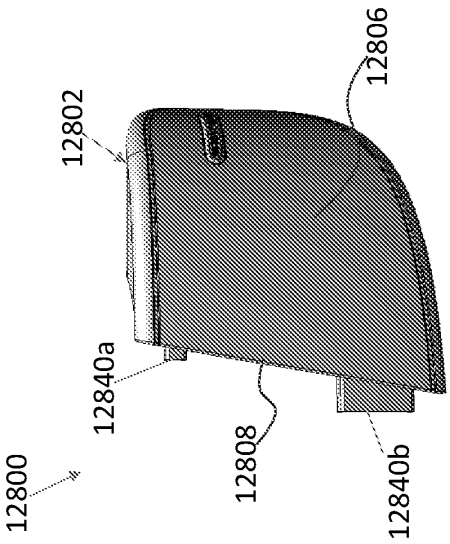

FIG. 148B

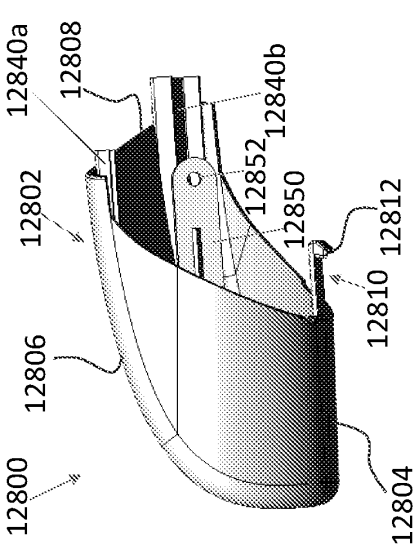

FIG. 148C

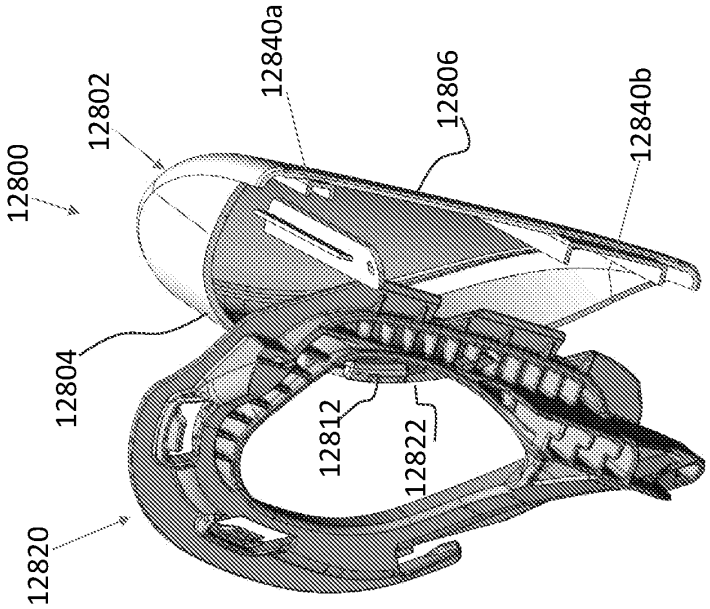

FIG. 149B

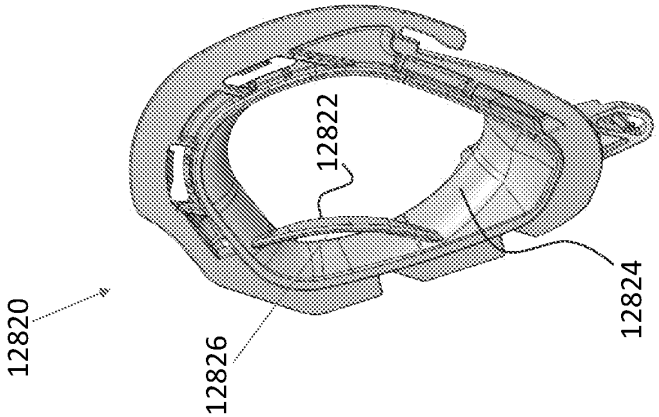

FIG. 149A

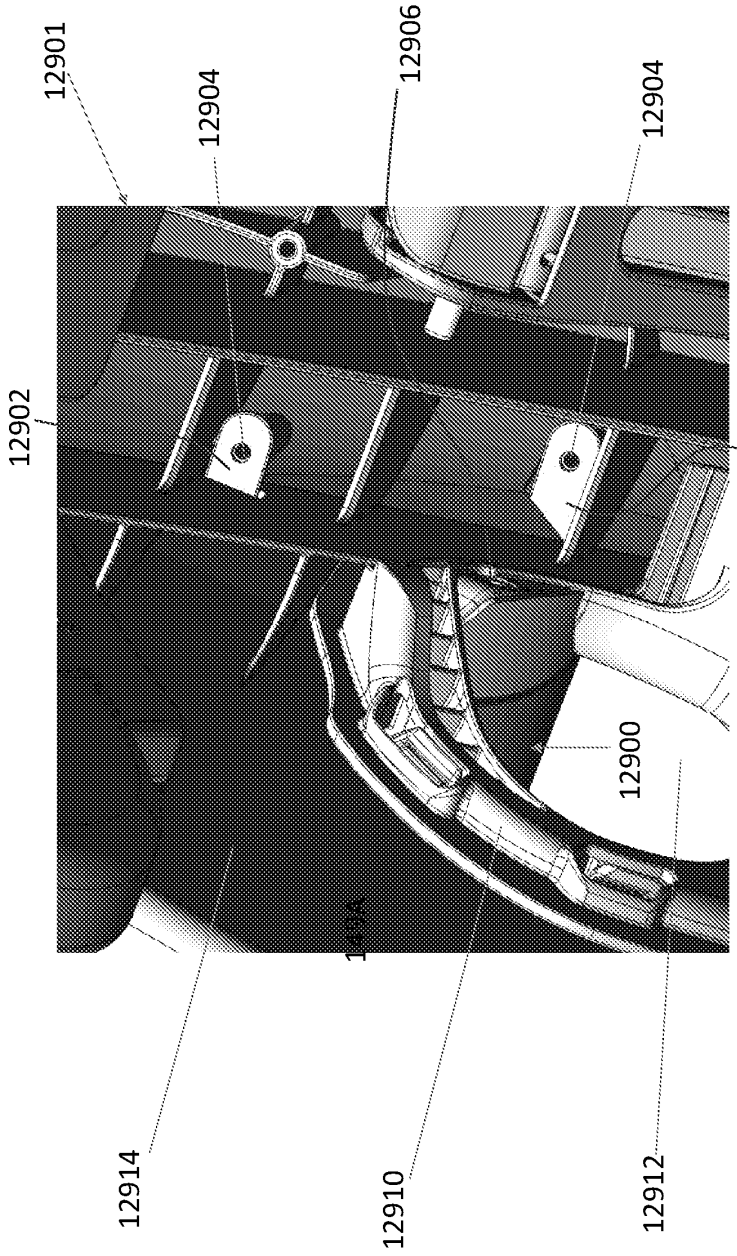
12901
12904
12906
12904
12902
12902
12900
12914
12910
12912

FIG. 150

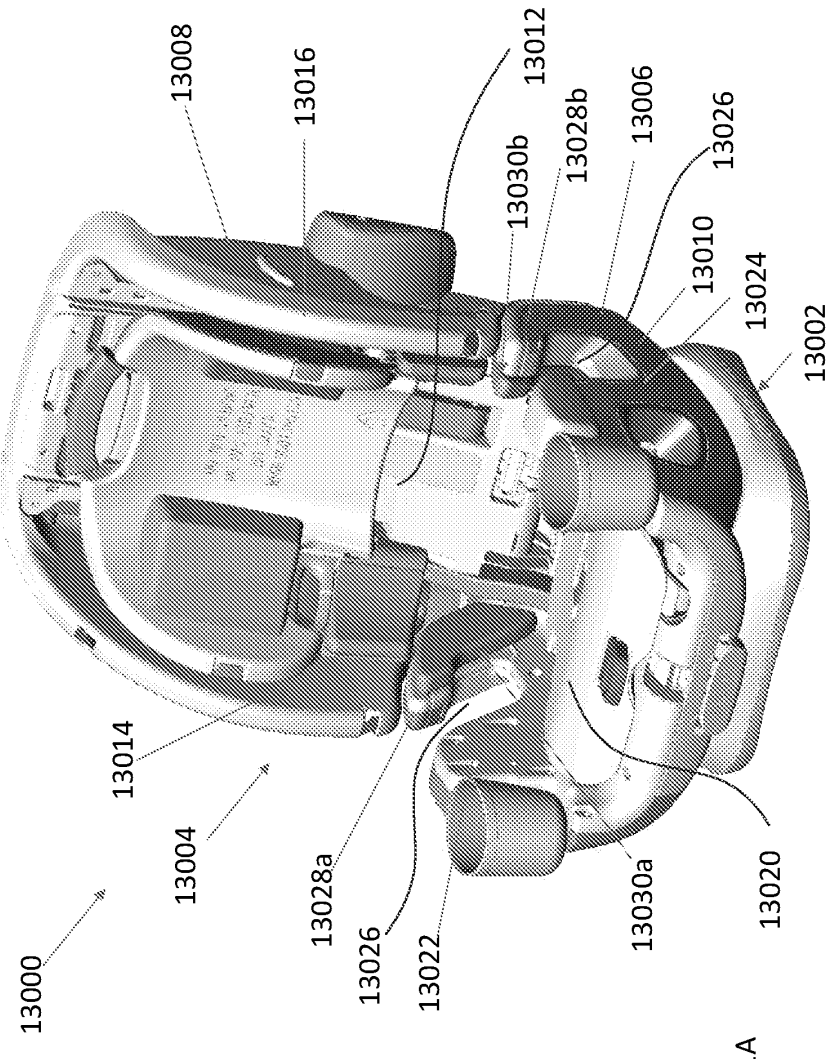
13008
13016
13012
13030b
13028b
13006
13026
13010
13024
13002
13014
13004
13028a
13026
13022
13030a
13020
13000

FIG. 151A

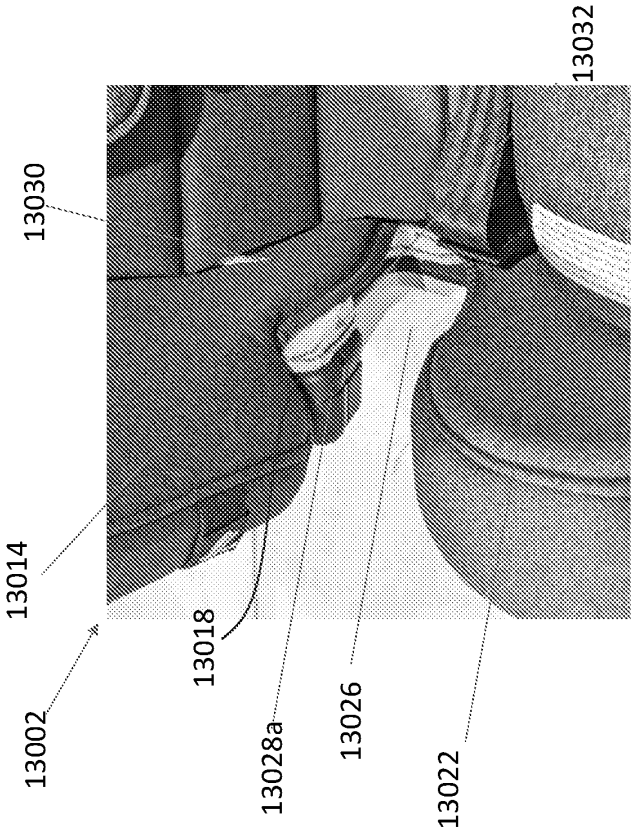

FIG. 151B

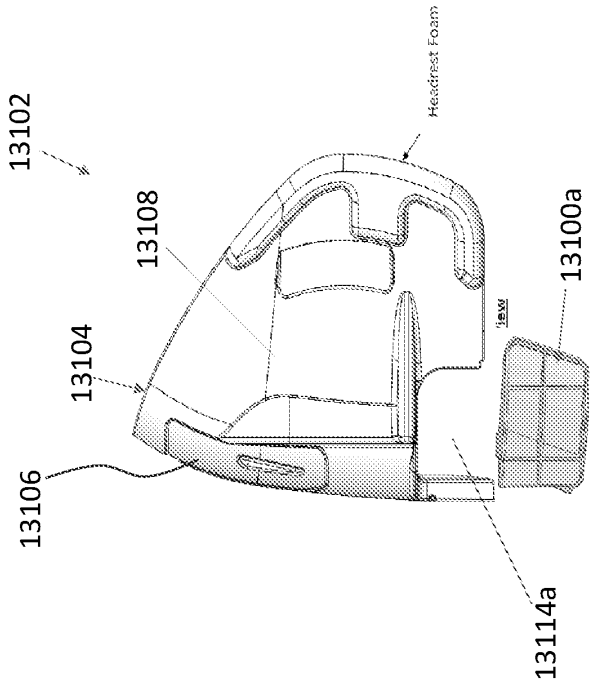

FIG. 152B

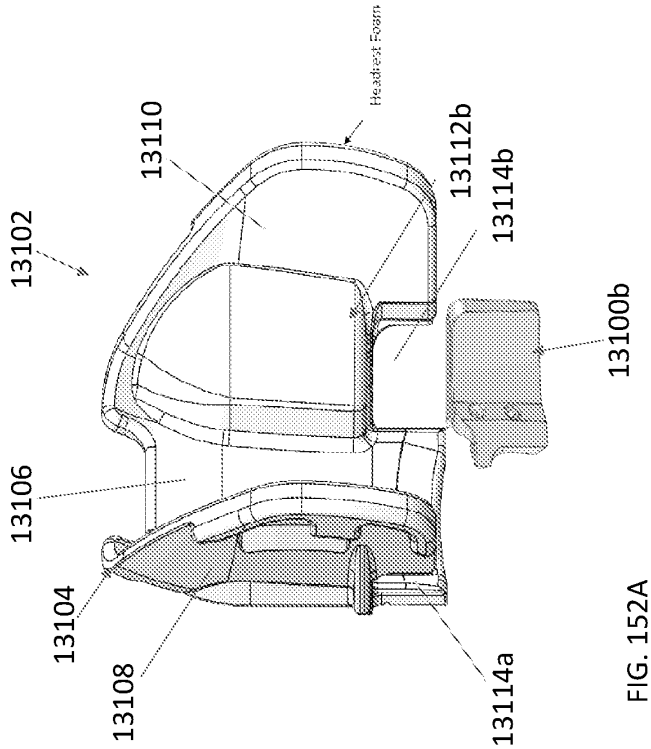

FIG. 152A

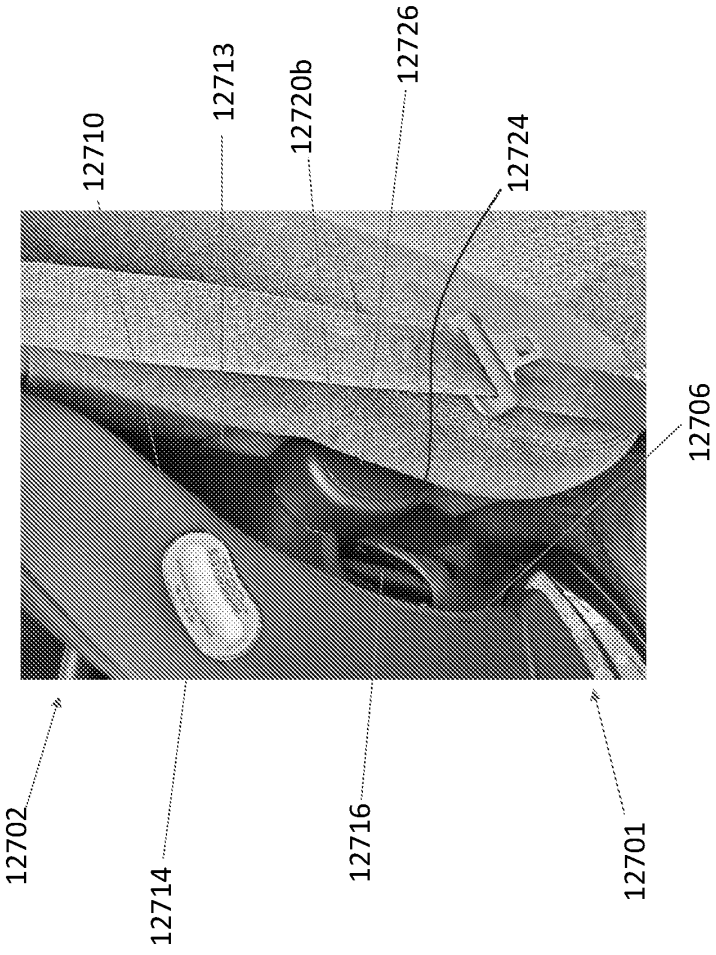
12710
12713
12720b
12726
12724
12706
12702
12714
12716
12701

FIG. 153

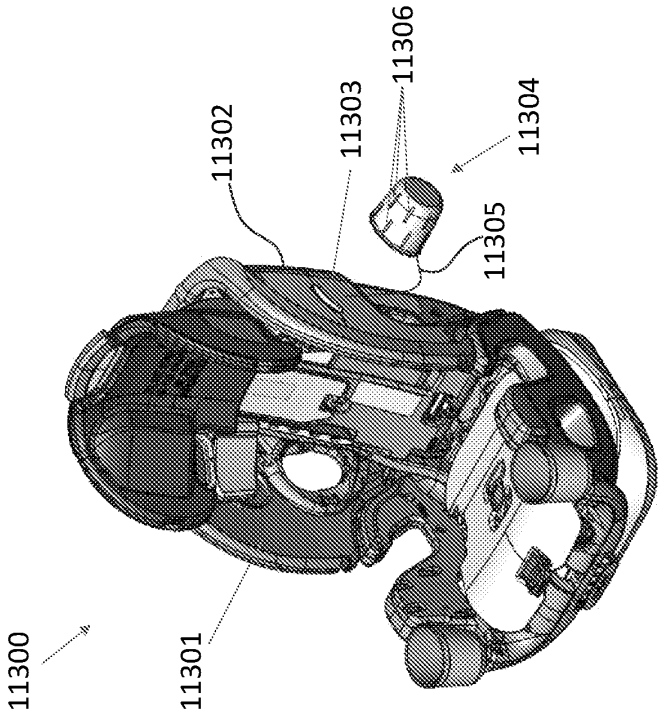

FIG. 154B

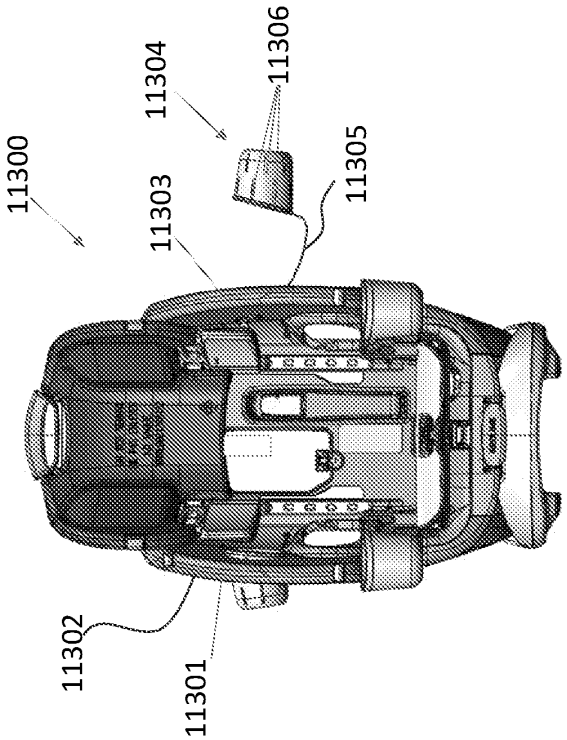

FIG. 154A

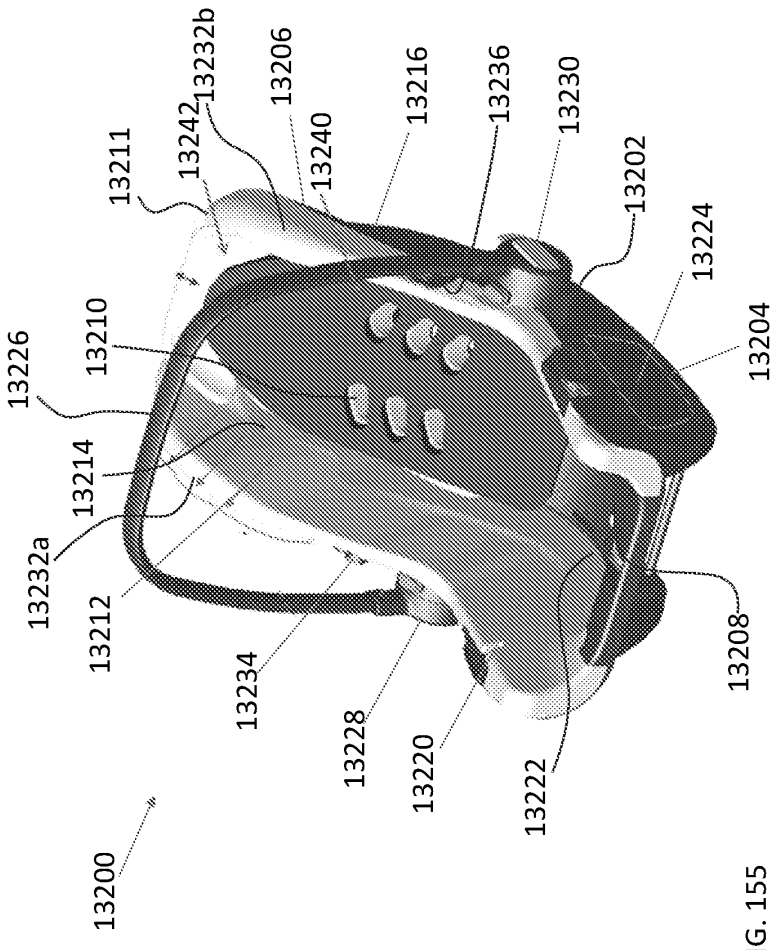
13200
13232a
13226
13214
13210
13211
13242
13232b
13206
13240
13216
13236
13230
13202
13224
13204
13208
13222
13220
13228
13234
13212

FIG. 155

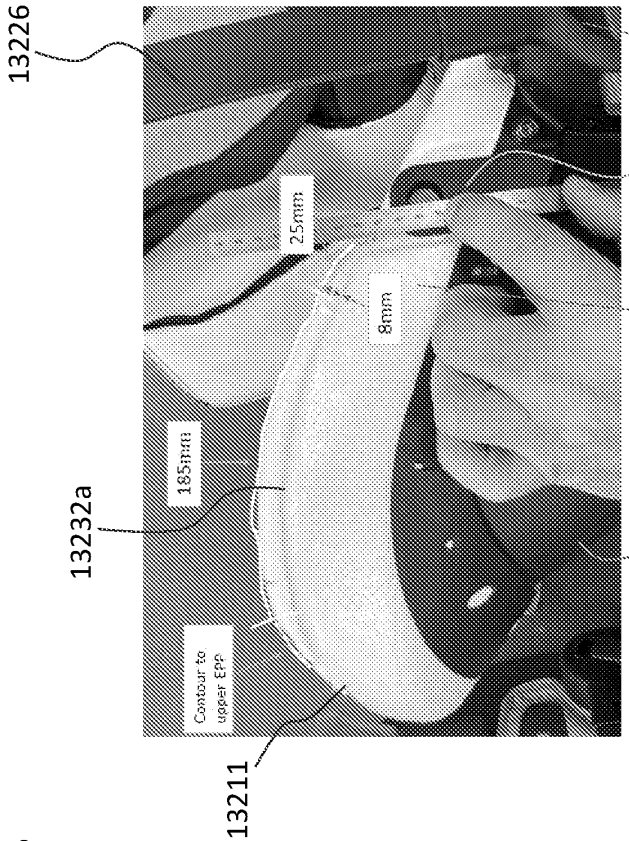

FIG. 156B

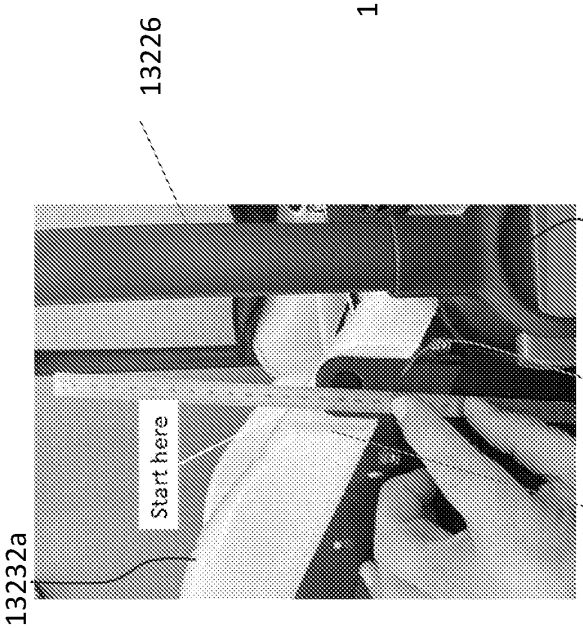

FIG. 156A

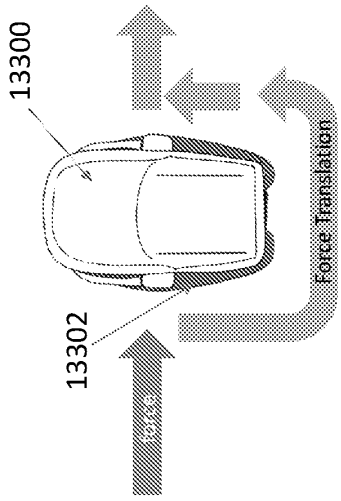

FIG. 157

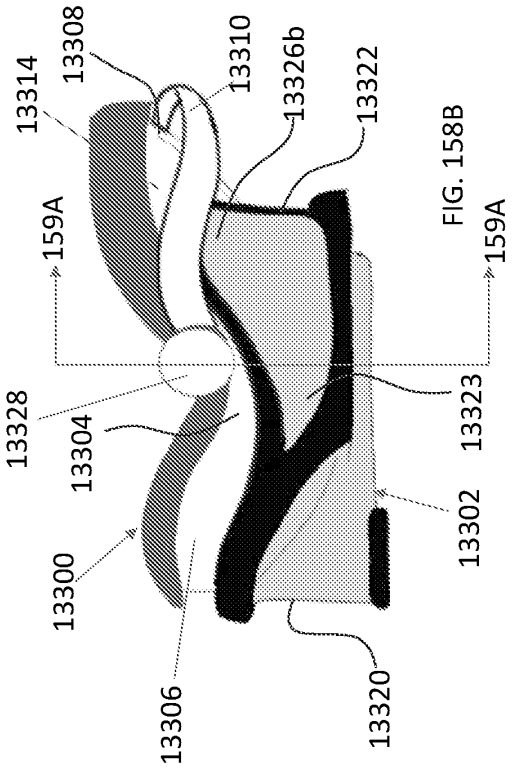

FIG. 158B

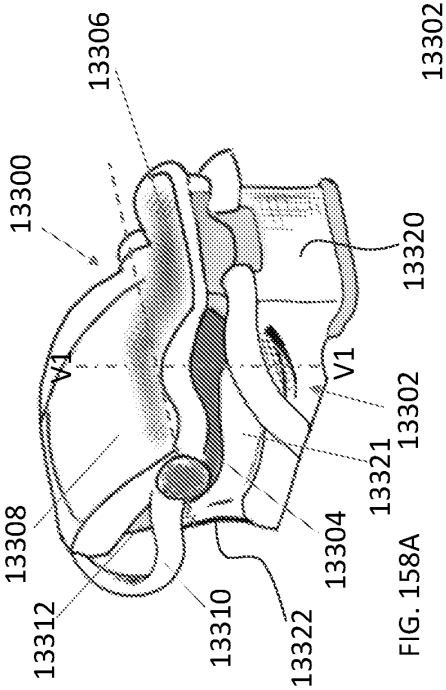

FIG. 158A

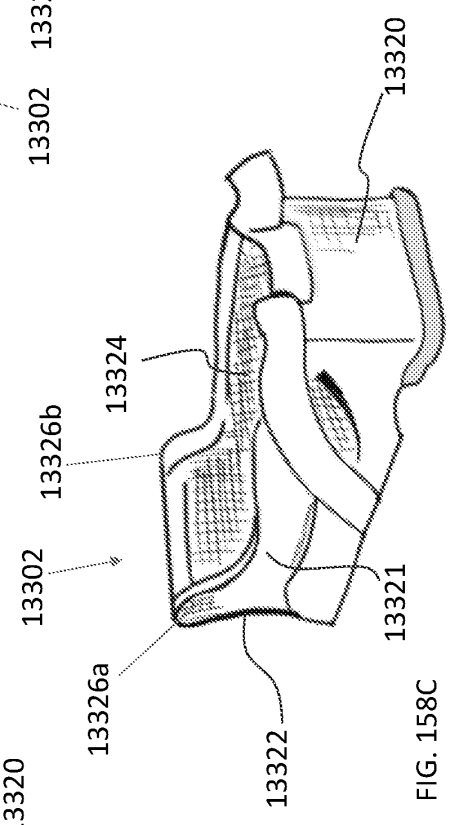

FIG. 158C

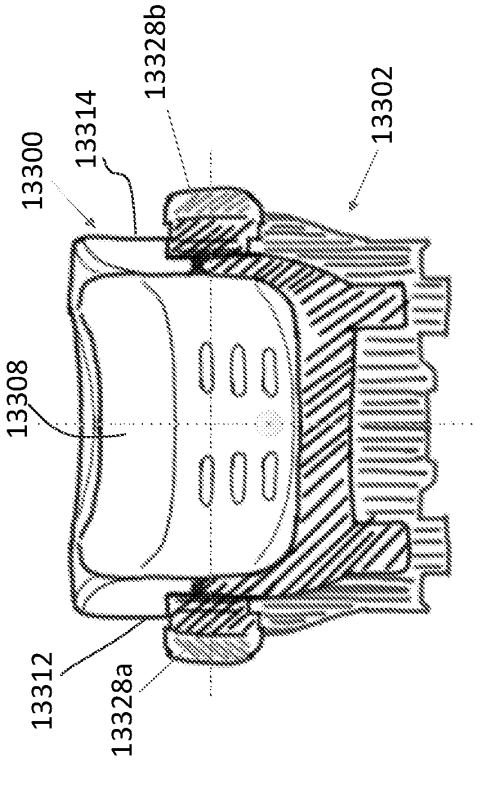

FIG. 159A

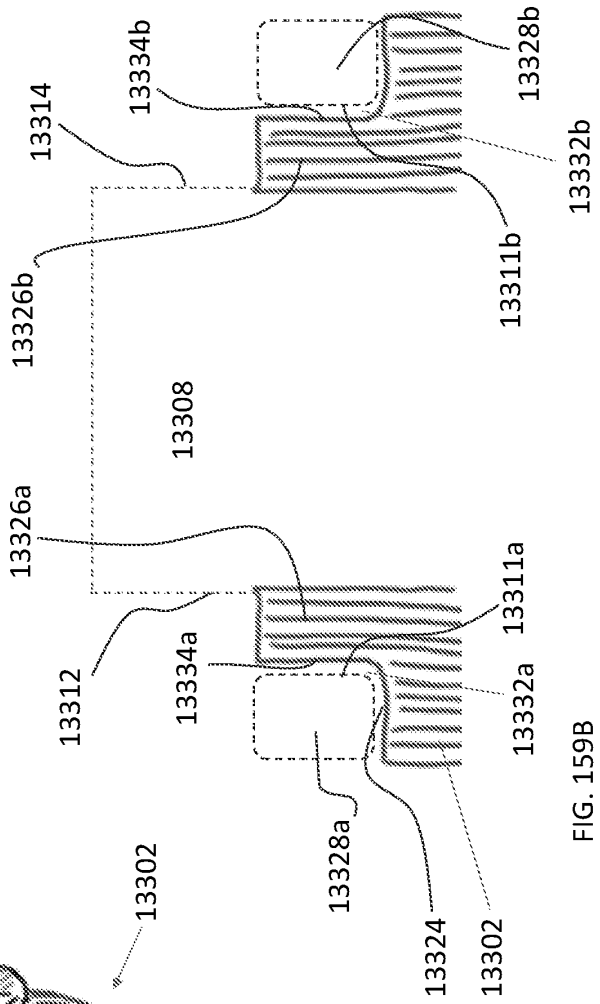

FIG. 159B

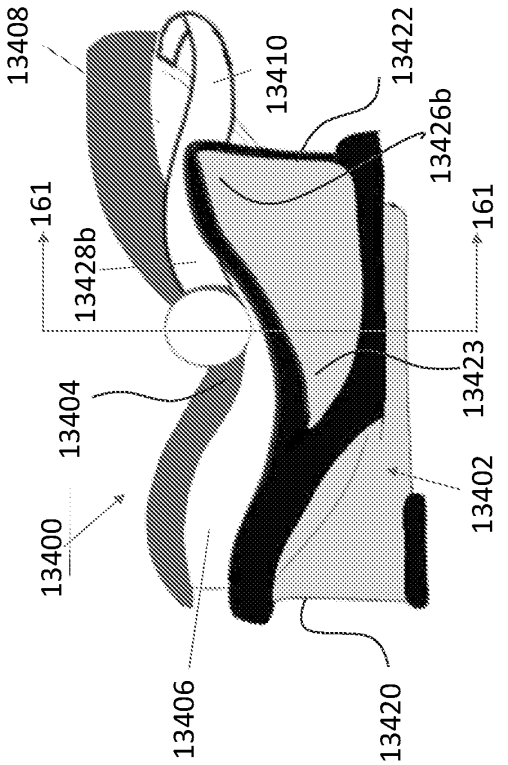

FIG. 160B

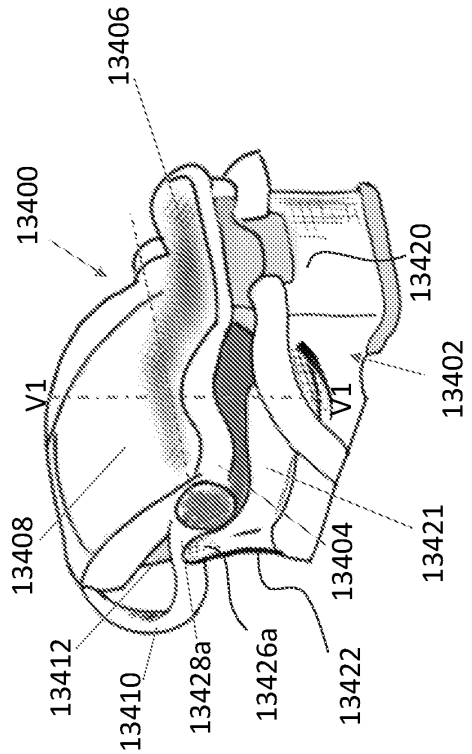

FIG. 160A

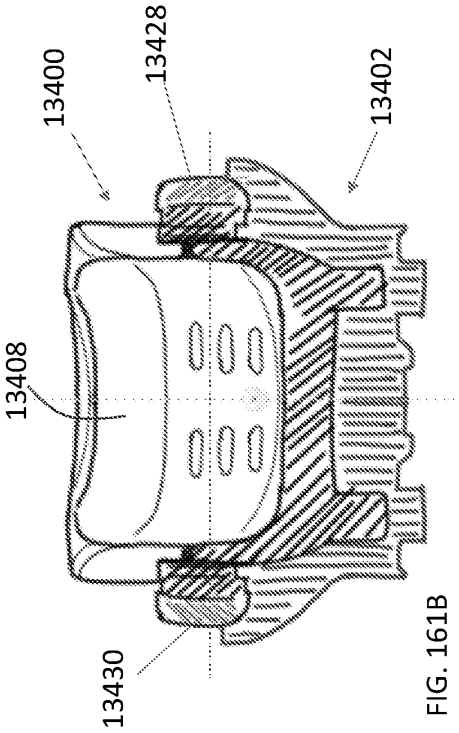

FIG. 161B

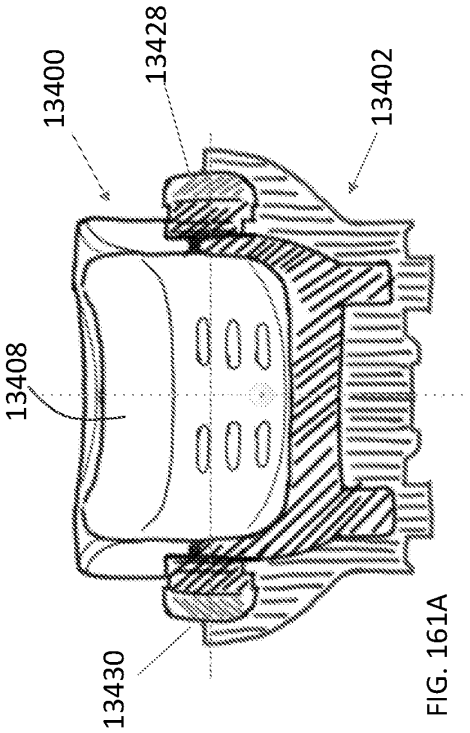

FIG. 161A

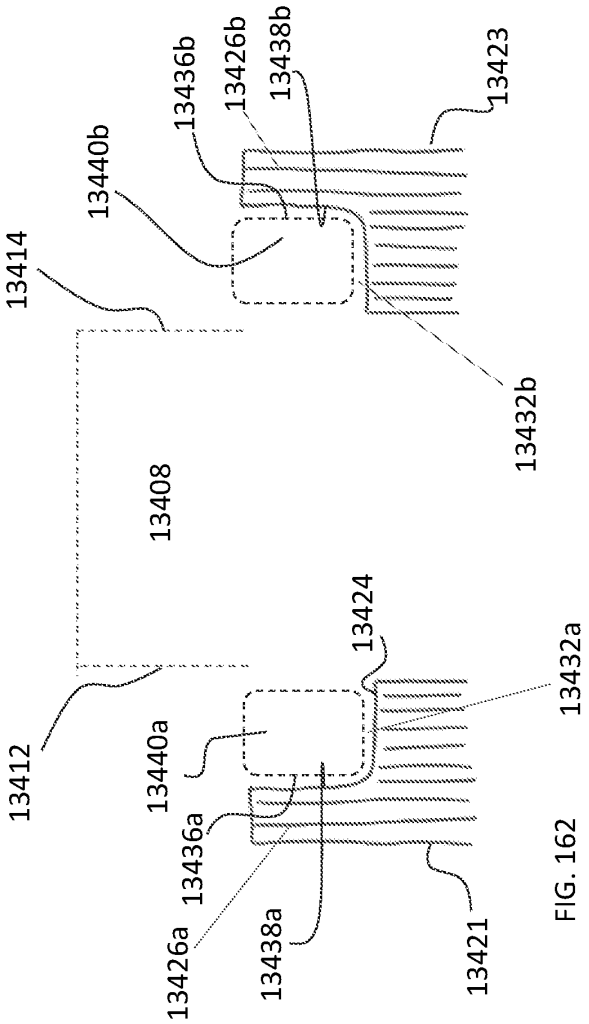
13414
13440b
13436b
13426b
13438b
13423
13432b
13408
13424
13432a
13412
13440a
13436a
13426a
13438a
13421

FIG. 162

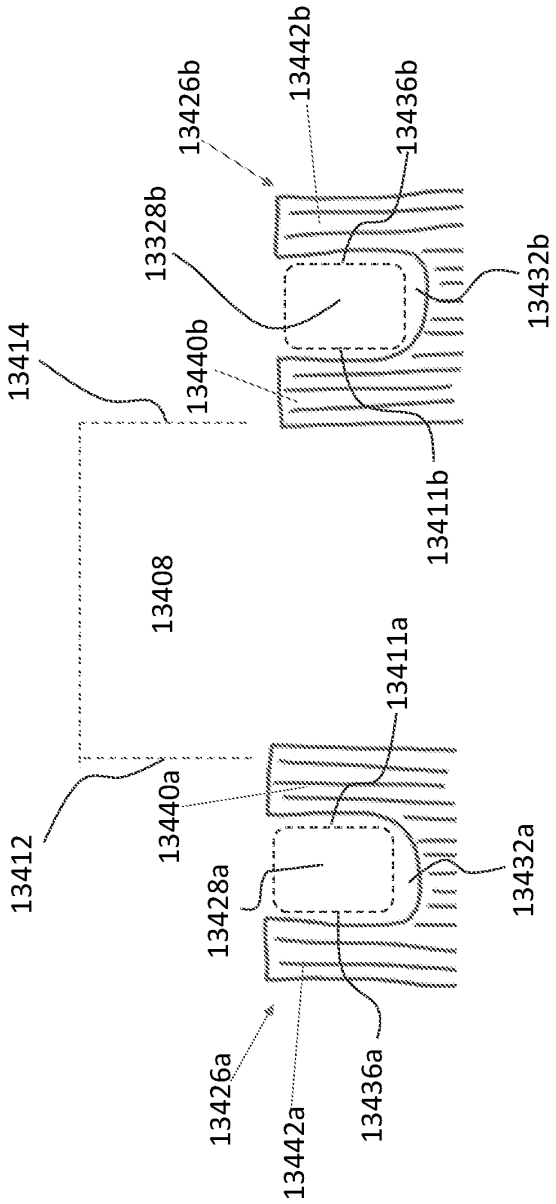
13426b
13442b
13436b
13328b
13432b
13414
13440b
13411b
13408
13411a
13412
13440a
13428a
13432a
13426a
13442a
13436a

FIG. 163

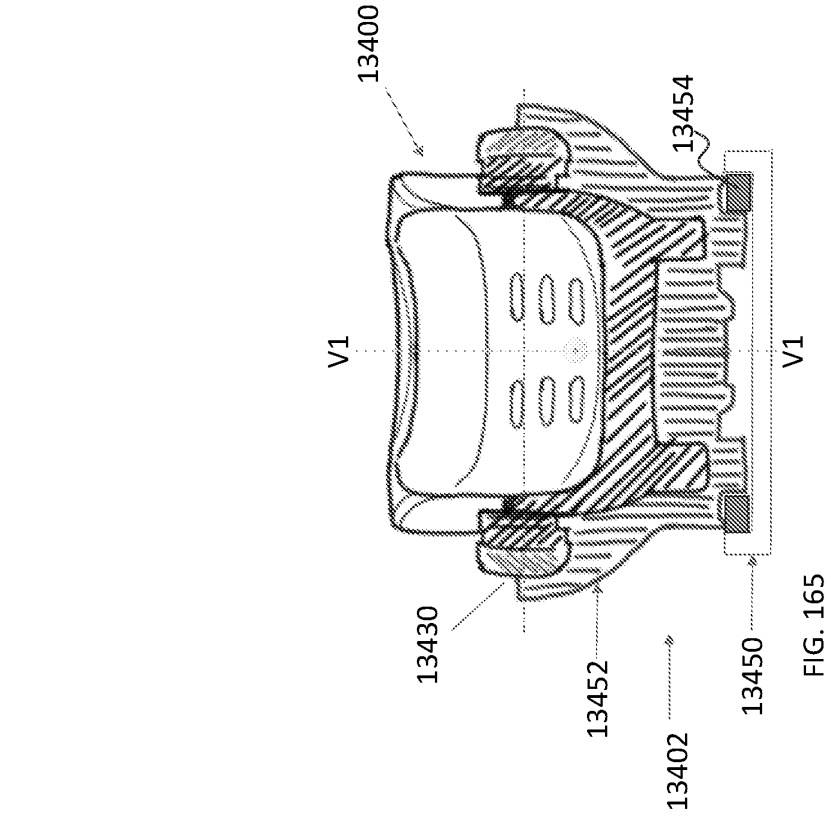

FIG. 165

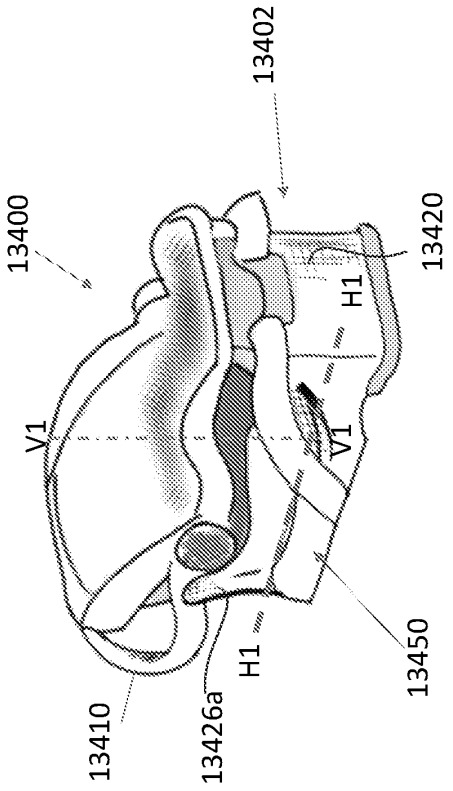

FIG. 164

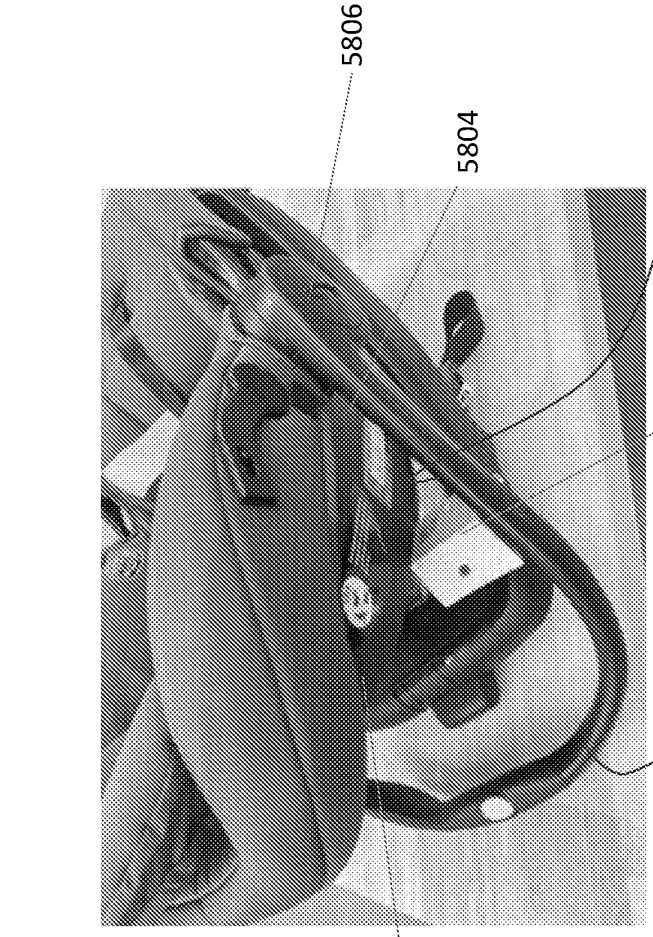

FIG. 166

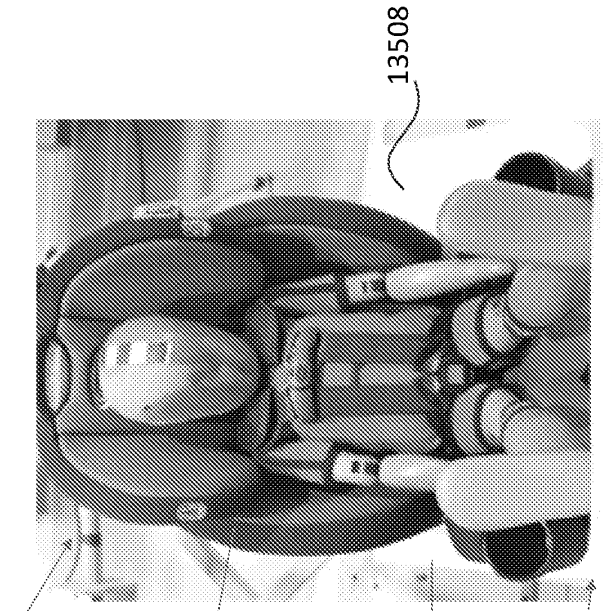

FIG. 167B

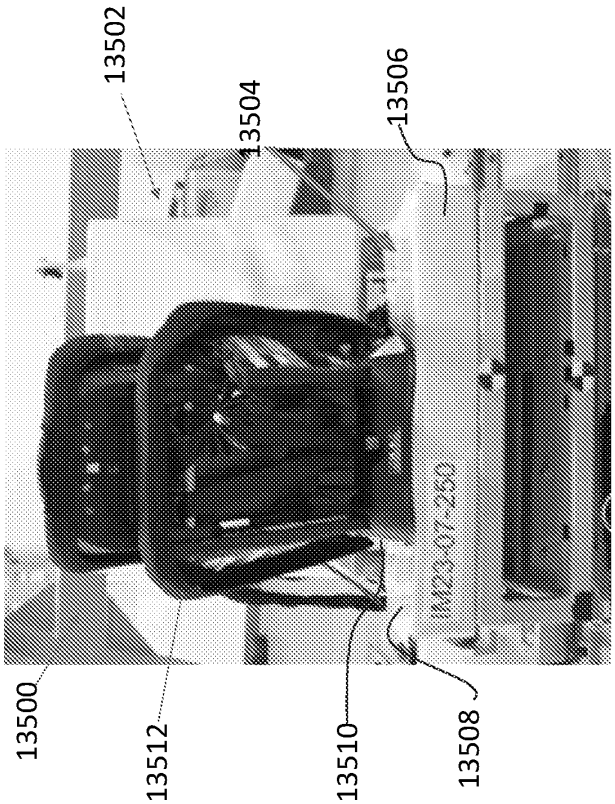

FIG. 167A

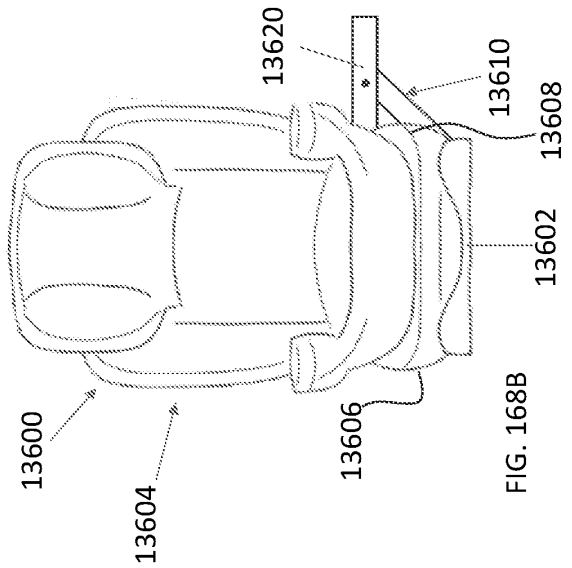

FIG. 168B

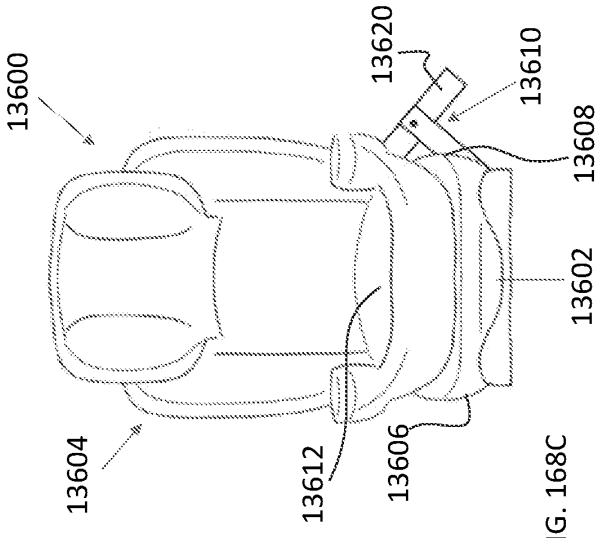

FIG. 168C

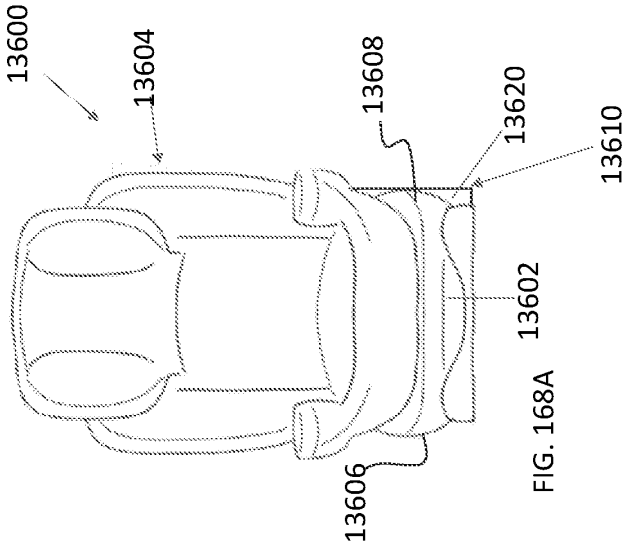

FIG. 168A

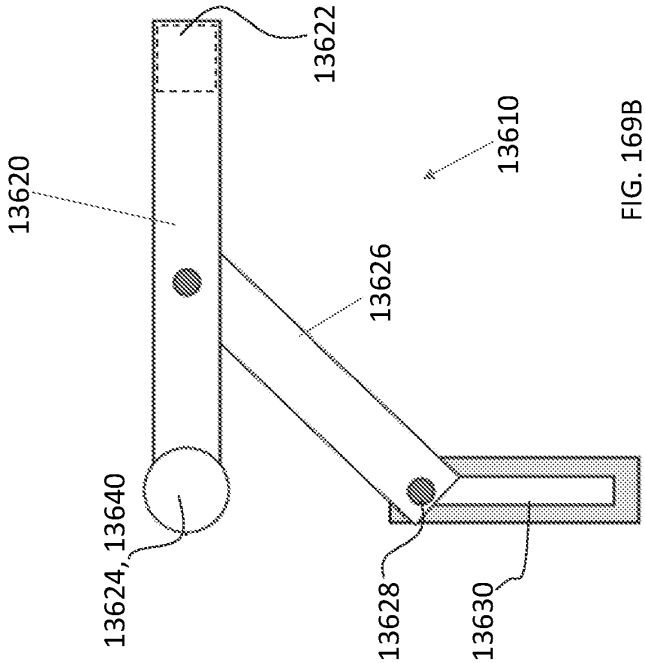

FIG. 169B

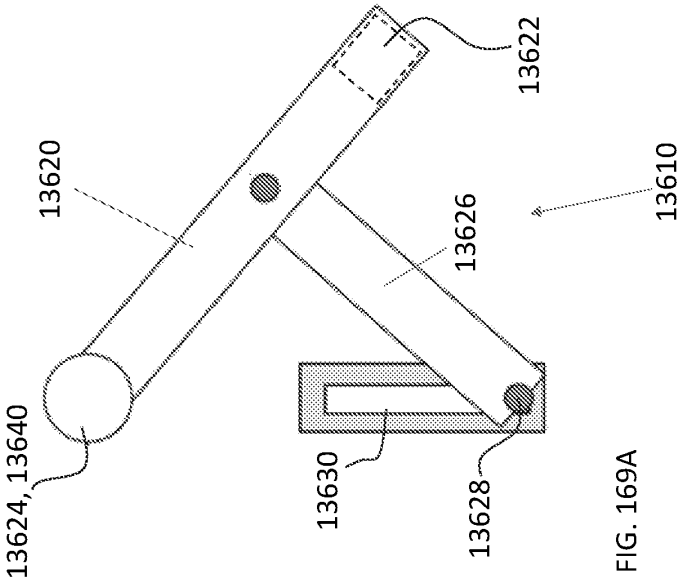

FIG. 169A

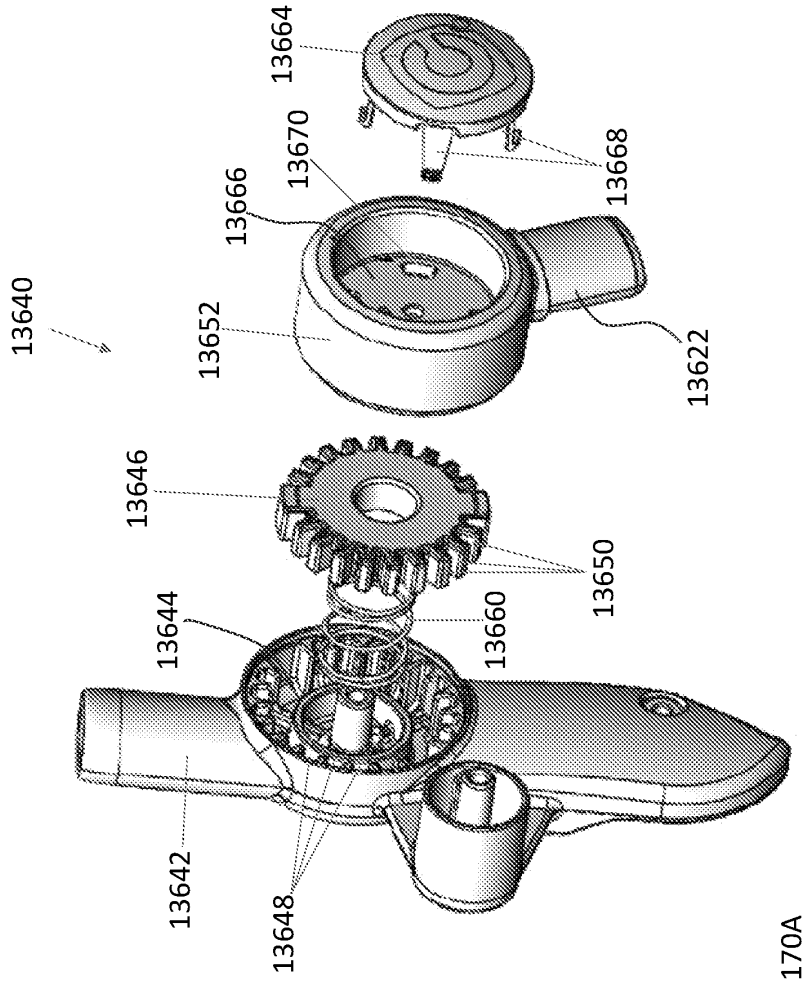
13664
13670
13668
13666
13640
13652
13622
13646
13650
13644
13660
13642
13648

FIG. 170A

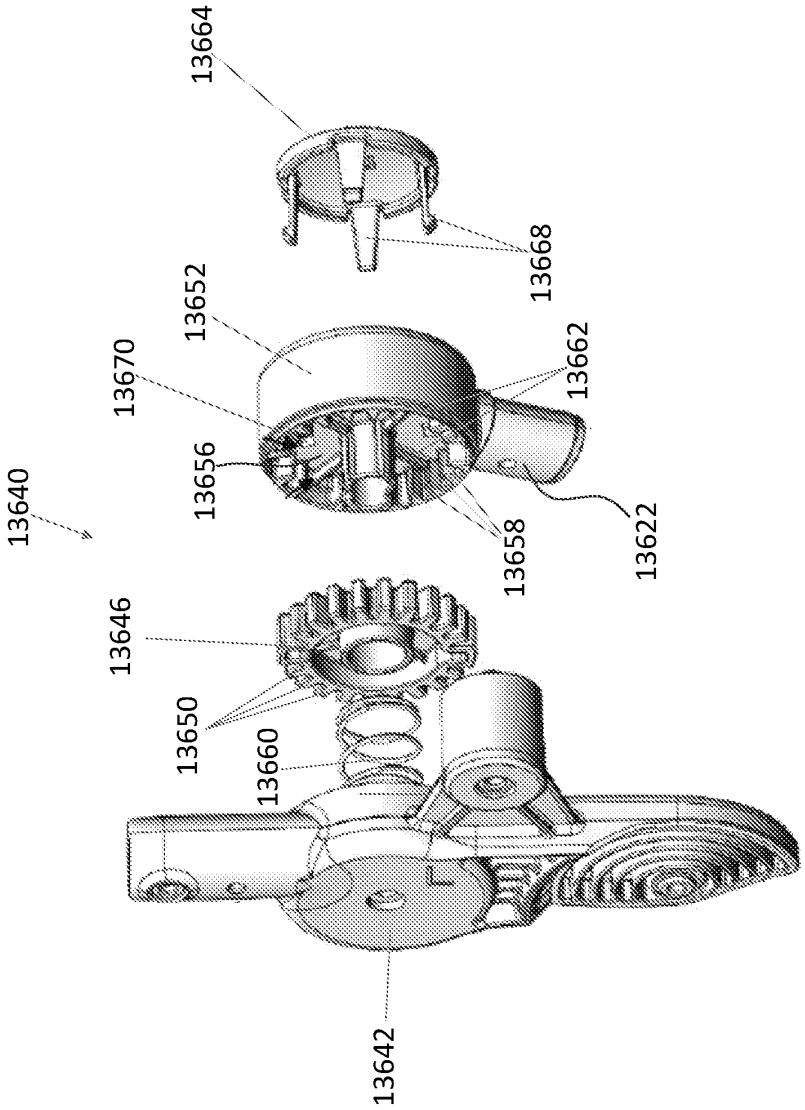
13664
13668
13652
13670
13662
13656
13640
13658
13622
13646
13650
13660
13642

FIG. 170B

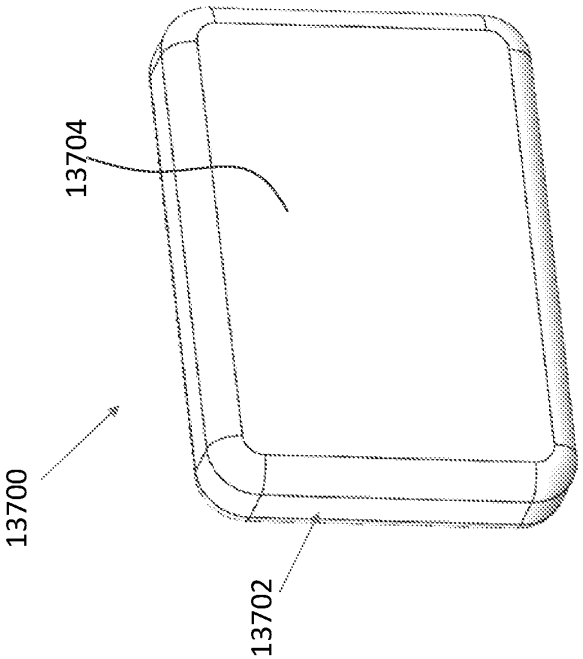

FIG. 171B

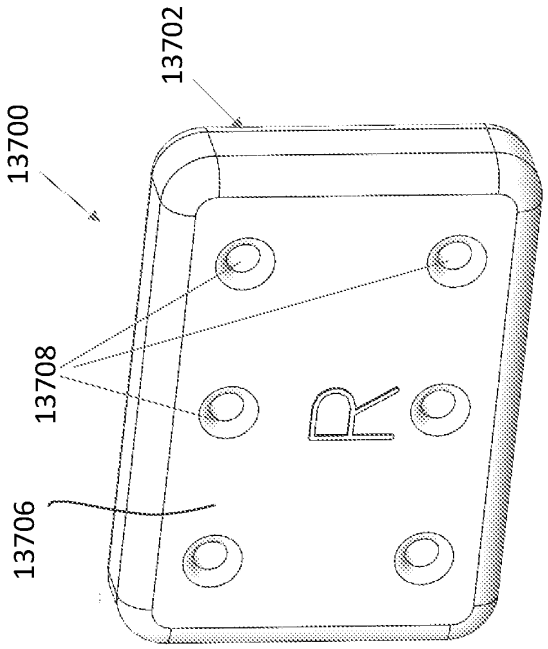

FIG. 171A

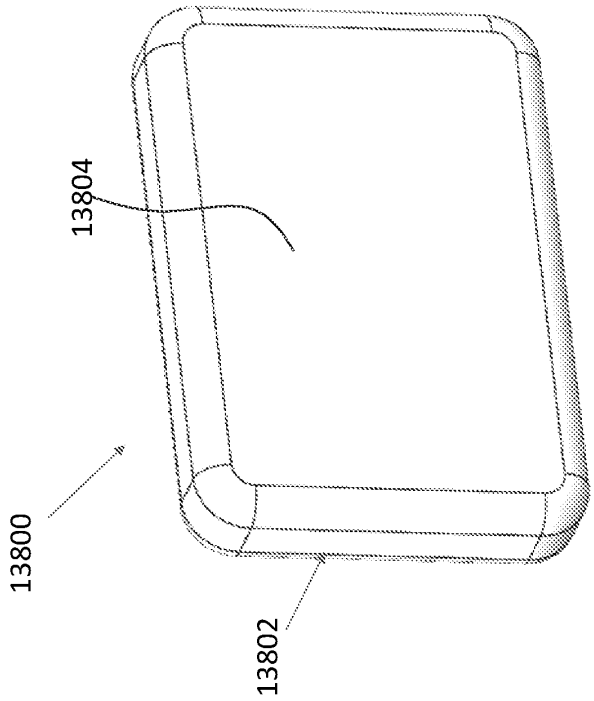

FIG. 172B

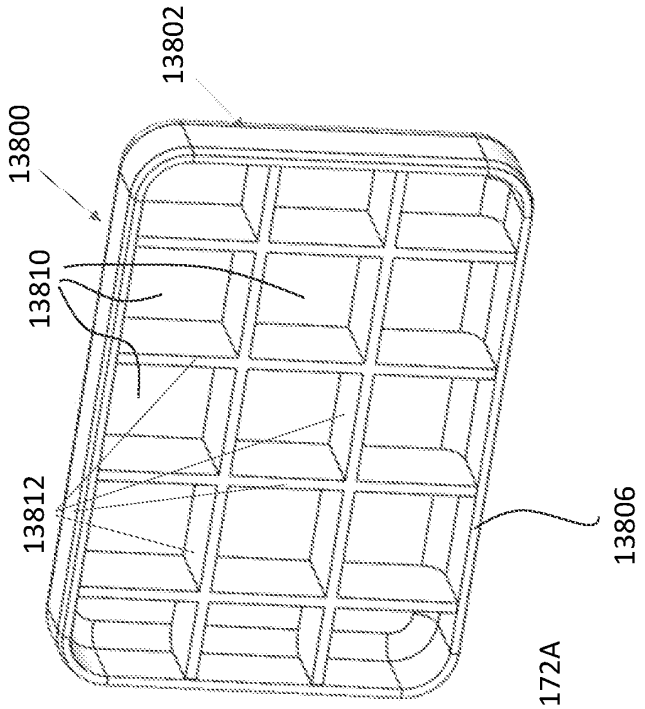

FIG. 172A

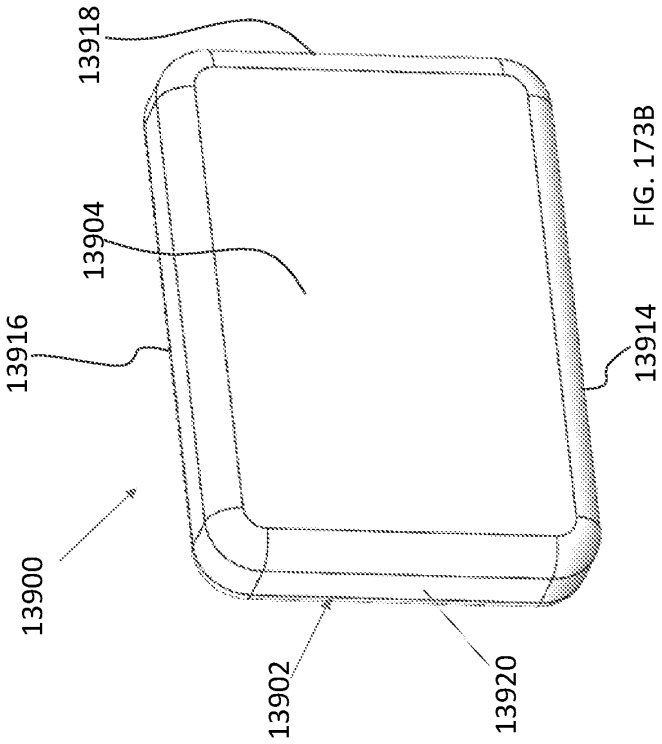

FIG. 173B

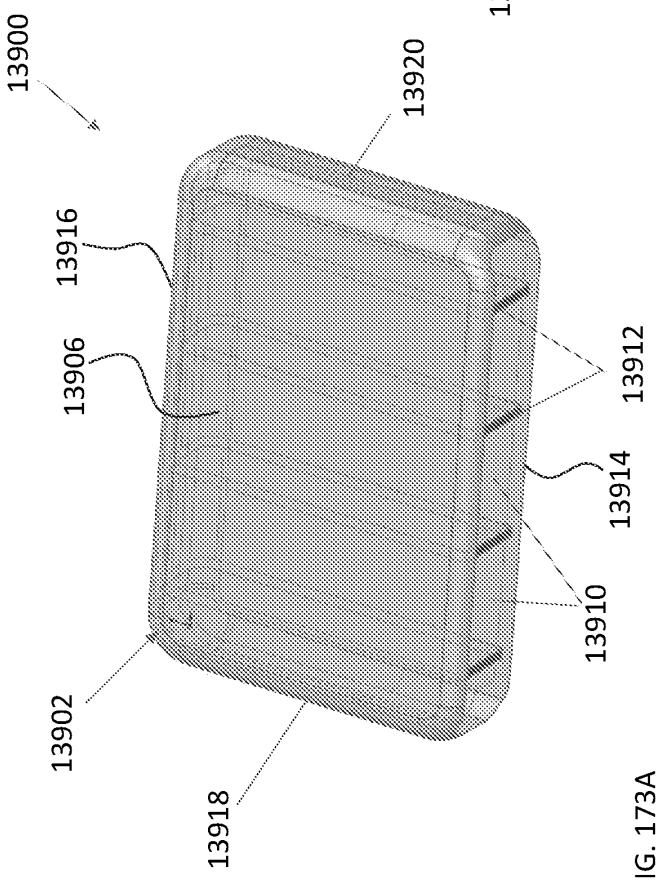

FIG. 173A

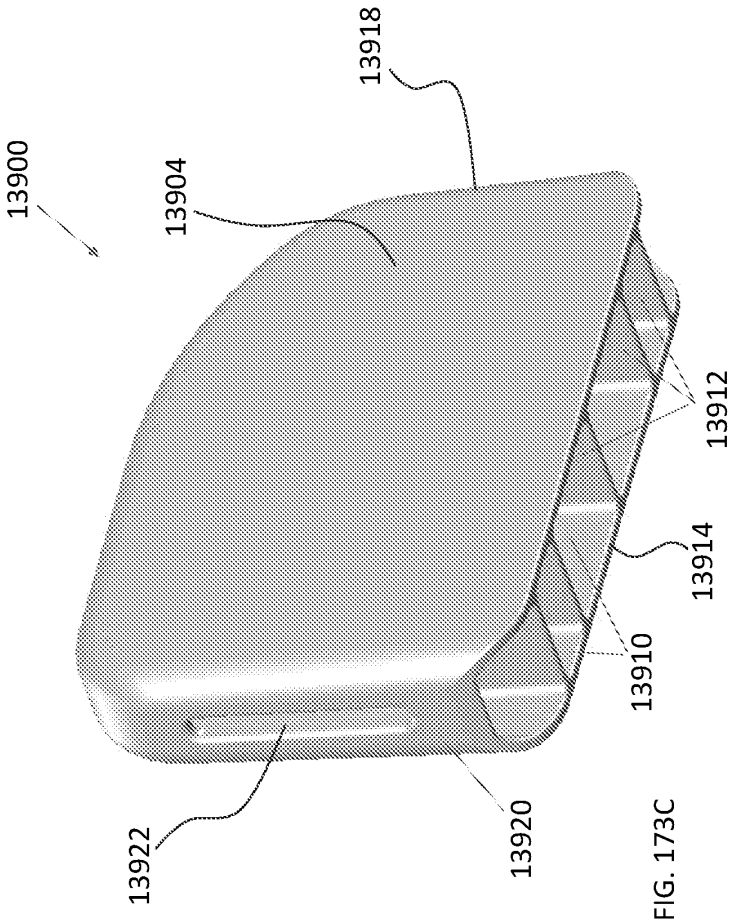

FIG. 173C

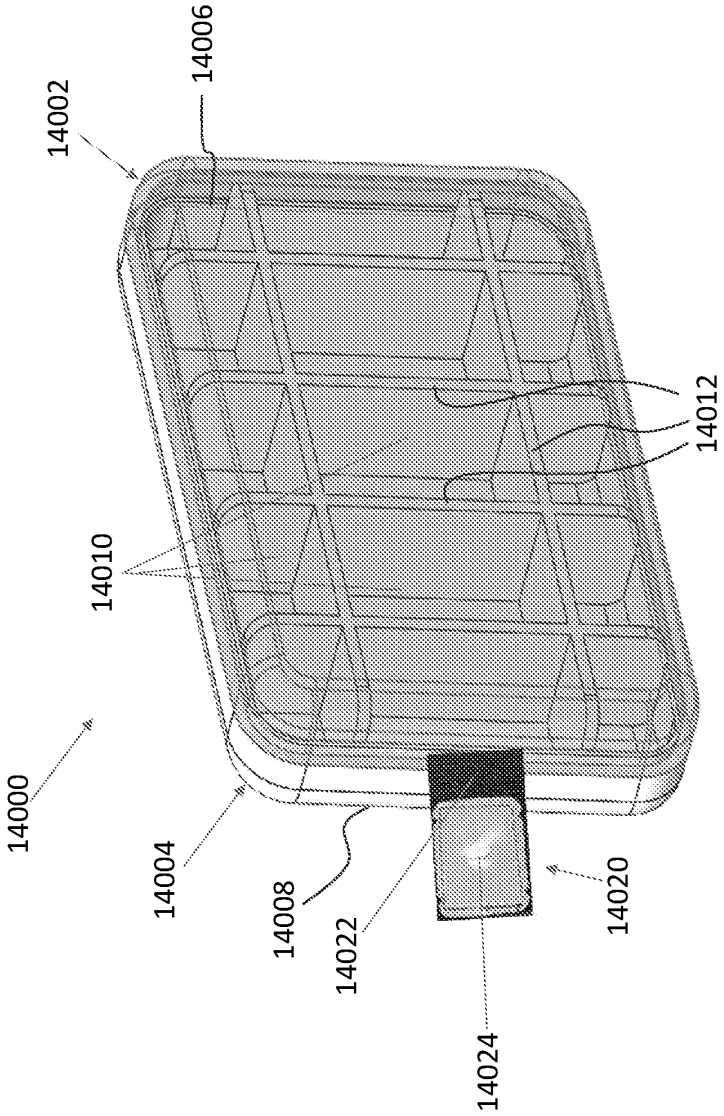
14002
14006
14012
14010
14000
14004
14008
14022
14020
14024

FIG. 174

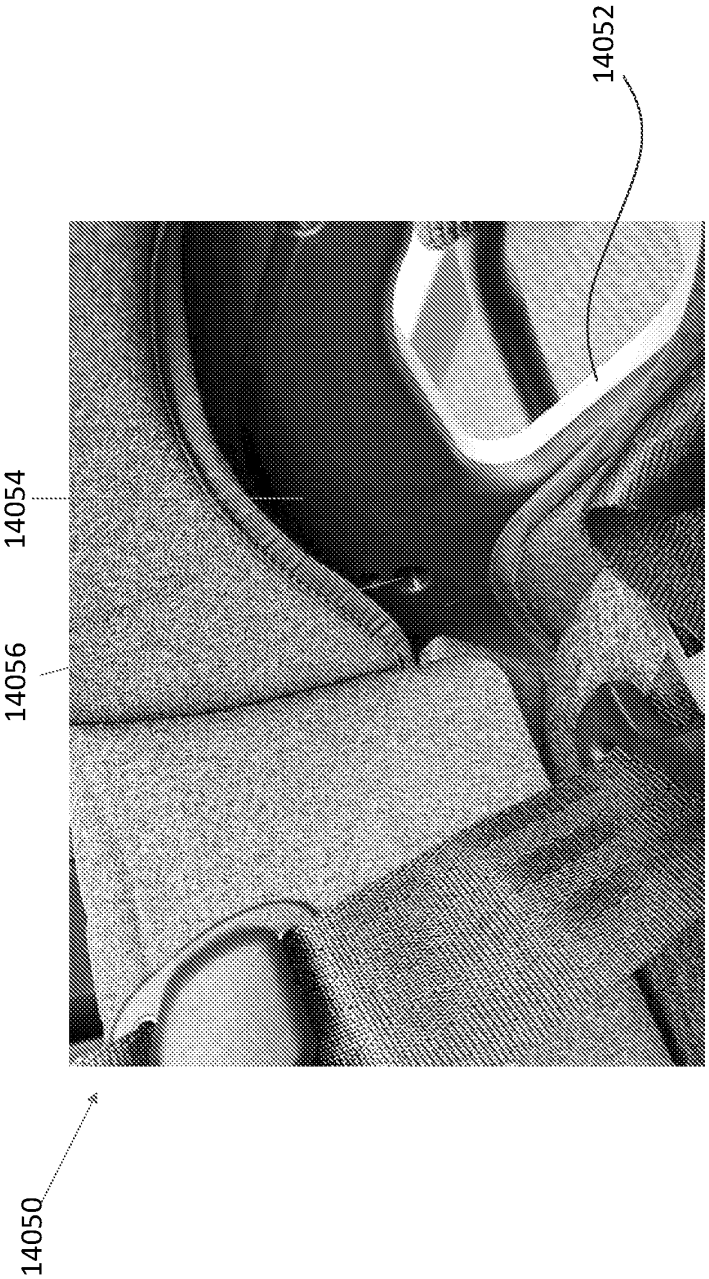

FIG. 175

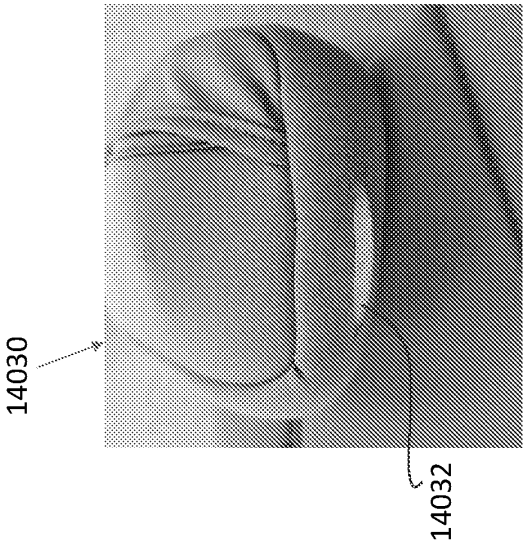

FIG. 176B

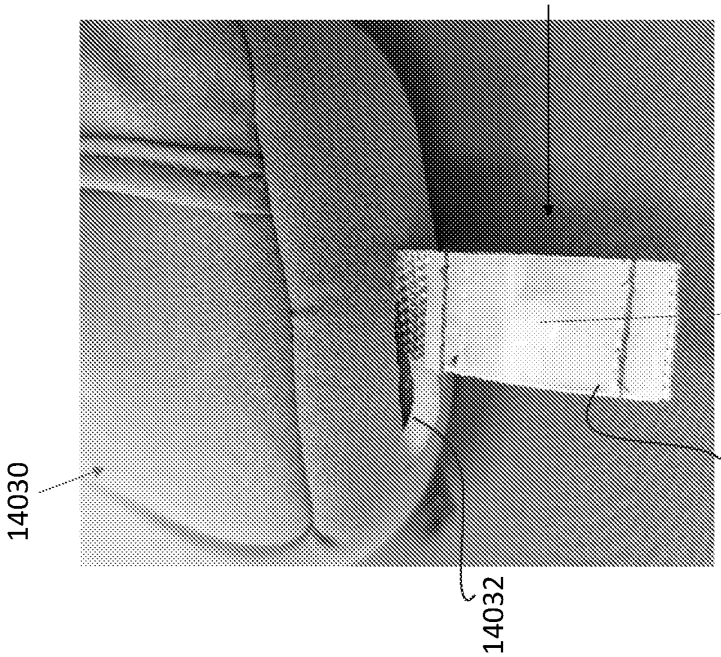

FIG. 176A



FIG. 177

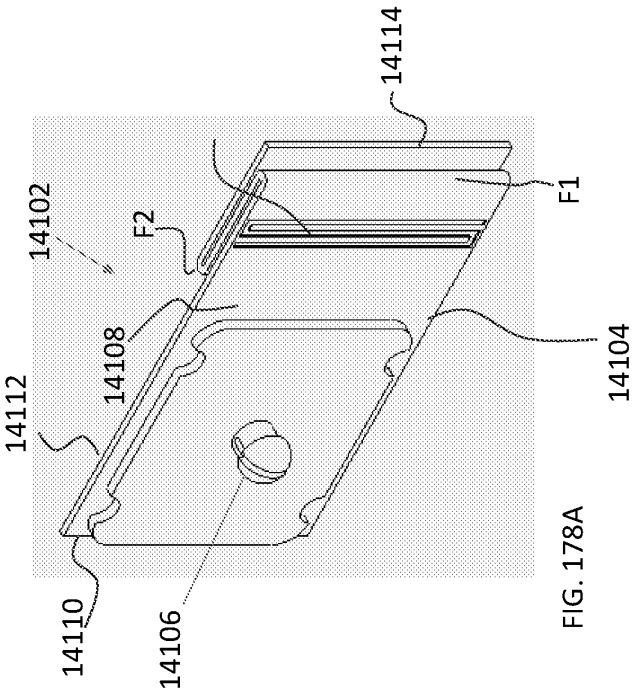

FIG. 178A

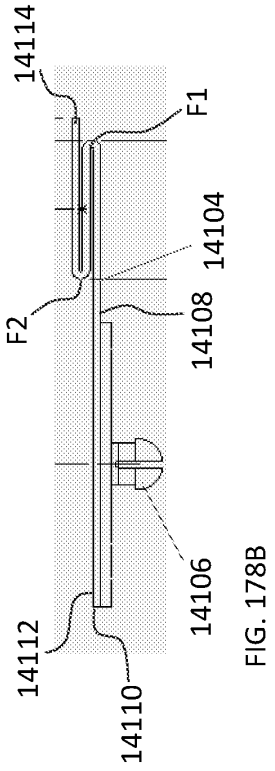

FIG. 178B

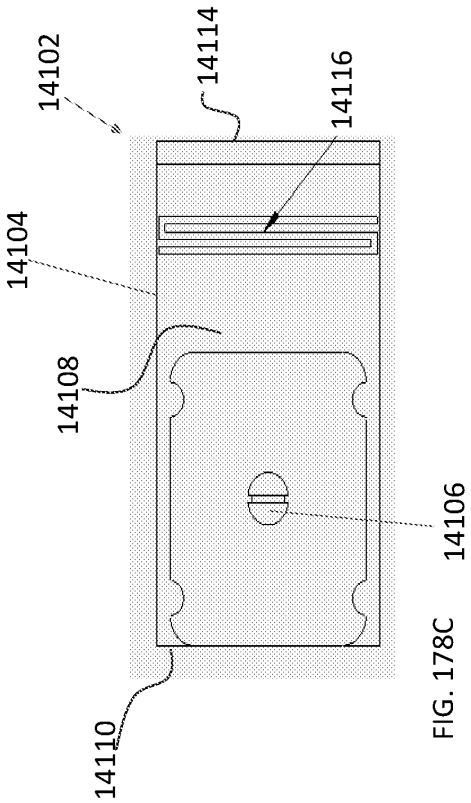

FIG. 178C



FIG. 179A

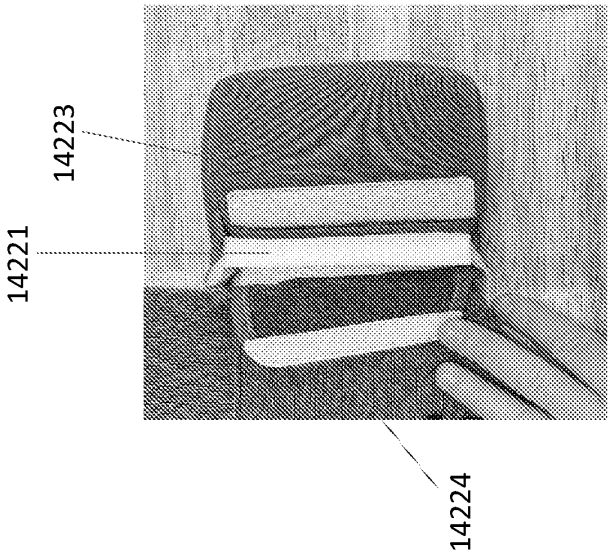

FIG. 179C

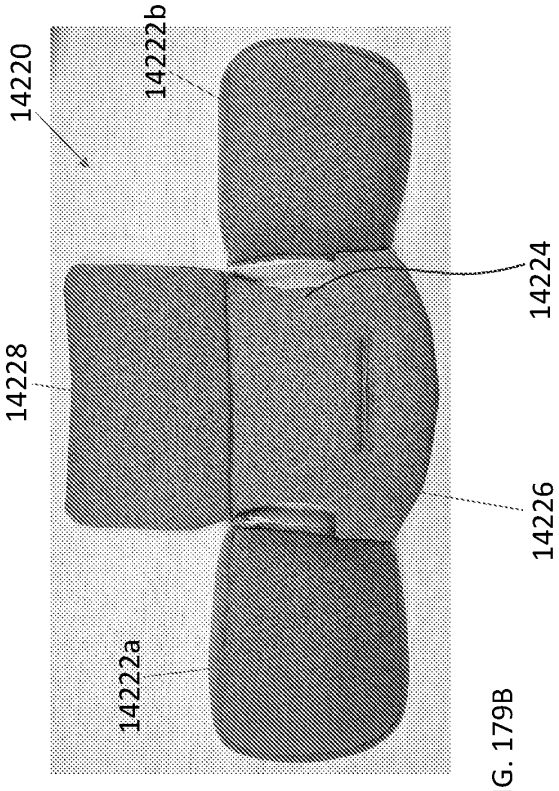

FIG. 179B

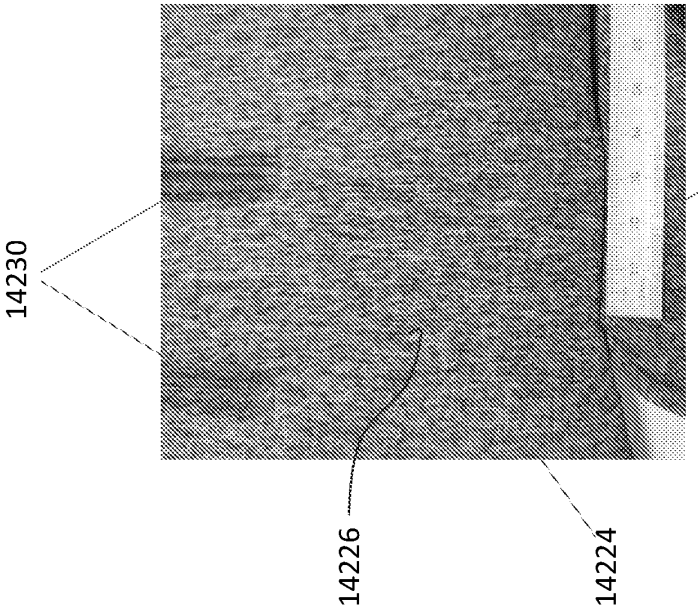

FIG. 180B

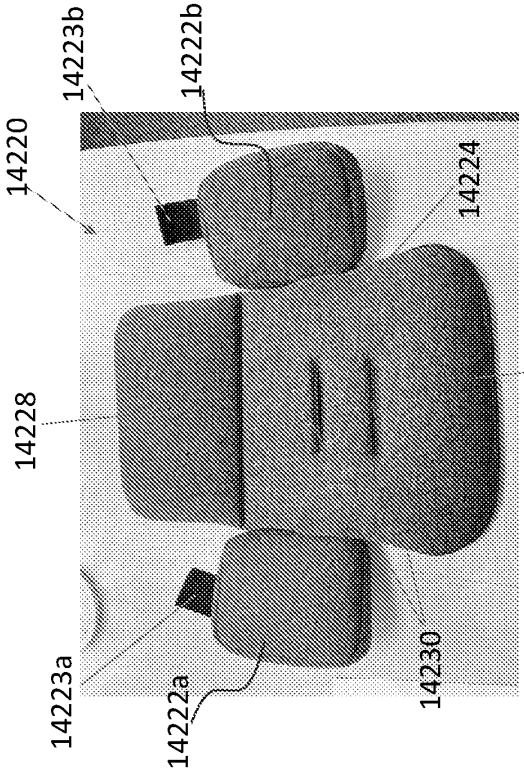

FIG. 180A

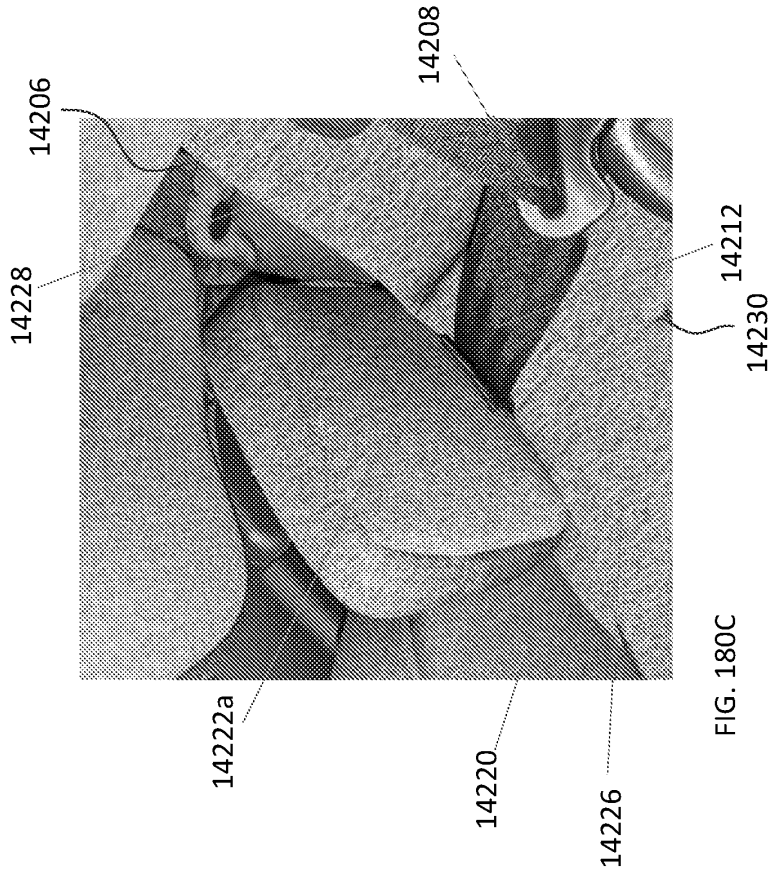

FIG. 180C

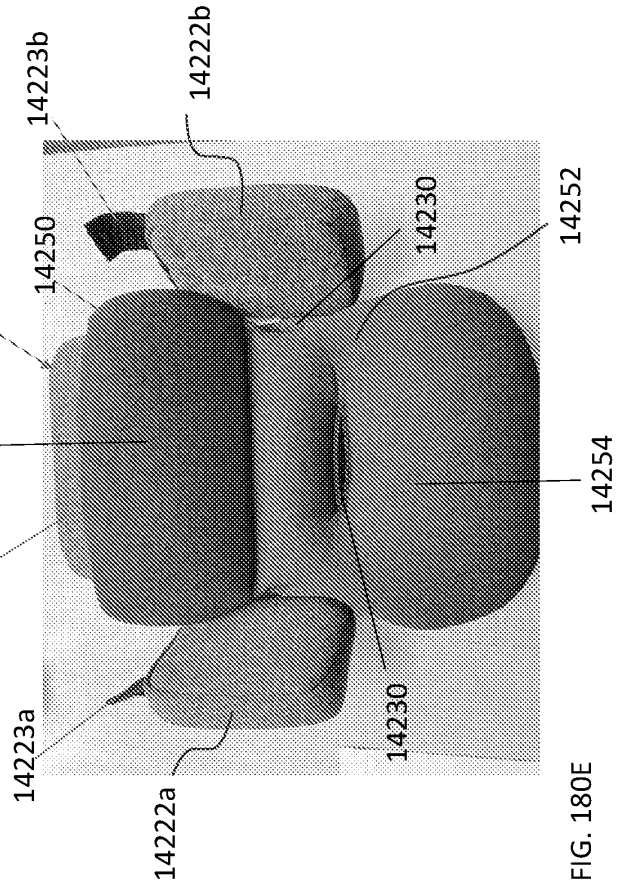

FIG. 180E

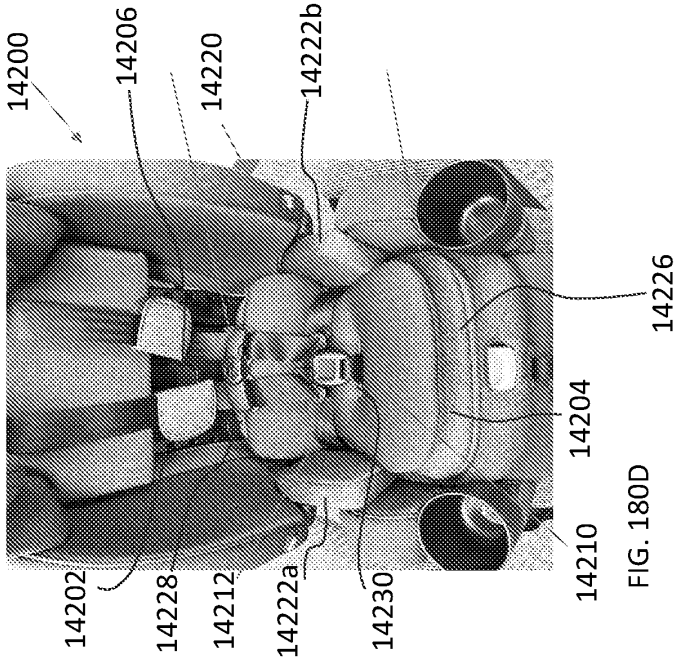

FIG. 180D

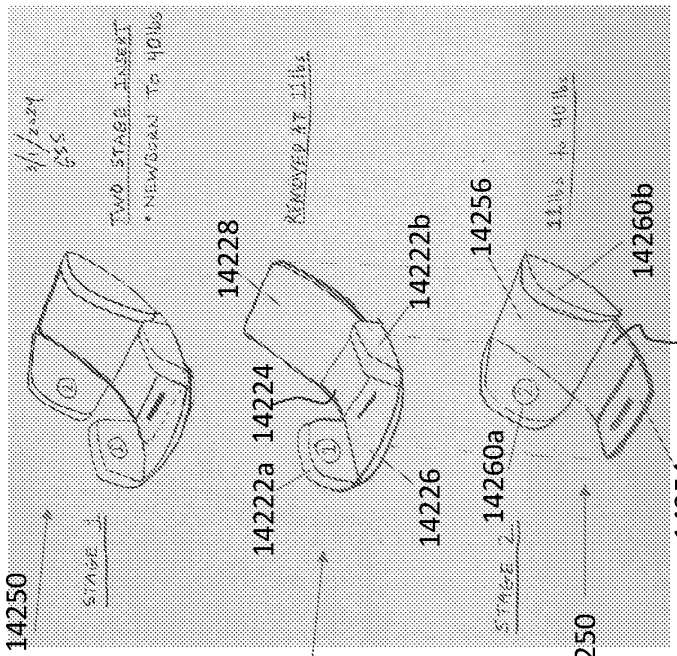
14220, 14250
14220
14250
14222a
14224
14226
14228
14222b
14256
14260a
14260b
14252
14254

FIG. 180F

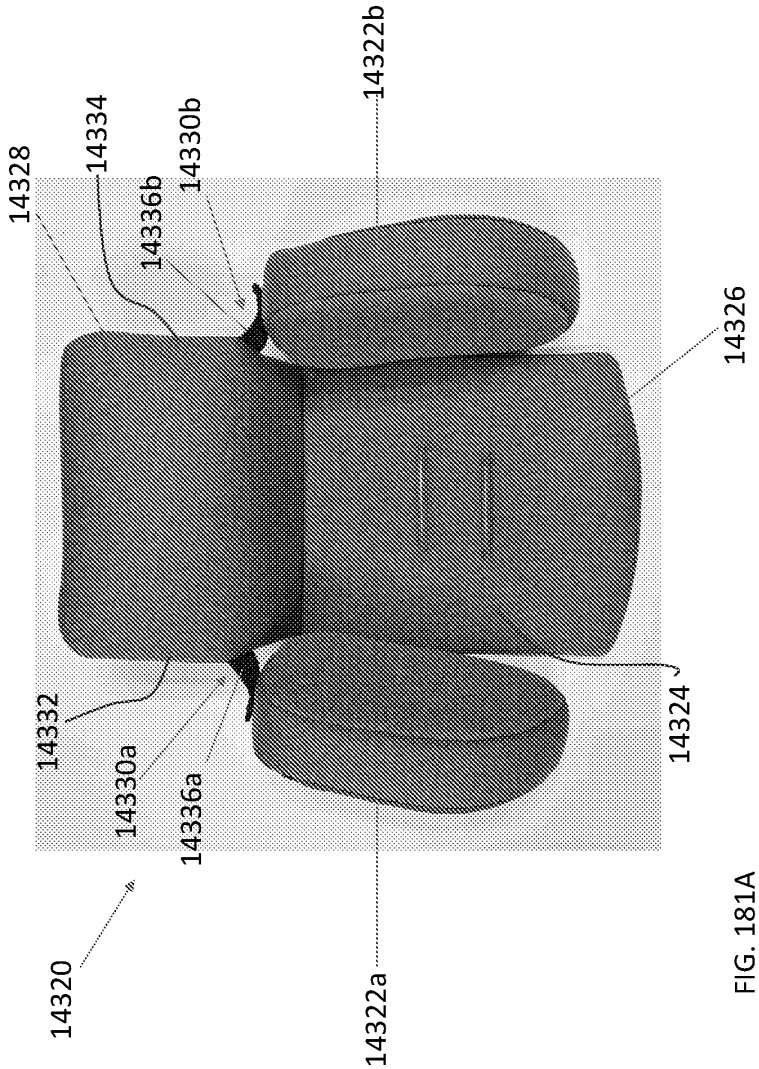
14328
14334
14336b
14330b
14322b
14326
14324
14332
14330a
14336a
14320
14322a

FIG. 181A

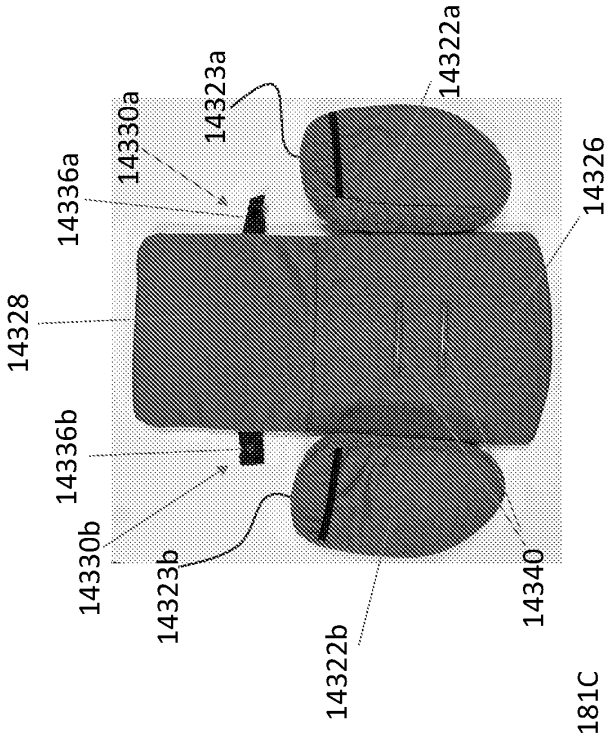

FIG. 181C

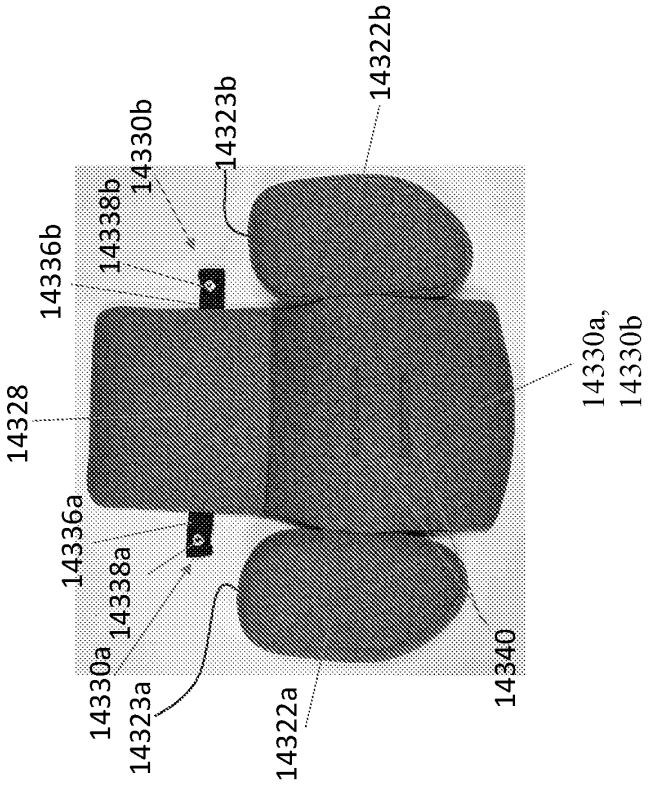

FIG. 181B

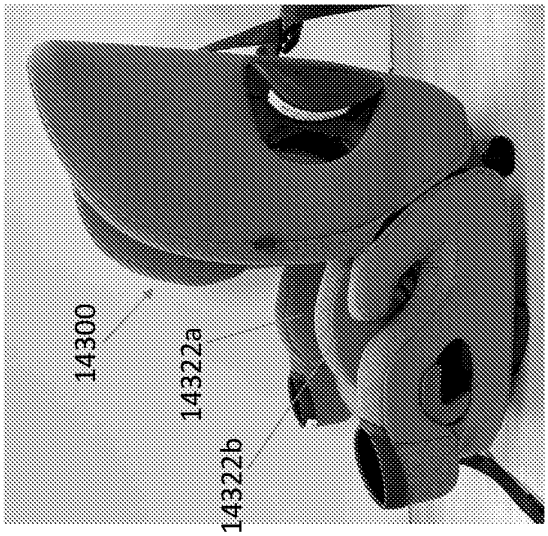

FIG. 182B

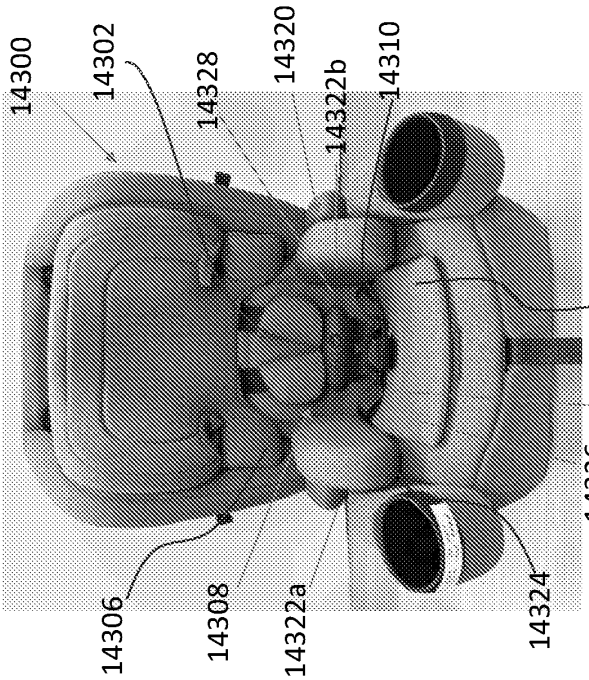

FIG. 182A

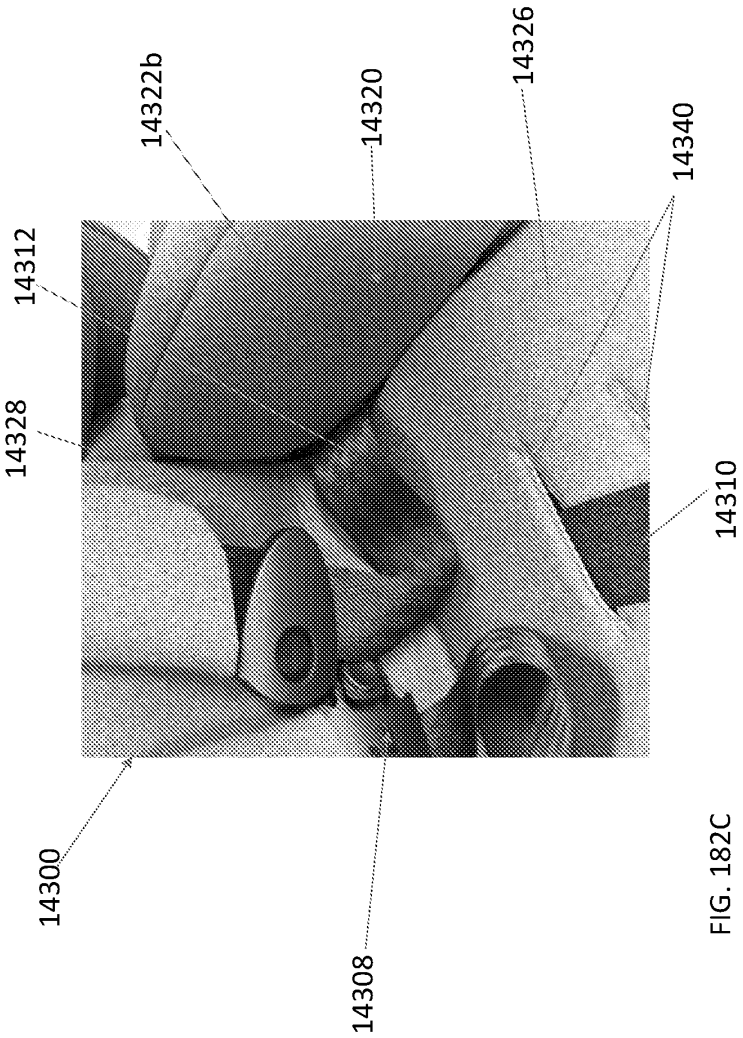

FIG. 182C

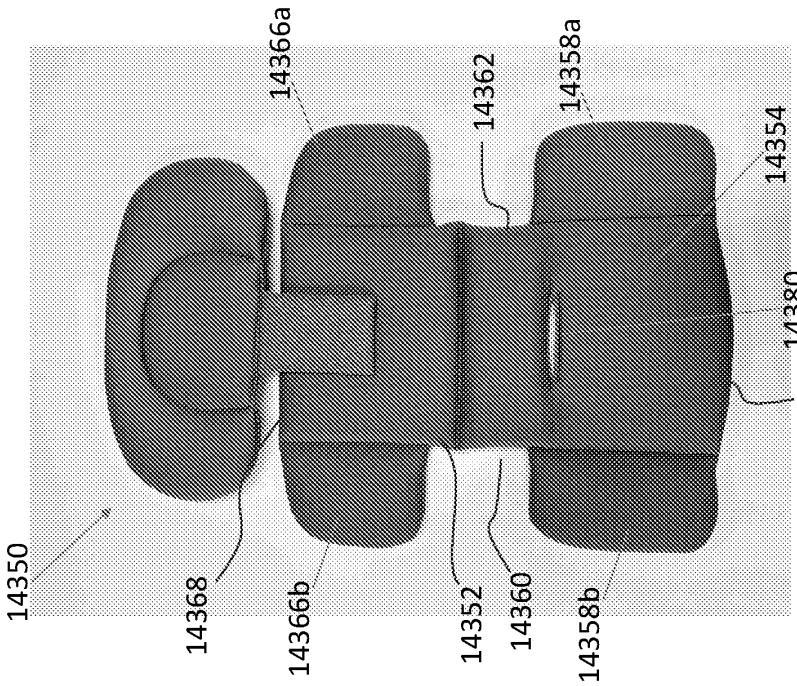

FIG. 183B

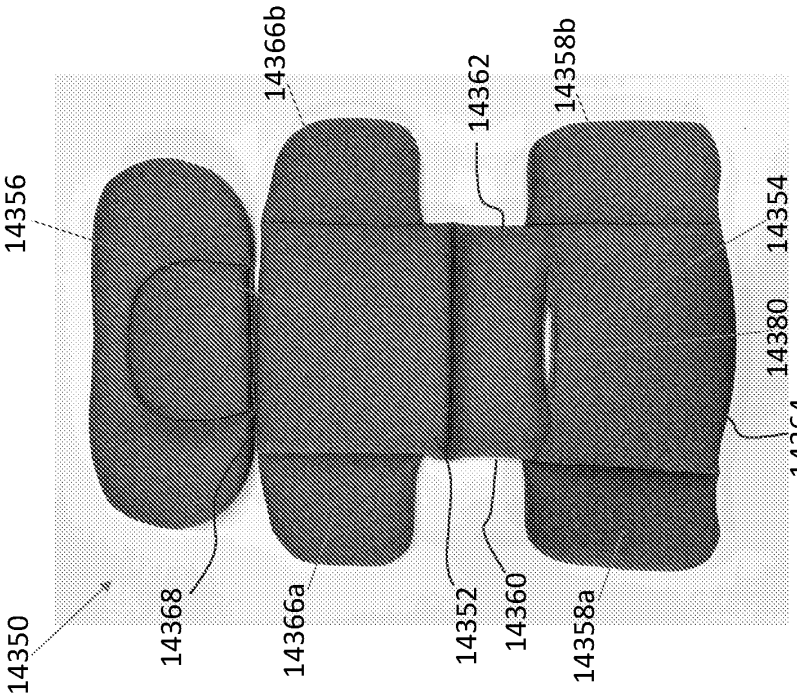

FIG. 183A

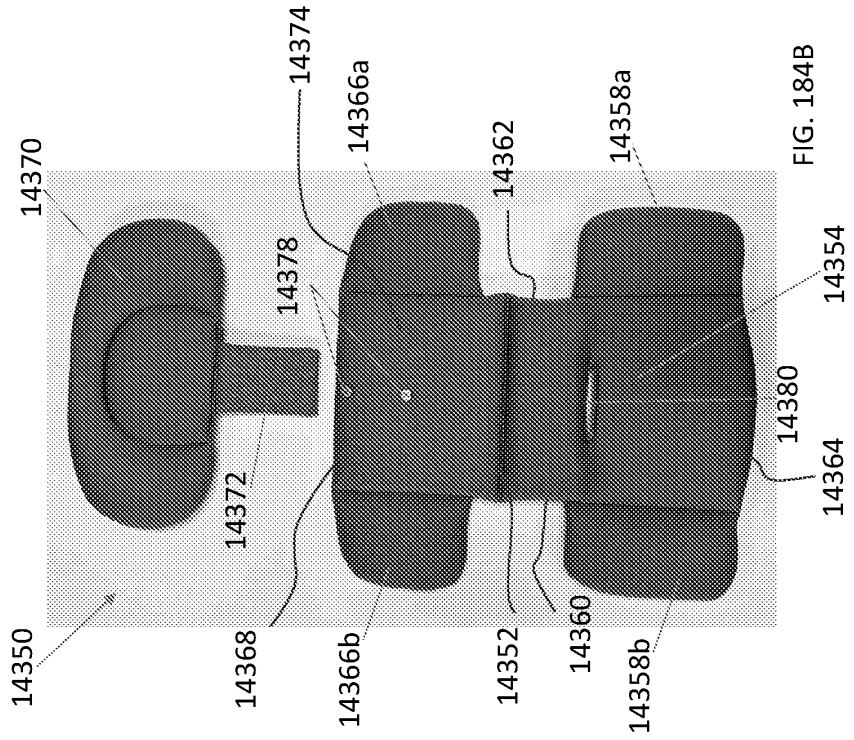

FIG. 184B

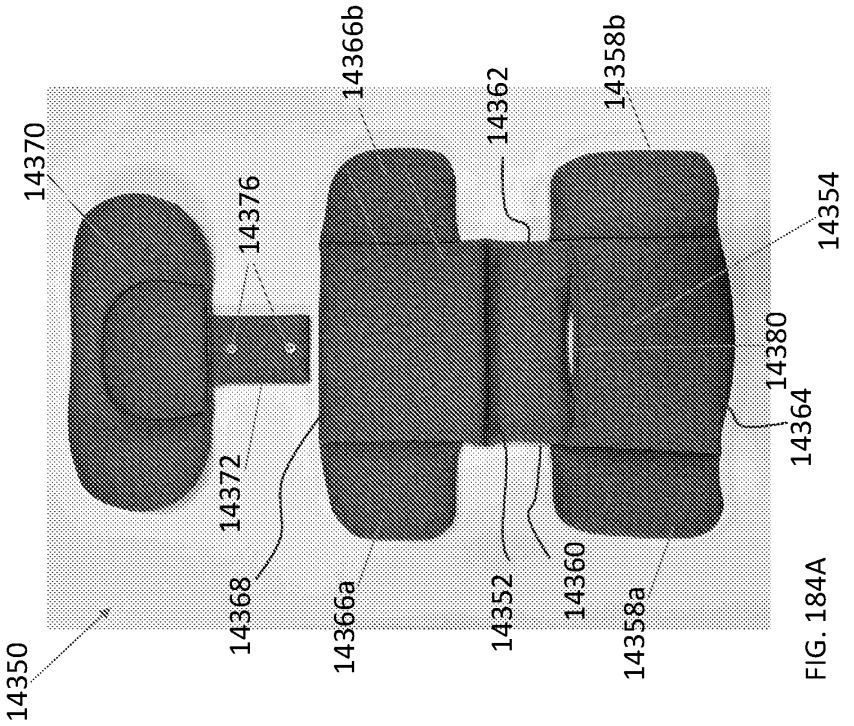

FIG. 184A

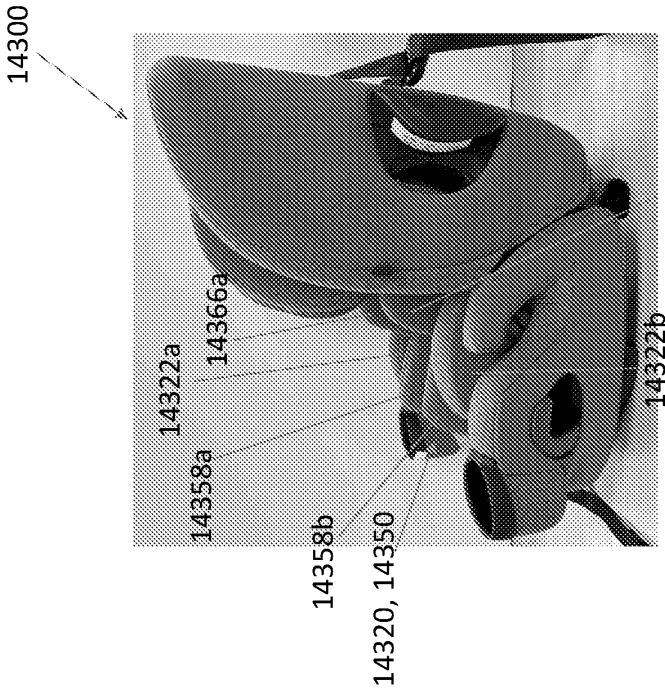

FIG. 185B

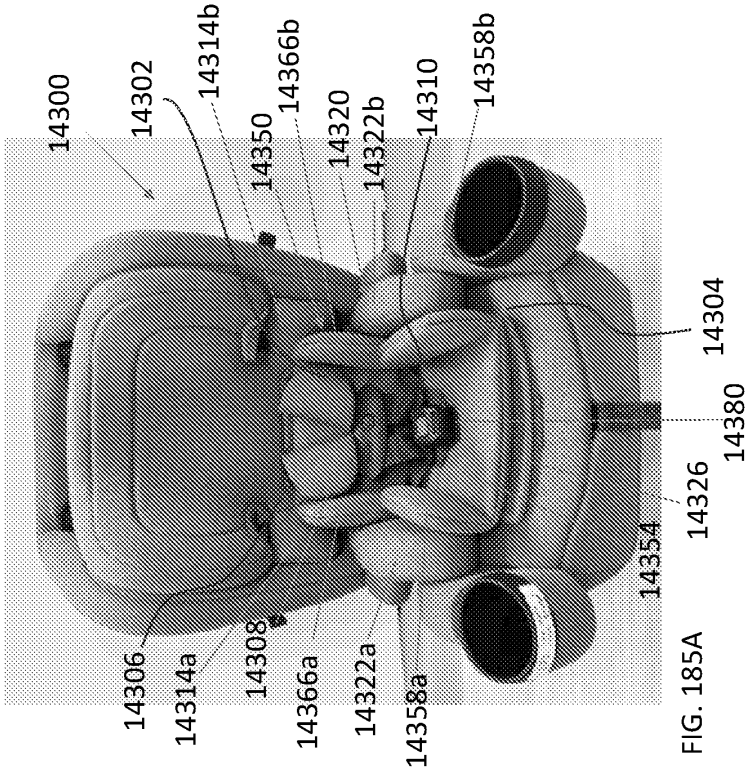

FIG. 185A

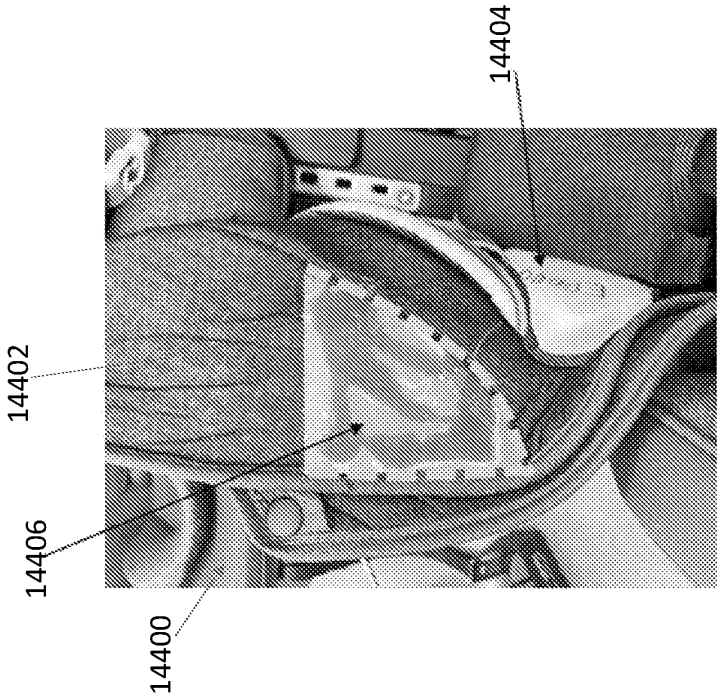

FIG. 186B

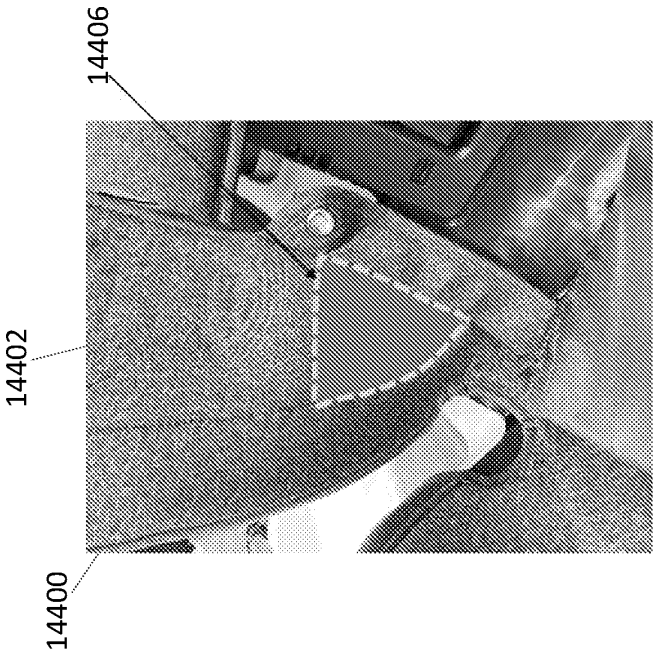

FIG. 186A

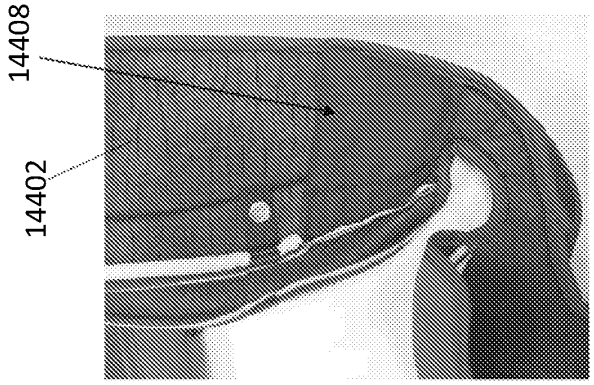

FIG. 187B

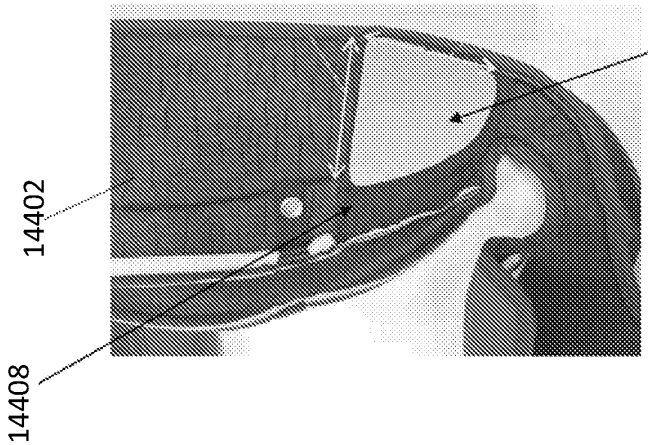

FIG. 187C

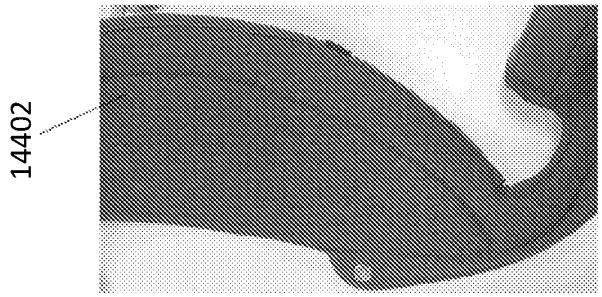

FIG. 187A

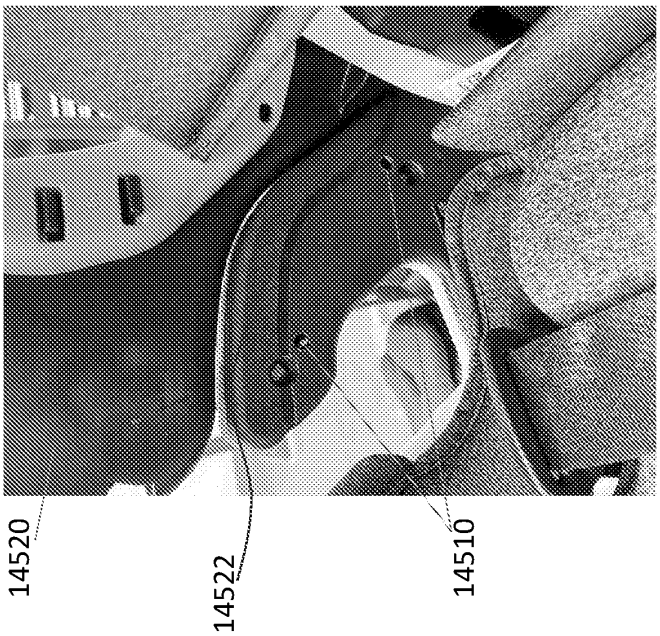

FIG. 188B

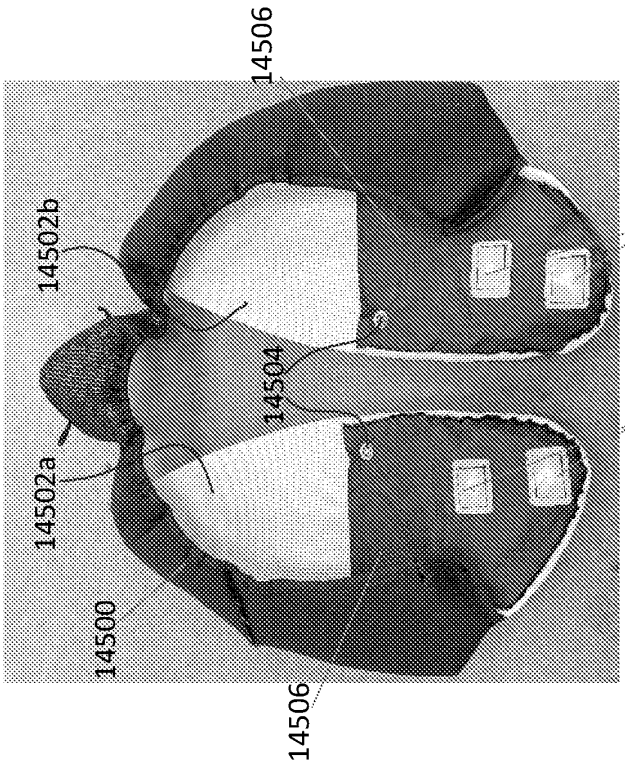

FIG. 188A

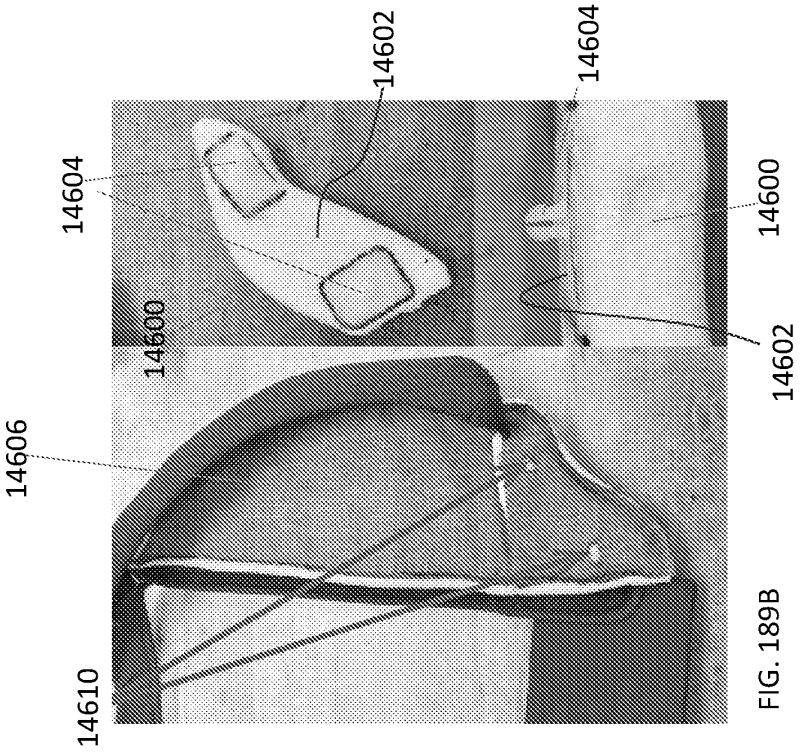

FIG. 189B

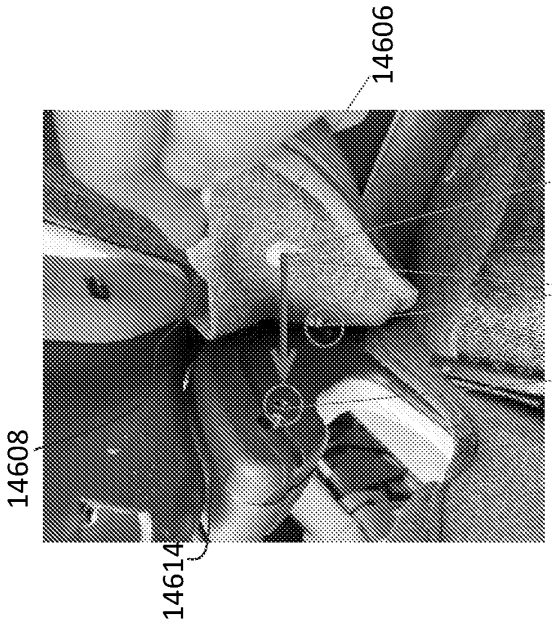

FIG. 189A

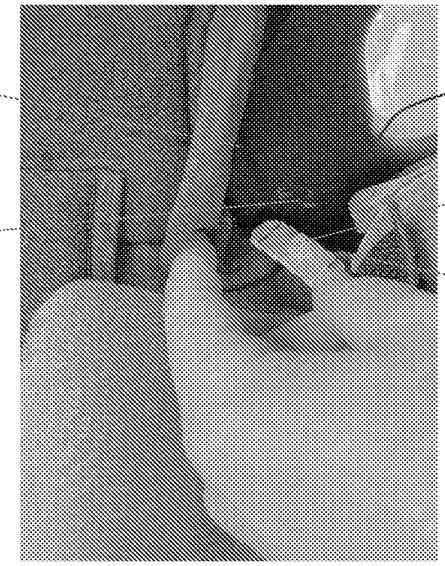

FIG. 190B

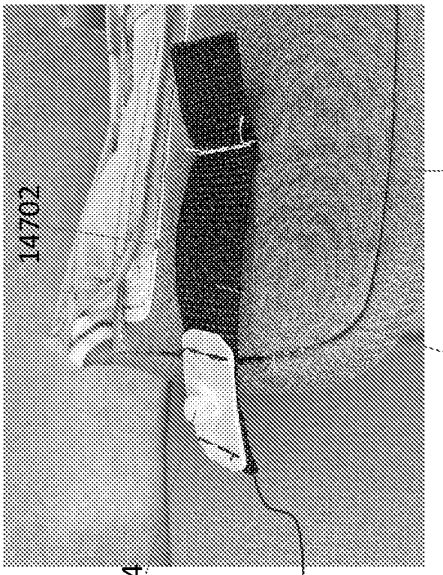

FIG. 190A

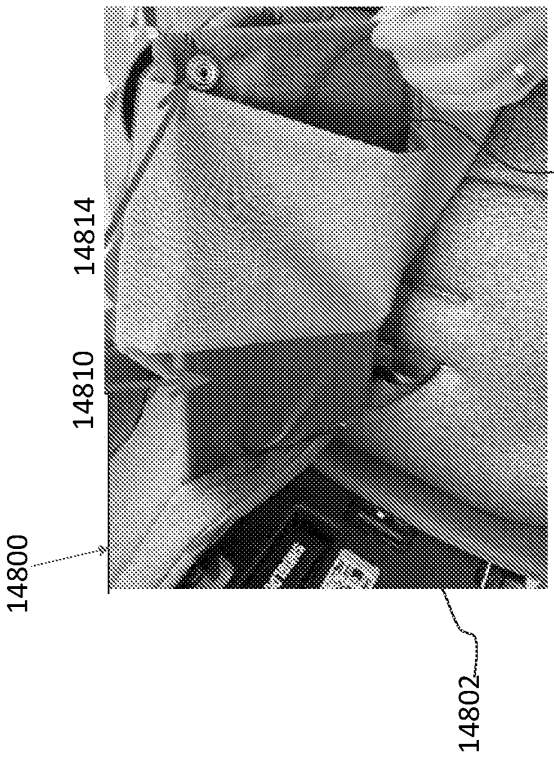

FIG. 191B

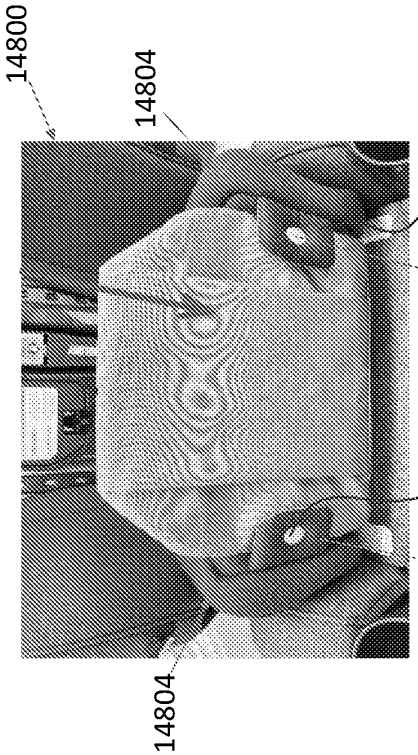

FIG. 191A

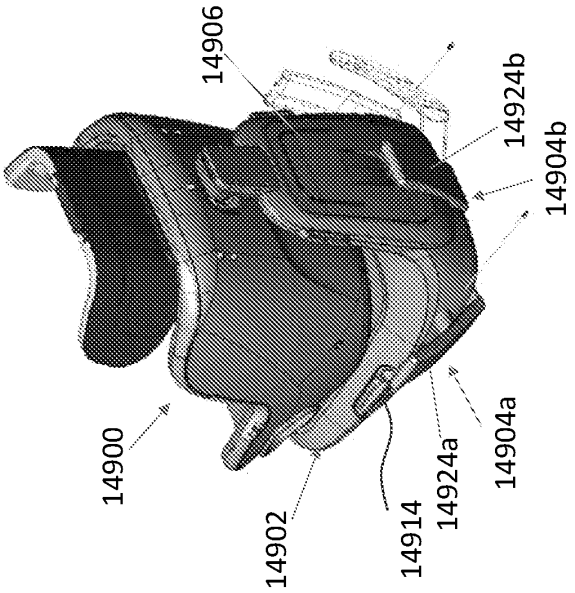

FIG. 192B

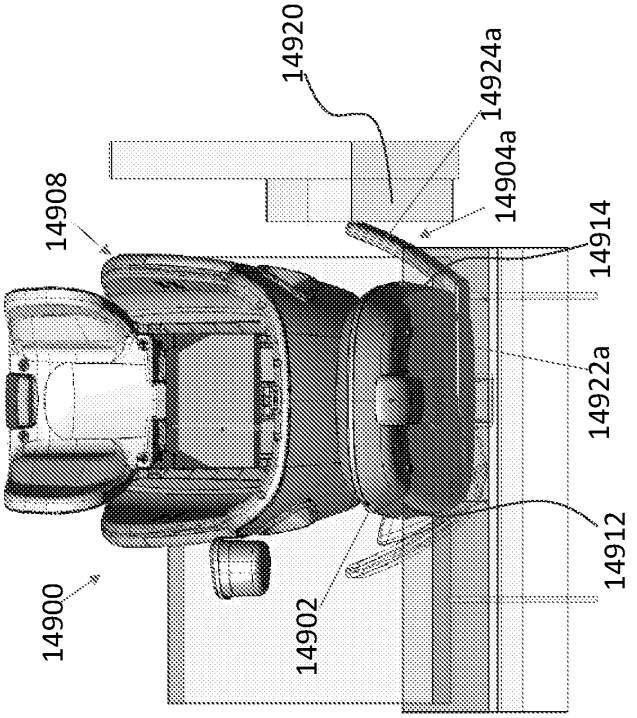

FIG. 192A

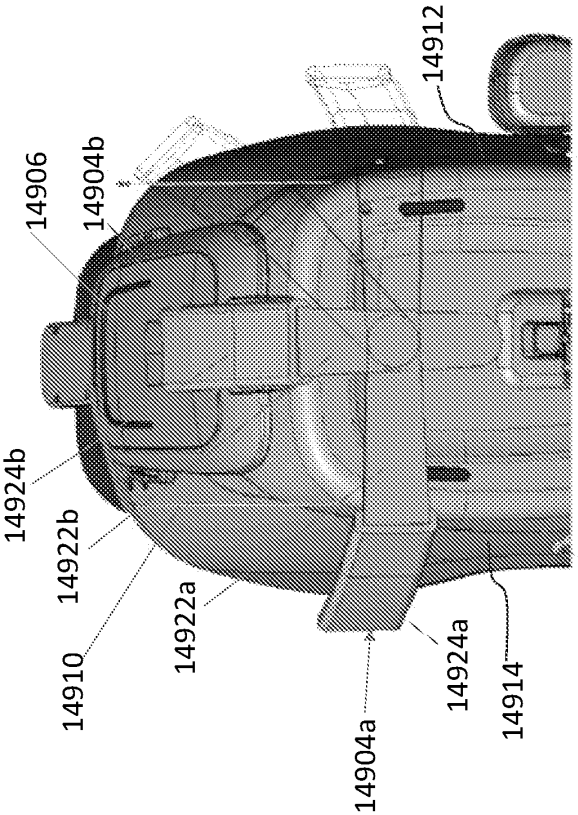

FIG. 192D

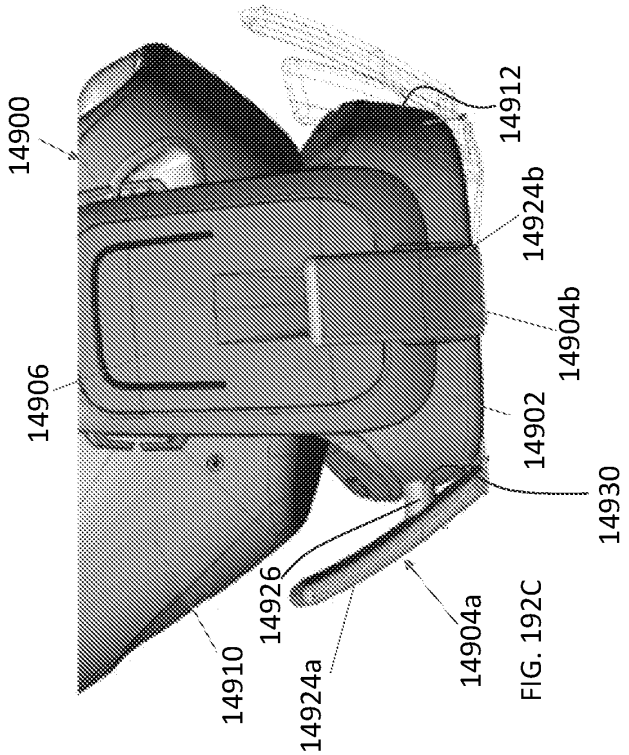

FIG. 192C

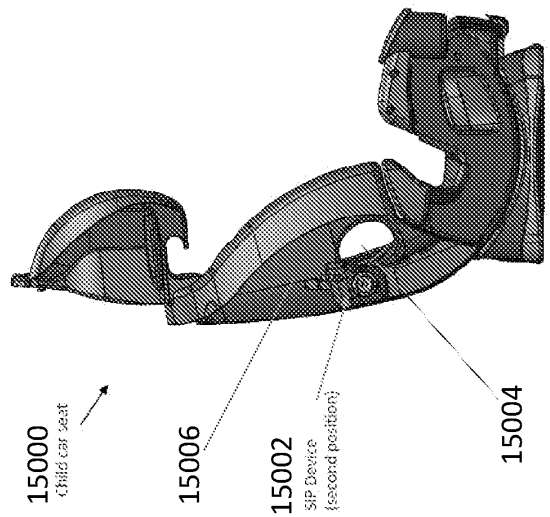

FIG. 193B

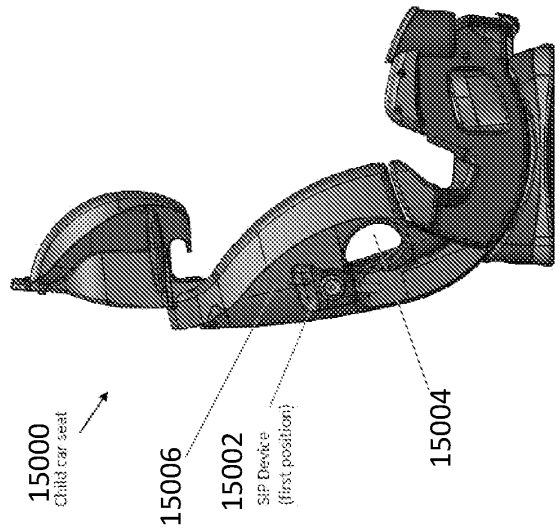

FIG. 193A

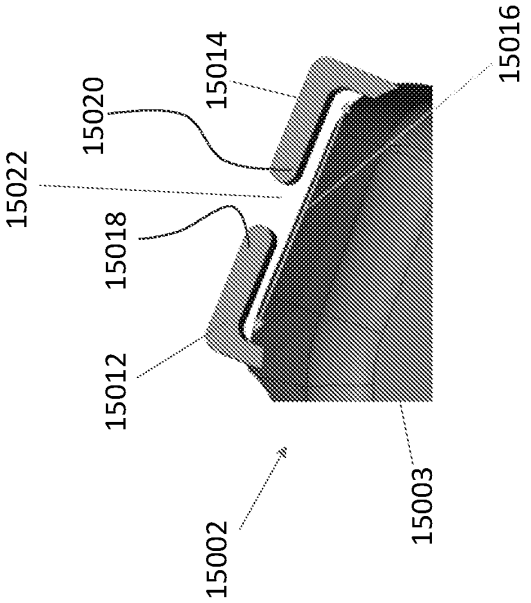

FIG. 194B

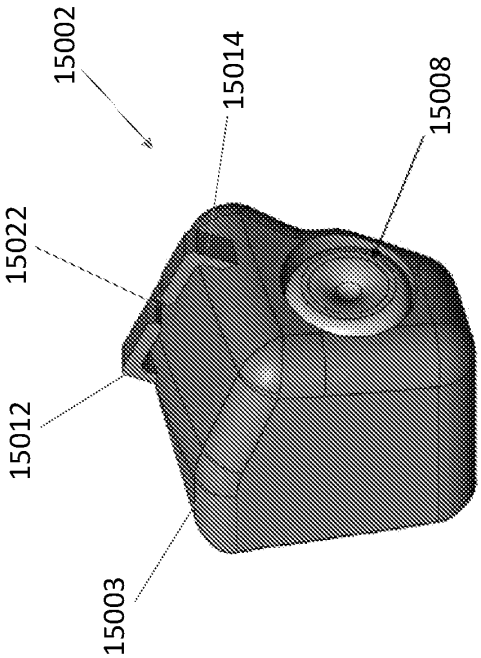

FIG. 194A

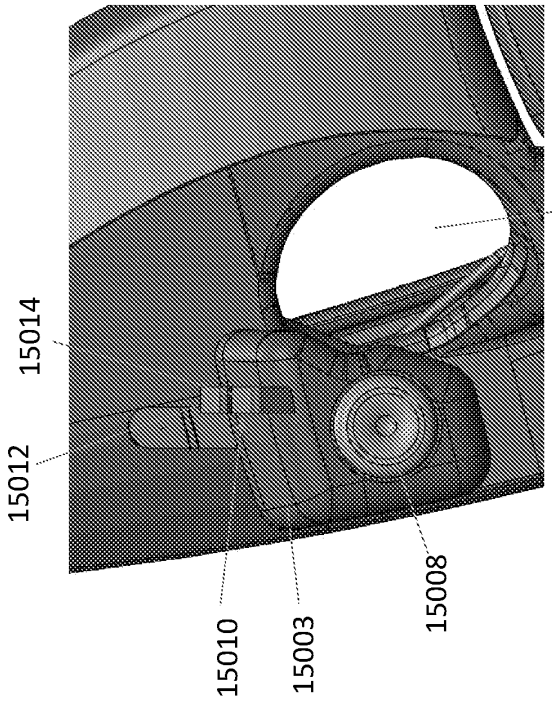

FIG. 195B

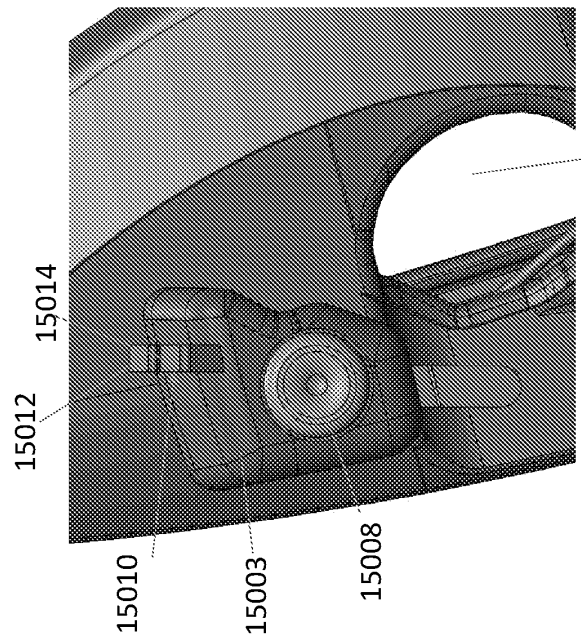

FIG. 195A

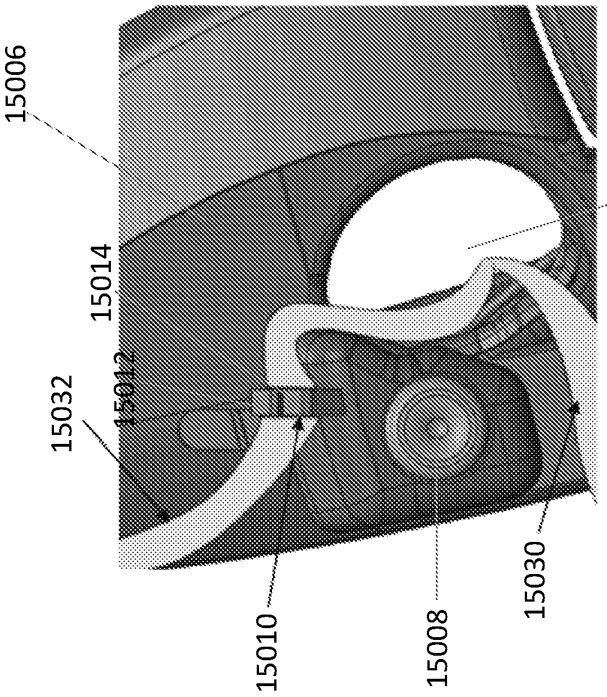

FIG. 195D

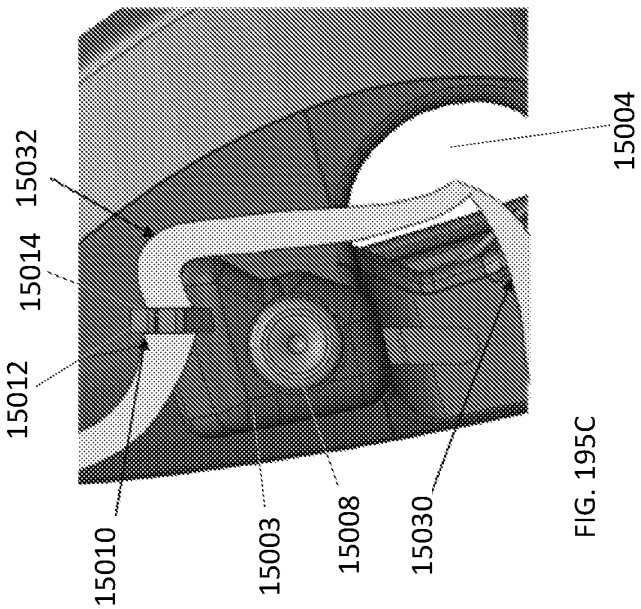

FIG. 195C

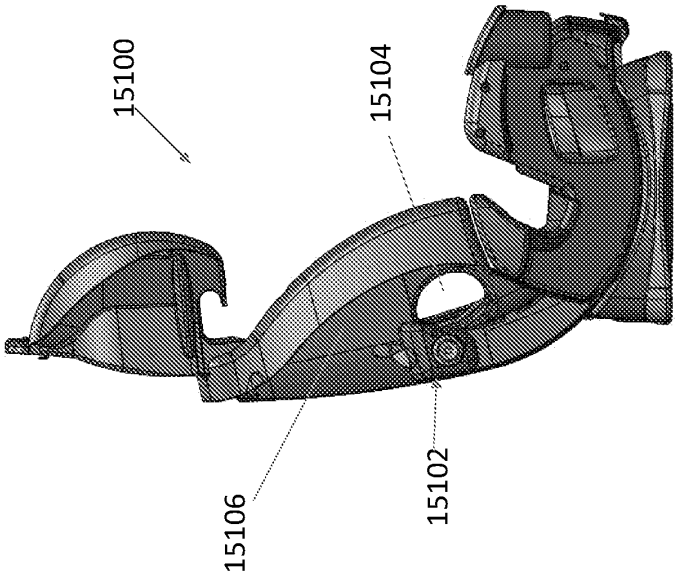

FIG. 196B

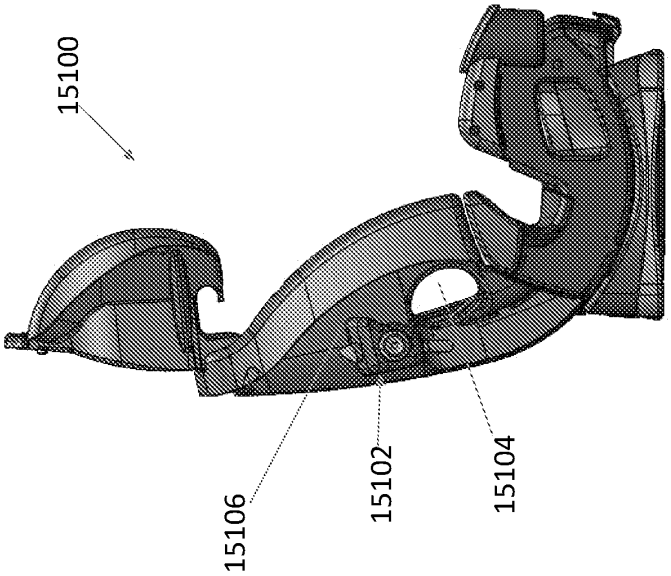

FIG. 196A

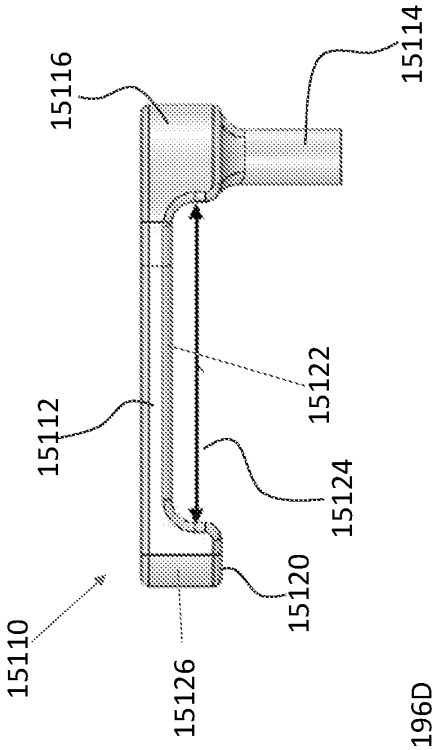

FIG. 196D

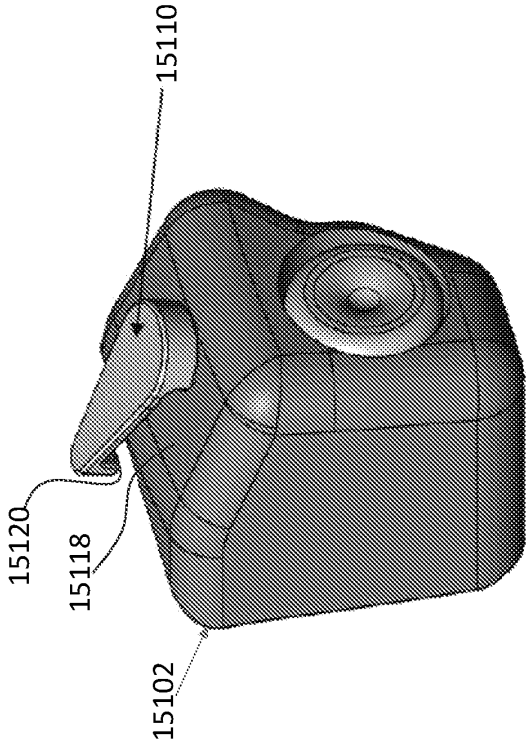

FIG. 196C

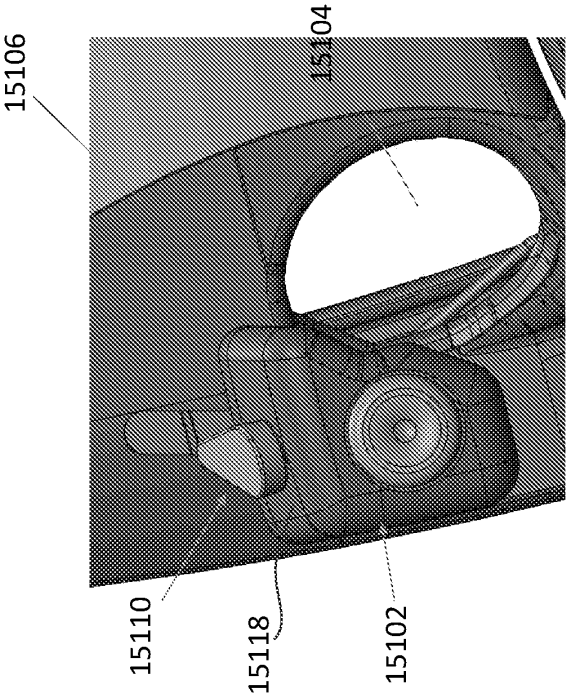

FIG. 197B

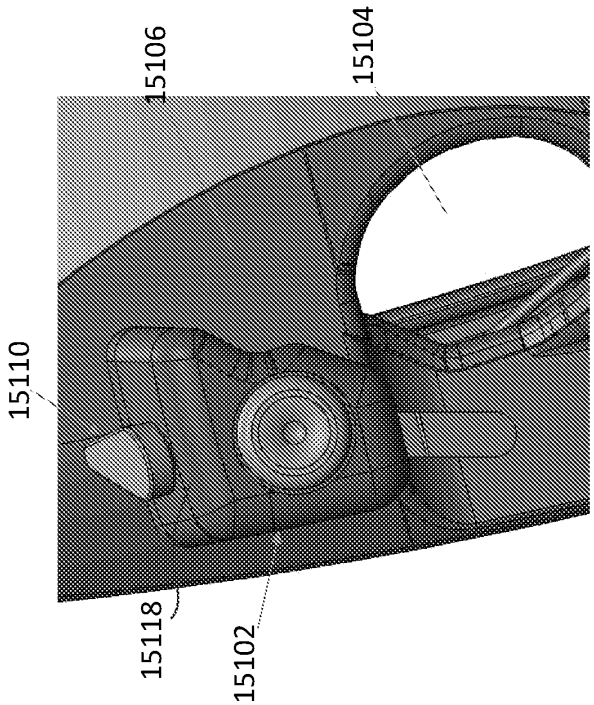

FIG. 197A

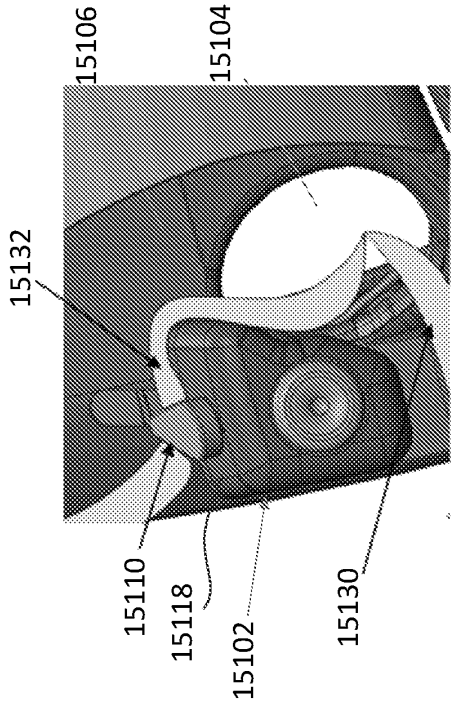

FIG. 197D

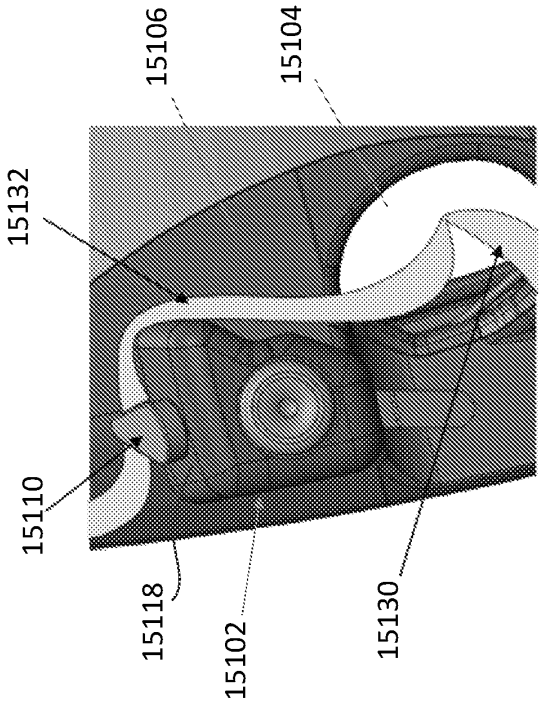

FIG. 197C

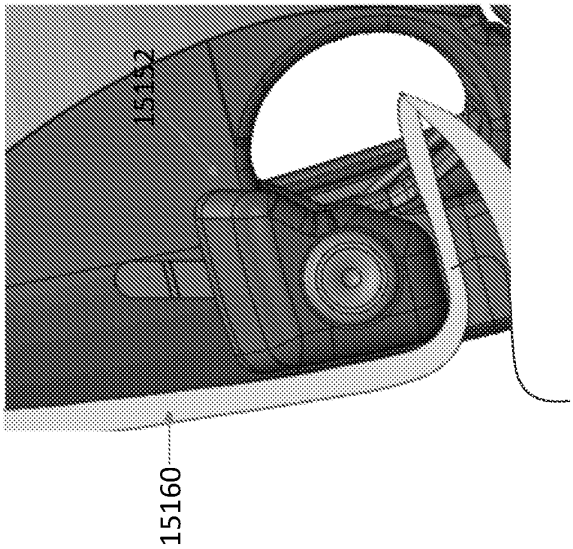

FIG. 198B

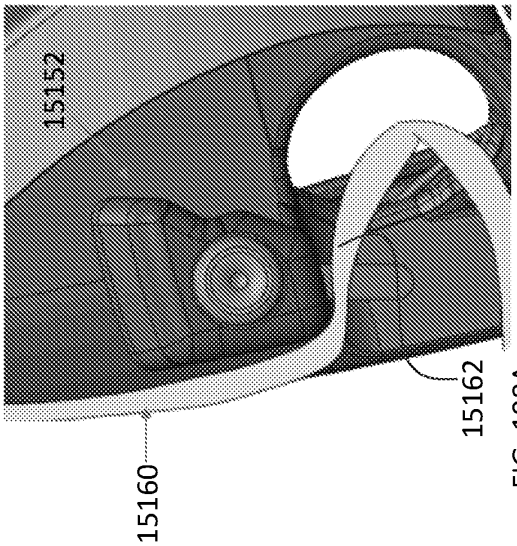

FIG. 198A

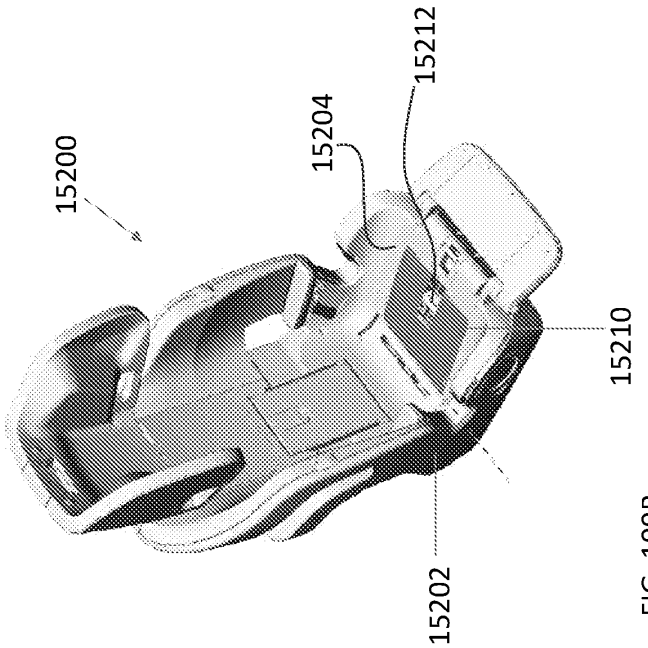

FIG. 199B

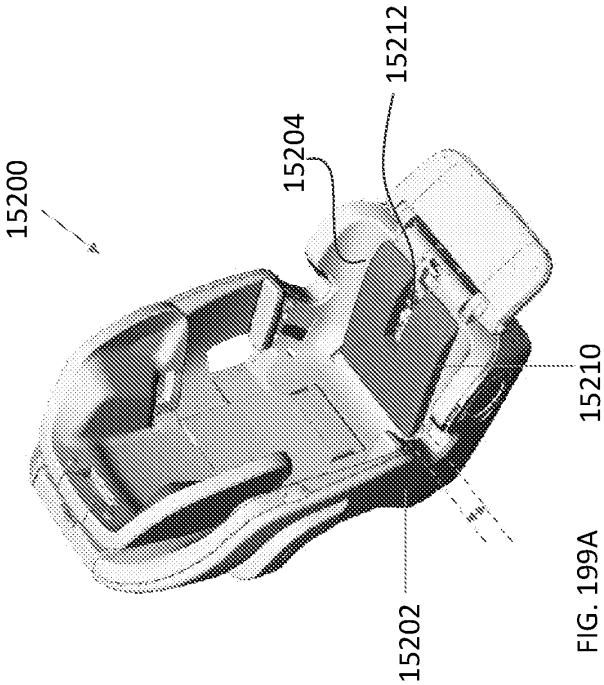

FIG. 199A

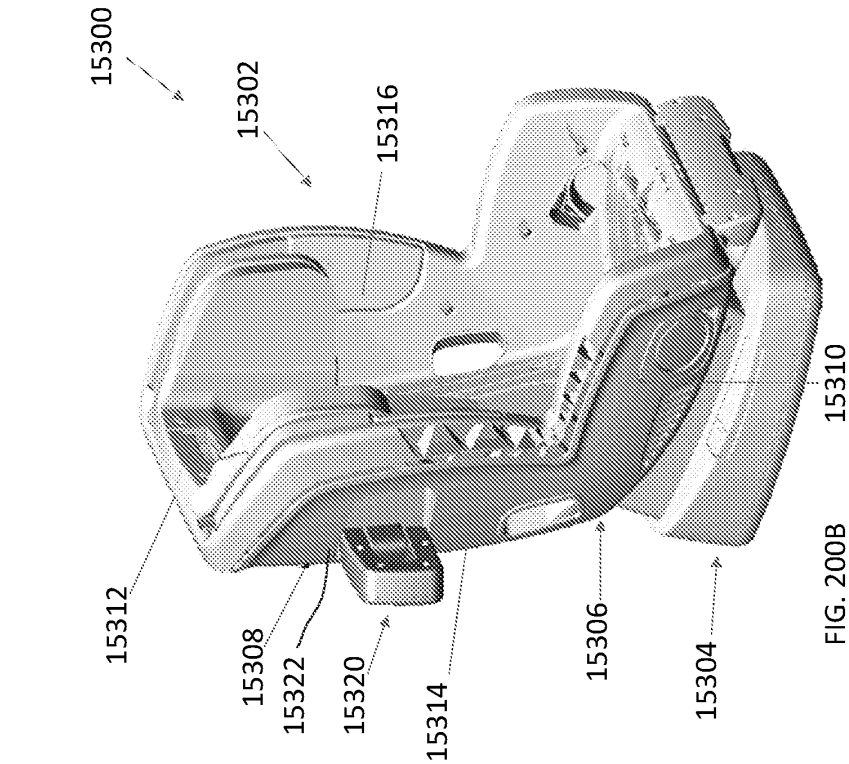

FIG. 200B

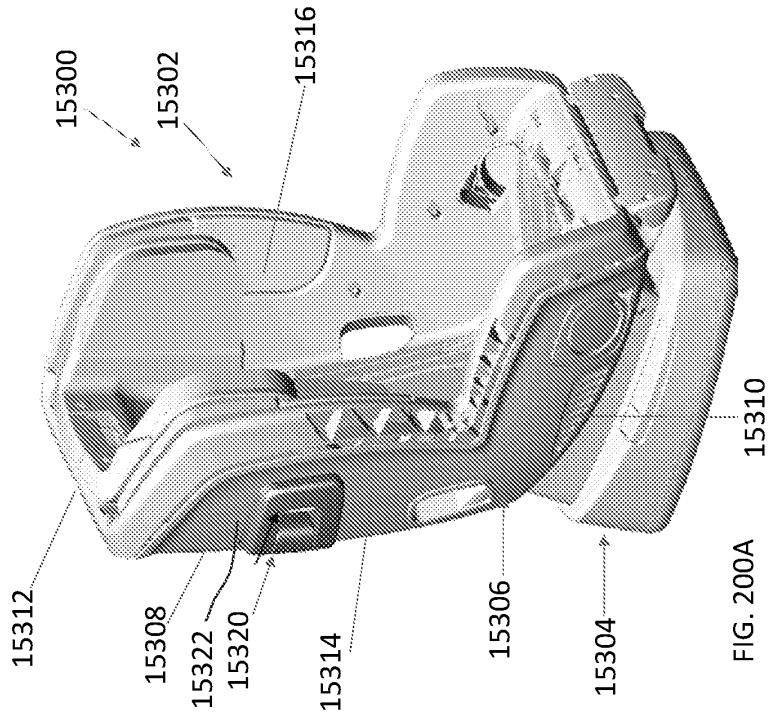

FIG. 200A

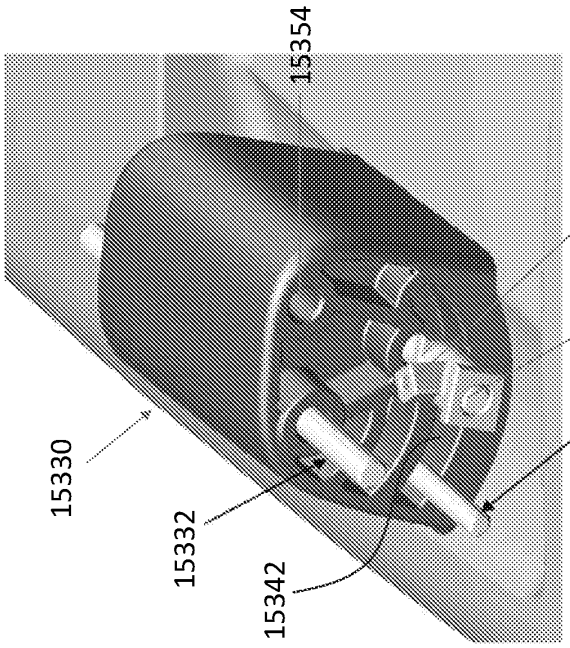

FIG. 201B

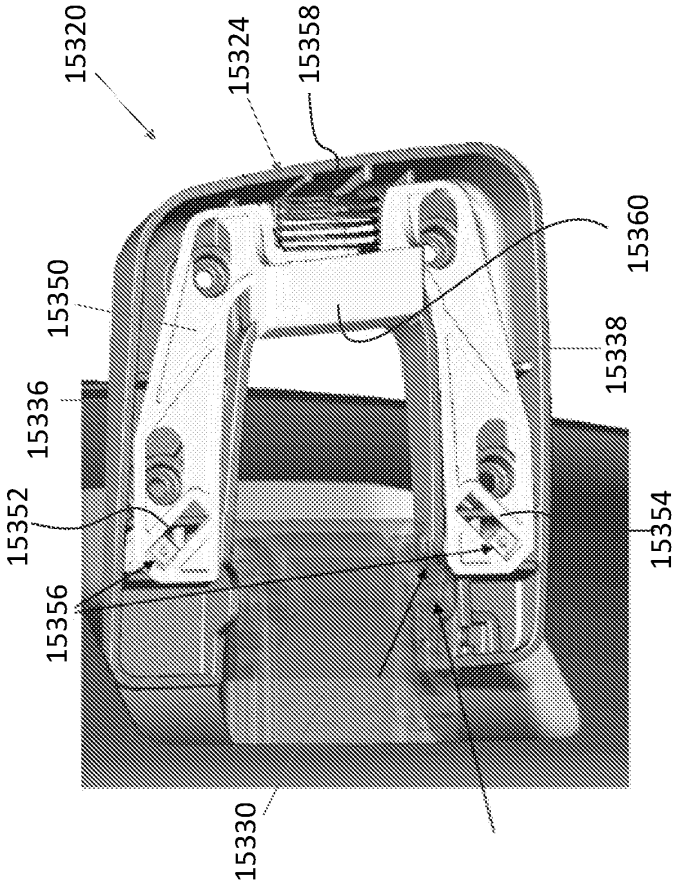

FIG. 201A

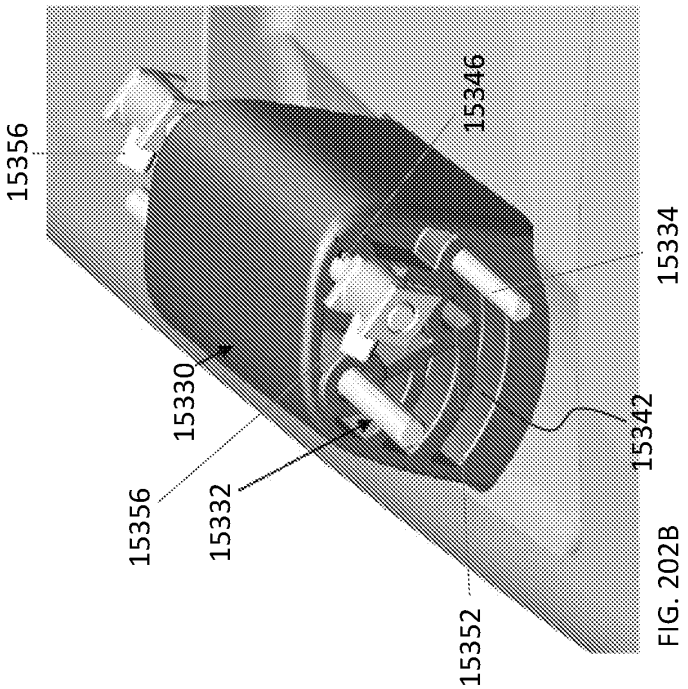

FIG. 202B

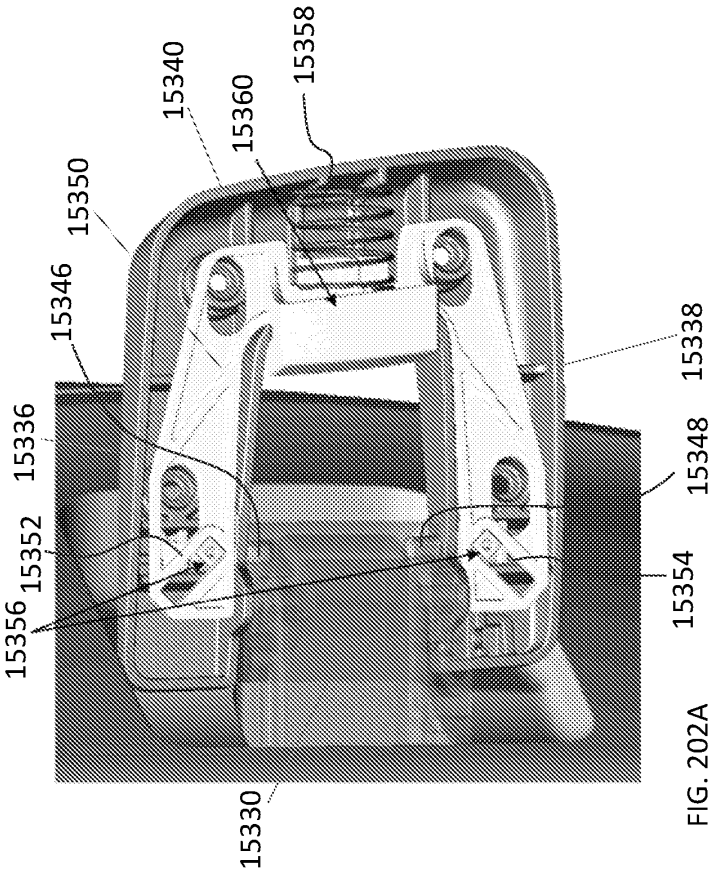

FIG. 202A

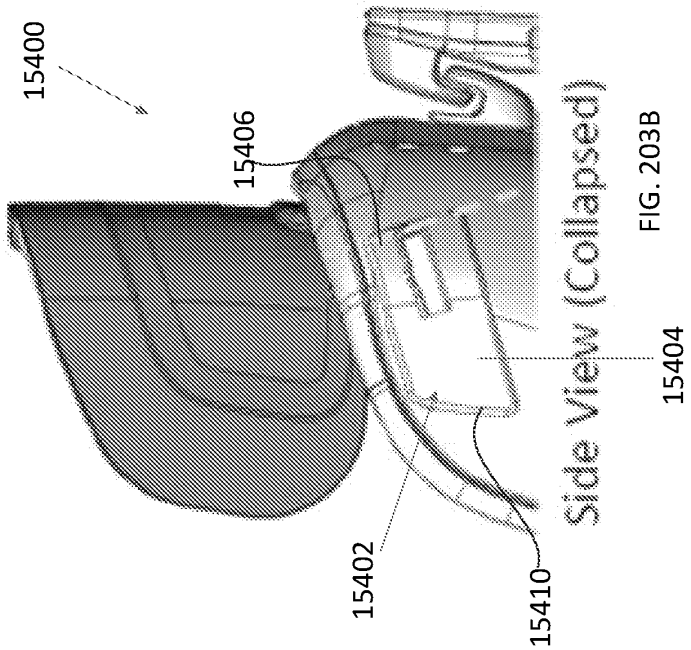

FIG. 203B

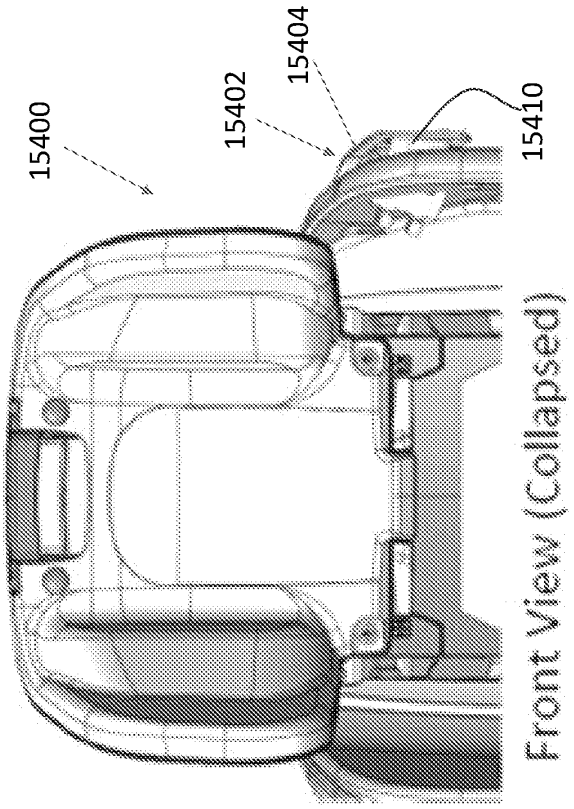

FIG. 203A

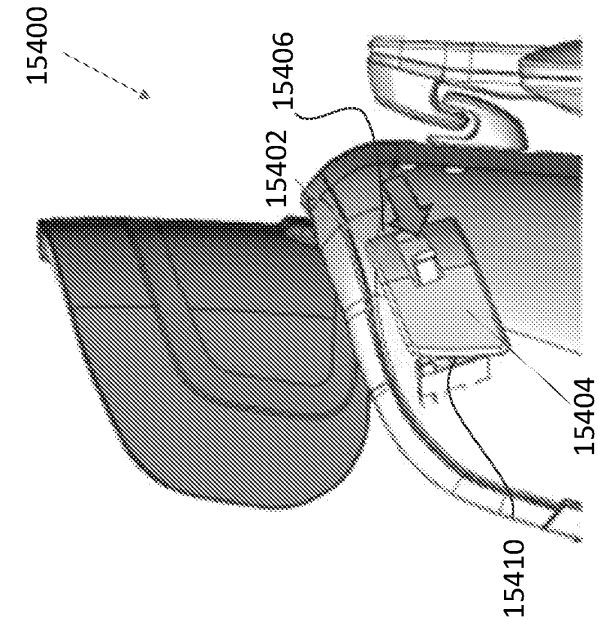

FIG. 204B

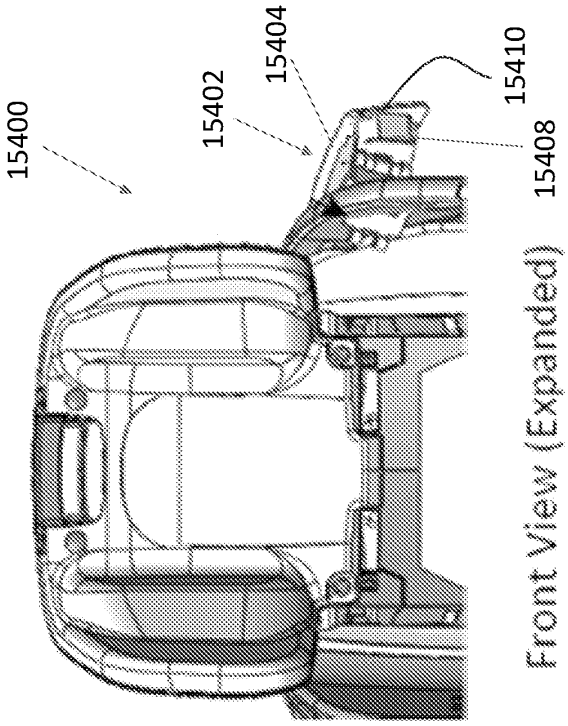

FIG. 204A

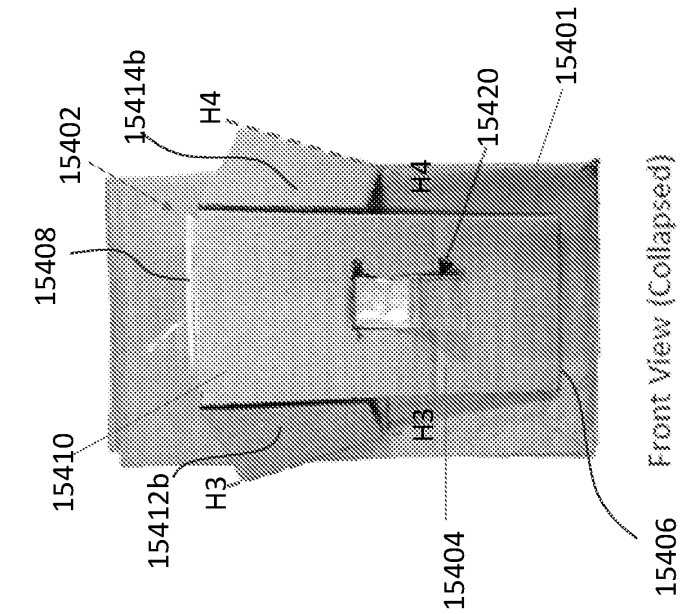

FIG. 205B

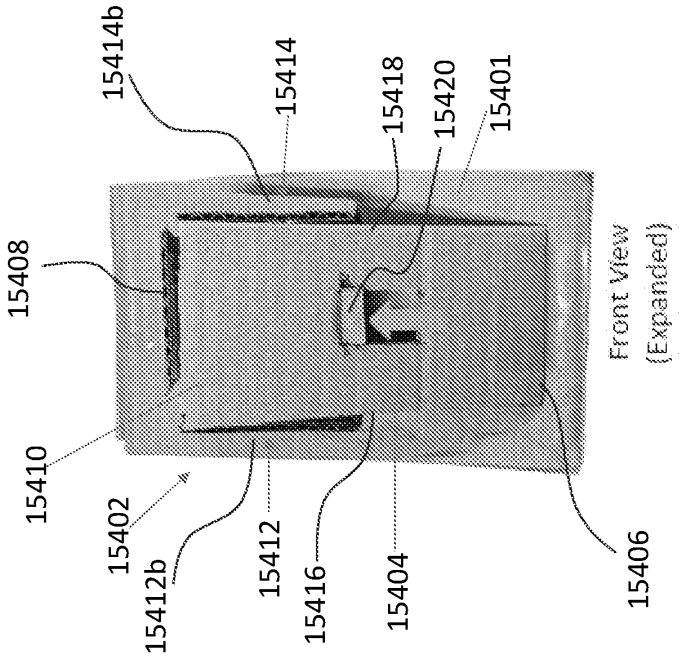

FIG. 205A

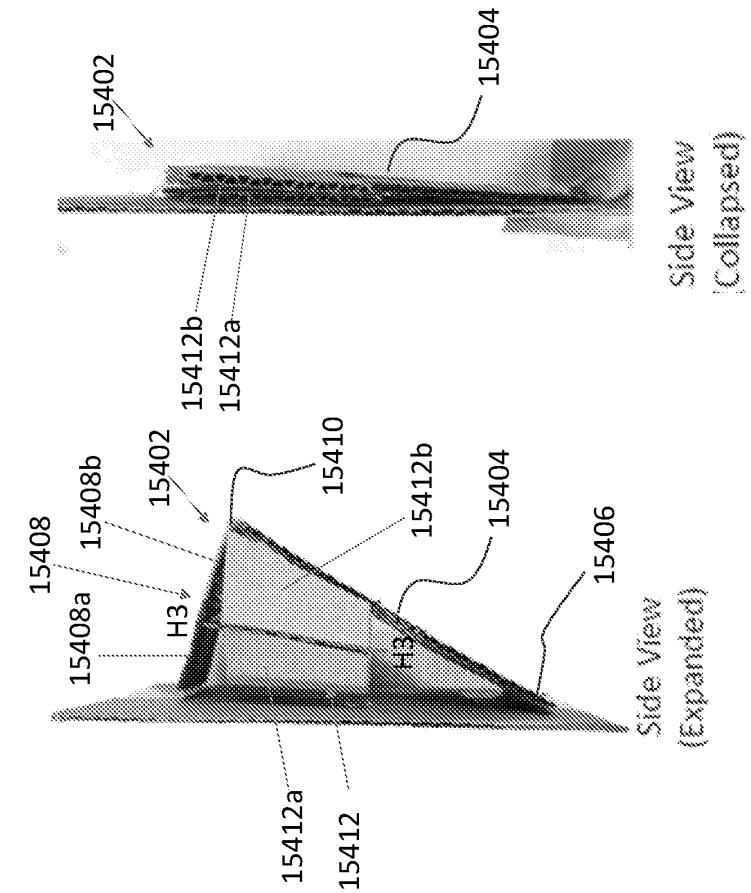

FIG. 206B

FIG. 206A

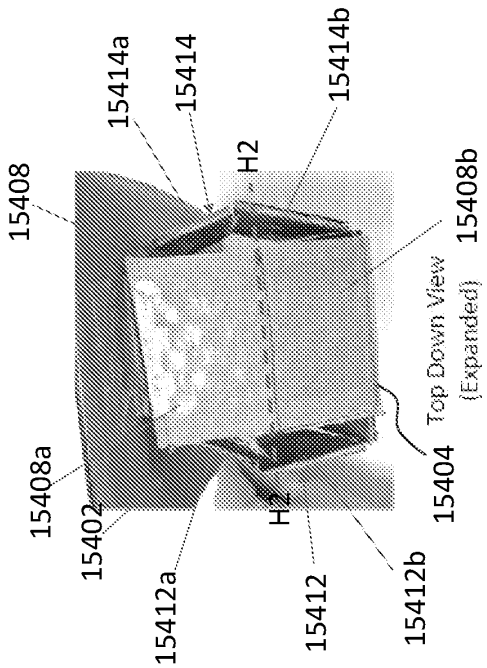

FIG. 207

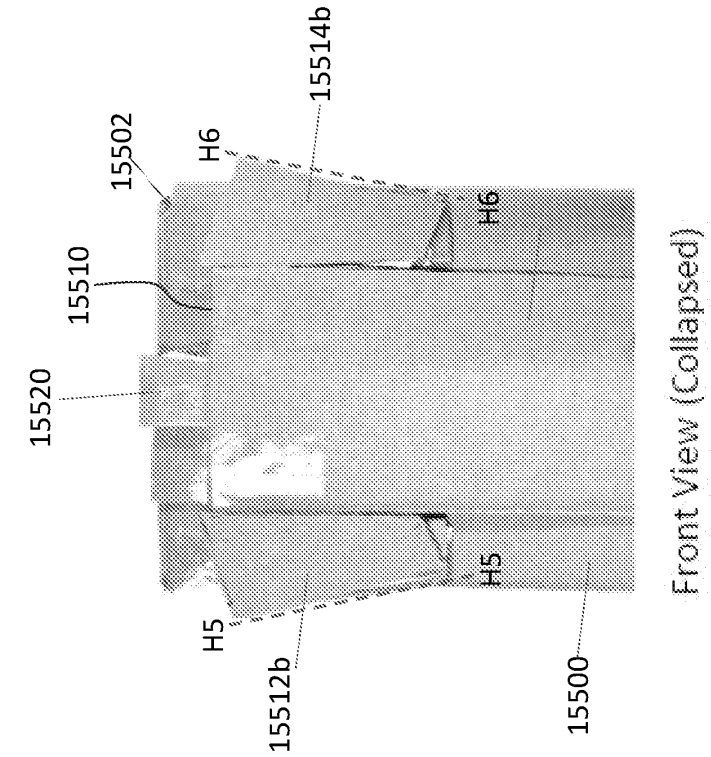

FIG. 208B

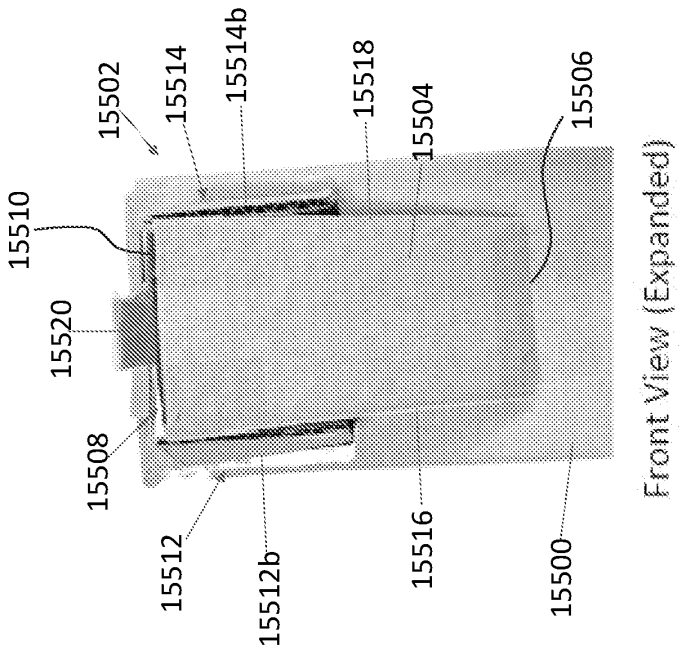

FIG. 208A

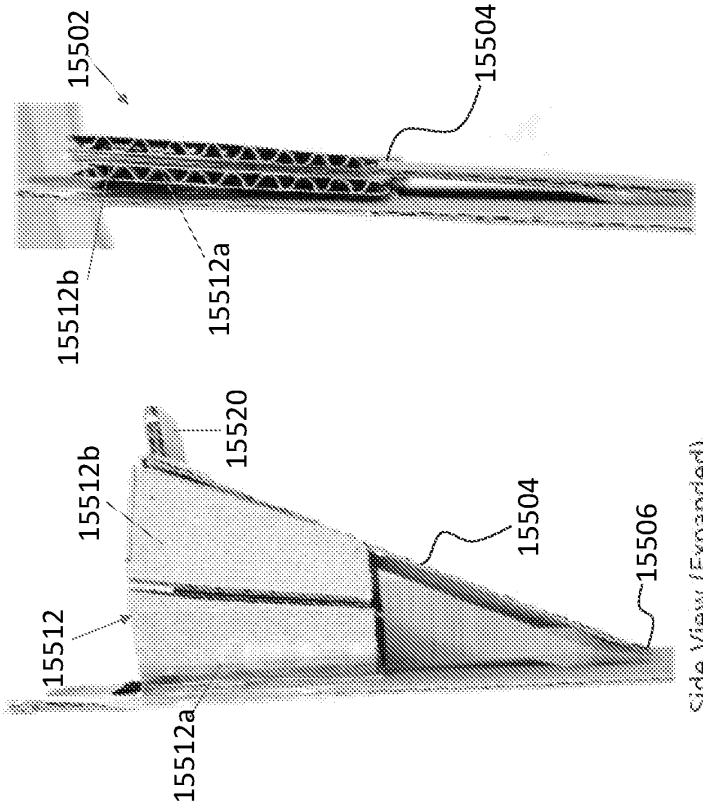

FIG. 209B

FIG. 209A

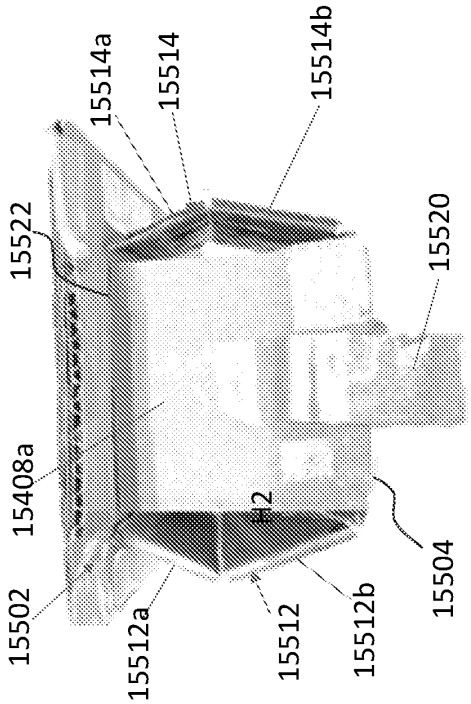

FIG. 210

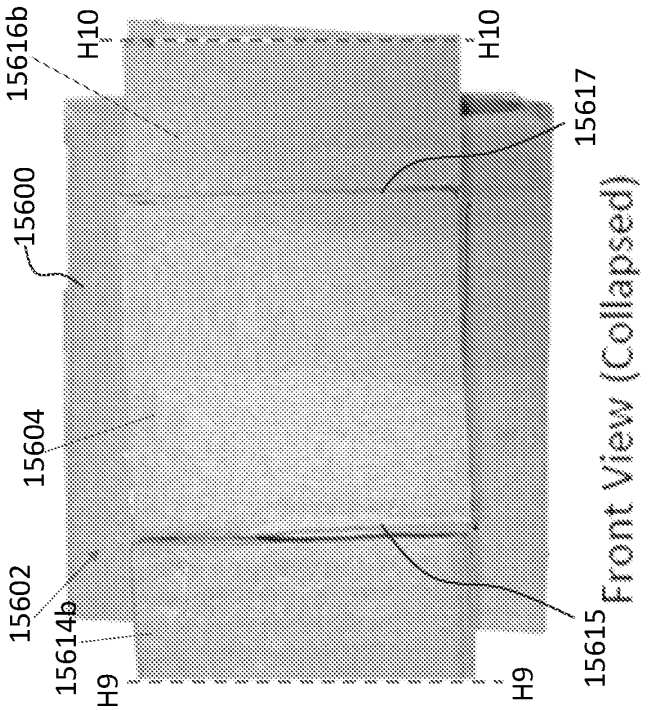

FIG. 211B

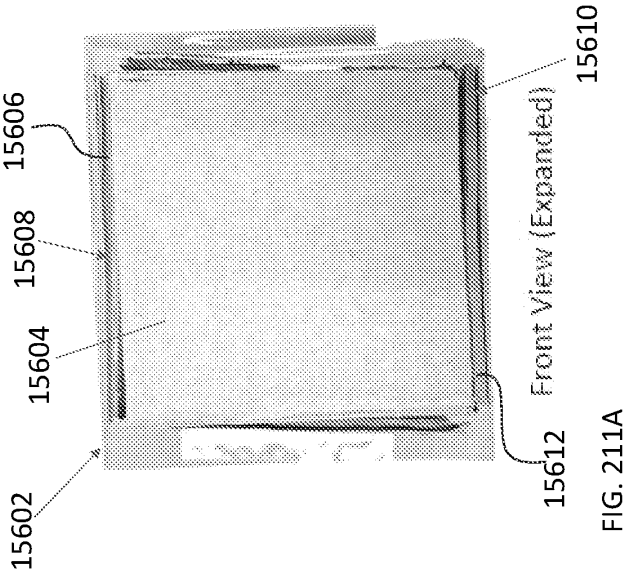

FIG. 211A

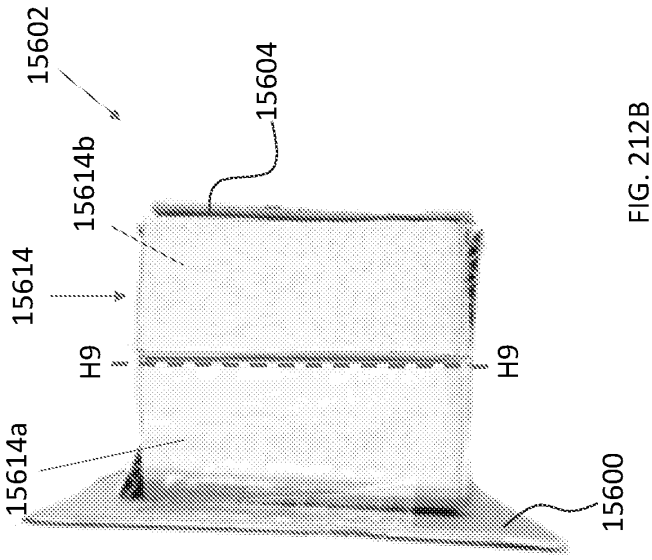

FIG. 212B

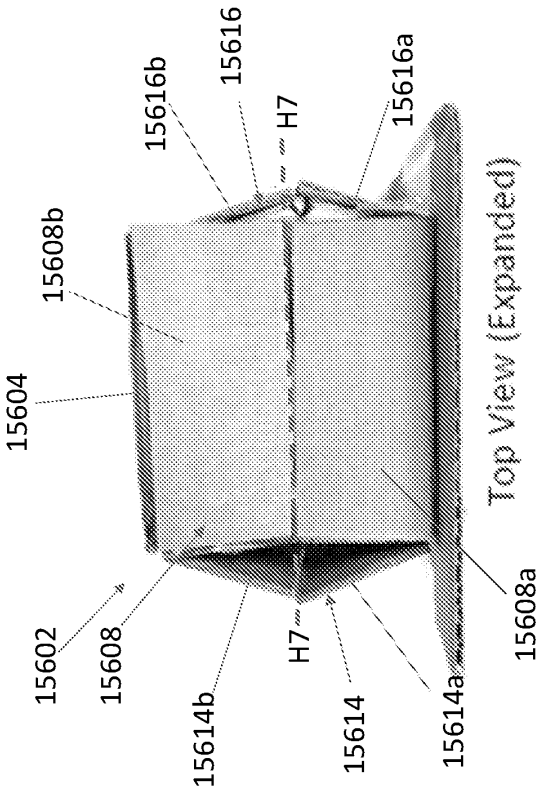

FIG. 212A

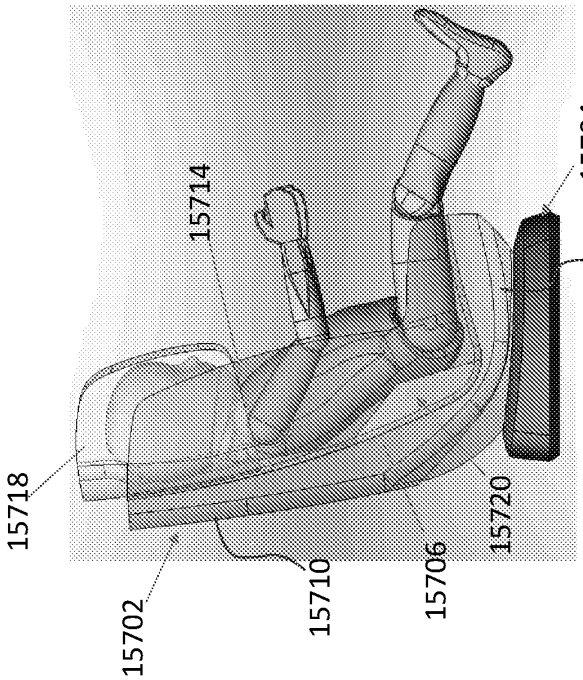

FIG. 213B

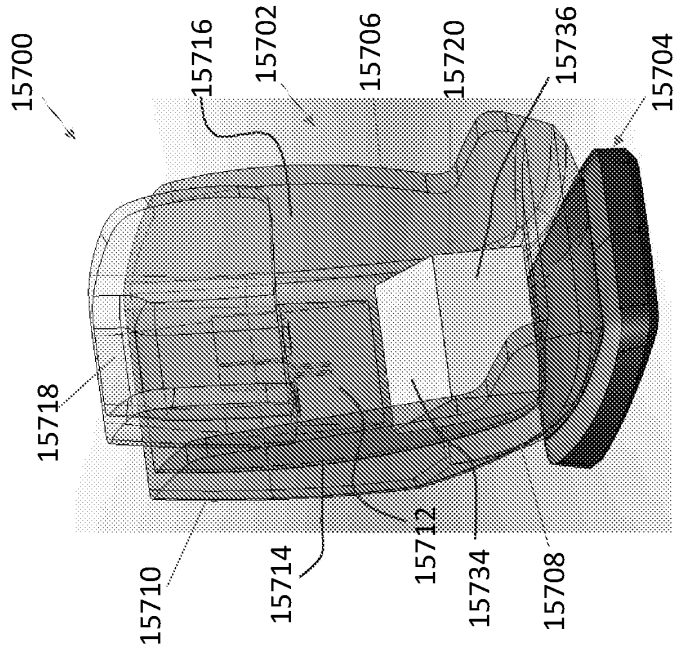

FIG. 213A

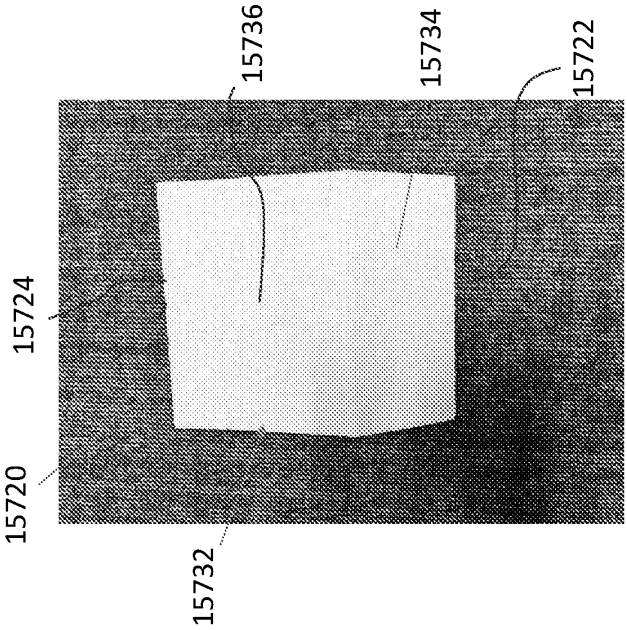

FIG. 214B

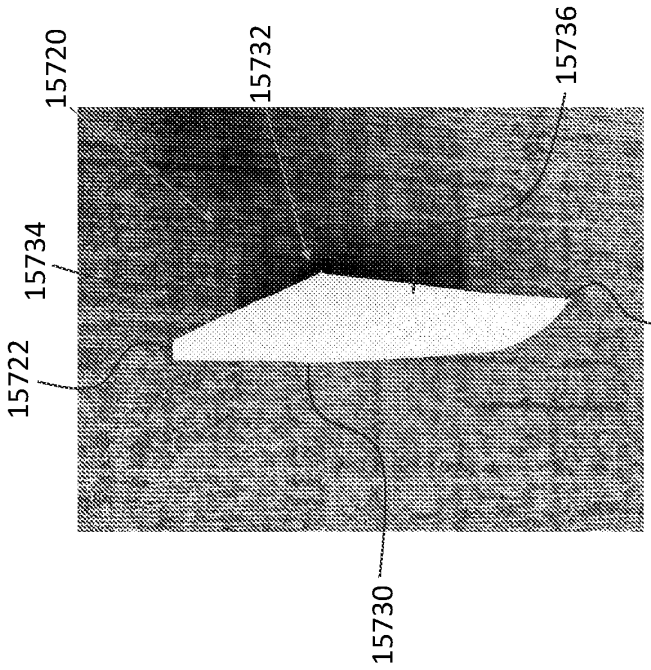

FIG. 214A

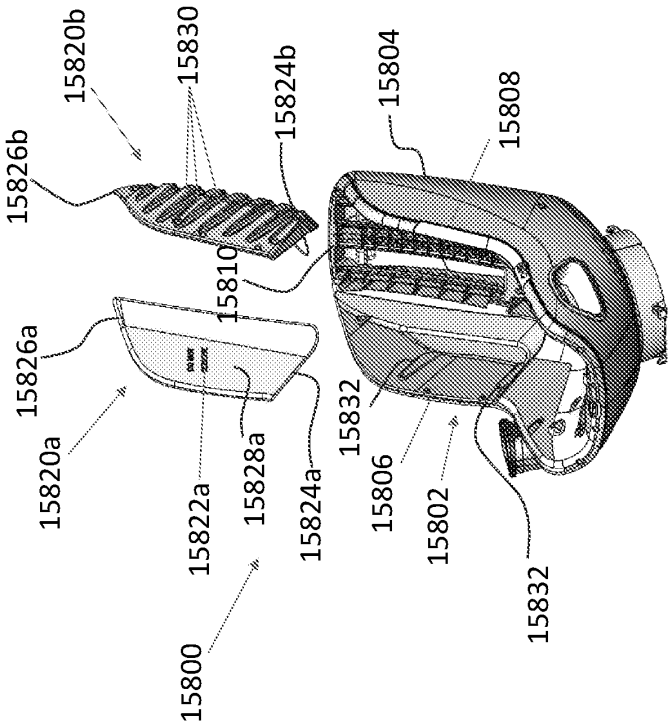

FIG. 215B

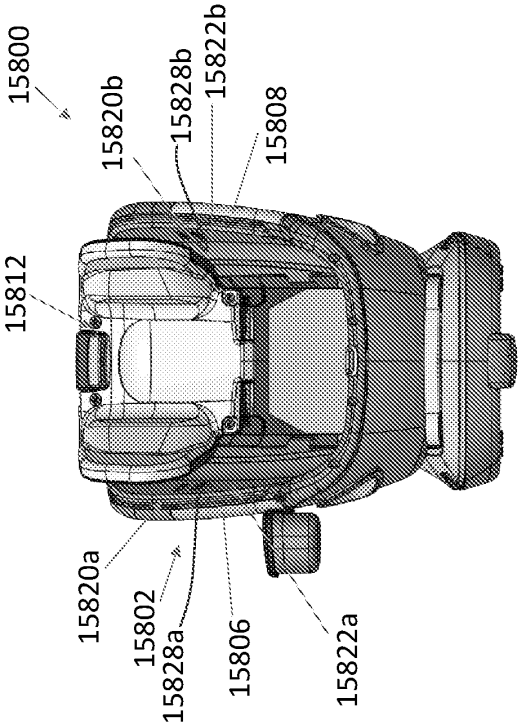

FIG. 215A

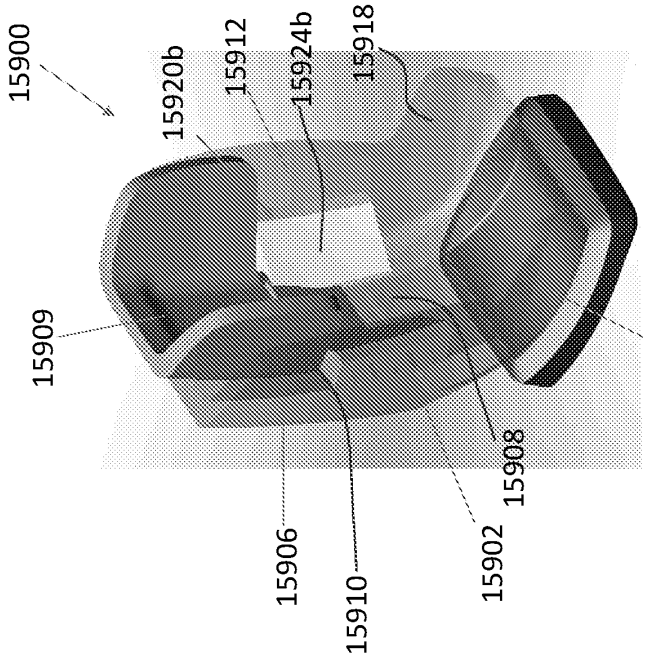

FIG. 216B

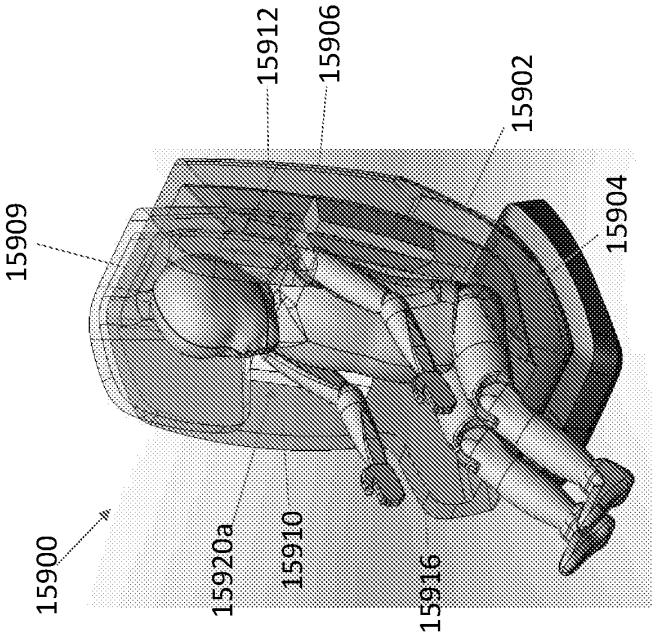

FIG. 216A

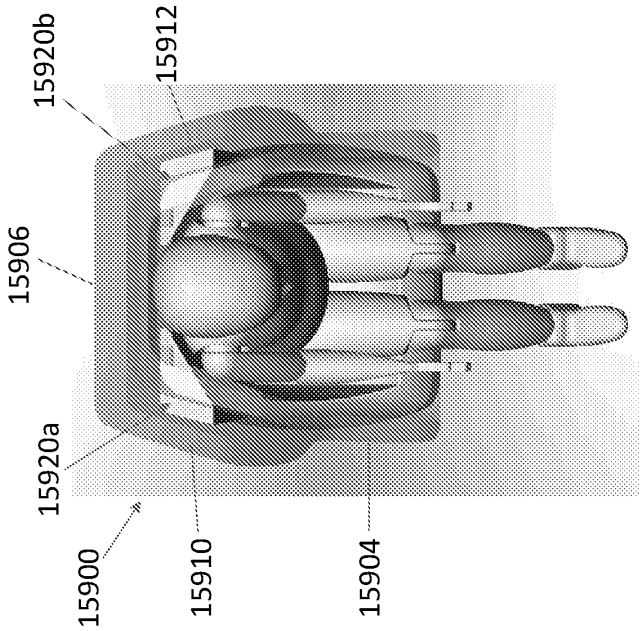

FIG. 216D

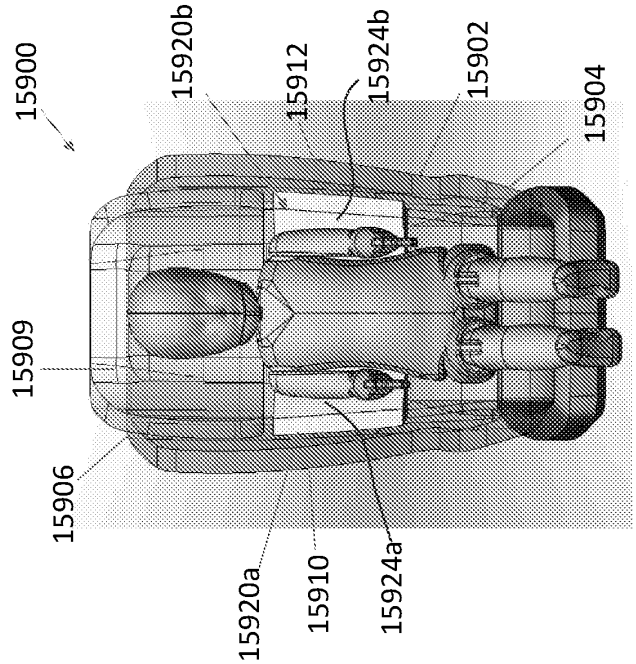

FIG. 216C

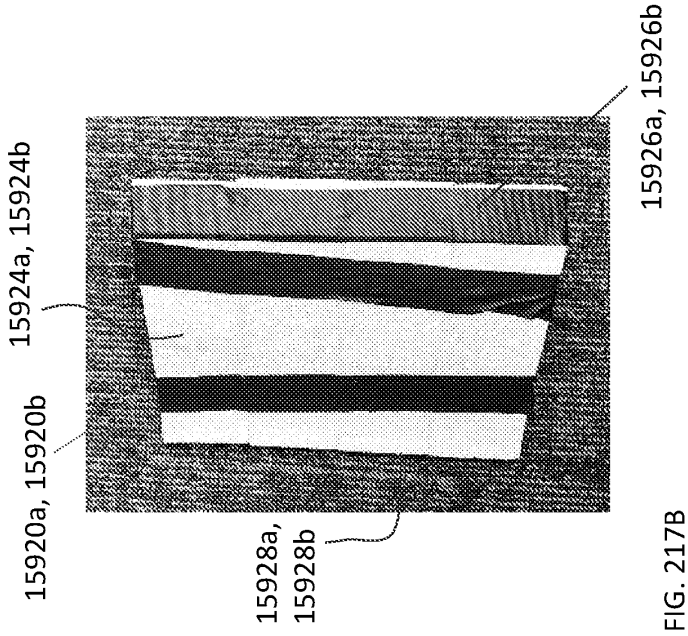

FIG. 217B

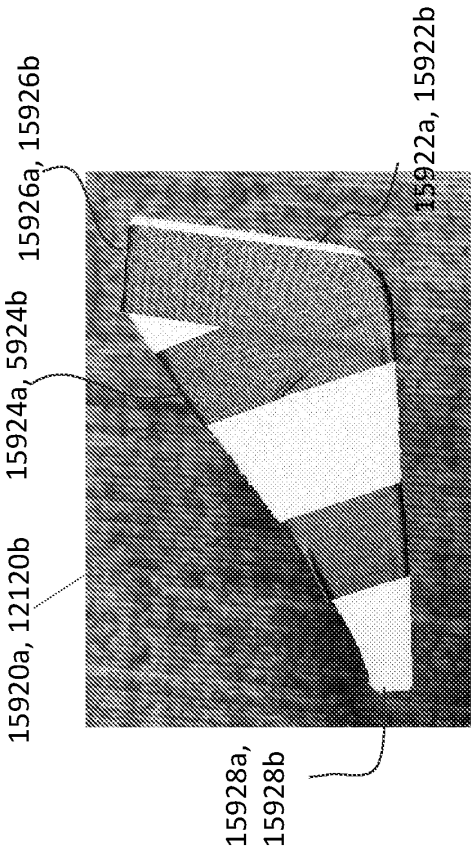

FIG. 217A



FIG. 218A

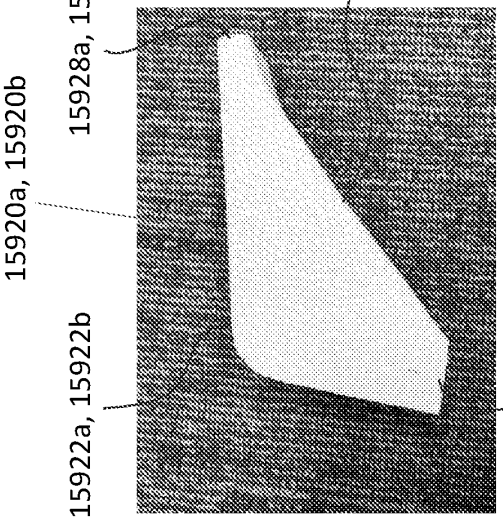

FIG. 218B

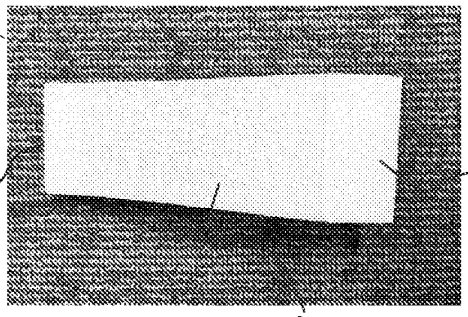

FIG. 218C

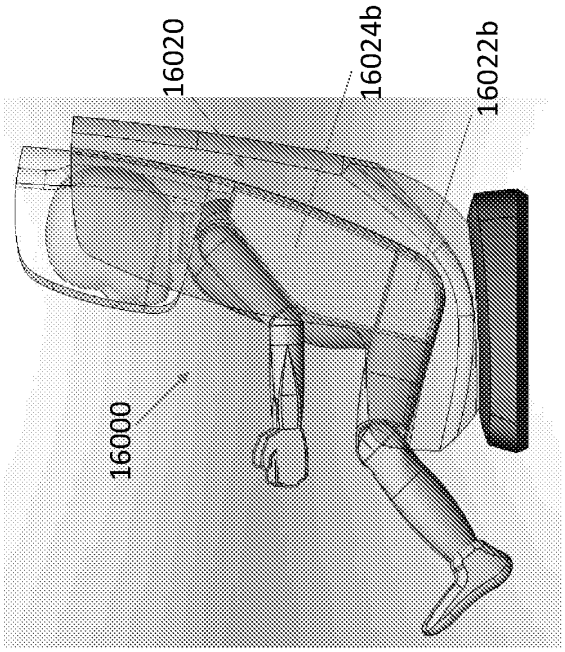

FIG. 219B

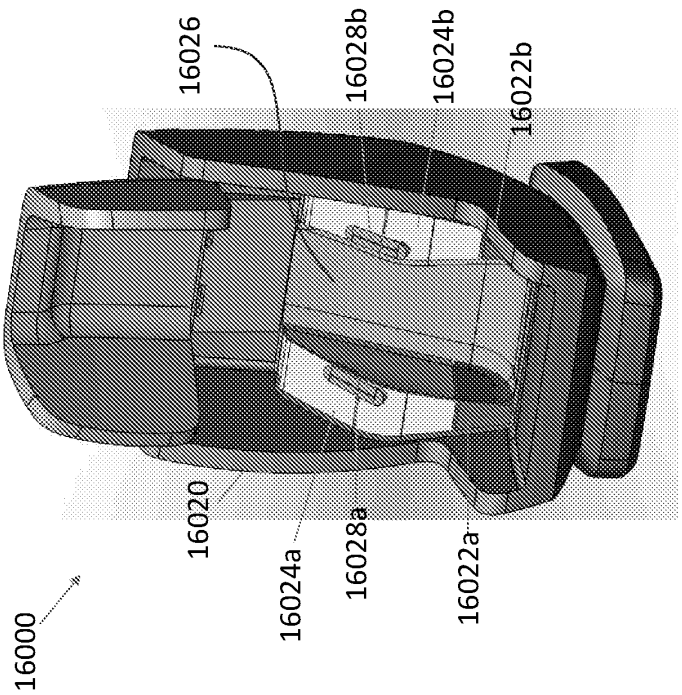

FIG. 219A

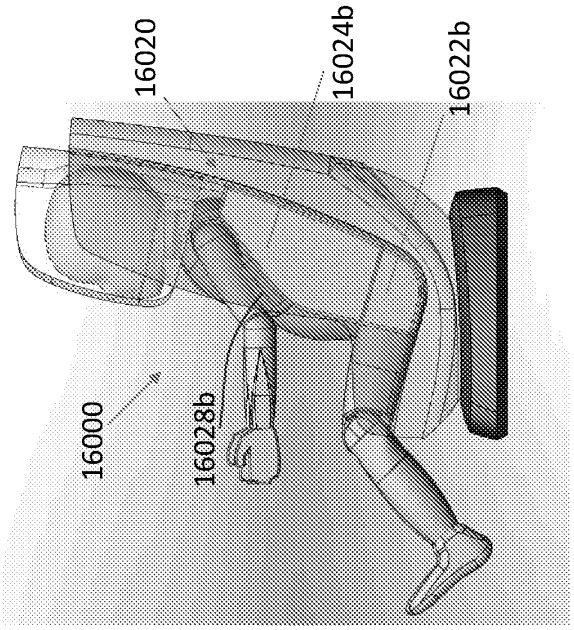

FIG. 219D

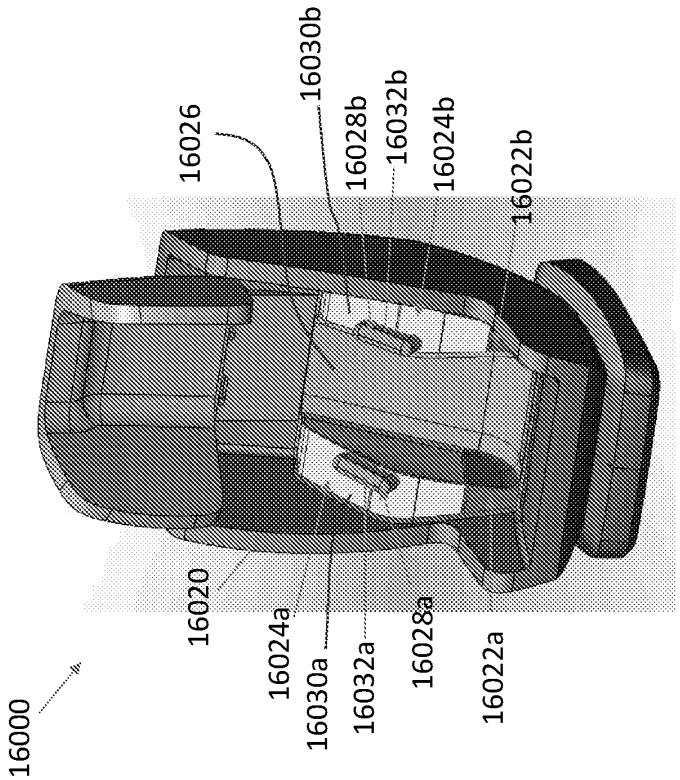

FIG. 219C

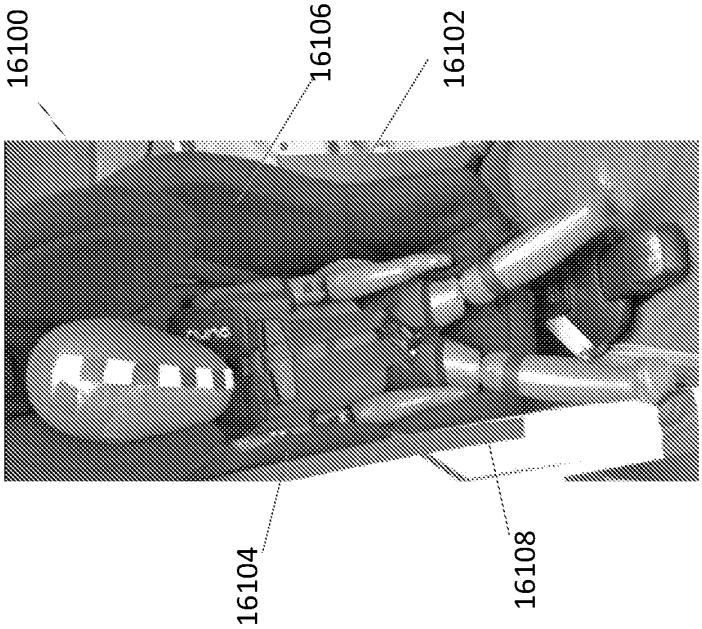

FIG. 220B

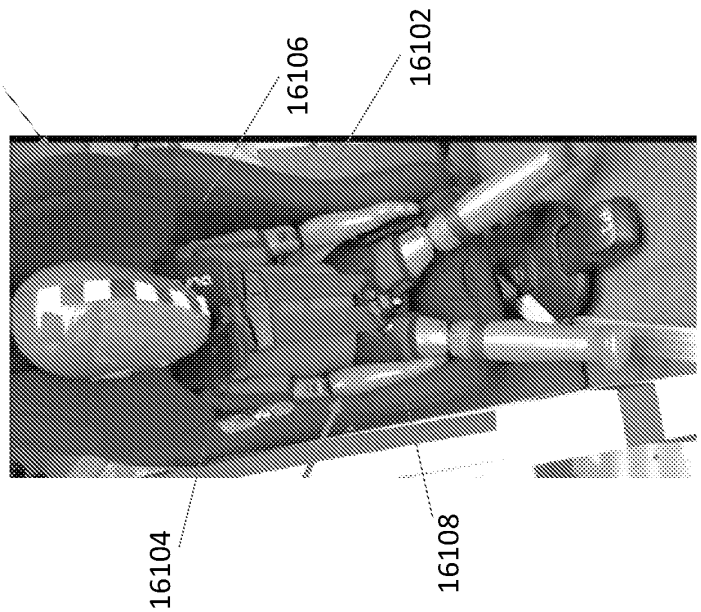

FIG. 220A

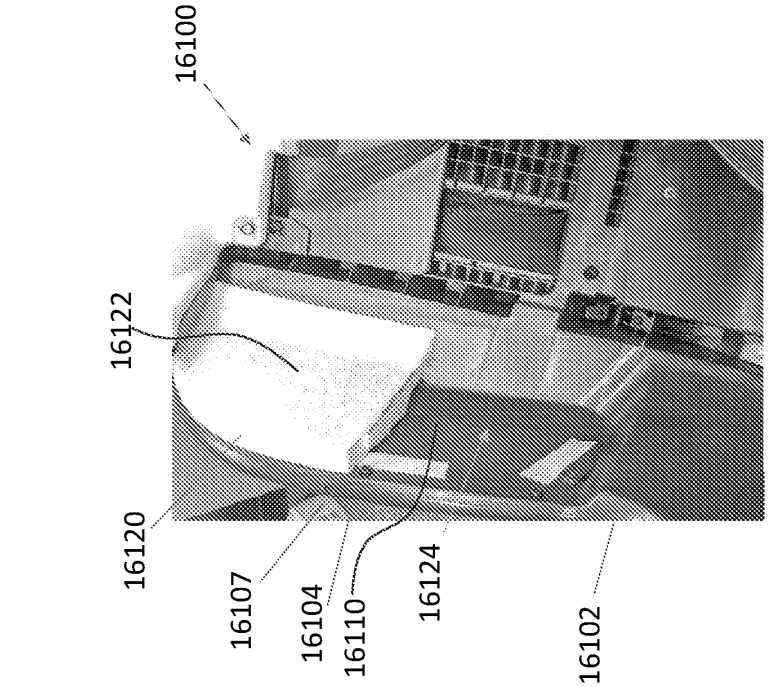

FIG. 221B

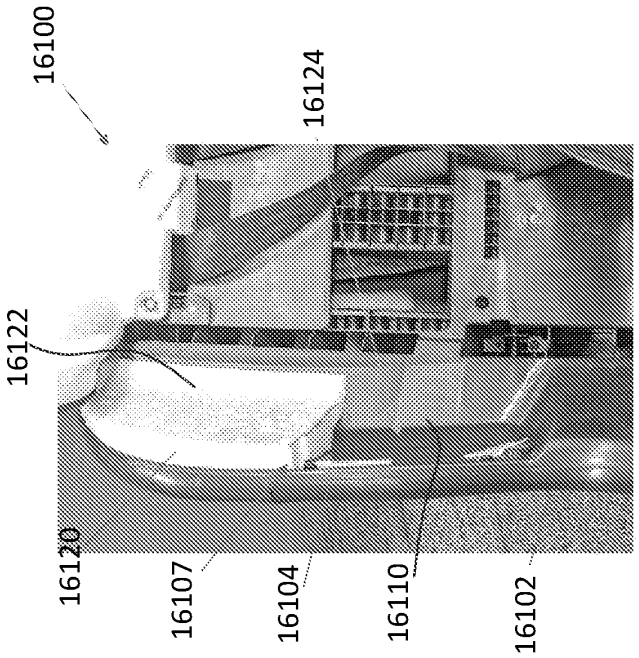

FIG. 221A

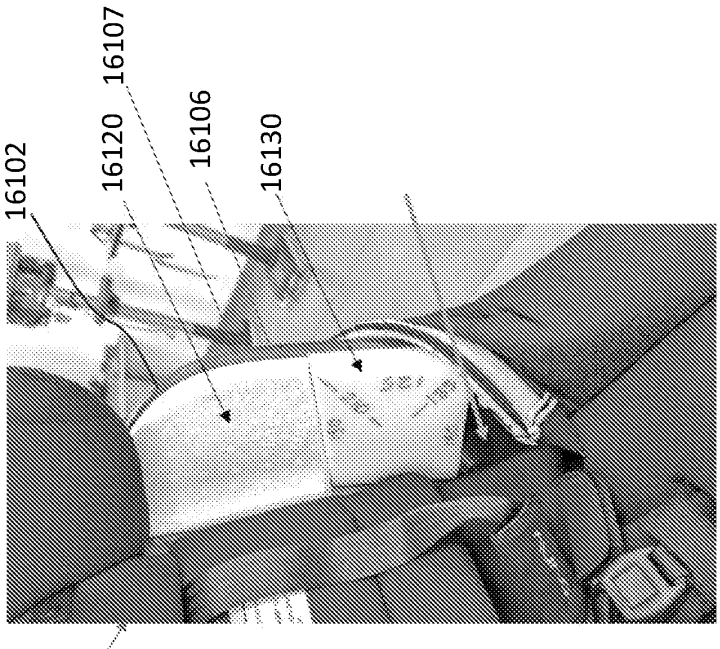

FIG. 222

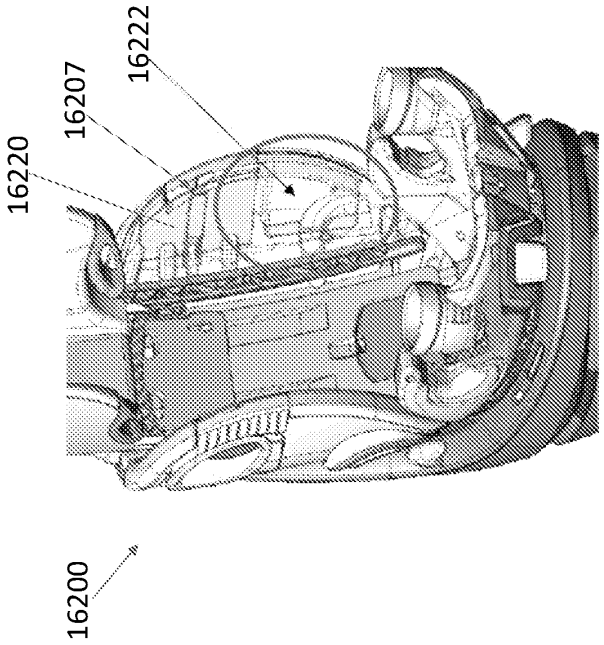

FIG. 223B

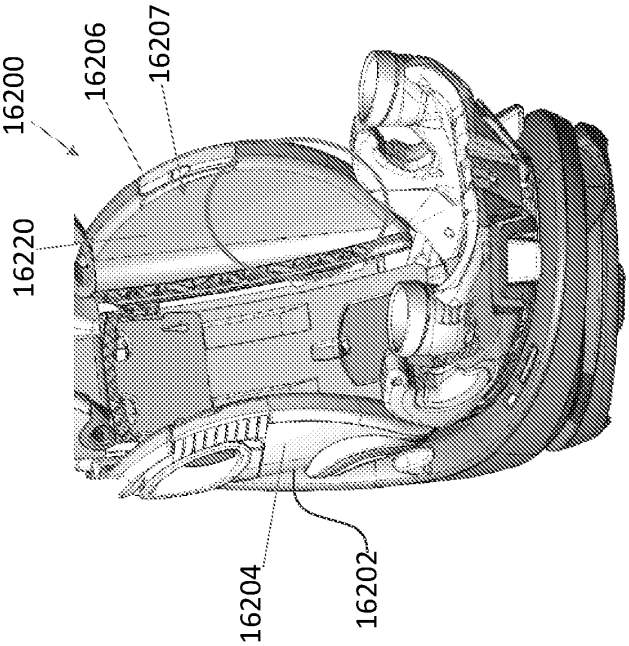

FIG. 223A

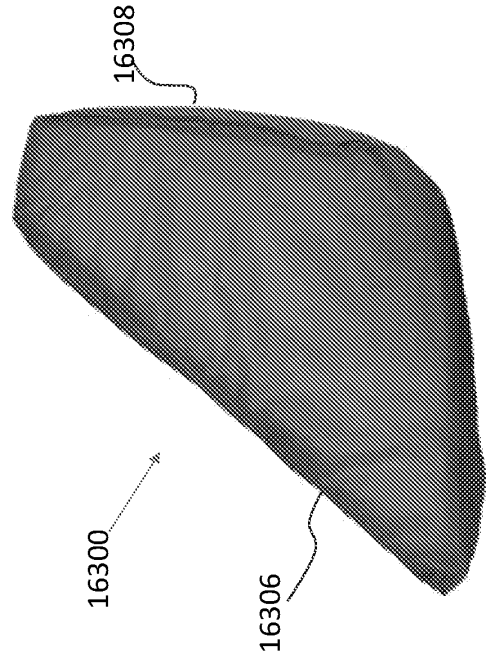

FIG. 224B

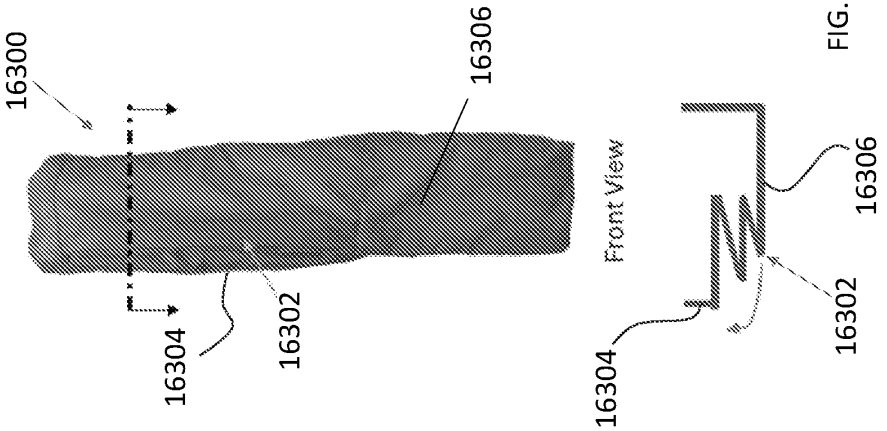

FIG. 224A

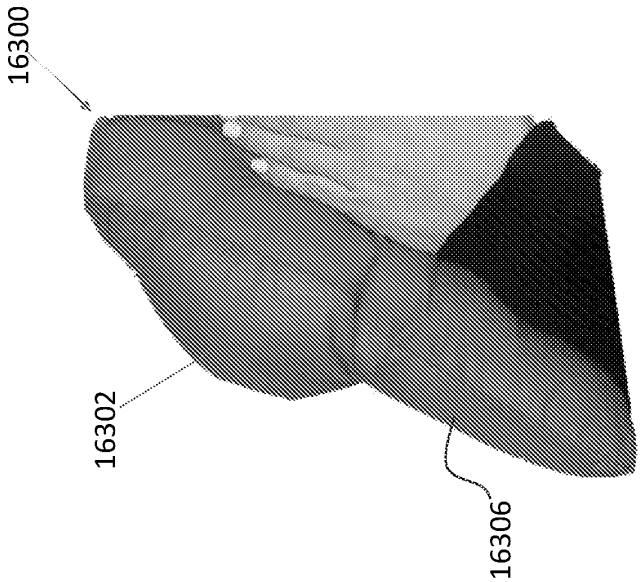

FIG. 224C

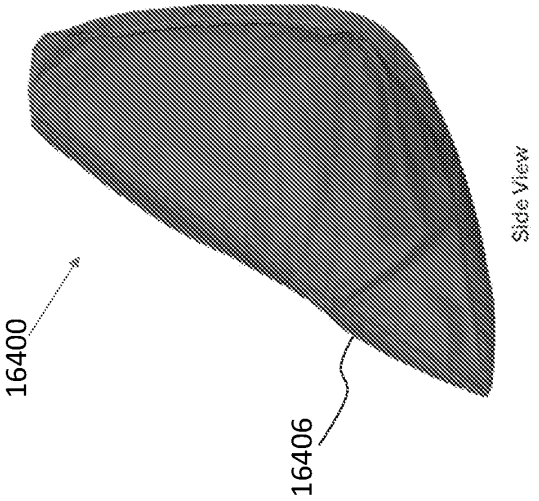

FIG. 225B

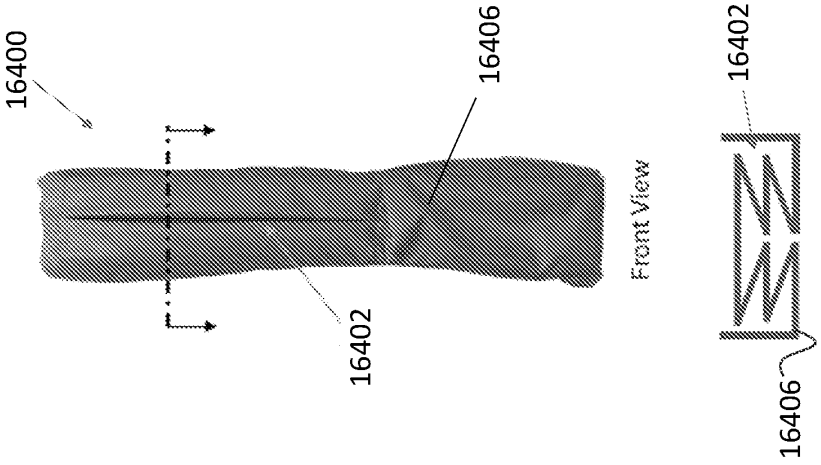

FIG. 225A

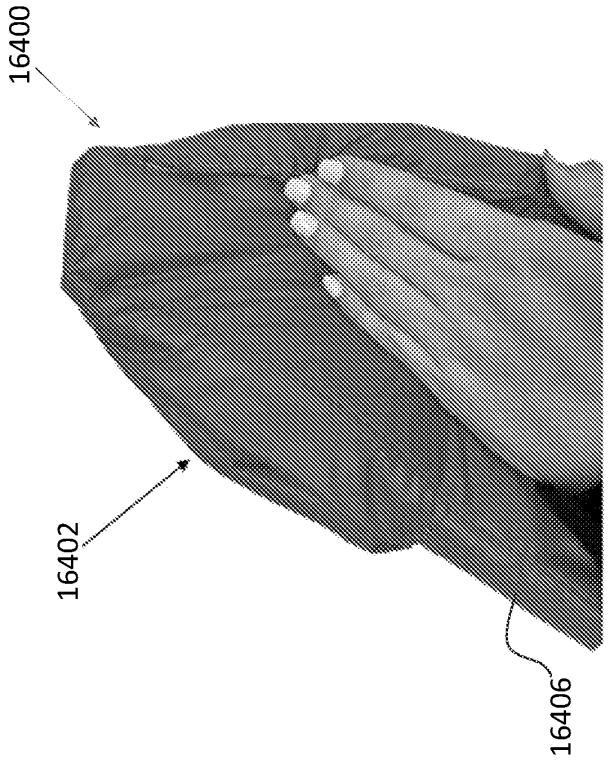

FIG. 225C

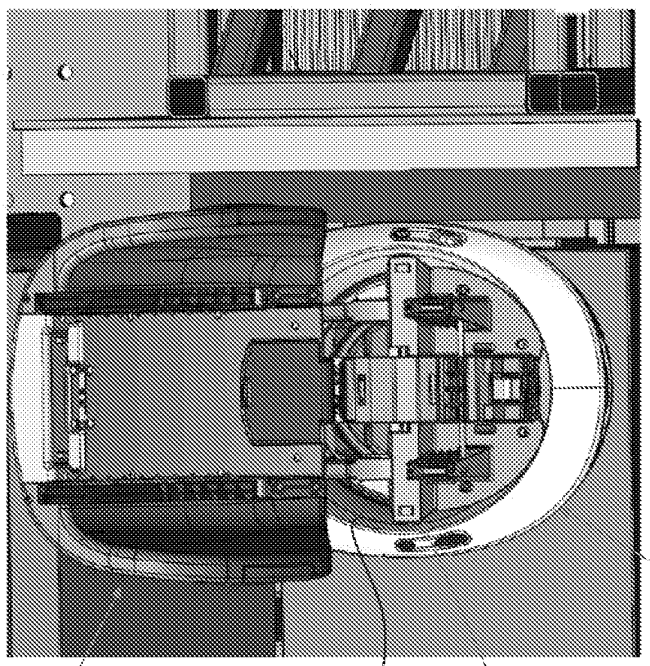

FIG. 226

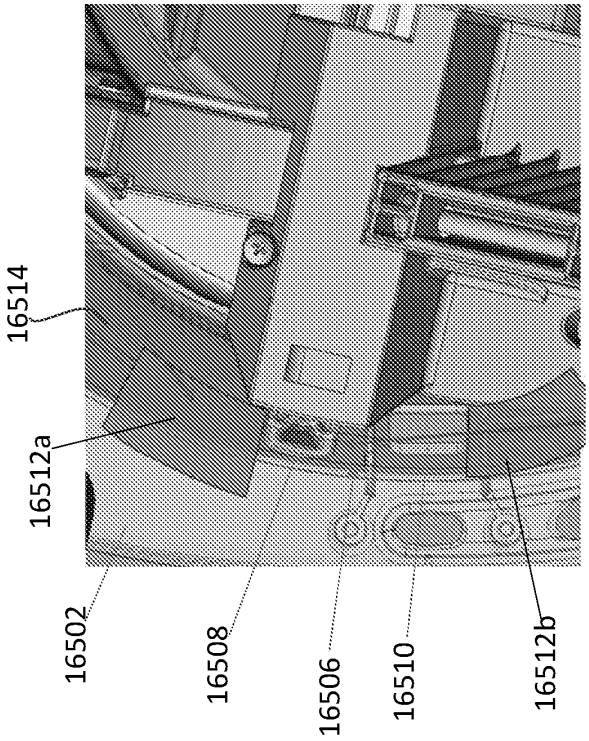

FIG. 227B

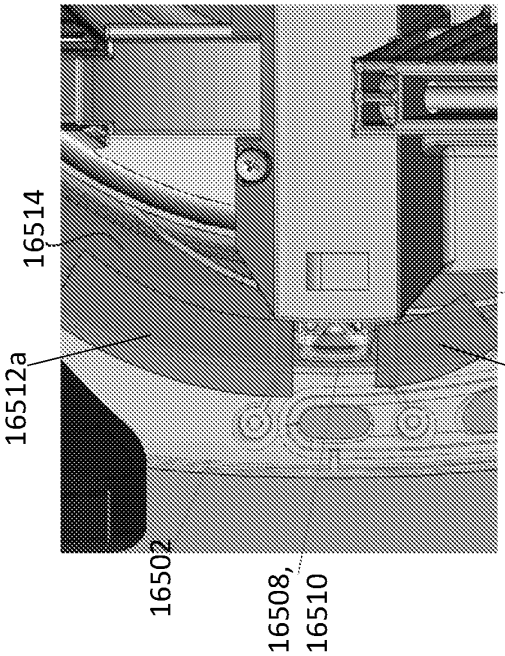

FIG. 227A

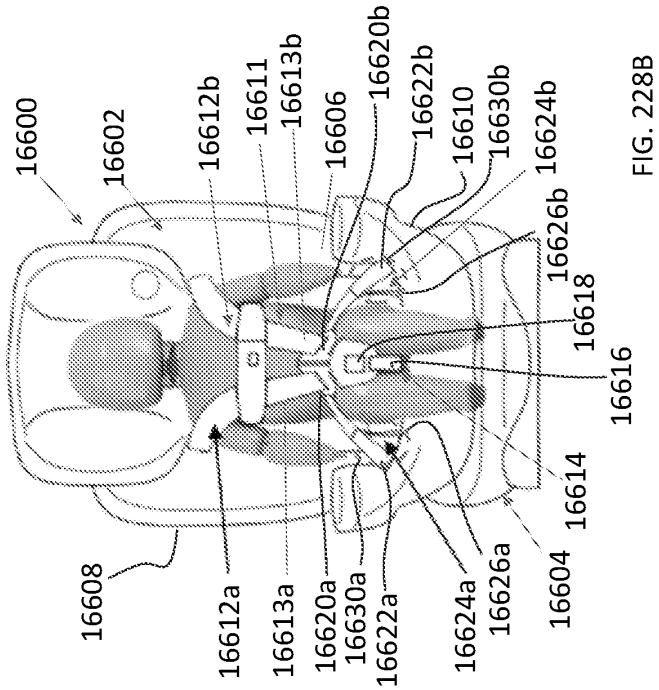

FIG. 228B

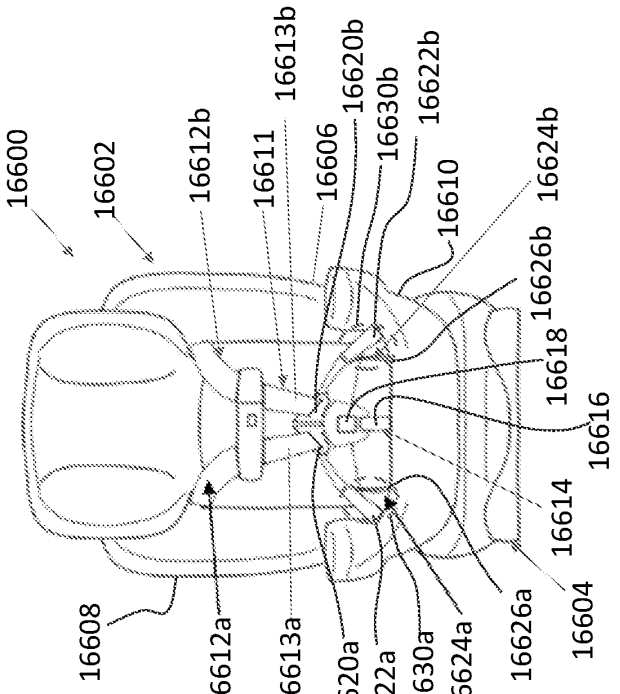

FIG. 228A

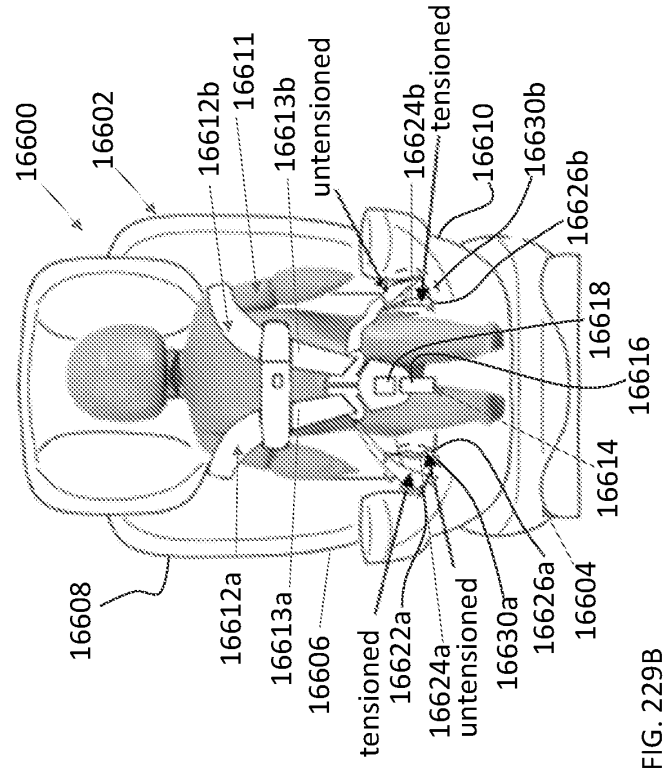

FIG. 229B

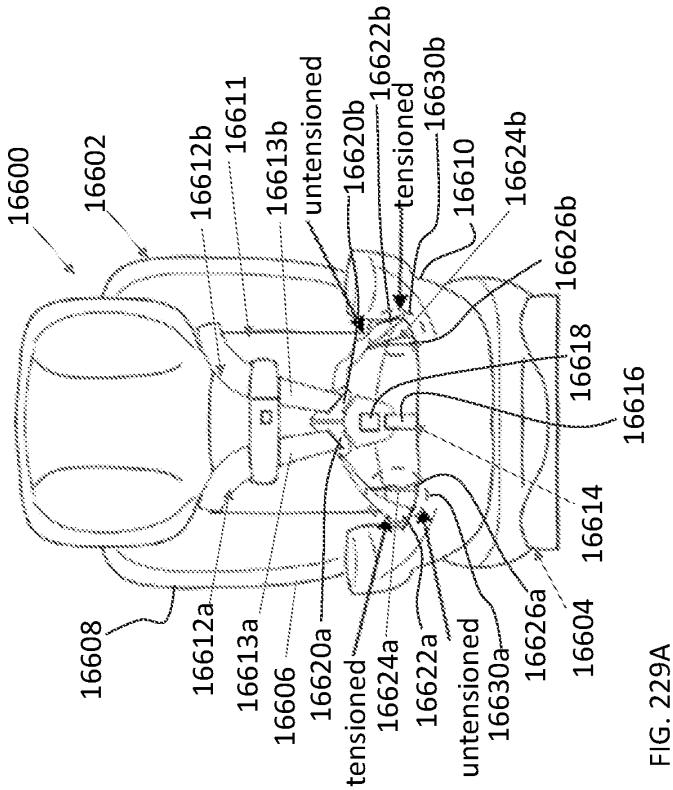

FIG. 229A

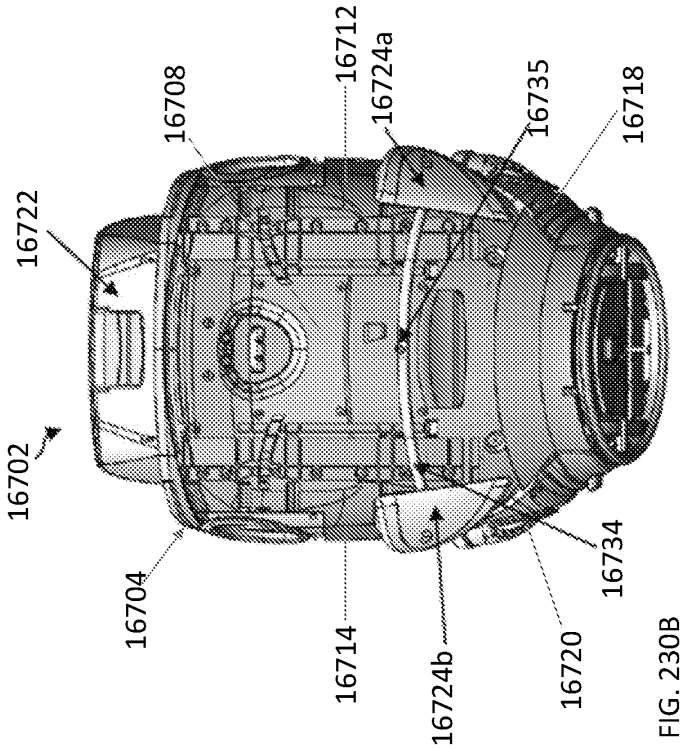

FIG. 230B

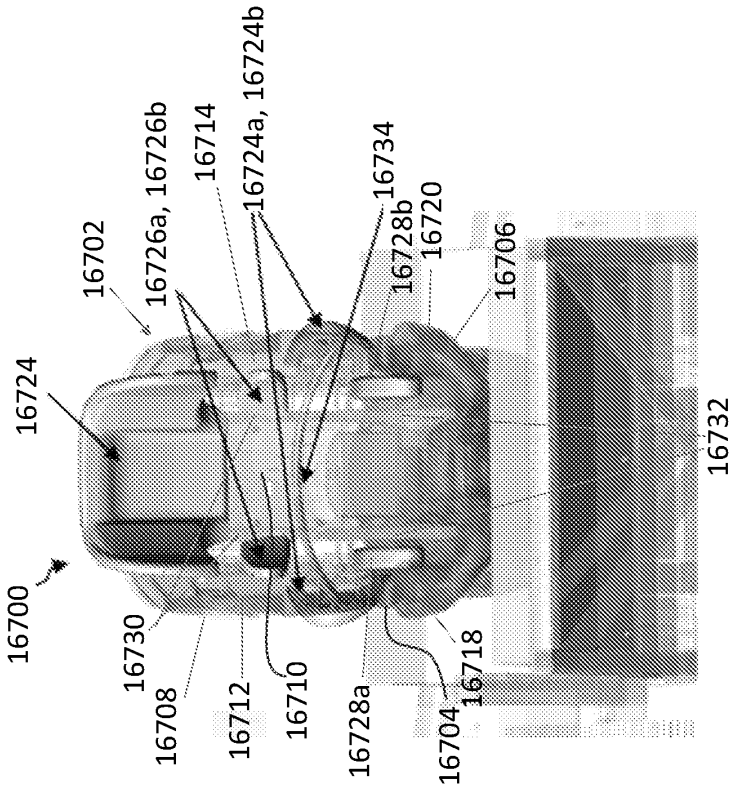

FIG. 230A

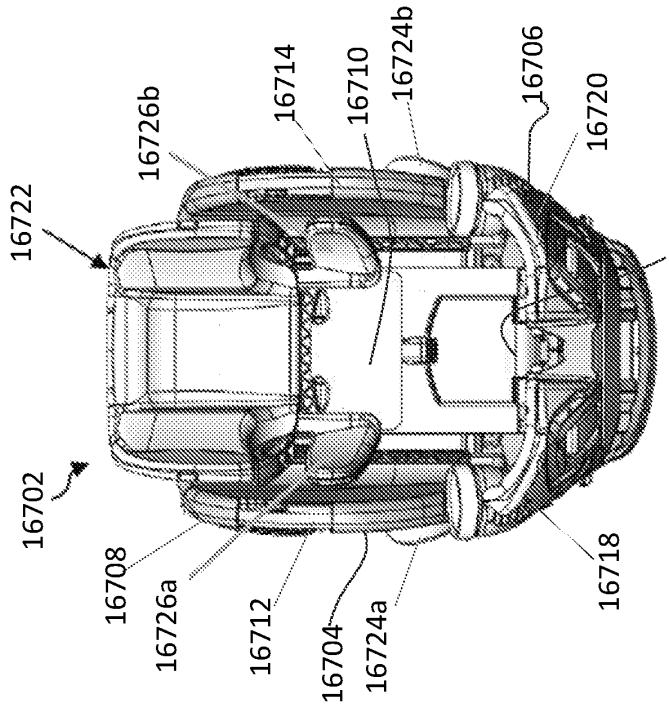

FIG. 230D

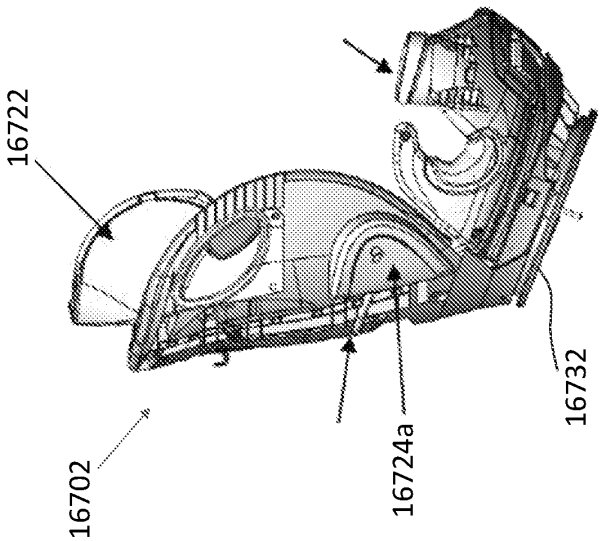

Side View of Car Seat (without base)

FIG. 230C

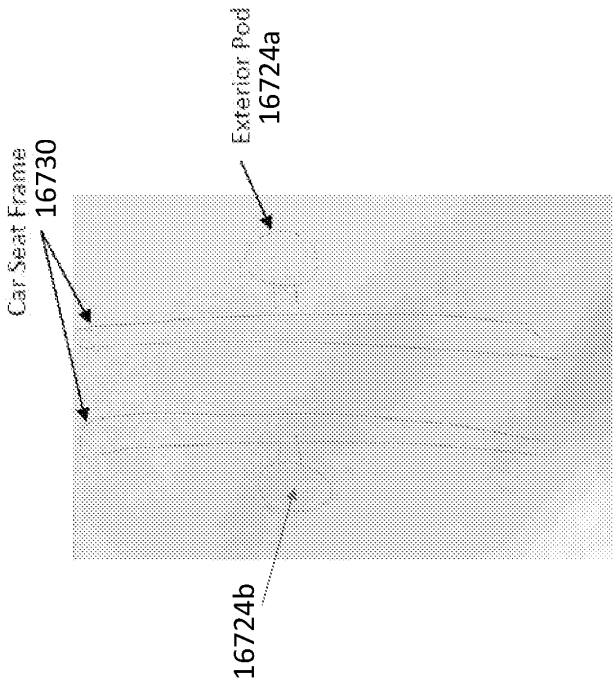

FIG. 231

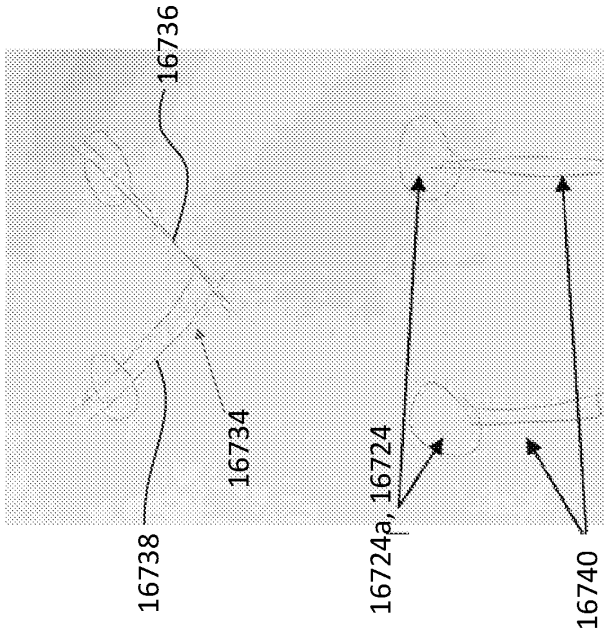

FIG. 232

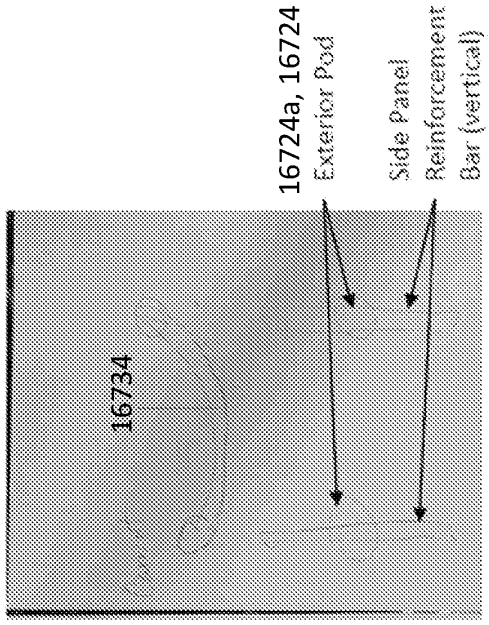

FIG. 233B

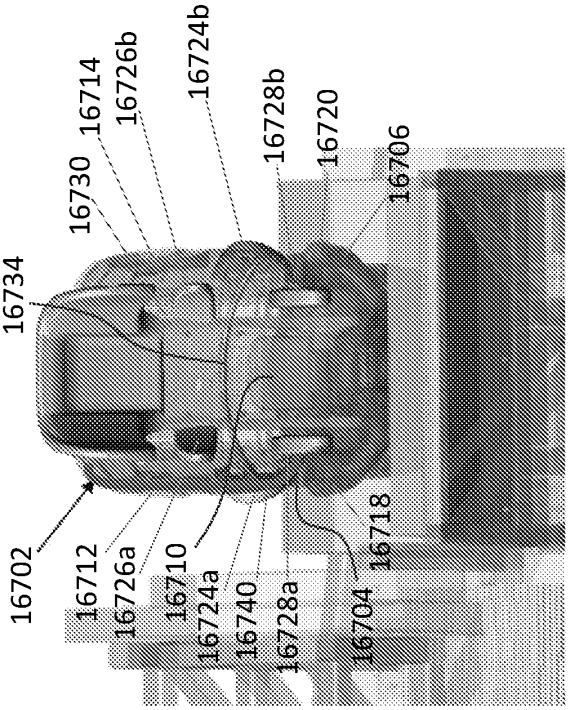

FIG. 233A

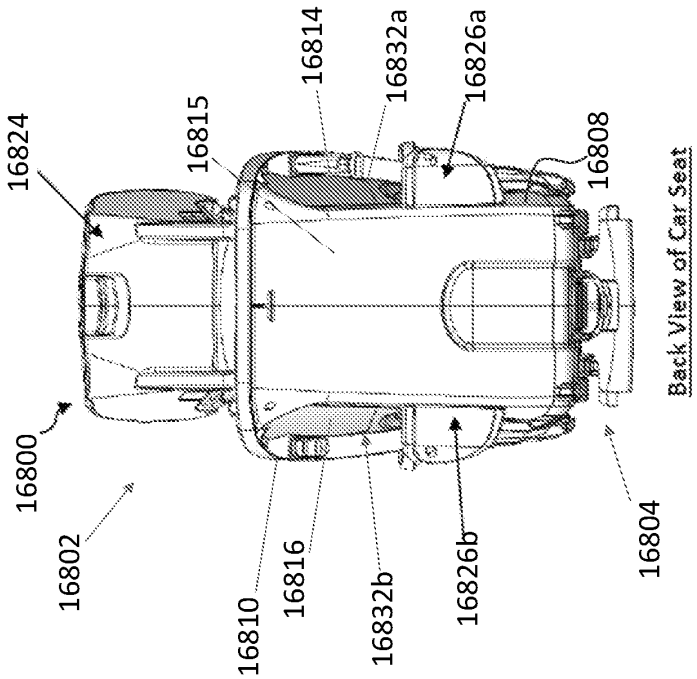

FIG. 234B

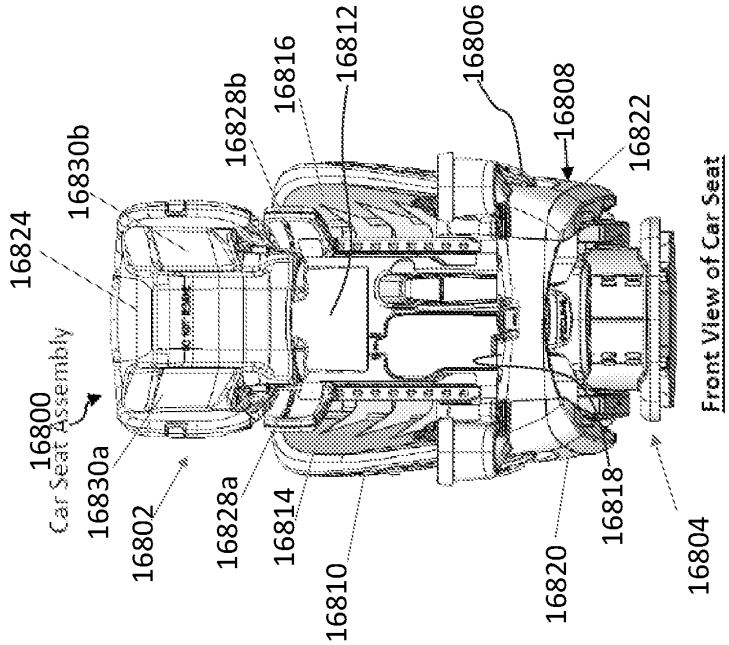

FIG. 234A

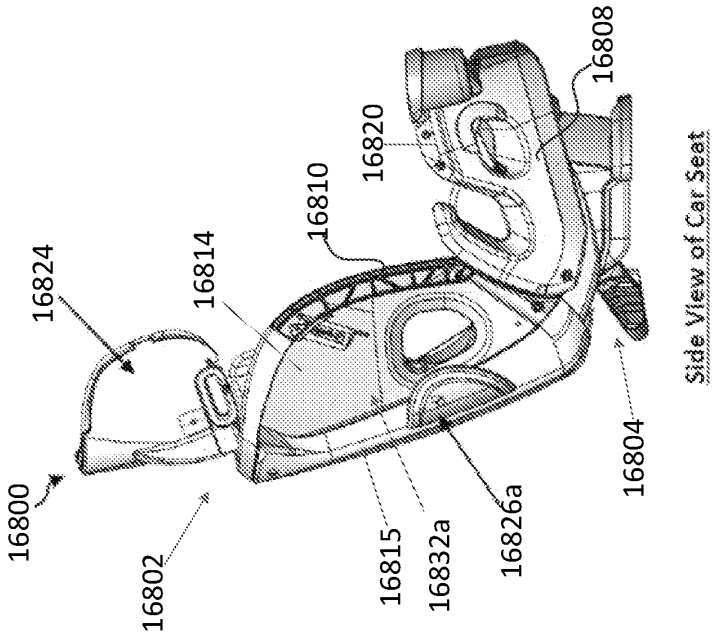
16800
16824
16814
16810
16820
16808
16802
16815
16832a
16826a
16804
Side View of Car Seat

FIG. 234C

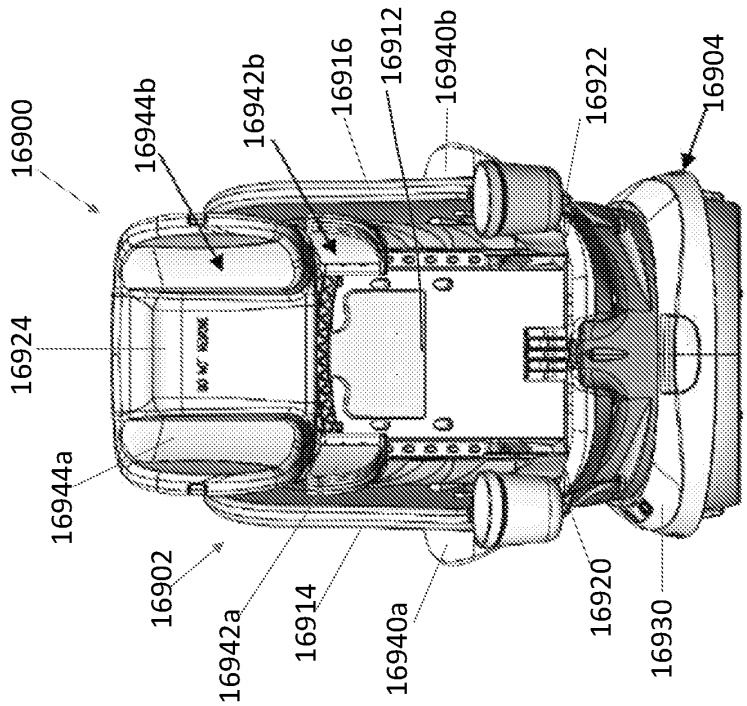

FIG. 235B

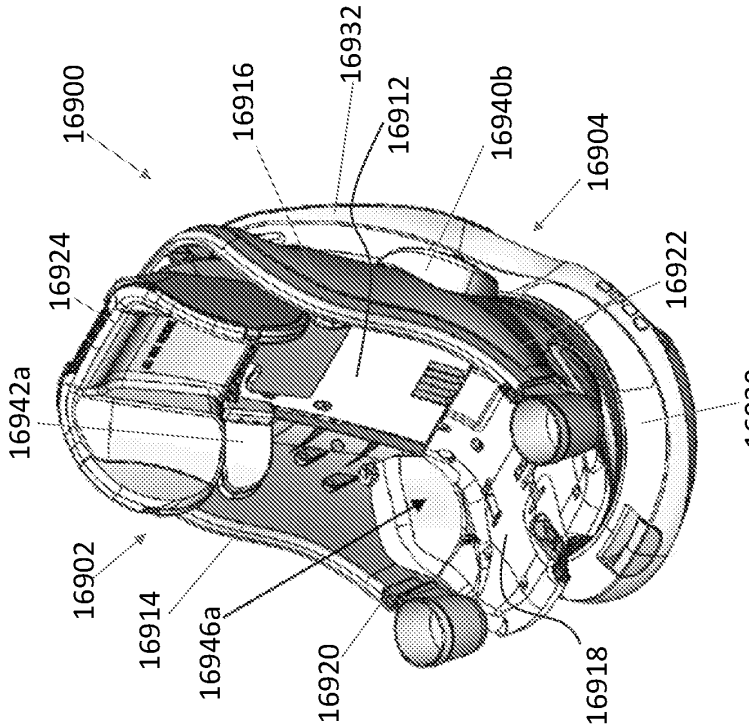

FIG. 235A

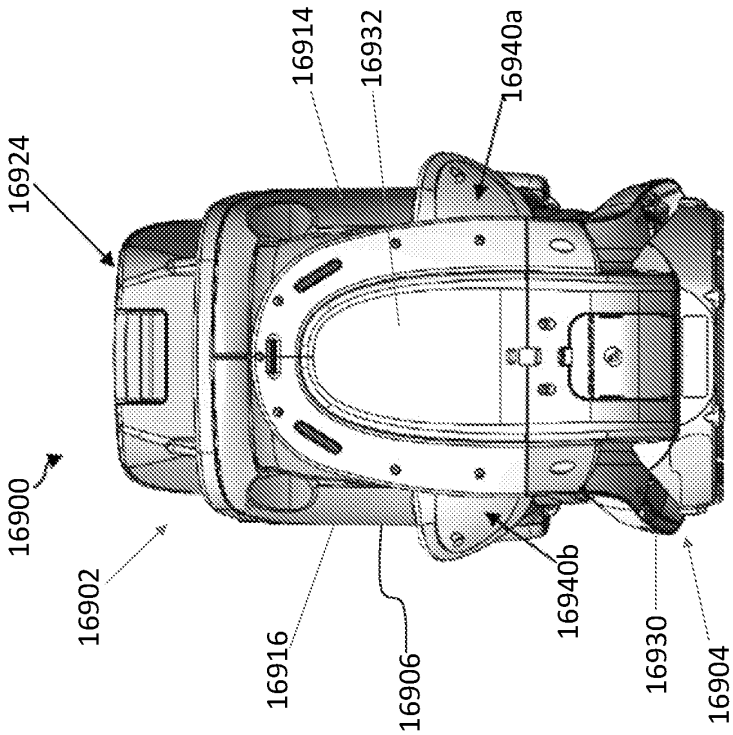
16914
16932
16940a
16924
16900
16902
16916
16906
16940b
16930
16904

FIG. 235C

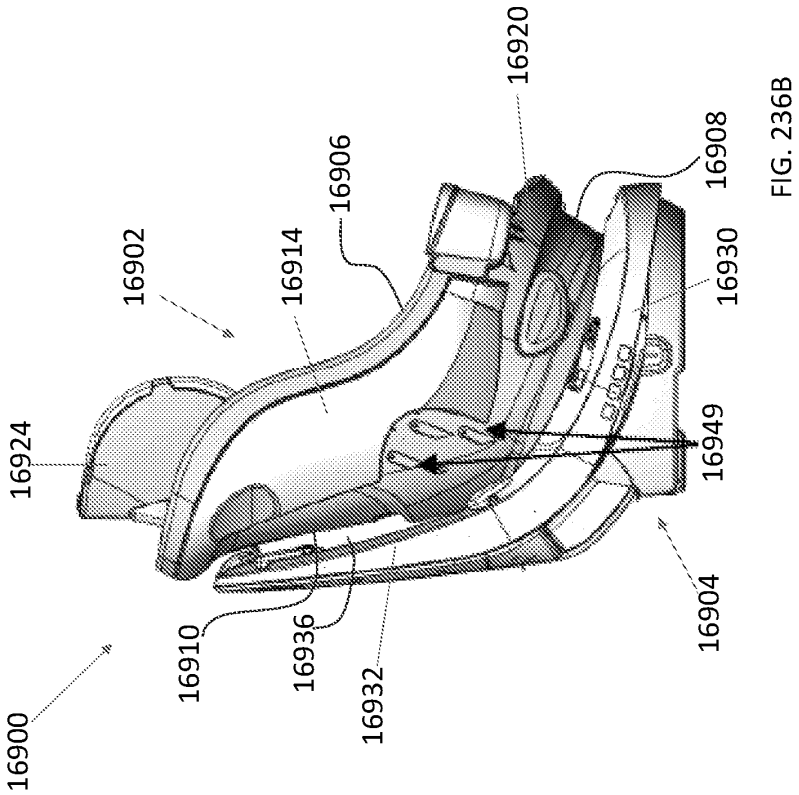

FIG. 236B

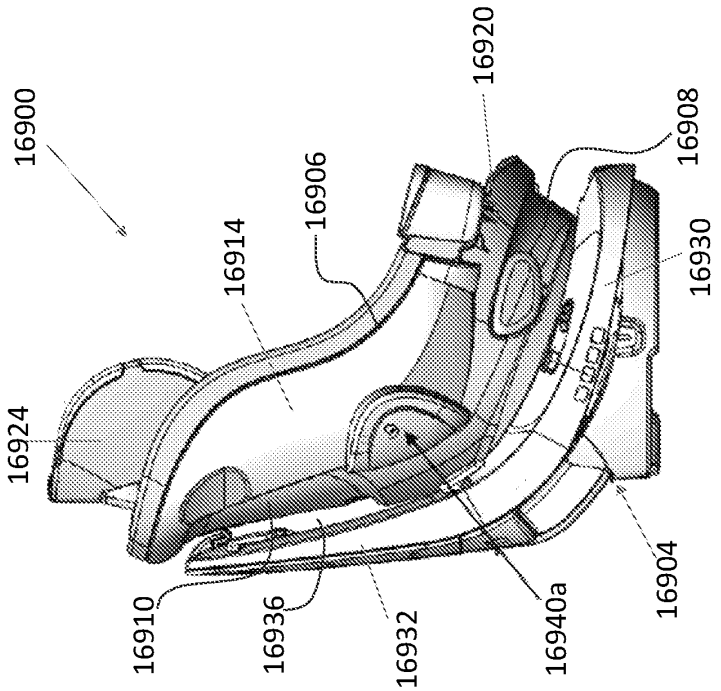

FIG. 236A

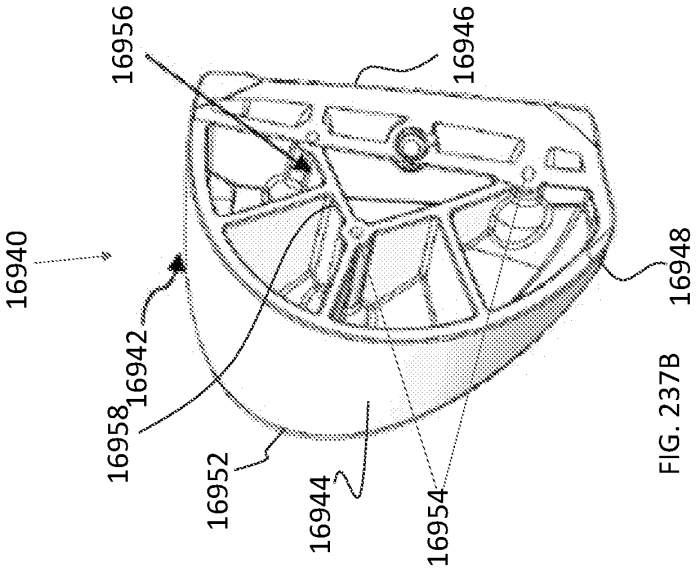

FIG. 237B

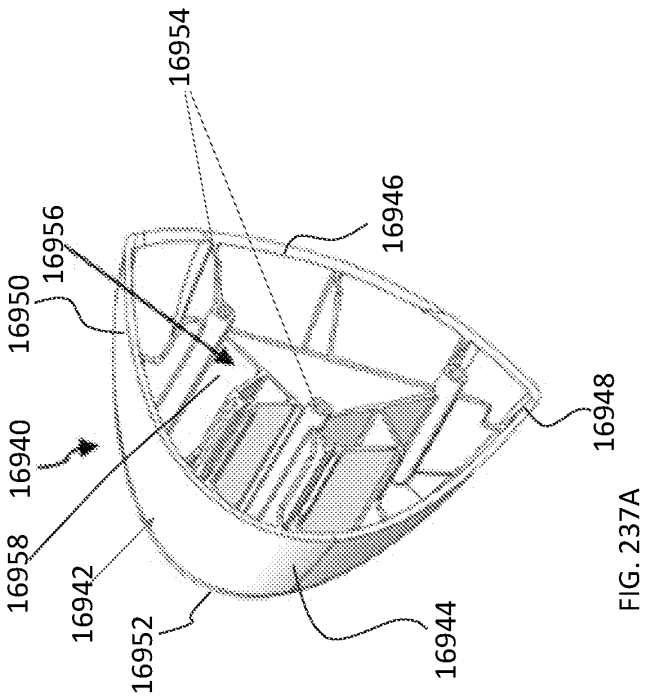

FIG. 237A

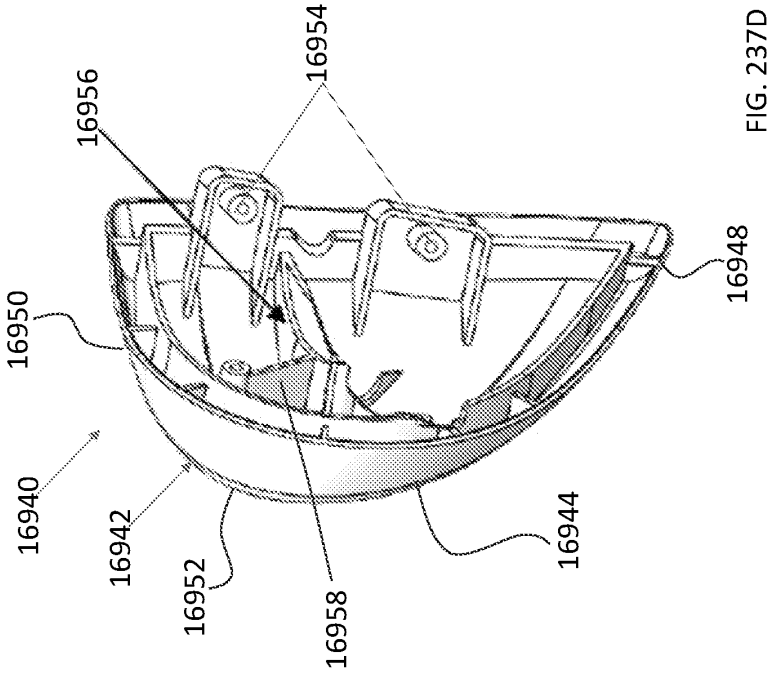

FIG. 237D

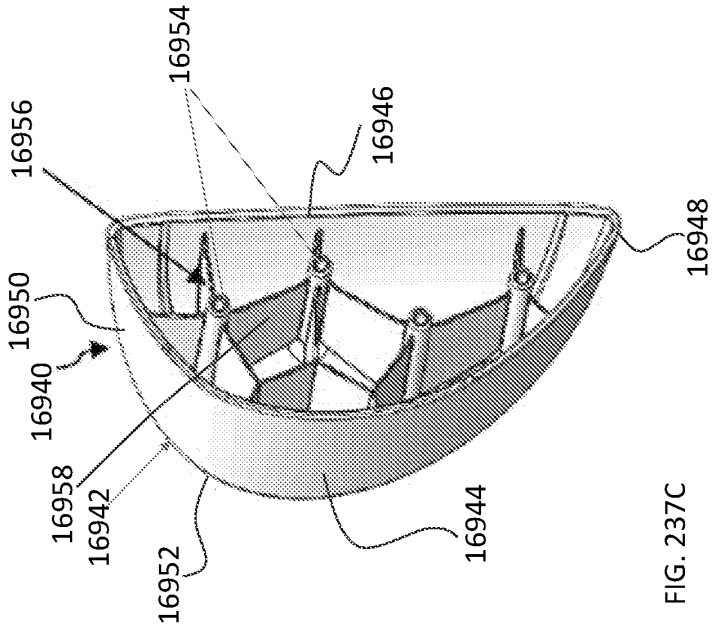

FIG. 237C

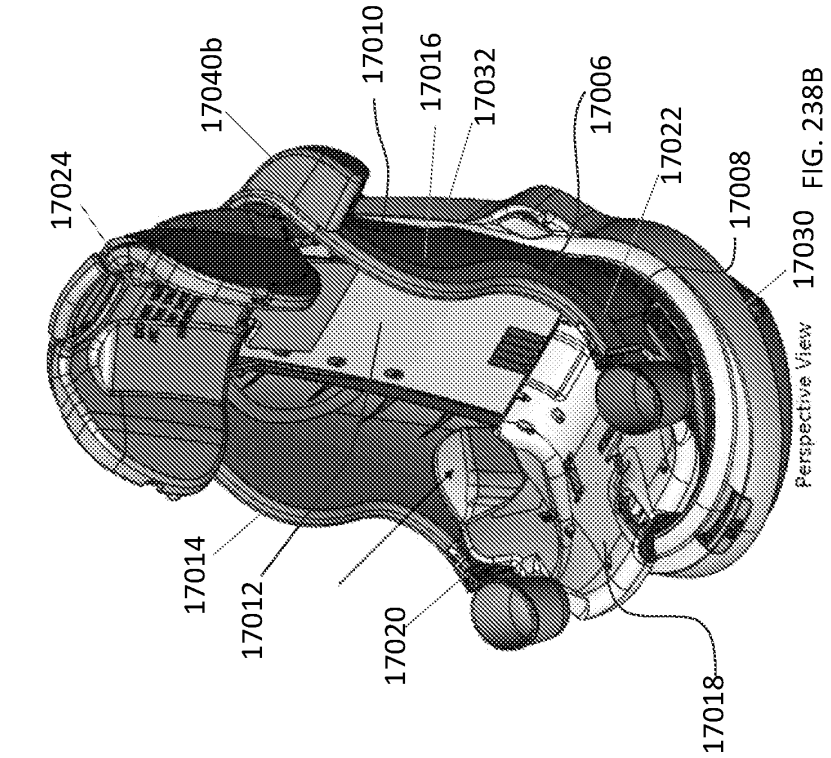

FIG. 238B

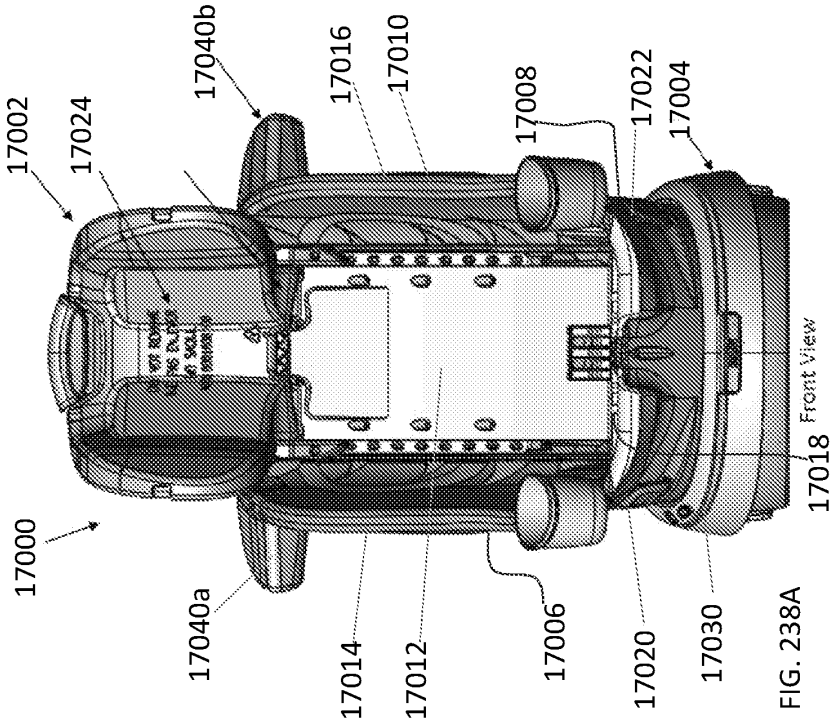

FIG. 238A

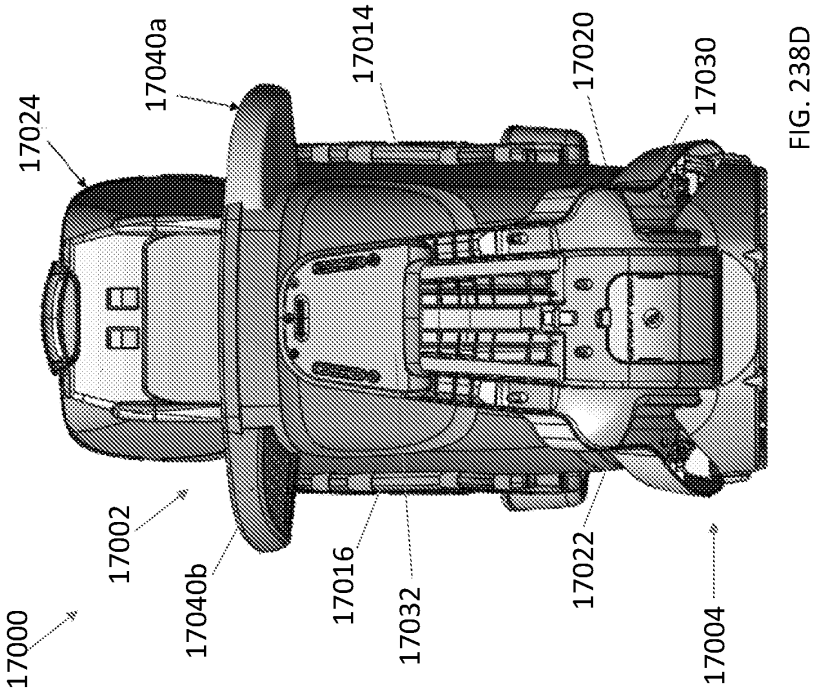

FIG. 238D

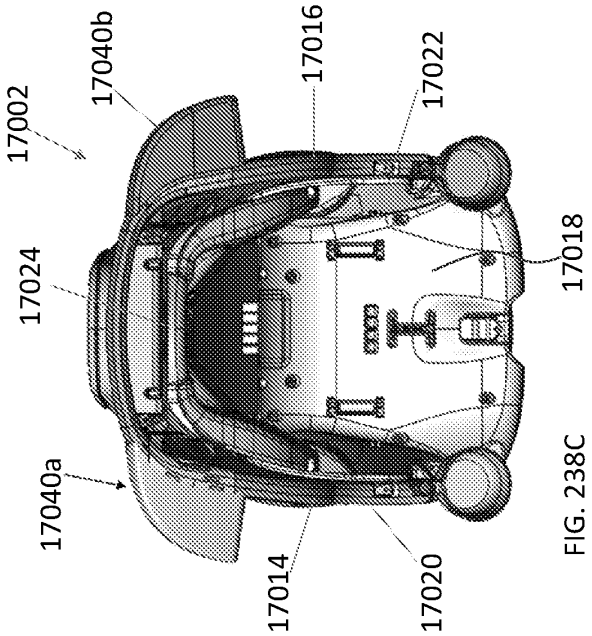

FIG. 238C

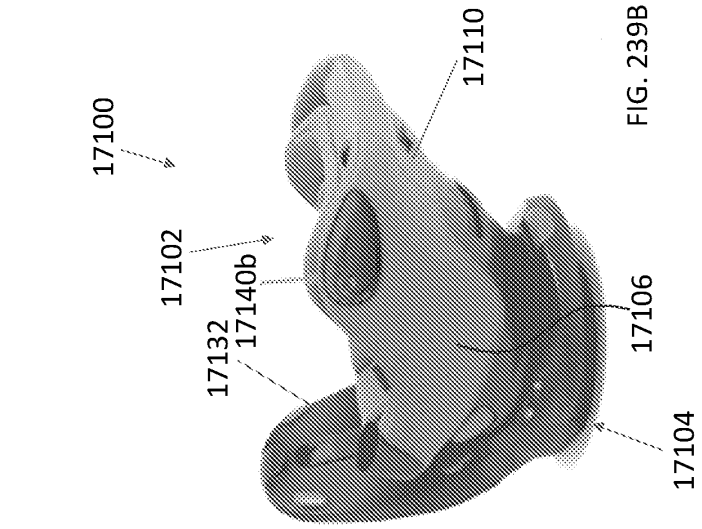

FIG. 239B

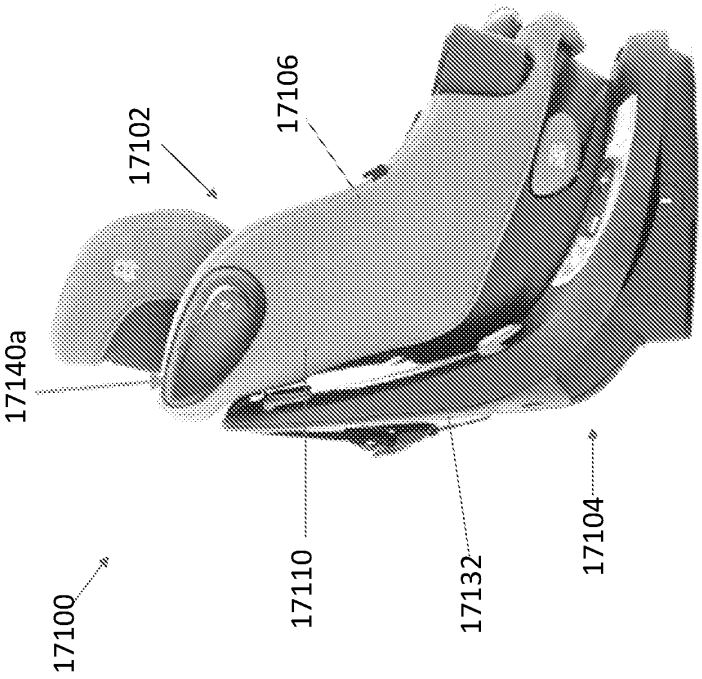

FIG. 239A

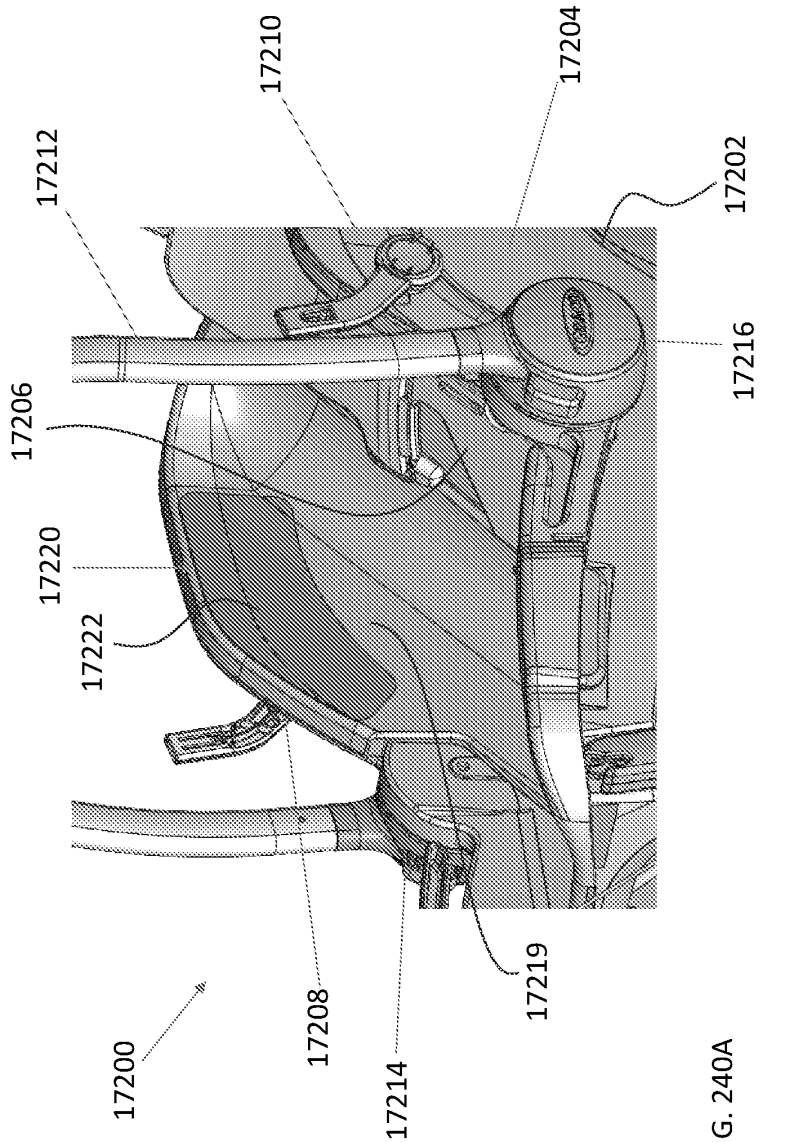
17210
17204
17212
17202
17216
17206
17220
17222
17219
17208
17214
17200

FIG. 240A

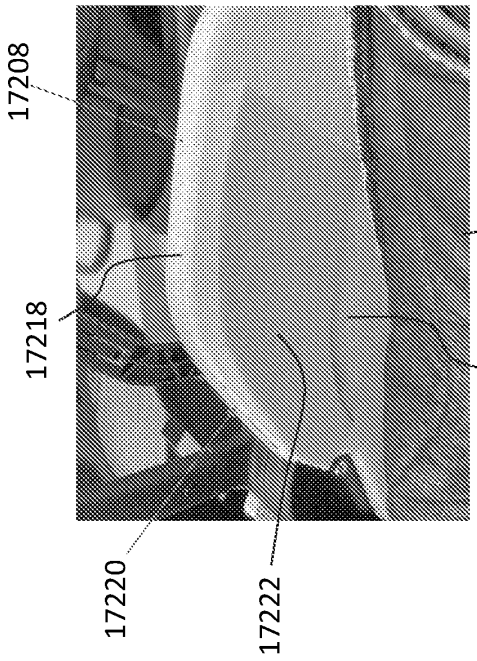

FIG. 240C

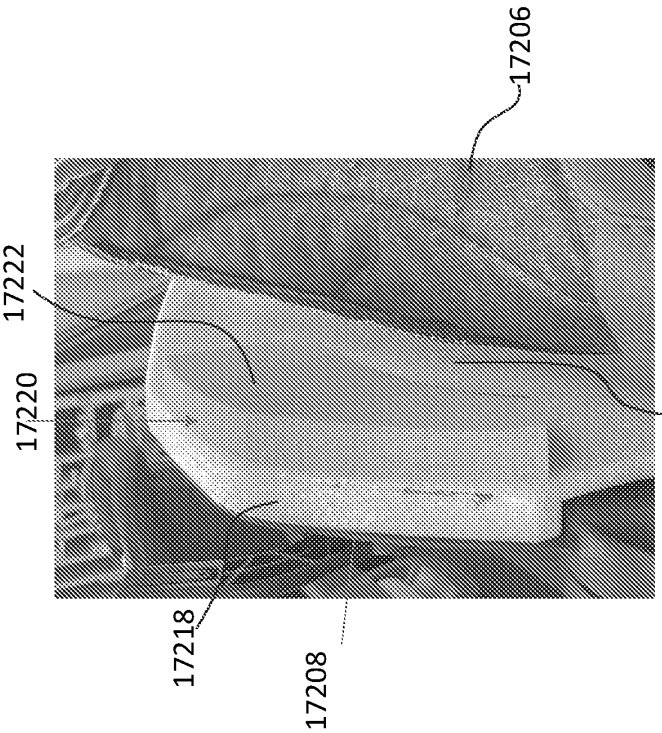

FIG. 240B

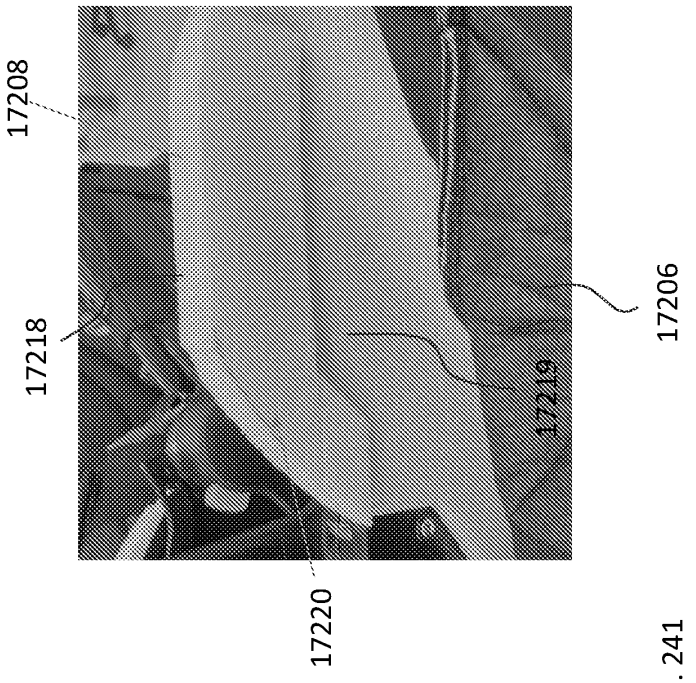

FIG. 241

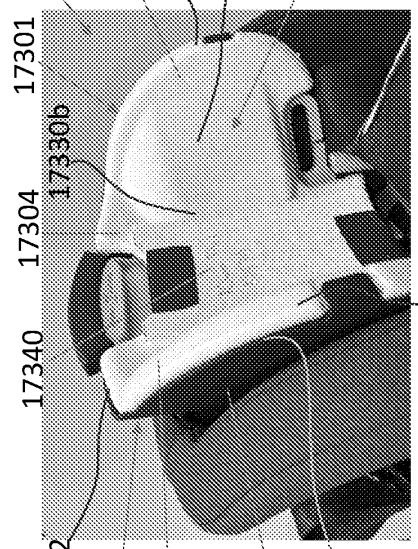

FIG. 242A

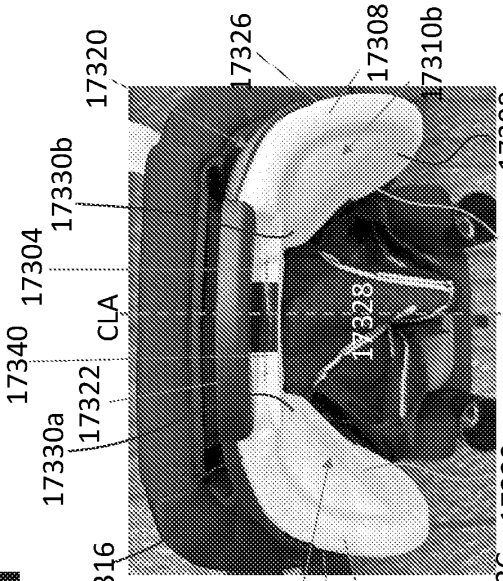

FIG. 242C

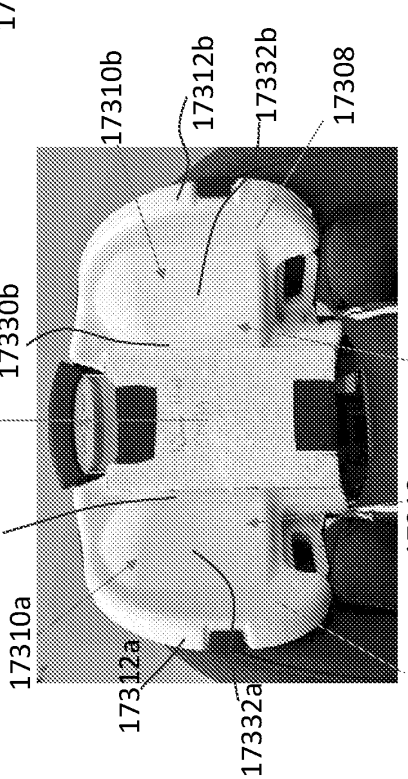

FIG. 242B

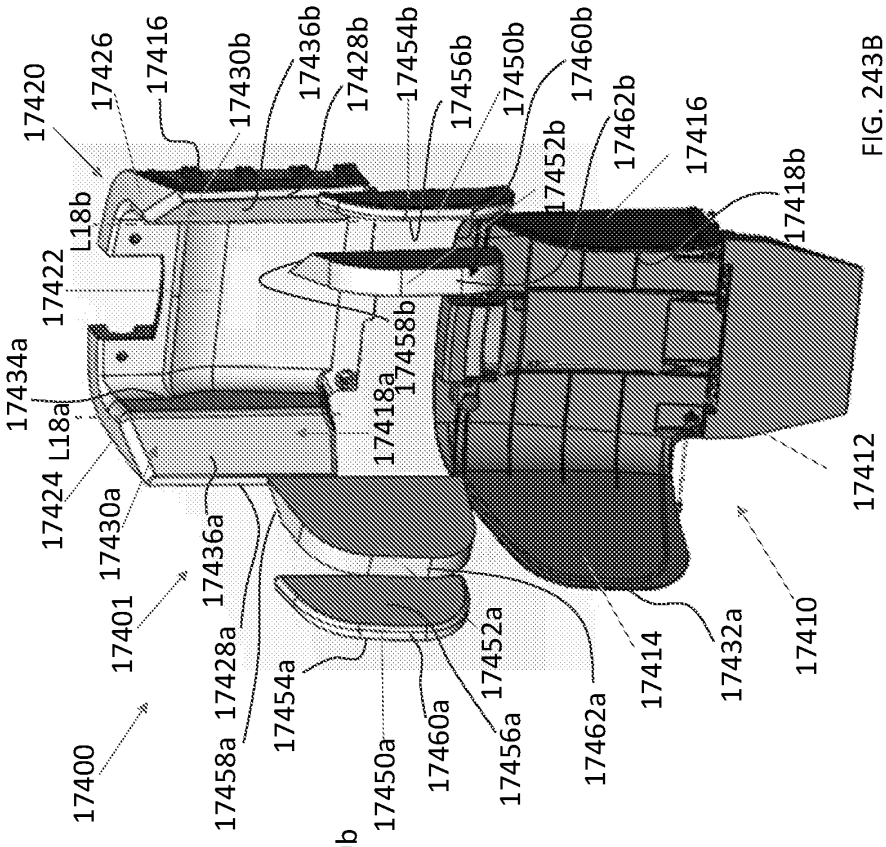

FIG. 243B

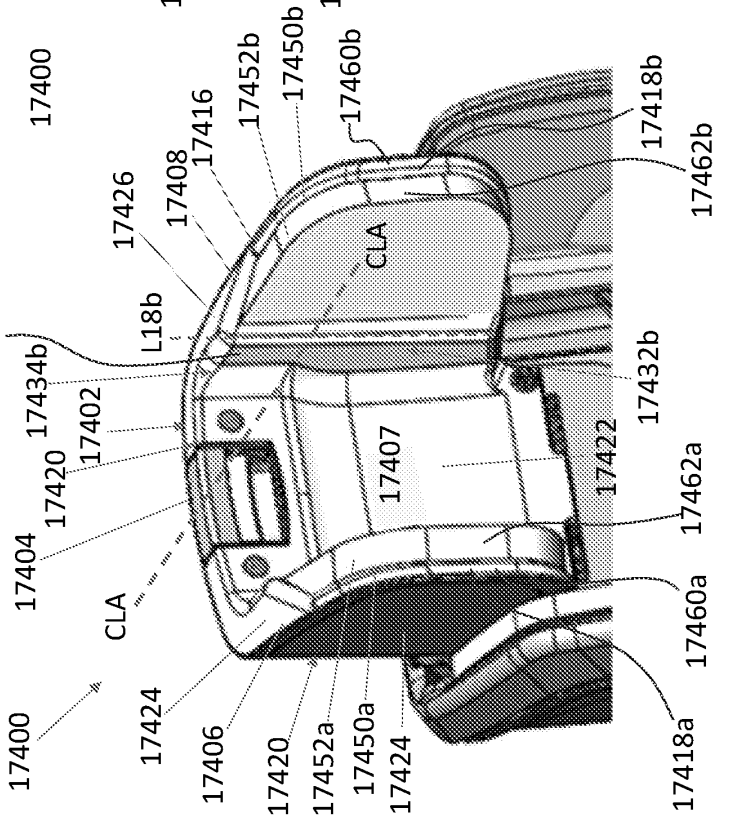

FIG. 243A

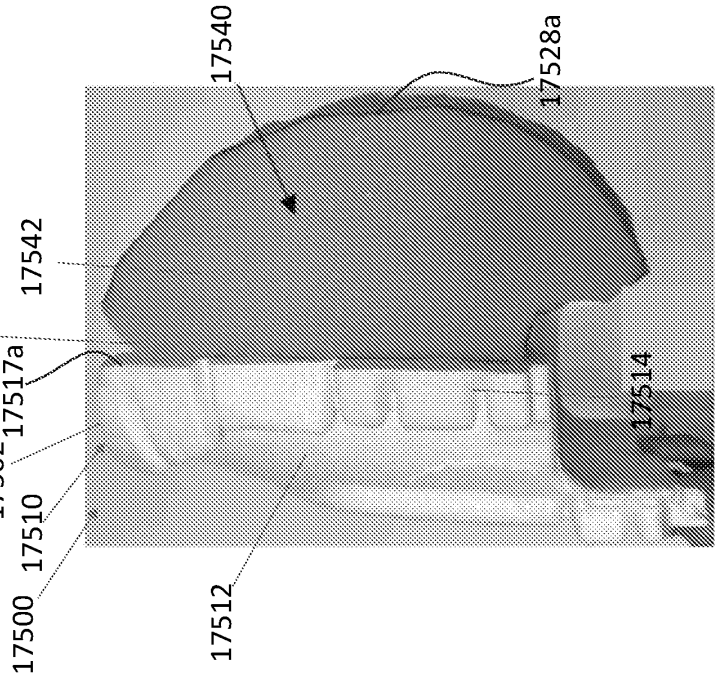

FIG. 244C

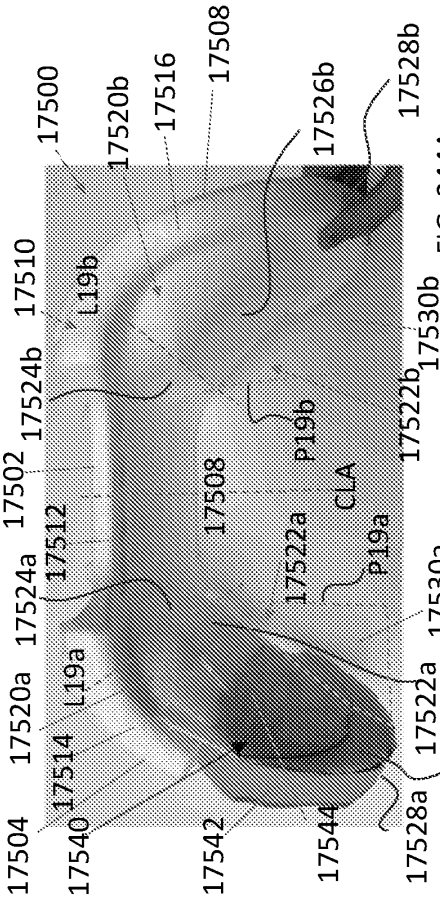

FIG. 244A

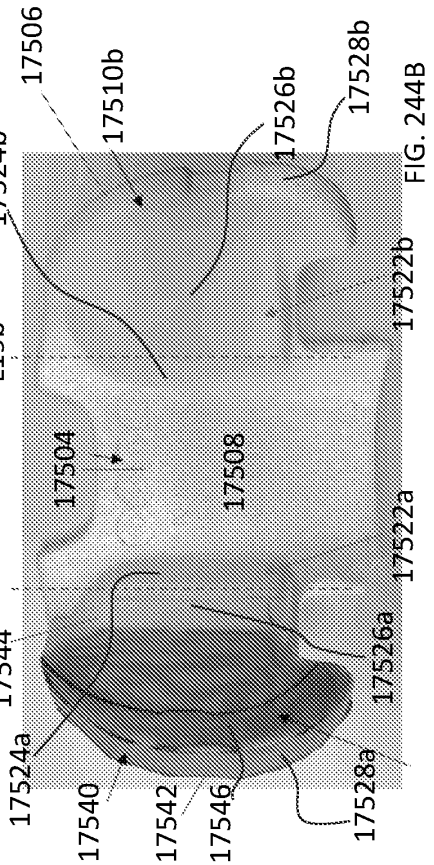

FIG. 244B

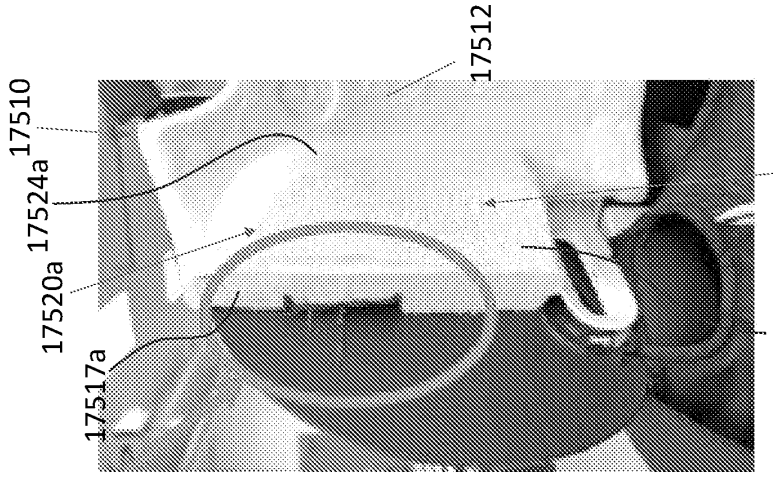

FIG. 244F

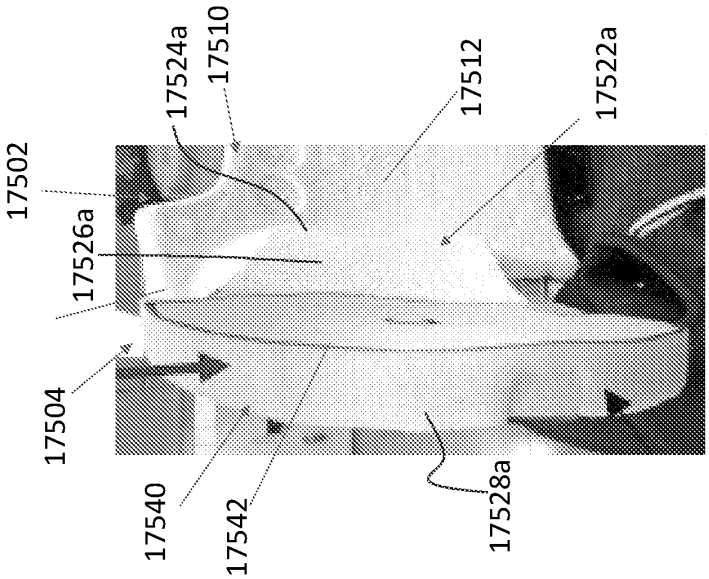

FIG. 244E

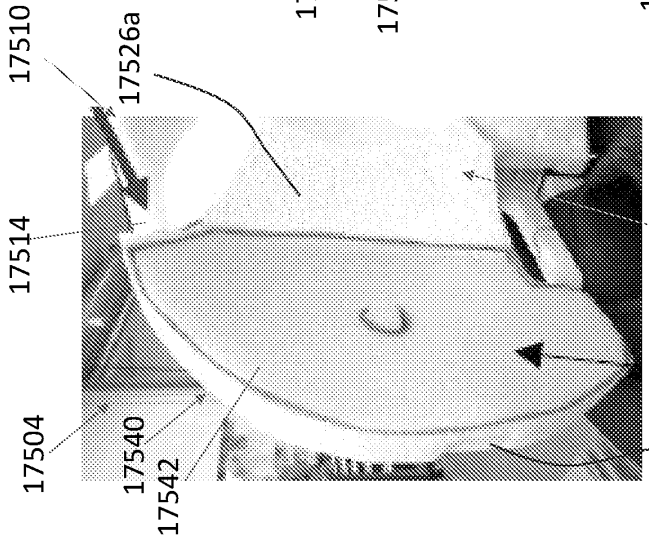

FIG. 244D

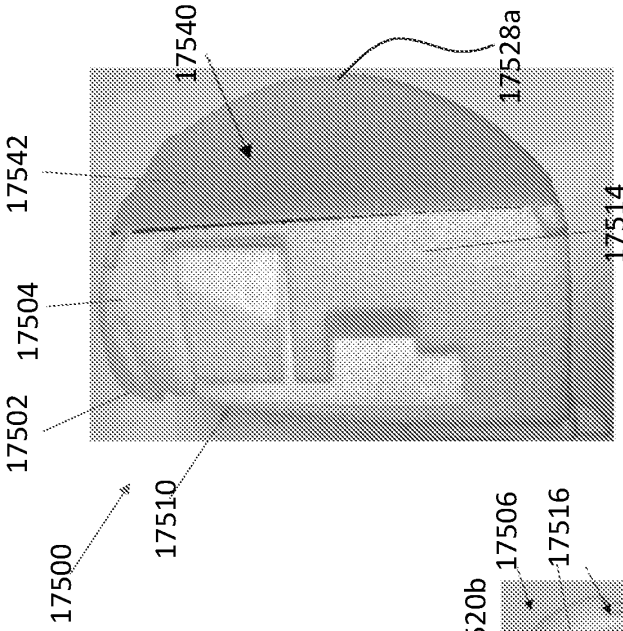

FIG. 245C

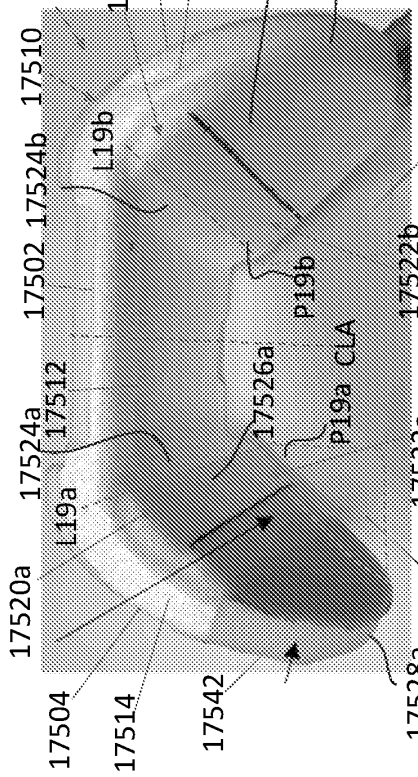

FIG. 245A

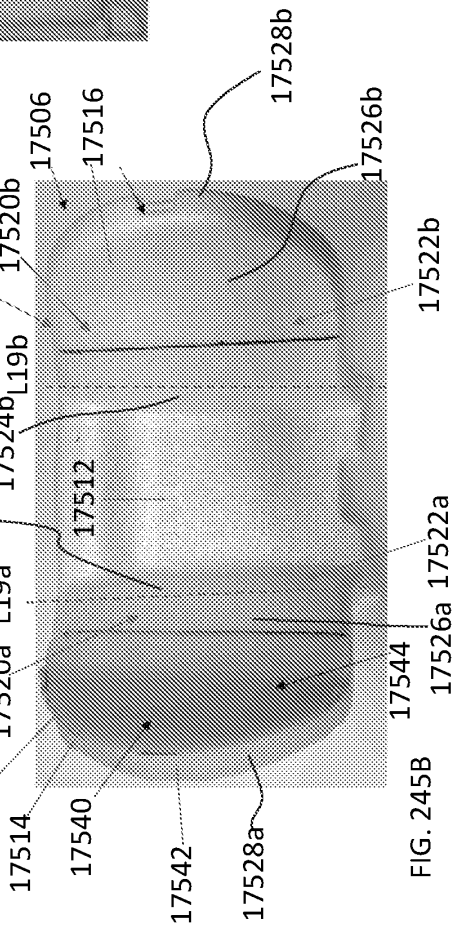

FIG. 245B

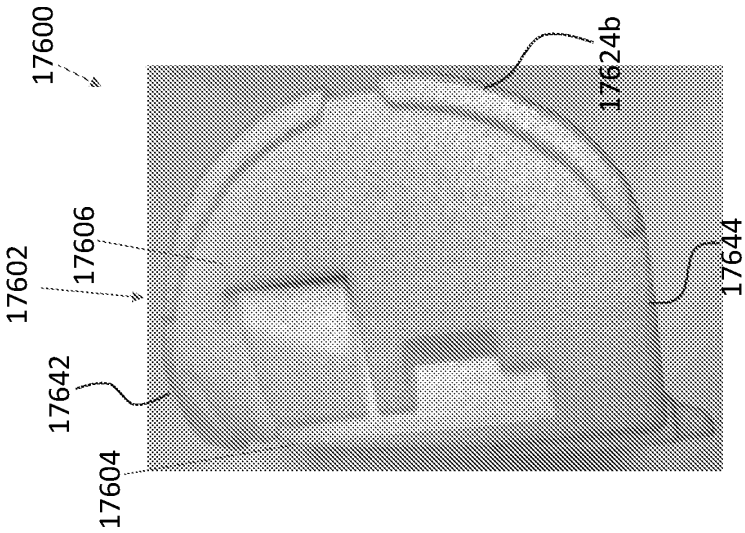

FIG. 246C

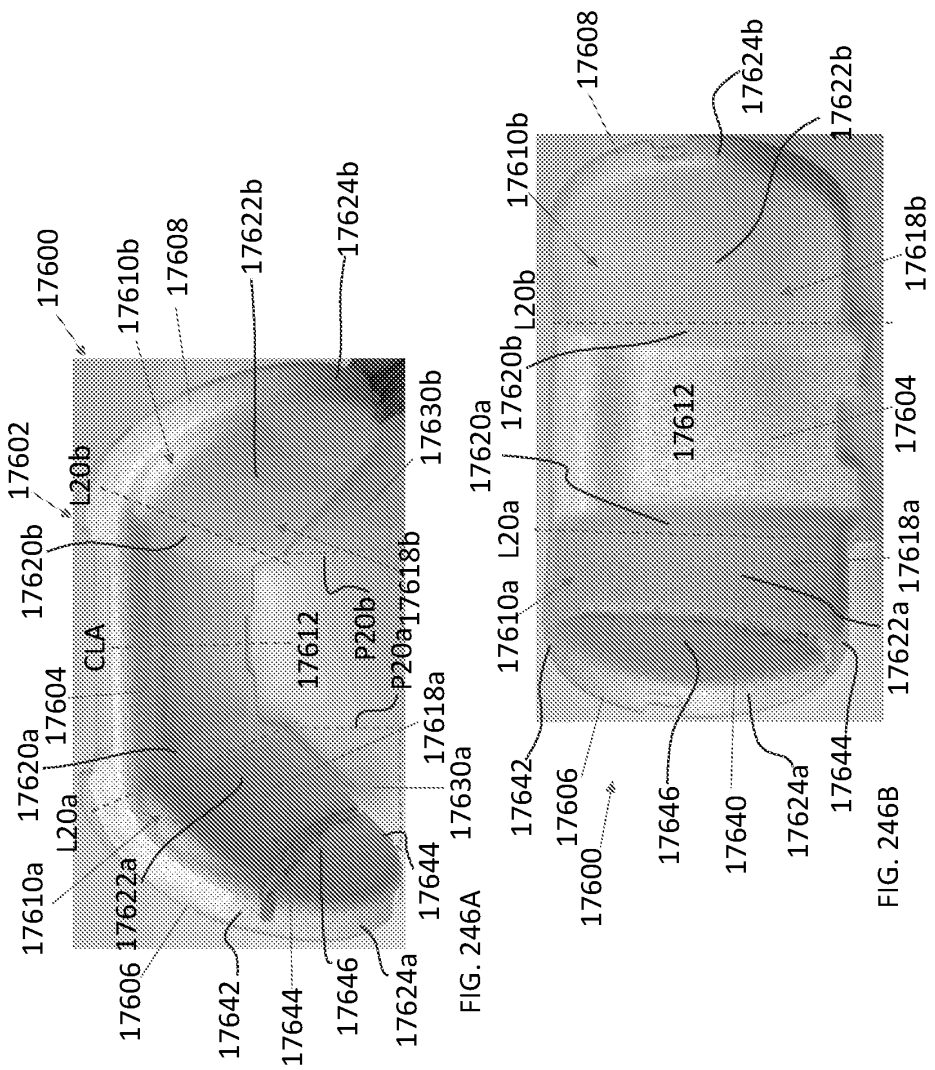

FIG. 246A FIG. 246B

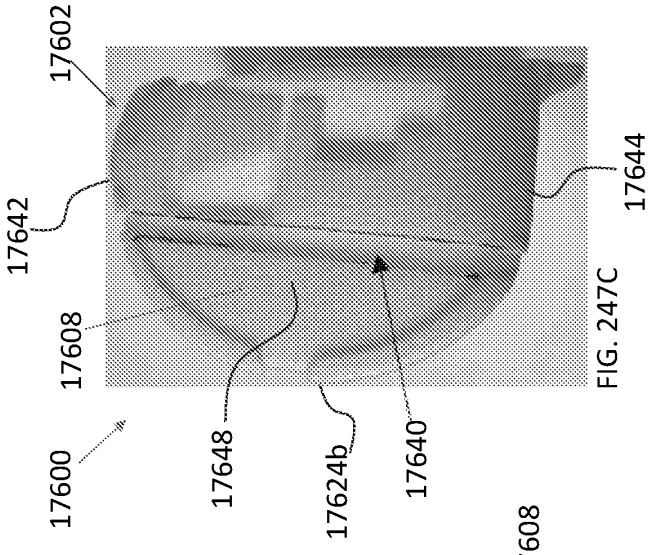

FIG. 247C

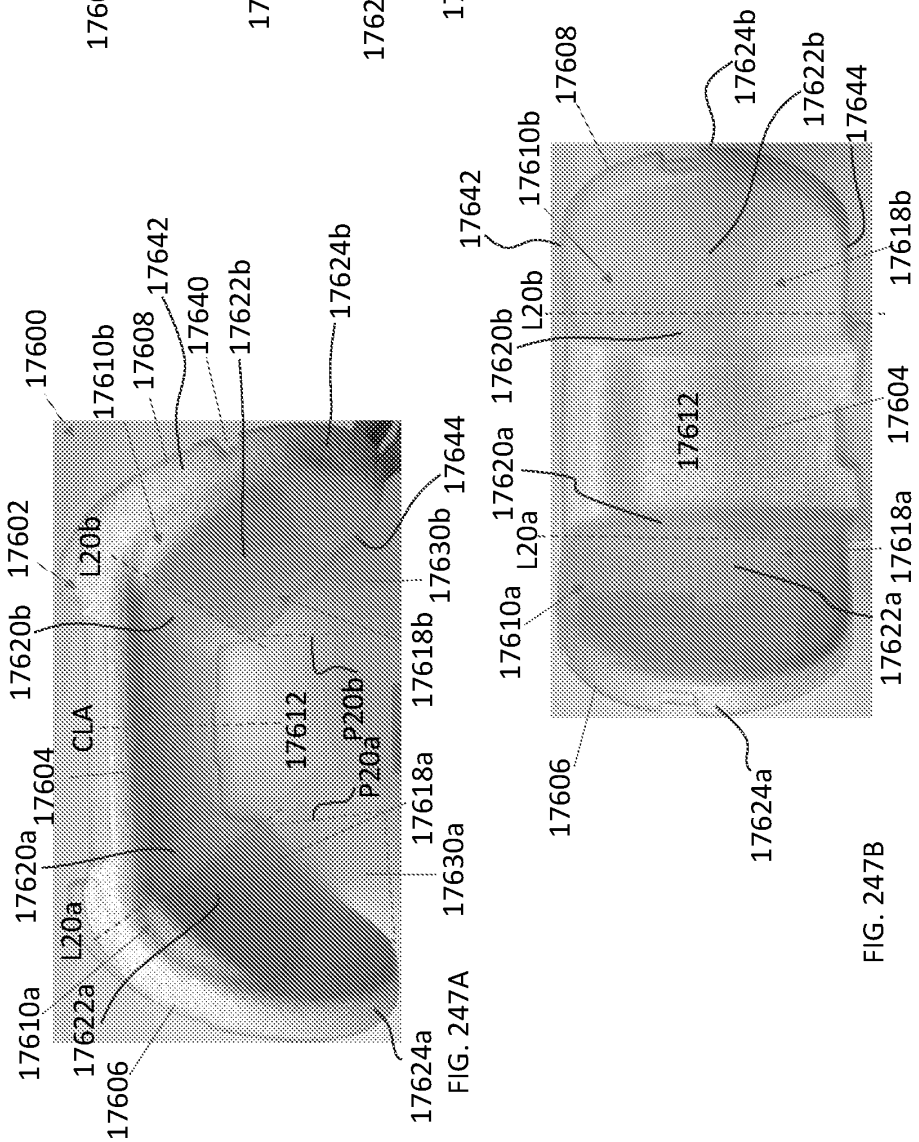

FIG. 247A

FIG. 247B

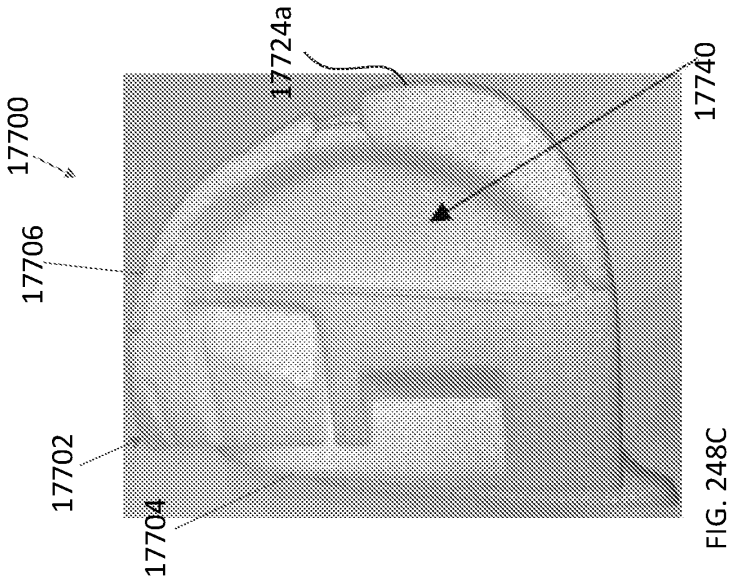

FIG. 248C

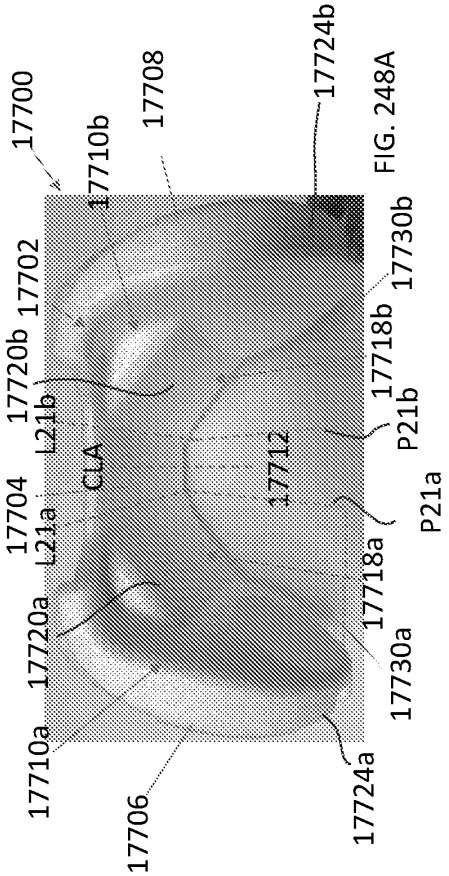

FIG. 248A

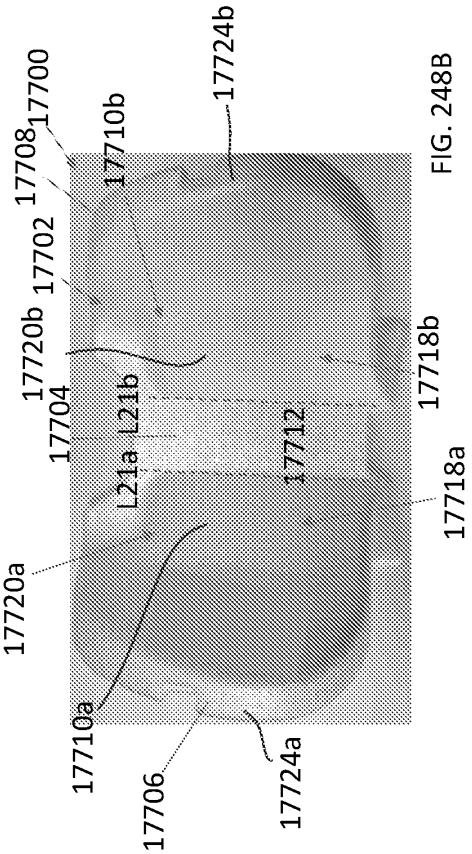

FIG. 248B

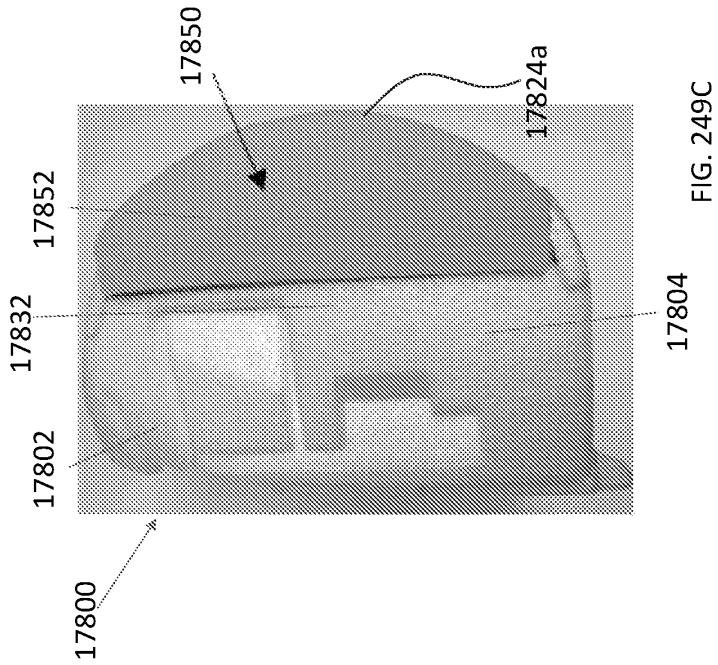

FIG. 249C

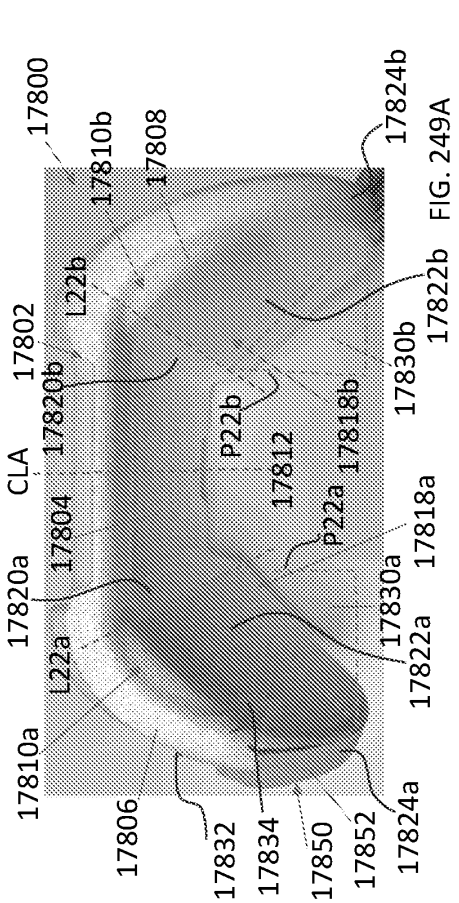

FIG. 249A

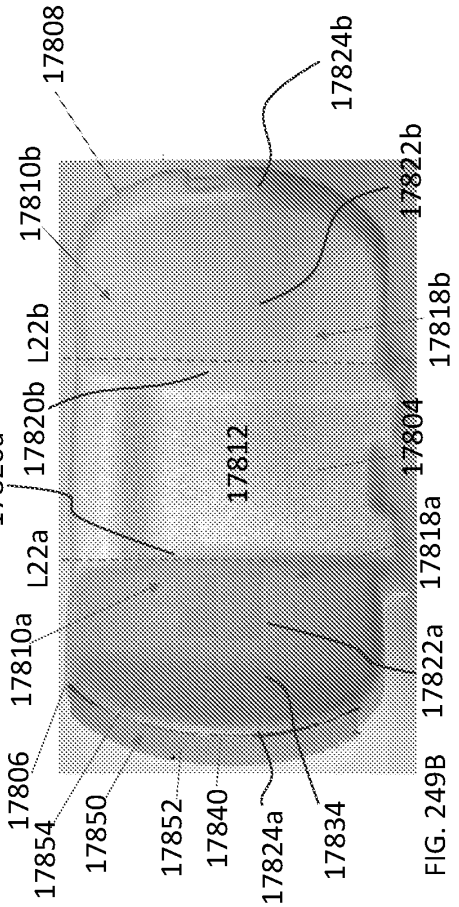

FIG. 249B

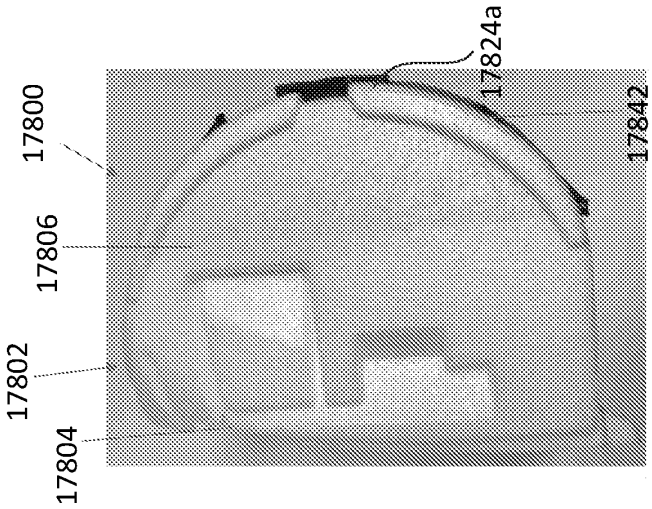

FIG. 250C

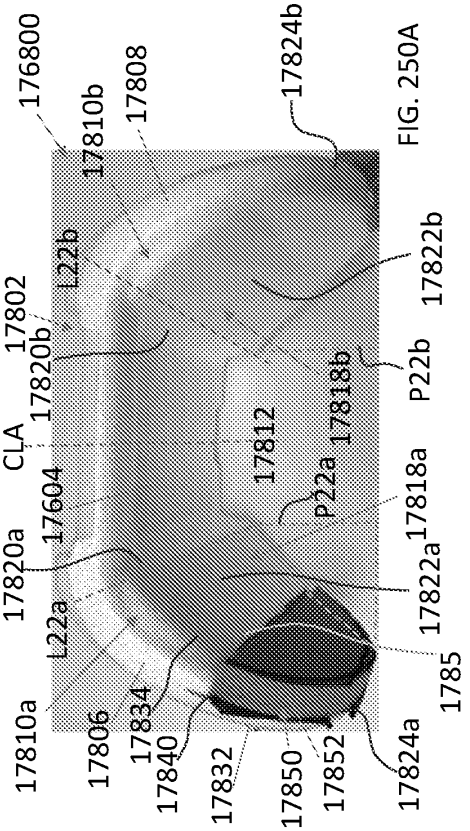

FIG. 250A

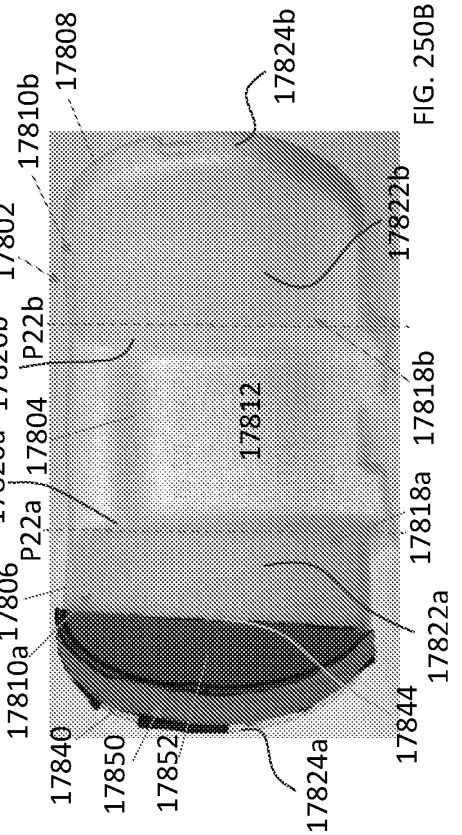

FIG. 250B

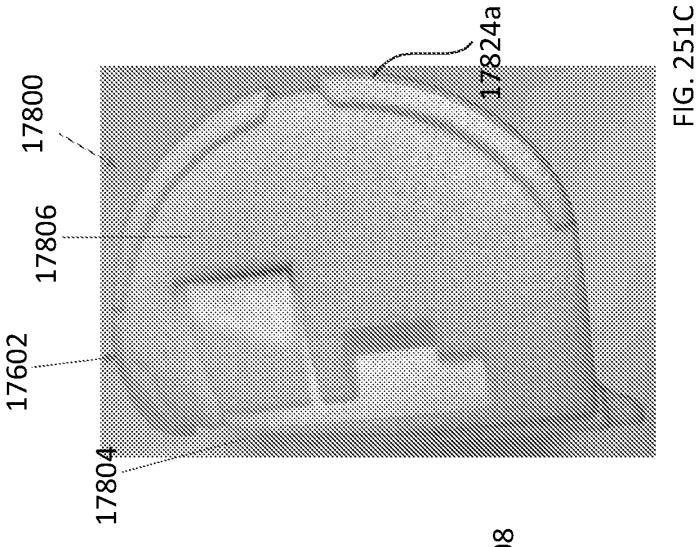

FIG. 251C

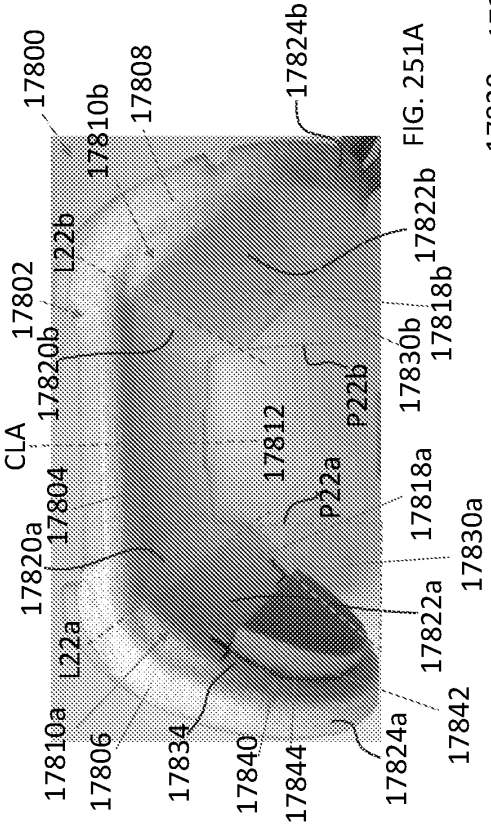

FIG. 251A

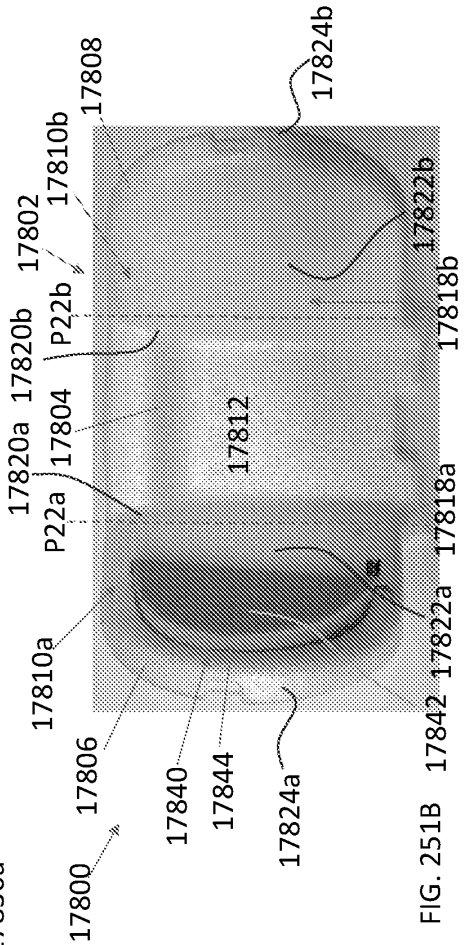

FIG. 251B

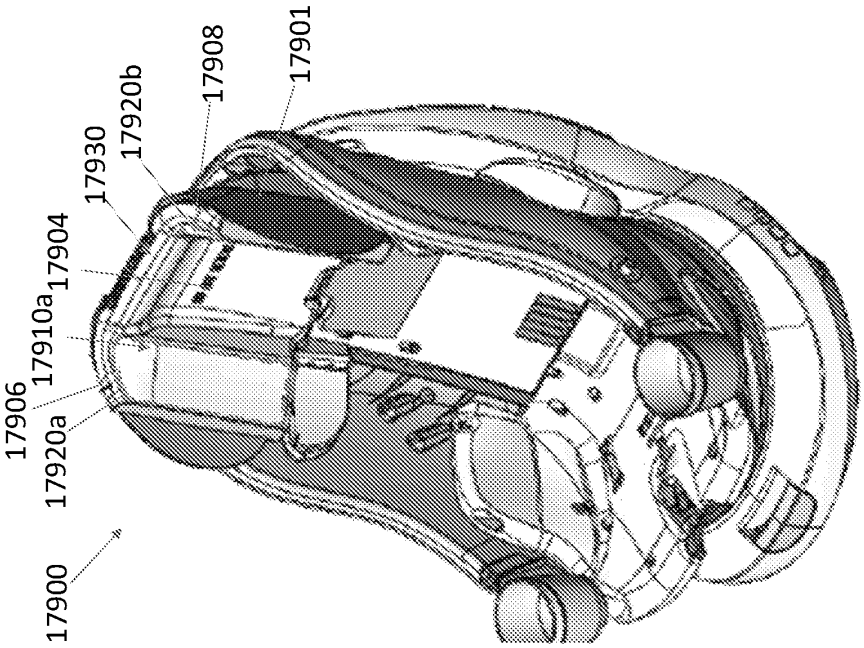

FIG. 252B

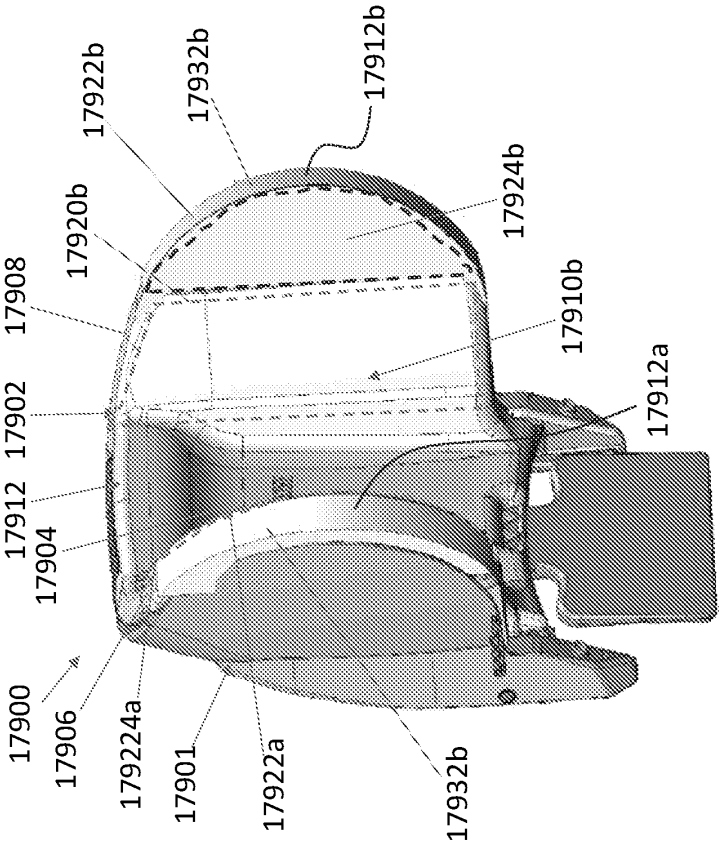

FIG. 252A

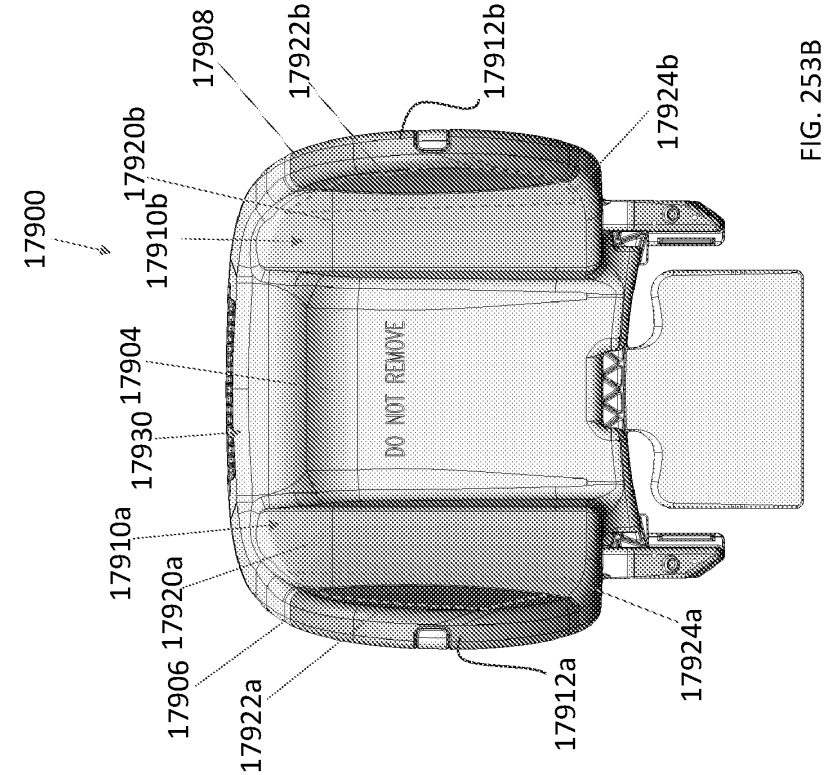

FIG. 253B

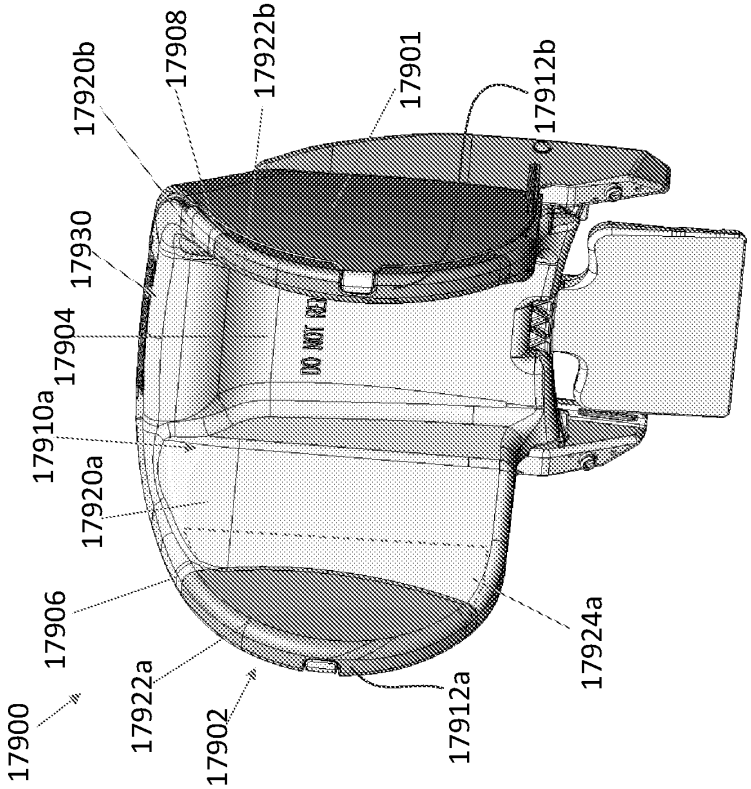

FIG. 253A

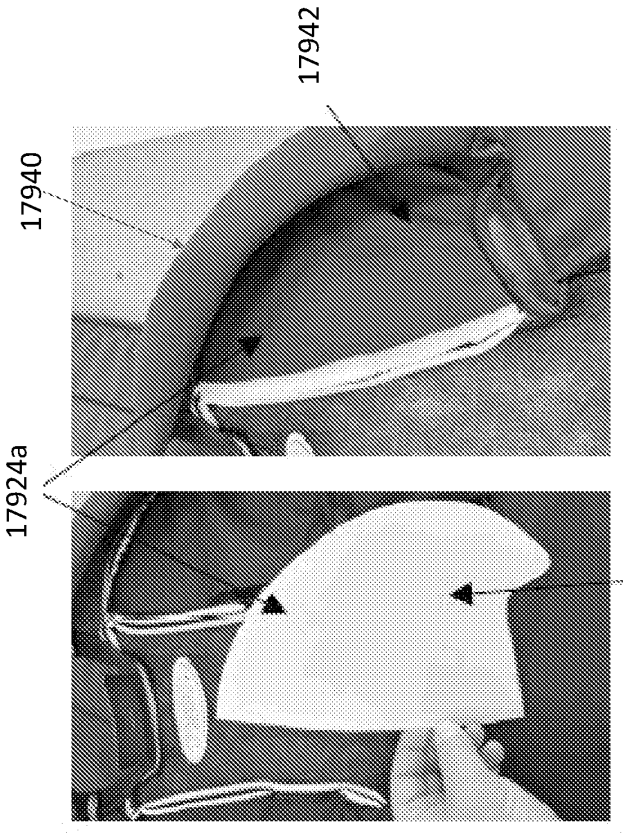

FIG. 254

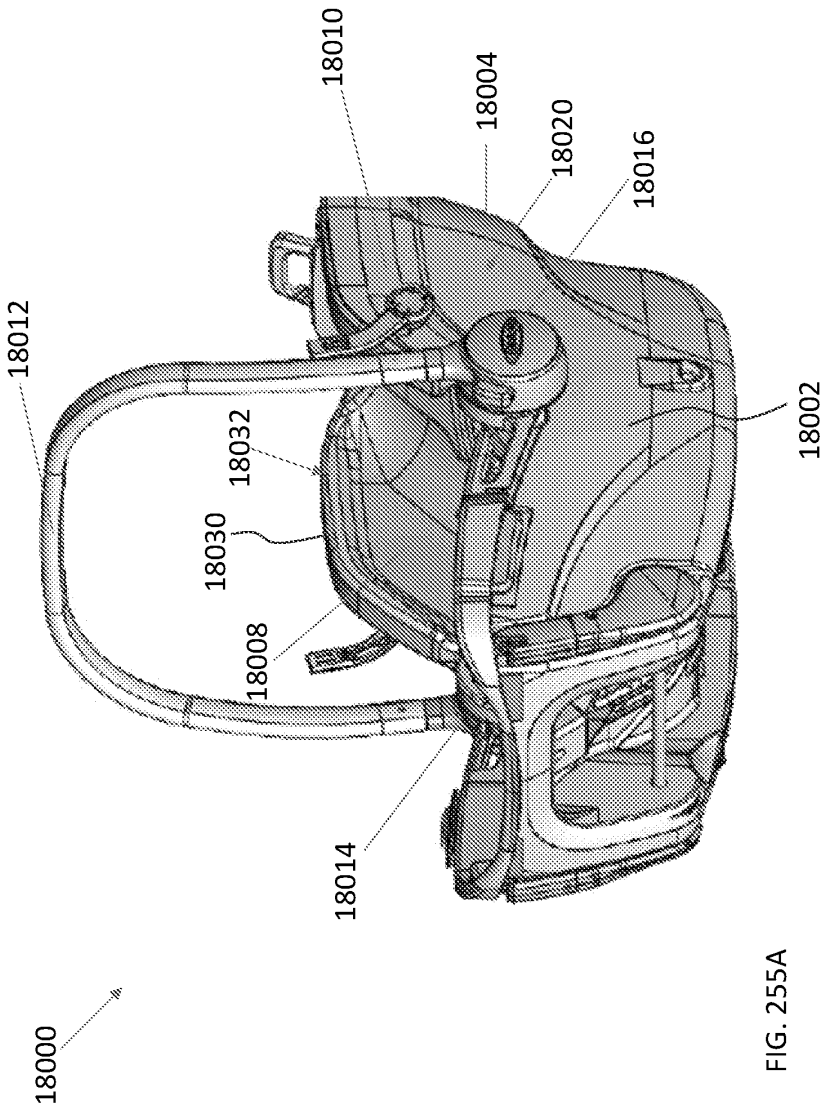
18000
18002
18004
18008
18010
18012
18014
18016
18020
18030
18032

FIG. 255A

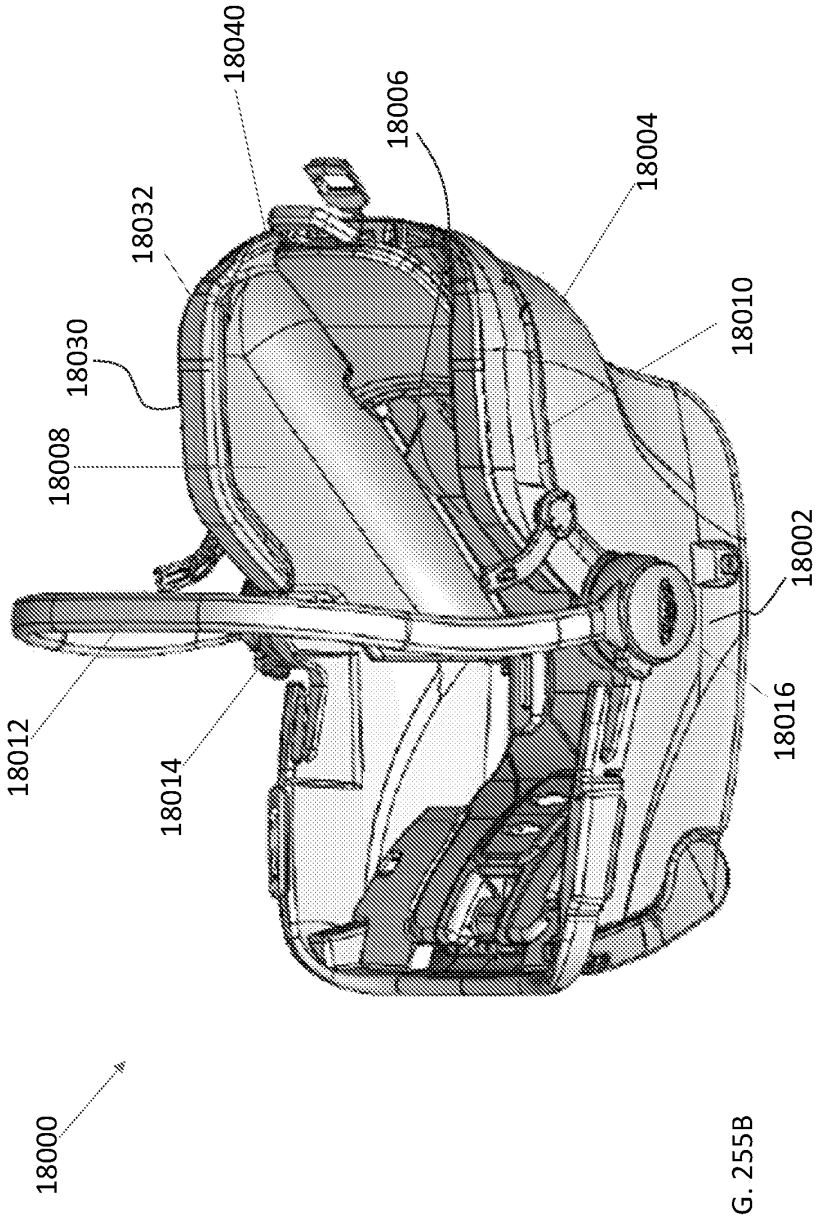
18040
18006
18004
18032
18010
18030
18008
18002
18016
18012
18014
18000

FIG. 255B

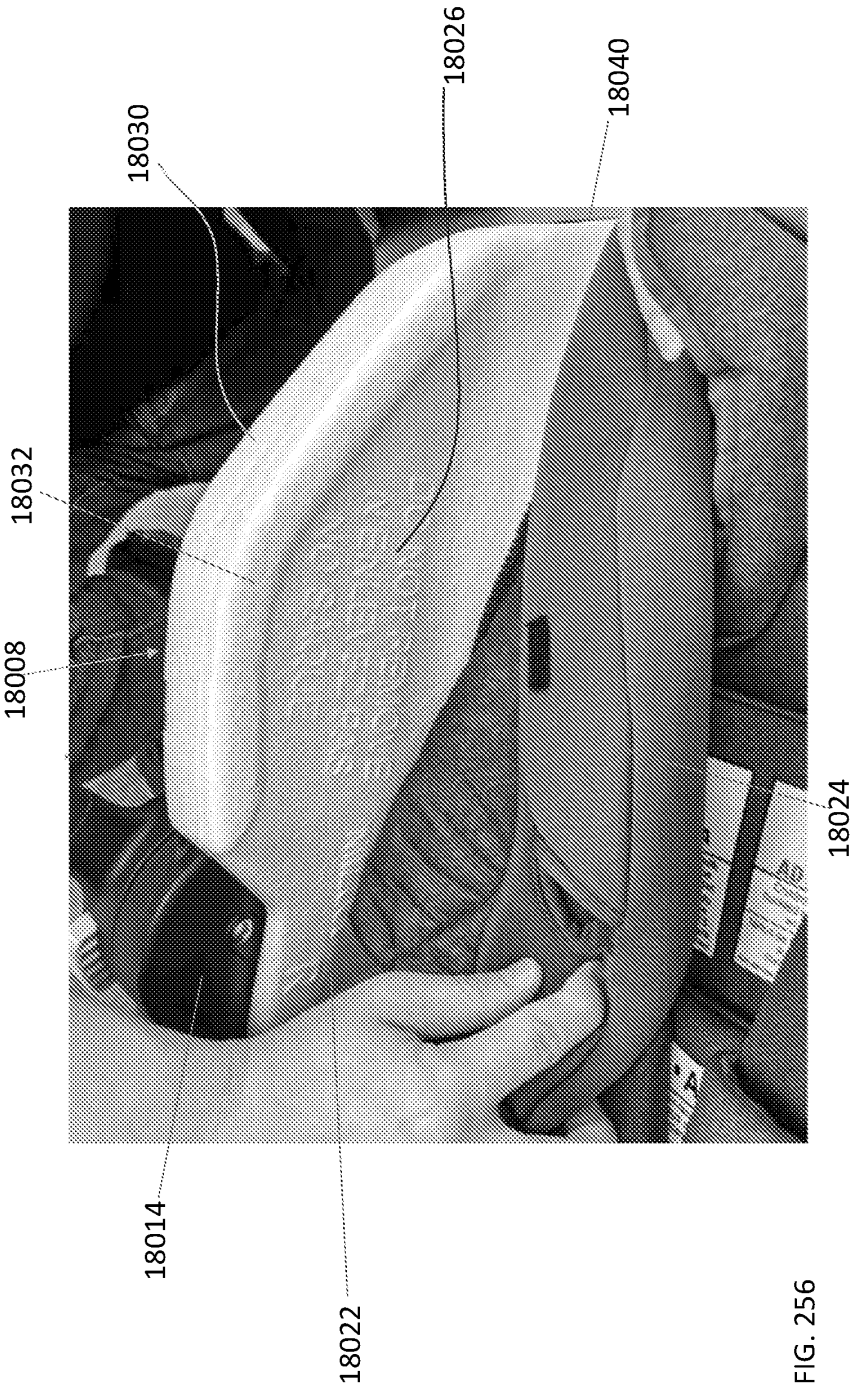

FIG. 256

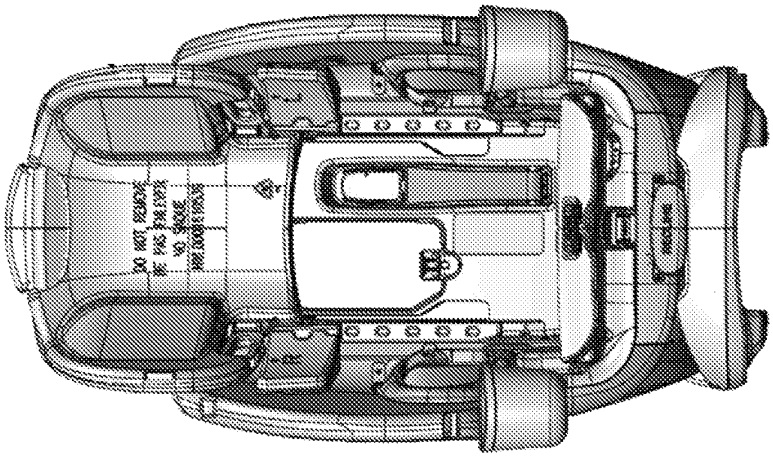

FIG. 257B

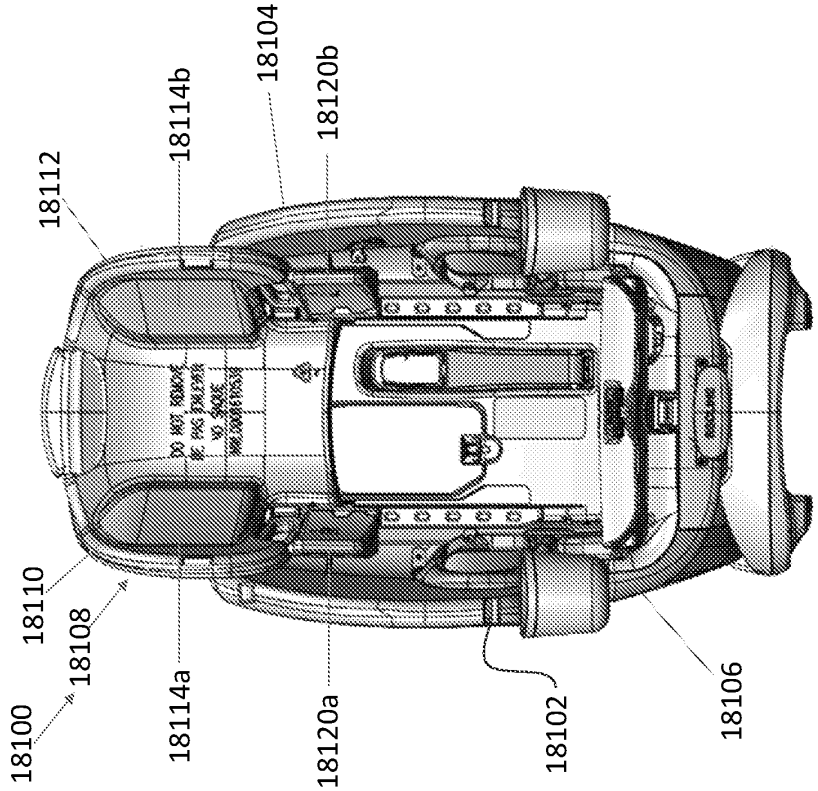

FIG. 257A

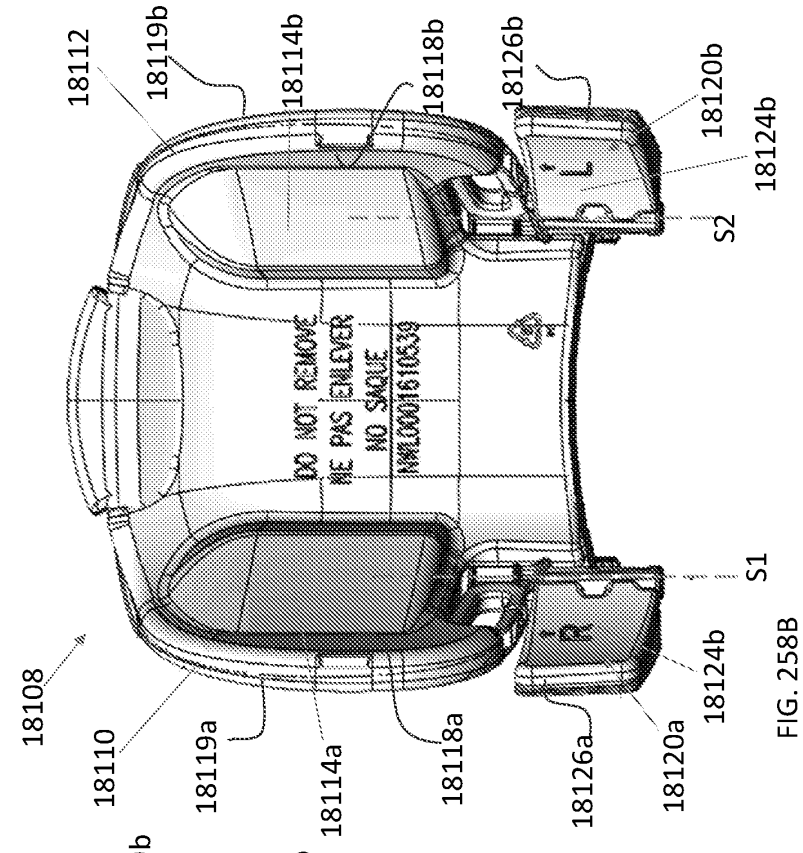

FIG. 258B

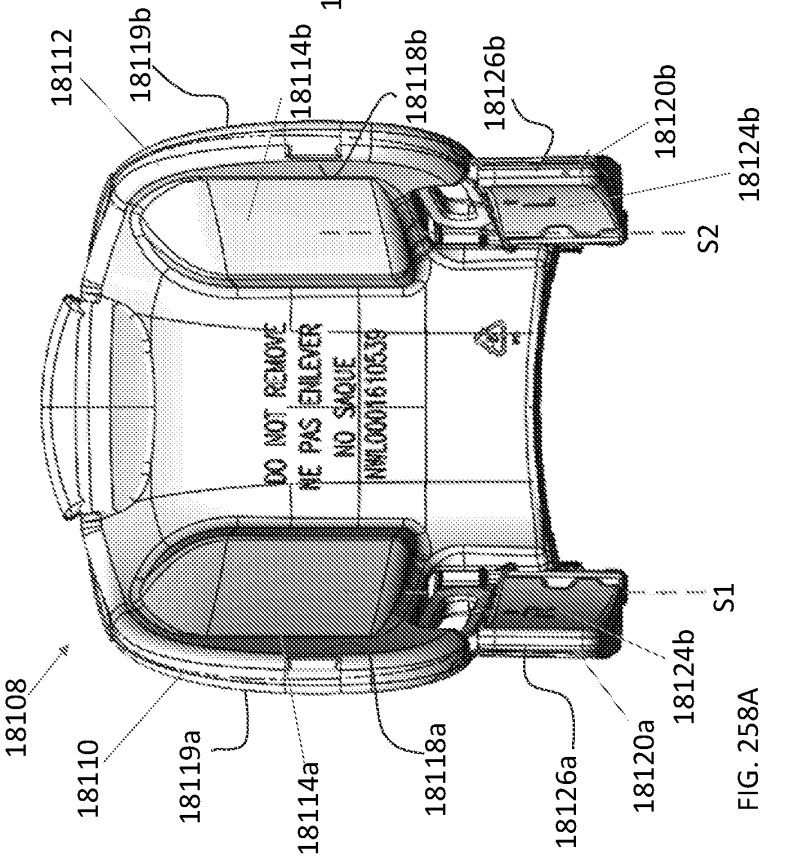

FIG. 258A

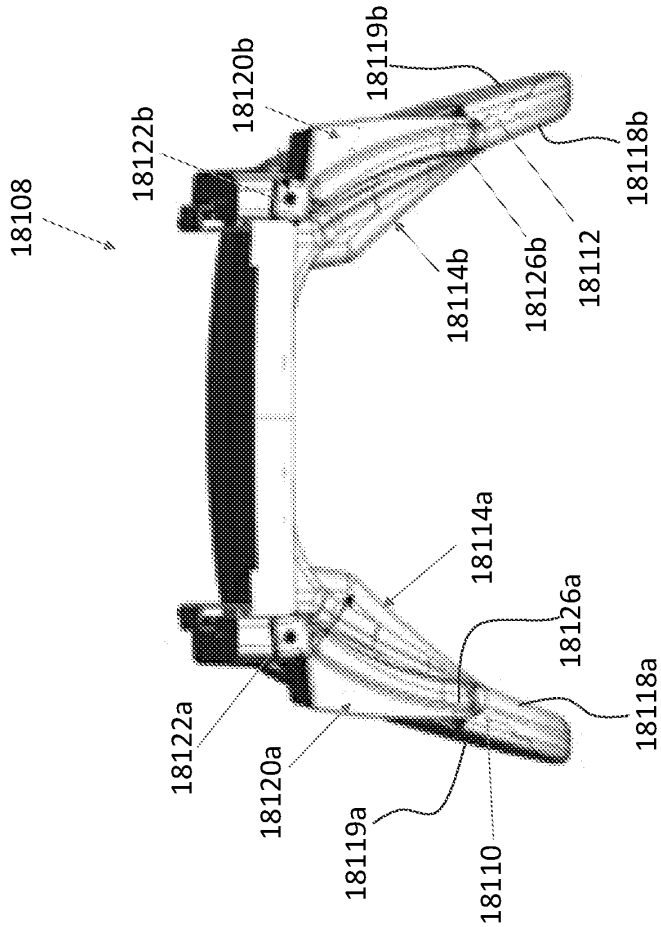

FIG. 259B

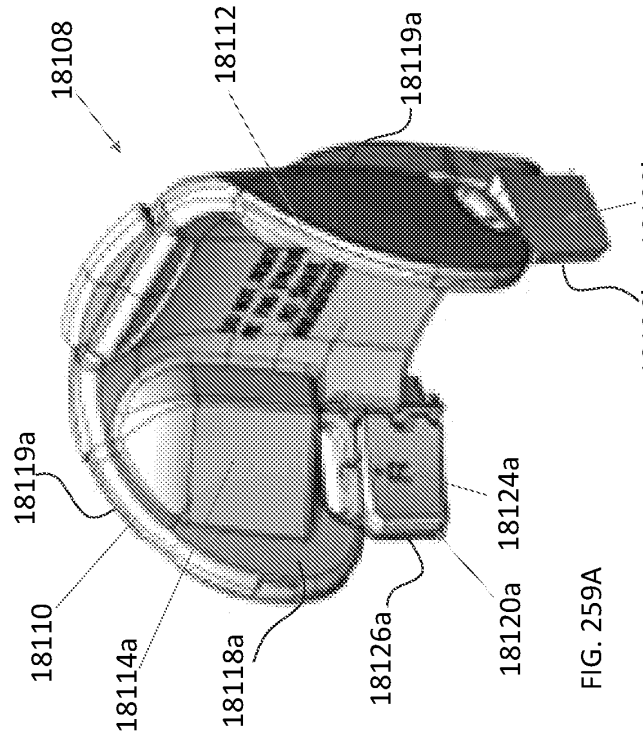

FIG. 259A

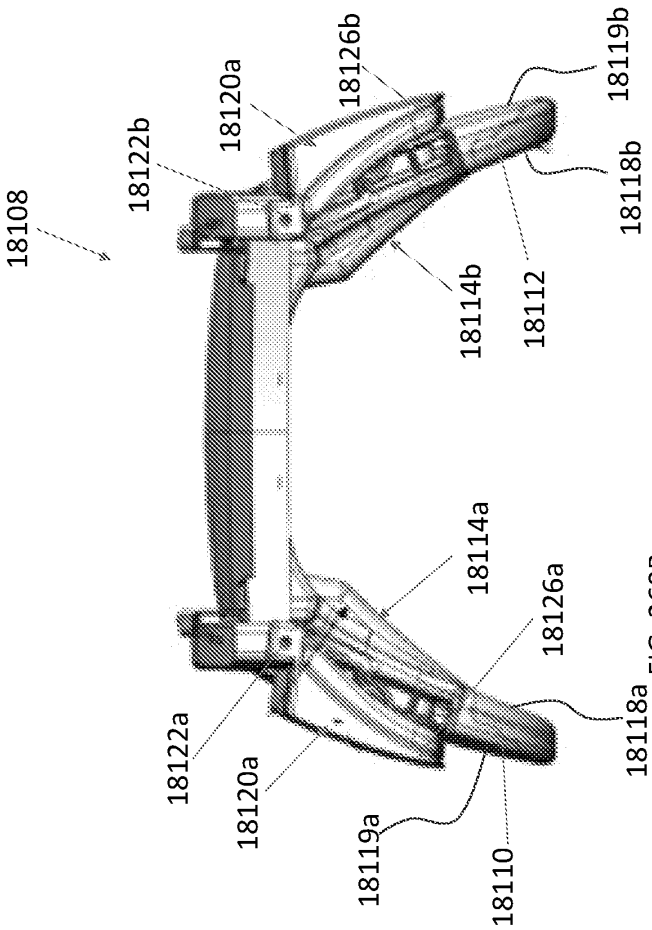

FIG. 260B

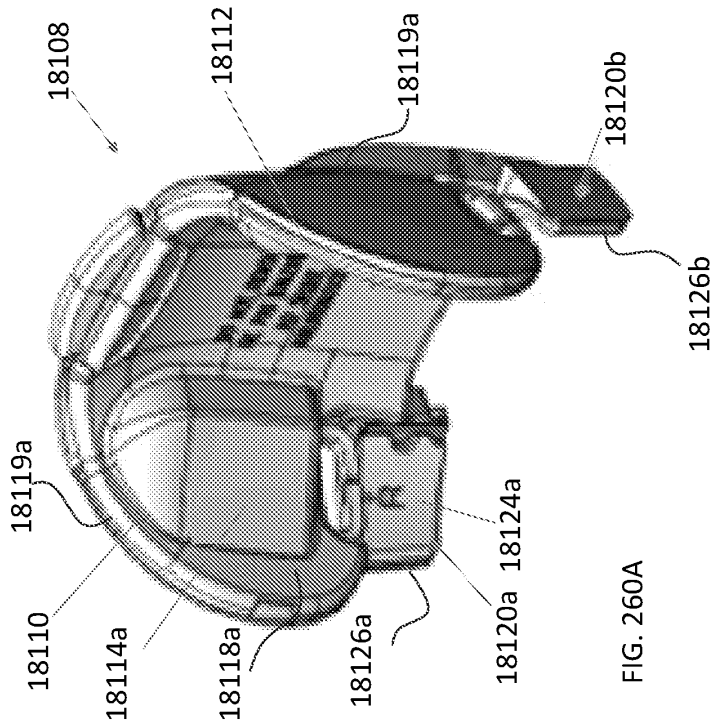

FIG. 260A

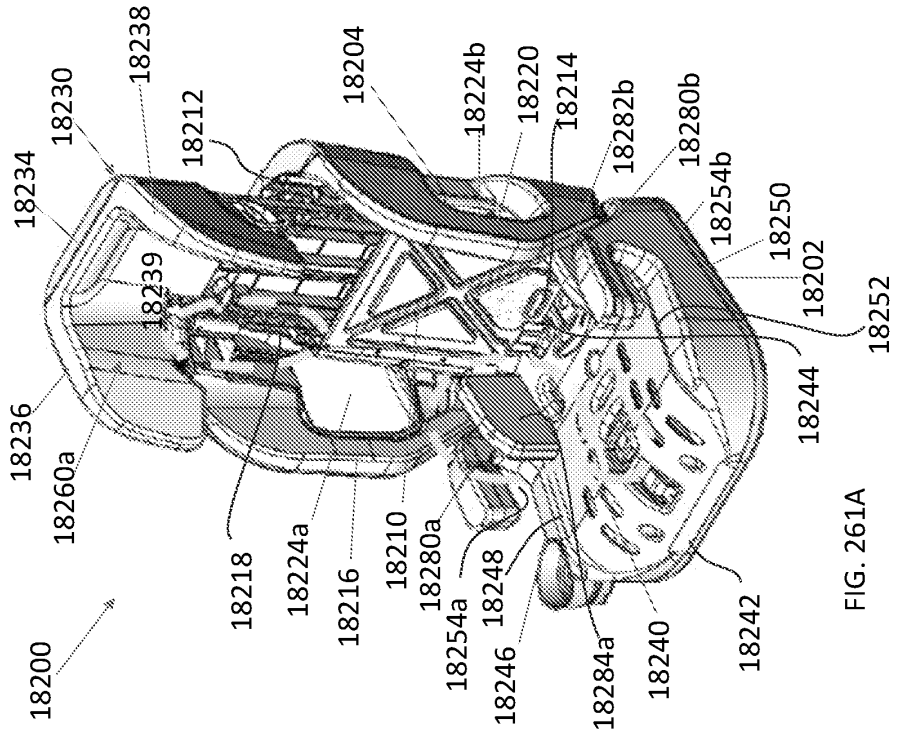
18200
18236
18260a
18234
18230
18238
18239
18212
18218
18224a
18216
18210
18280a
18254a
18248
18246
18284a
18240
18242
18244
18252
18202
18250
18254b
18280b
18282b
18214
18220
18224b
18204

FIG. 261A

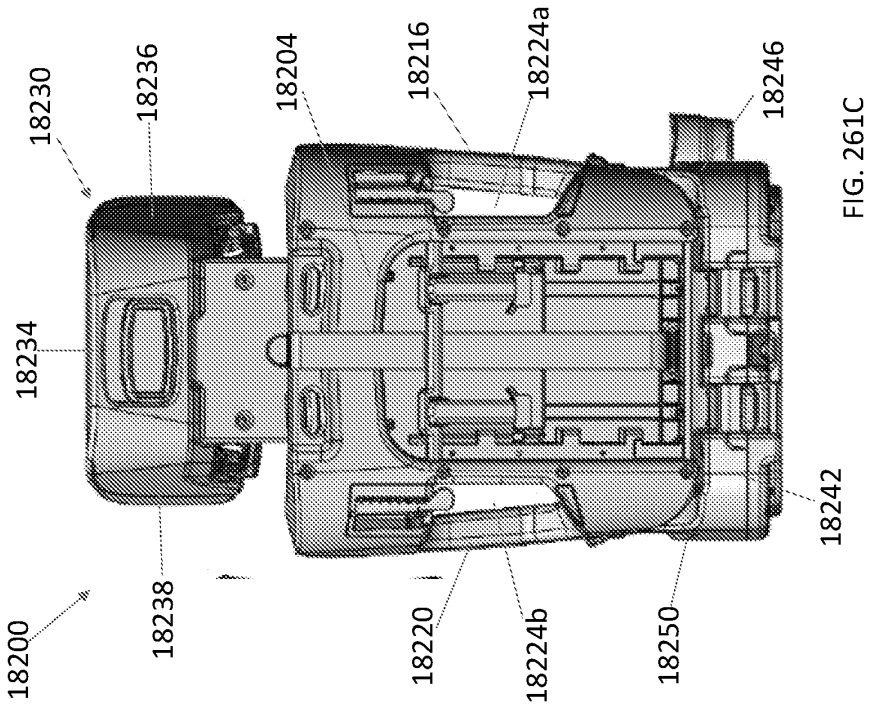

FIG. 261C

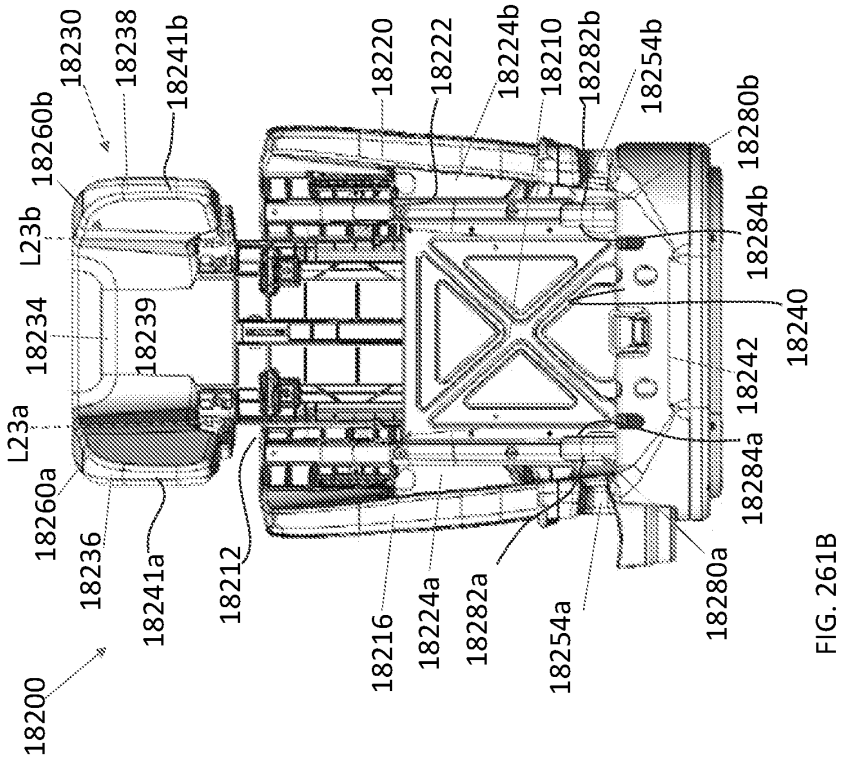

FIG. 261B

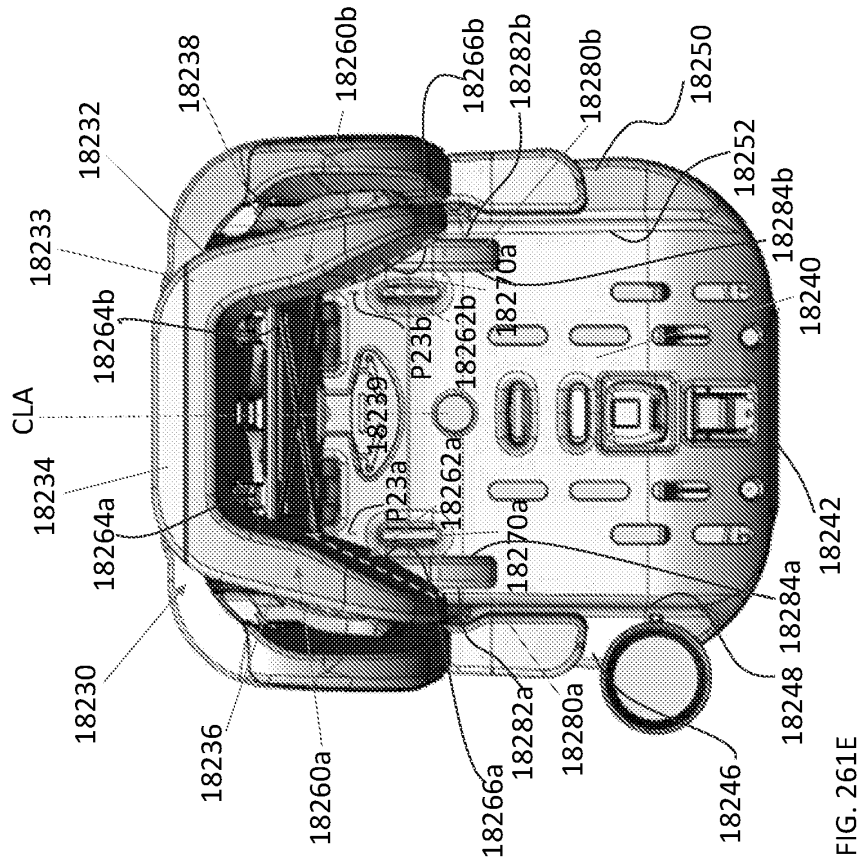

FIG. 261E

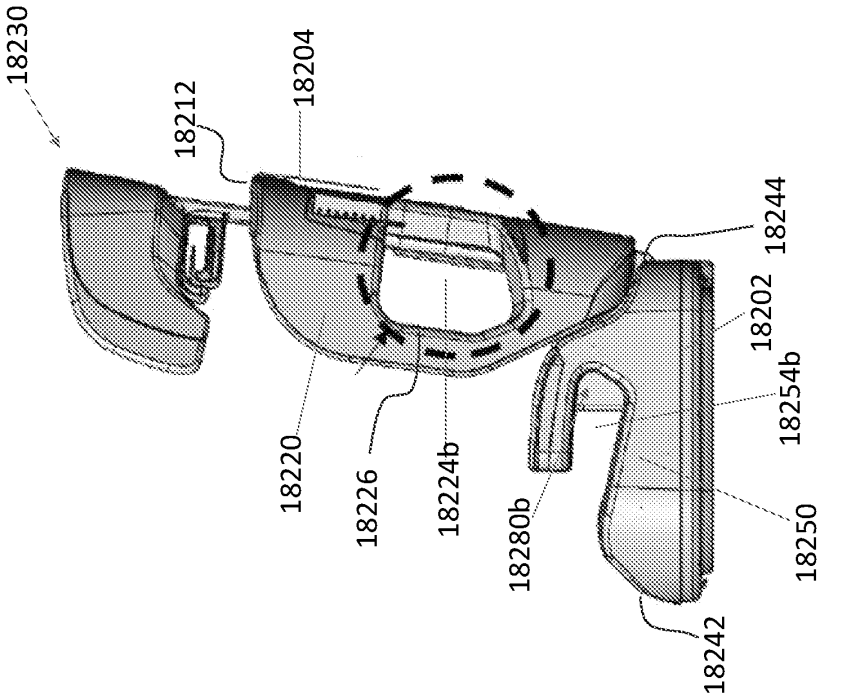

FIG. 261D

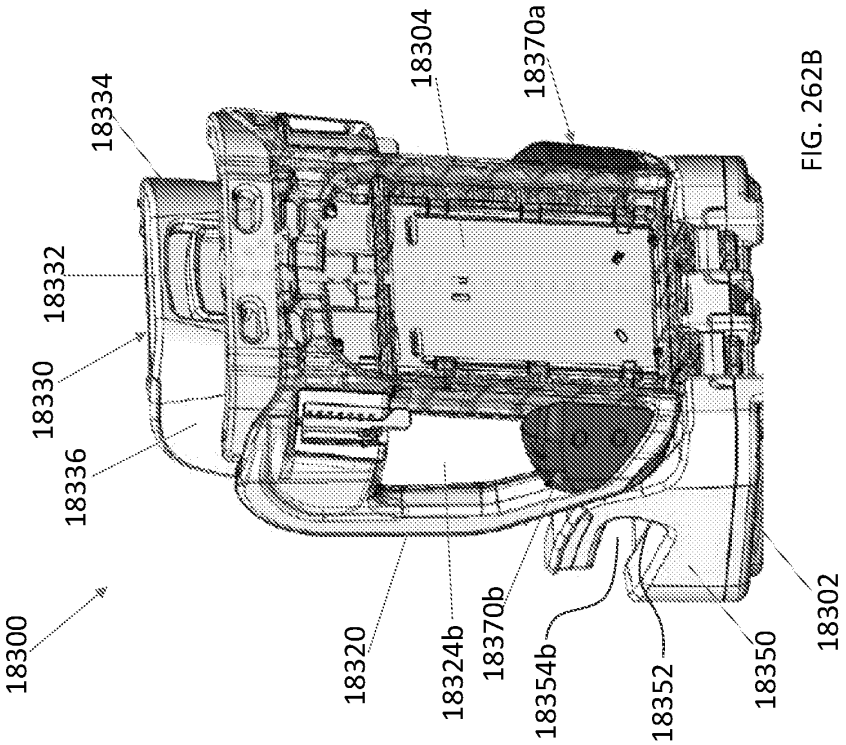

FIG. 262B

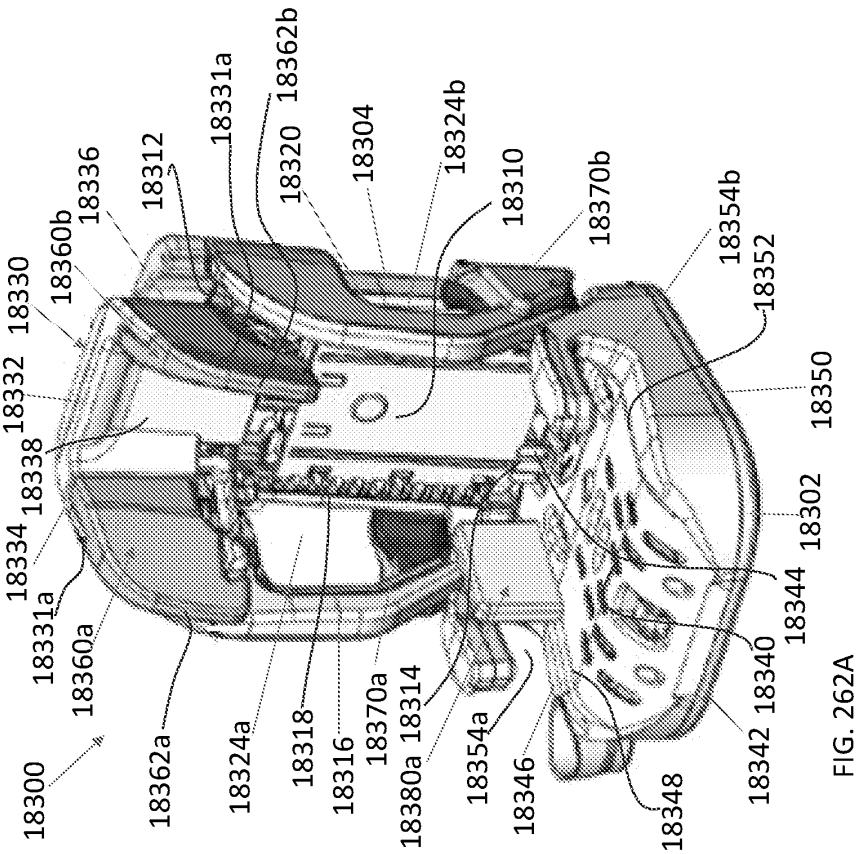

FIG. 262A

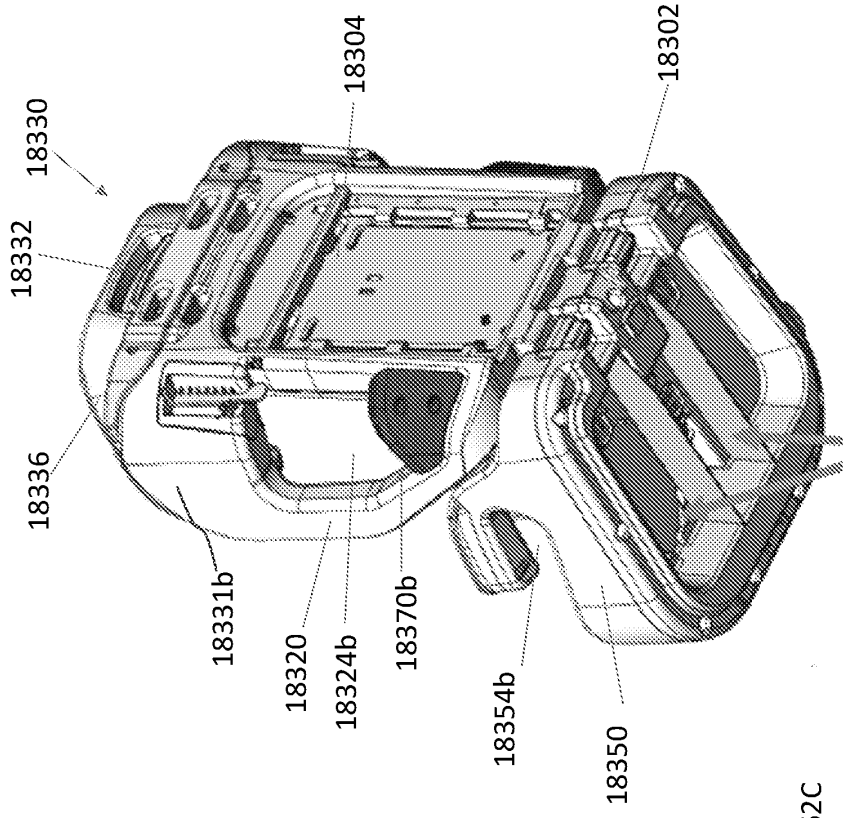
18330
18304
18302
18332
18336
18331b
18320
18324b
18370b
18354b
18350

FIG. 262C

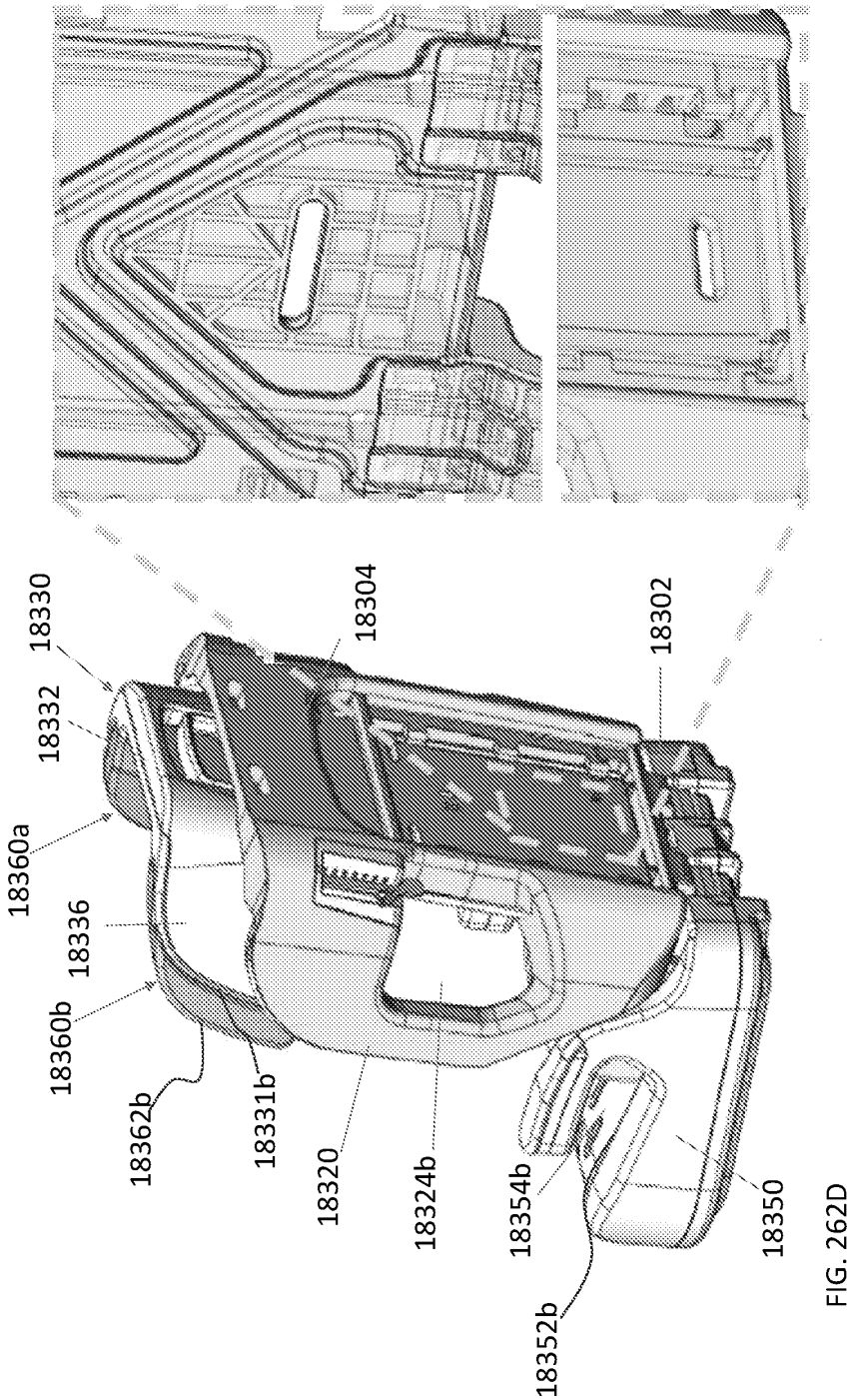
18330
18332
18360a
18336
18360b
18362b
18331b
18320
18324b
18354b
18352b
18350
18304
18302

FIG. 262D

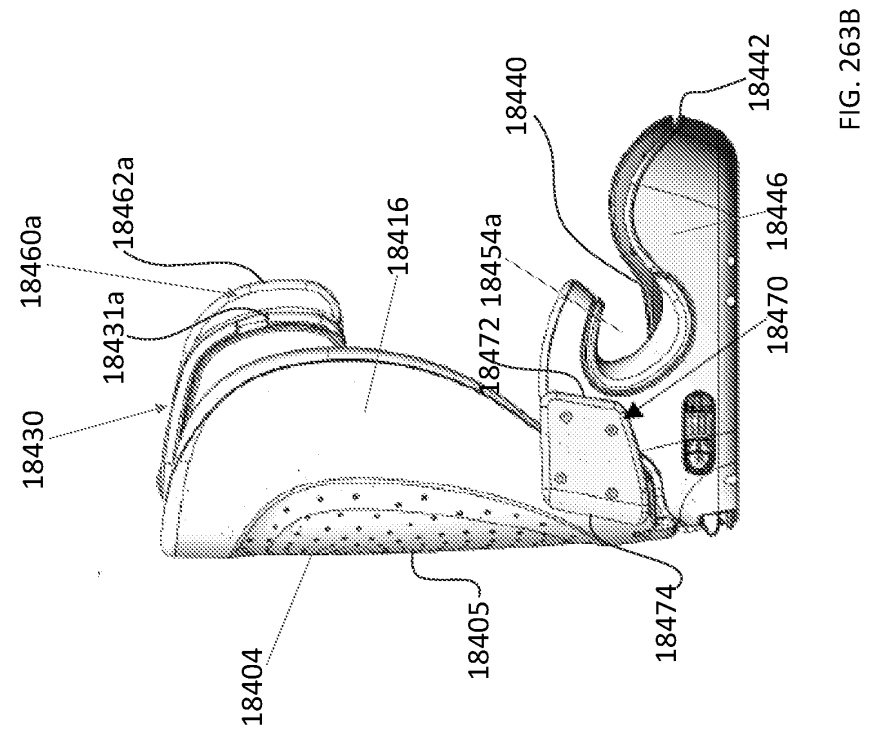

FIG. 263B

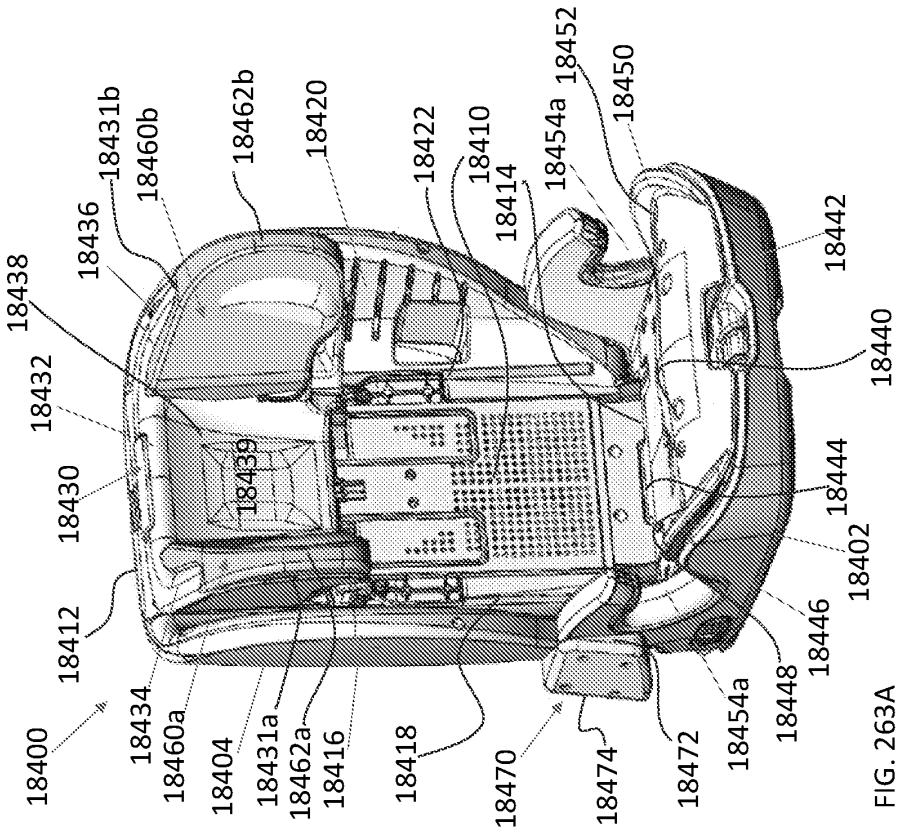

FIG. 263A

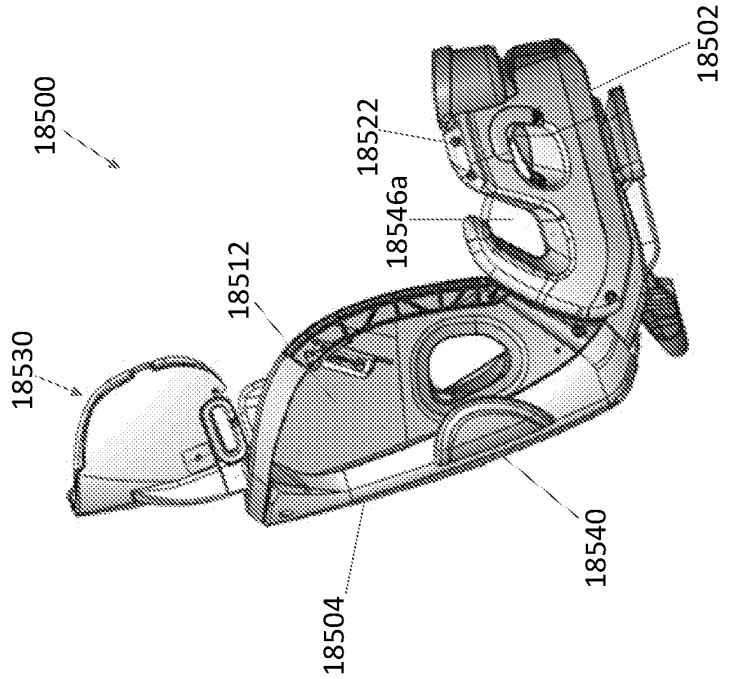

FIG. 264B

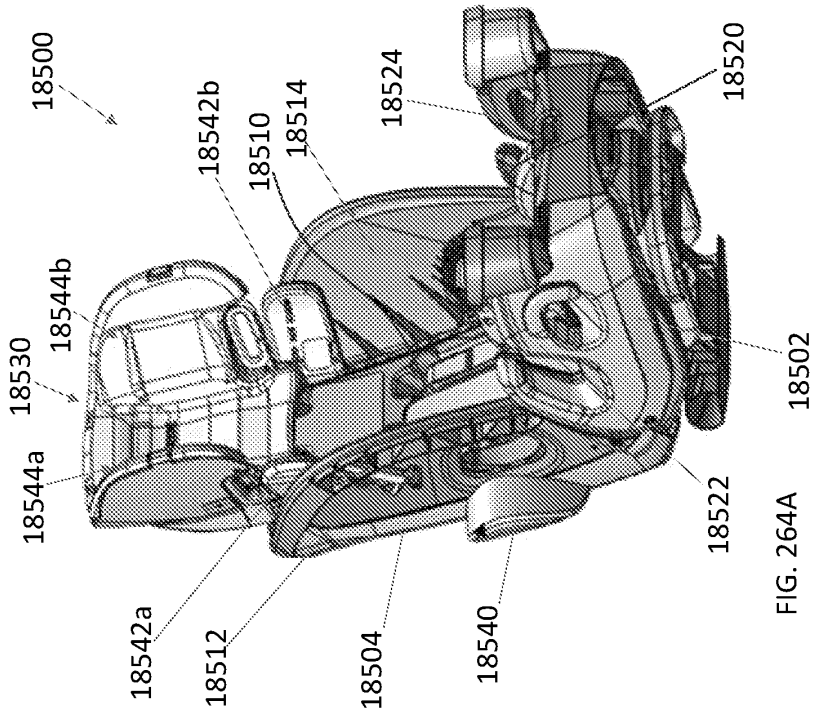

FIG. 264A

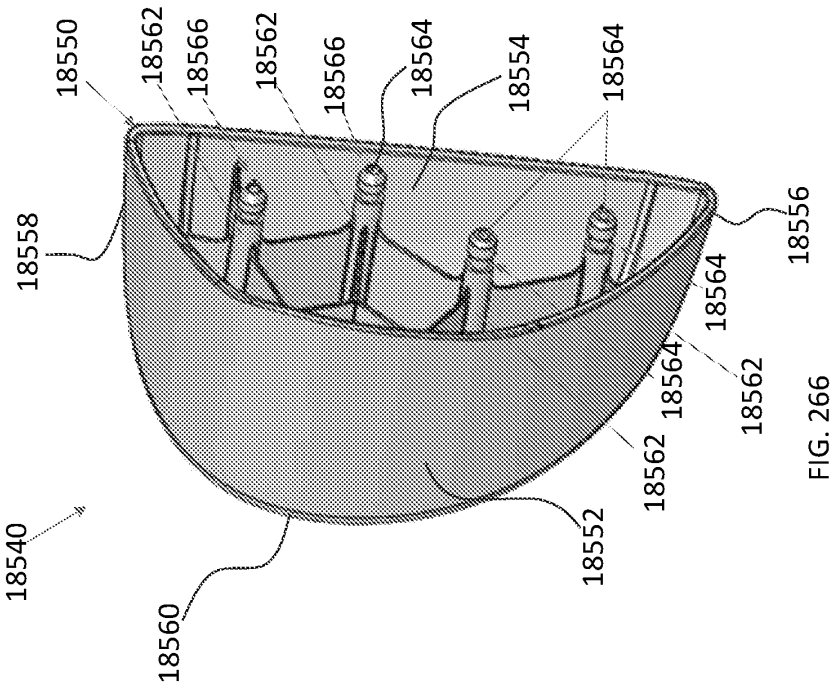

FIG. 266

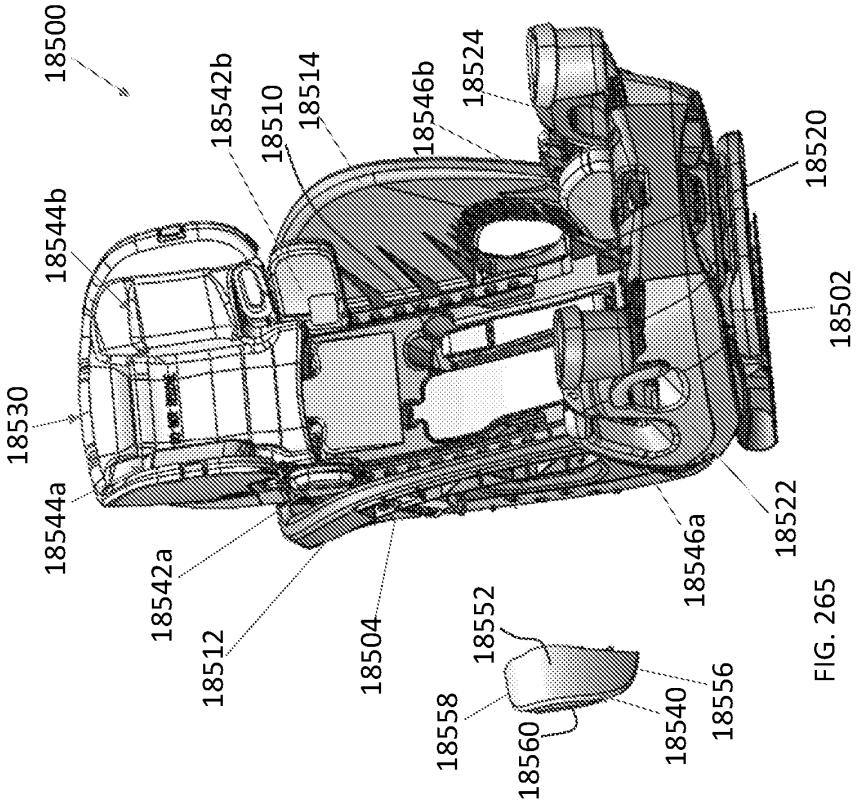

FIG. 265

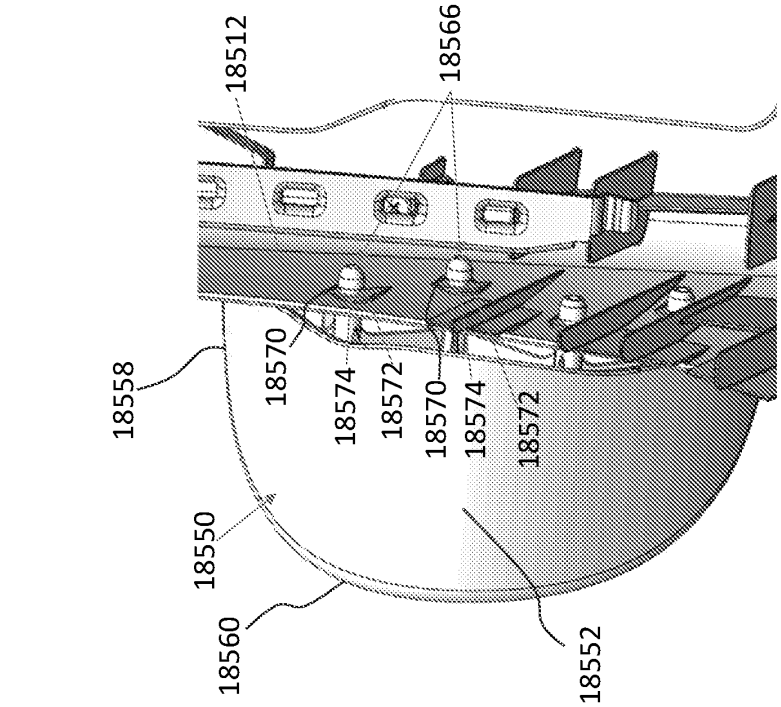

FIG. 267B

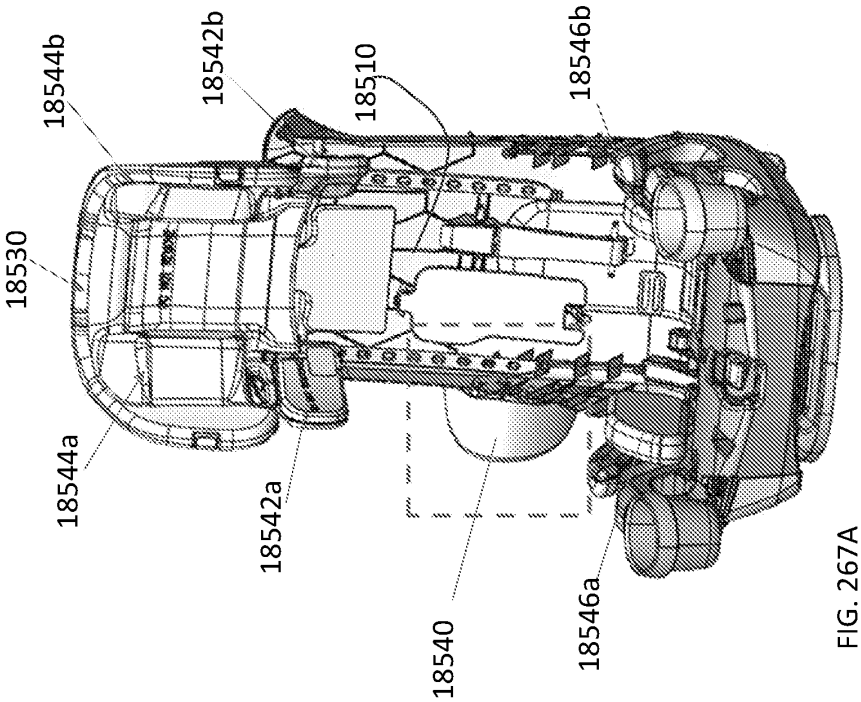

FIG. 267A

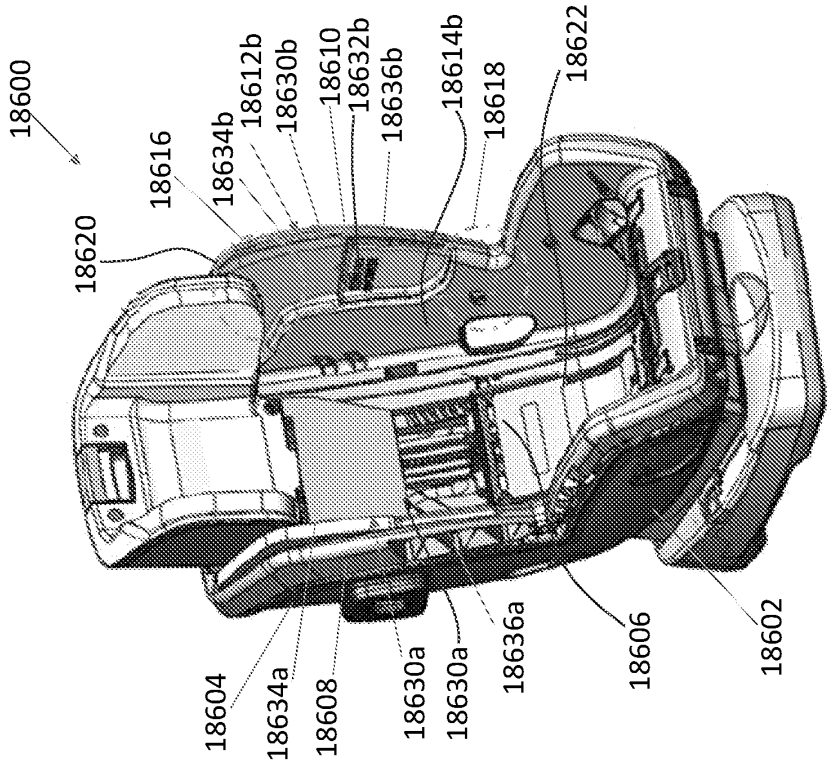

FIG. 268B

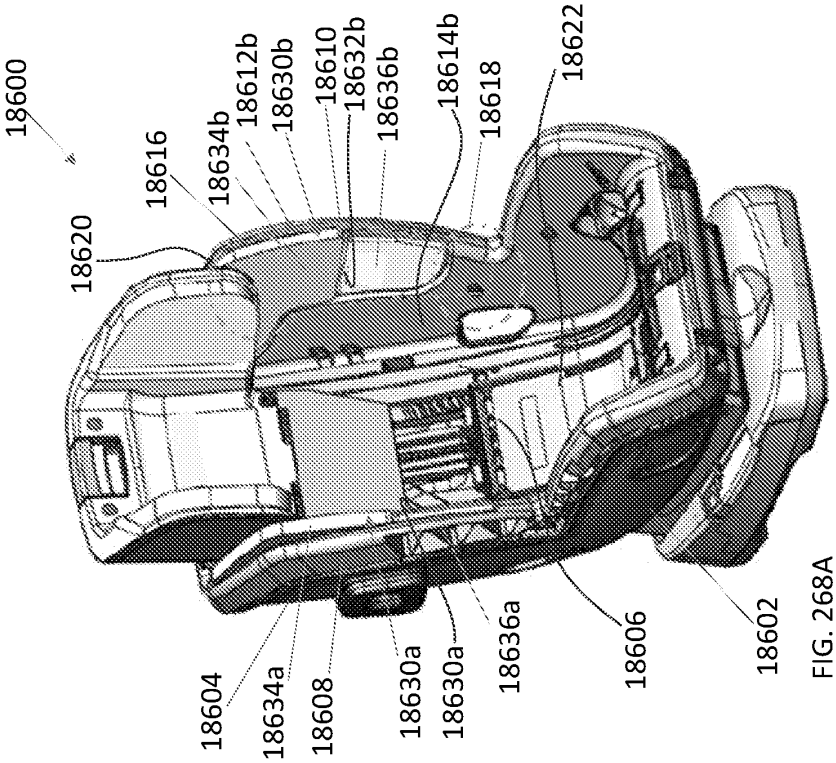

FIG. 268A

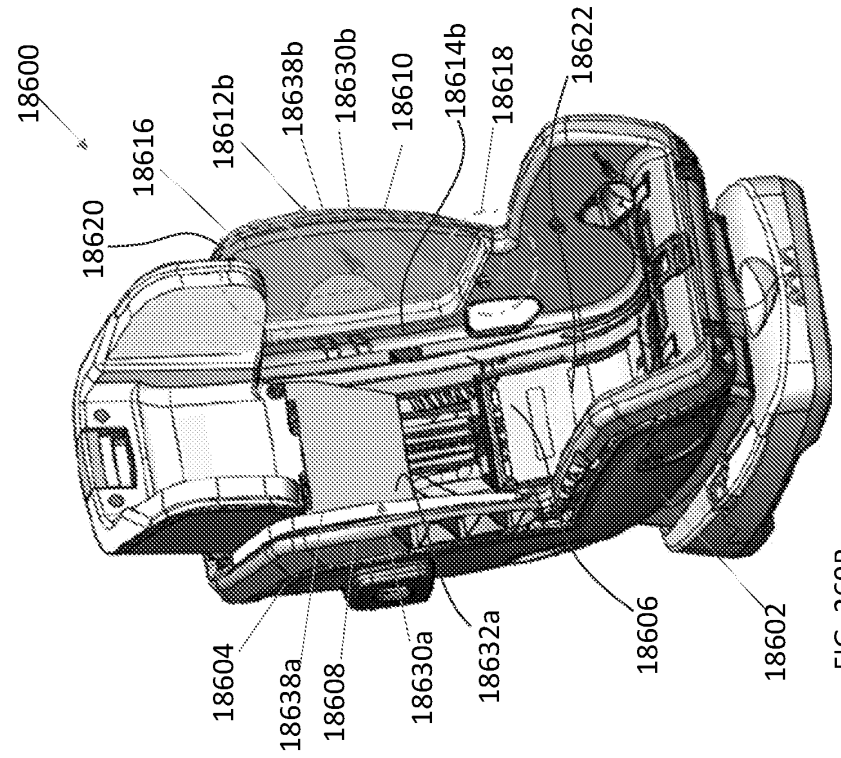

FIG. 269B

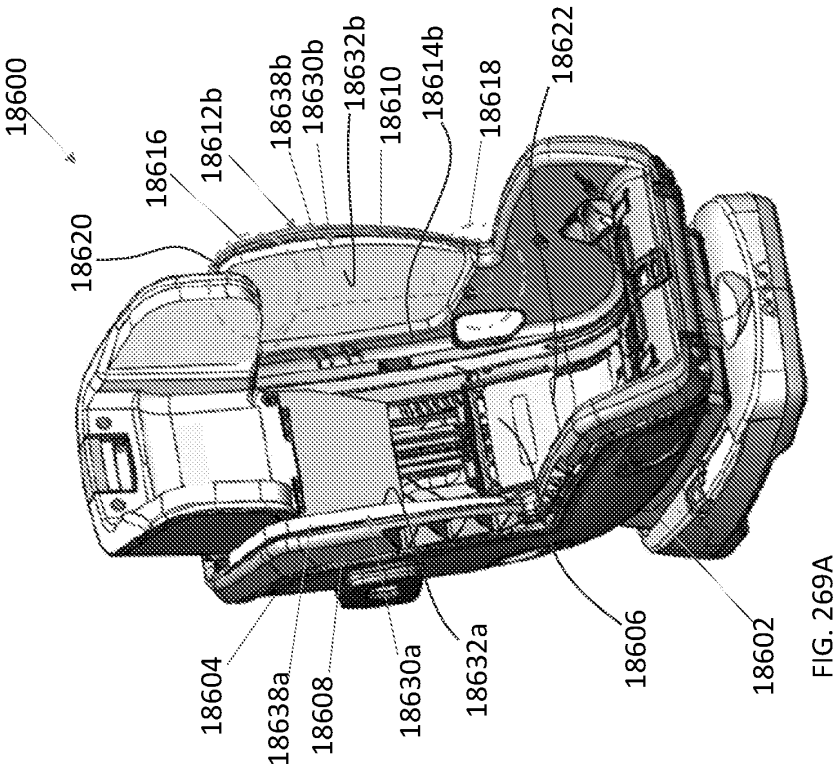

FIG. 269A

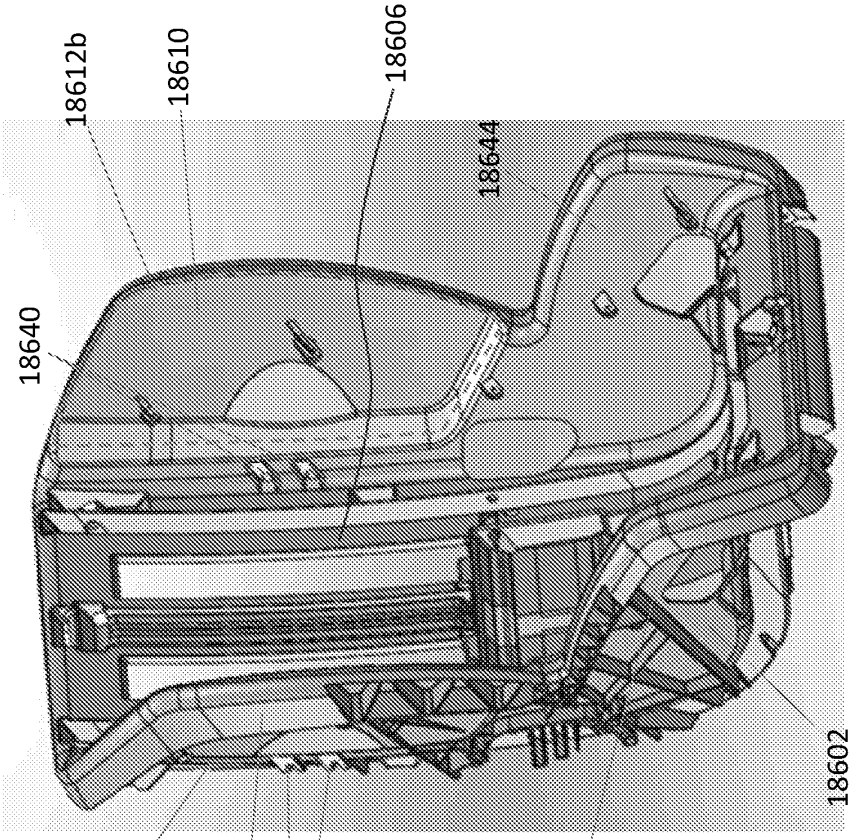
18612b
18610
18606
18644
18640
18602
18604
18608
18640
18642

FIG. 270A

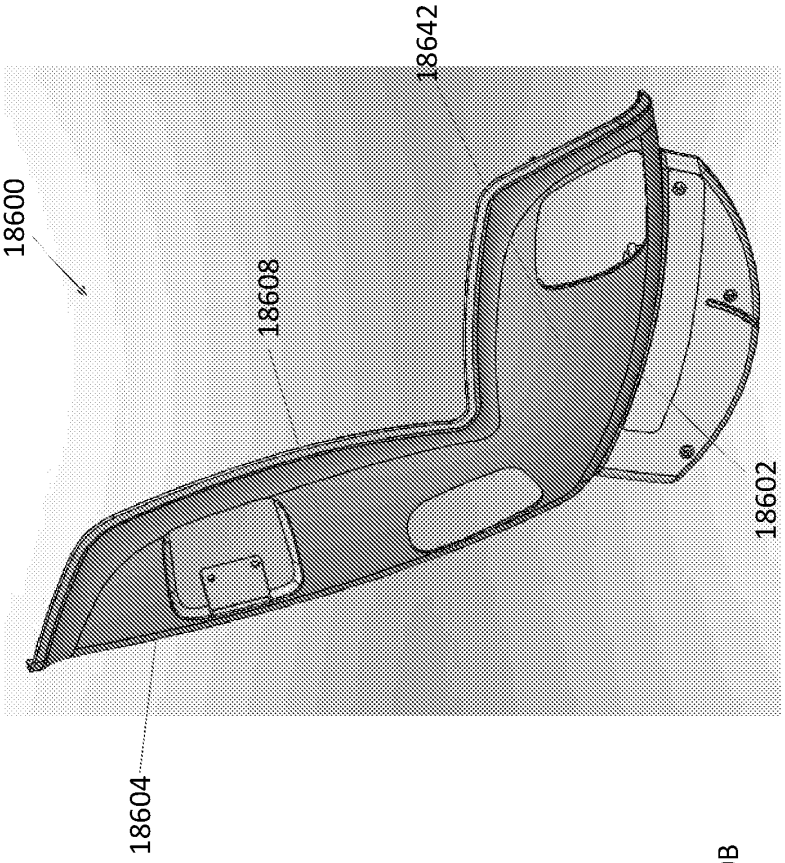

FIG. 270B

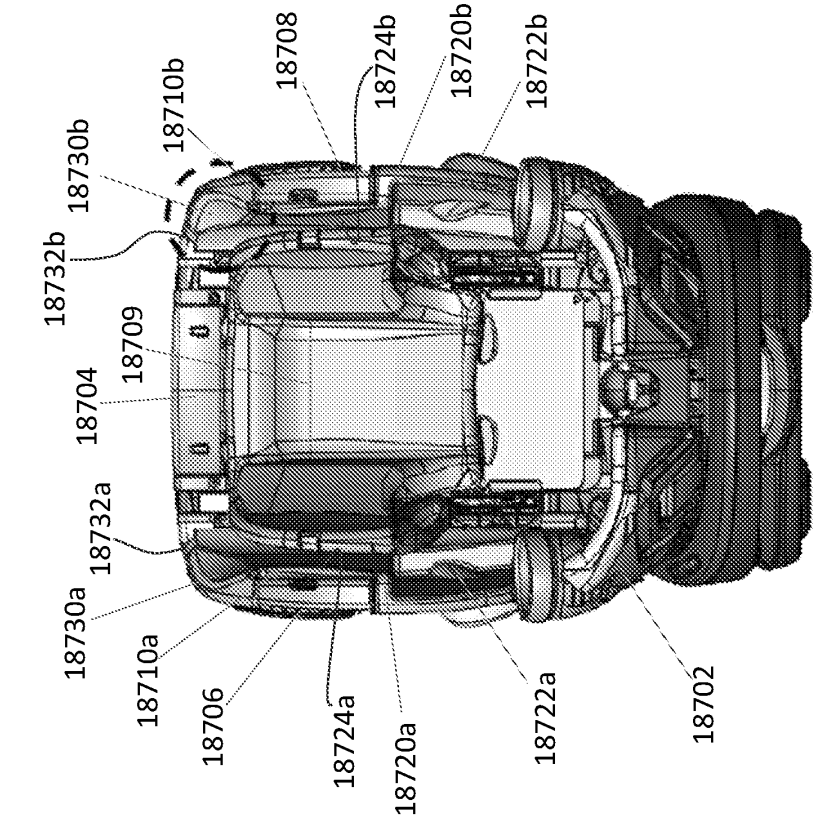

FIG. 271B

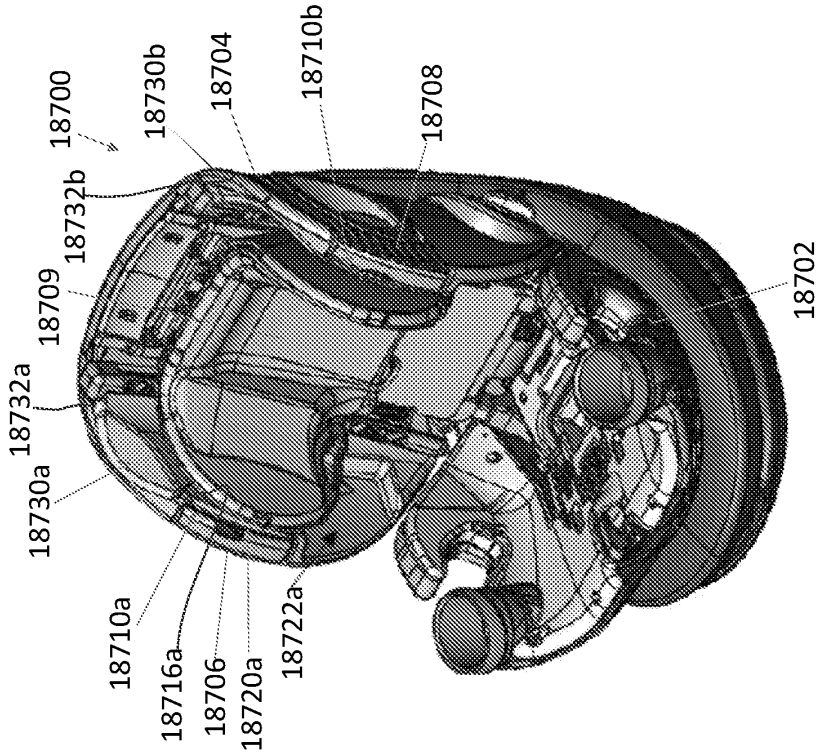

FIG. 271A

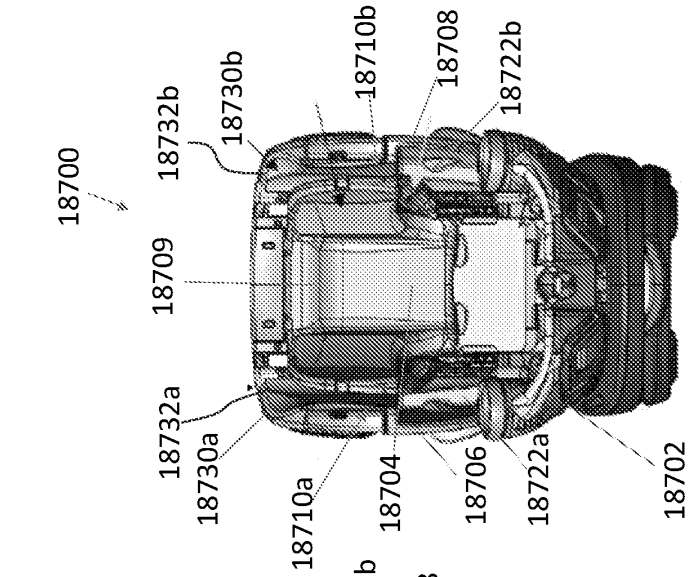

FIG. 271E

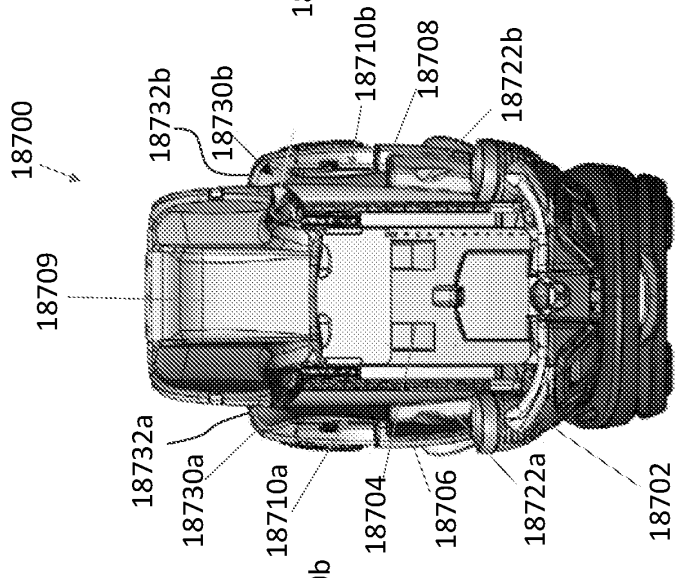

FIG. 271D

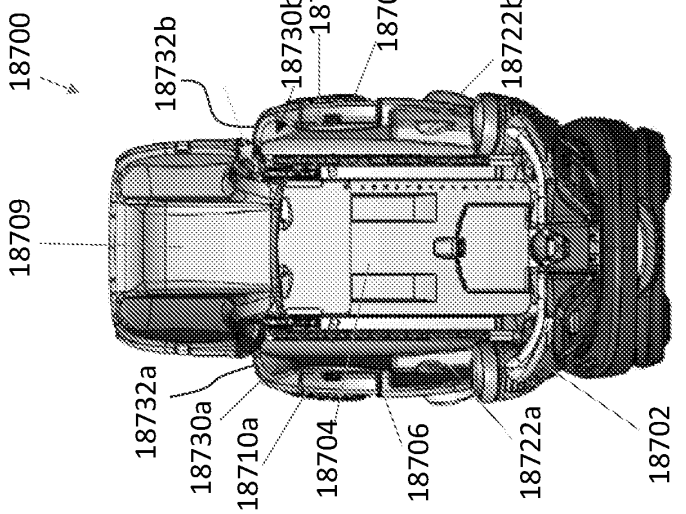

FIG. 271C

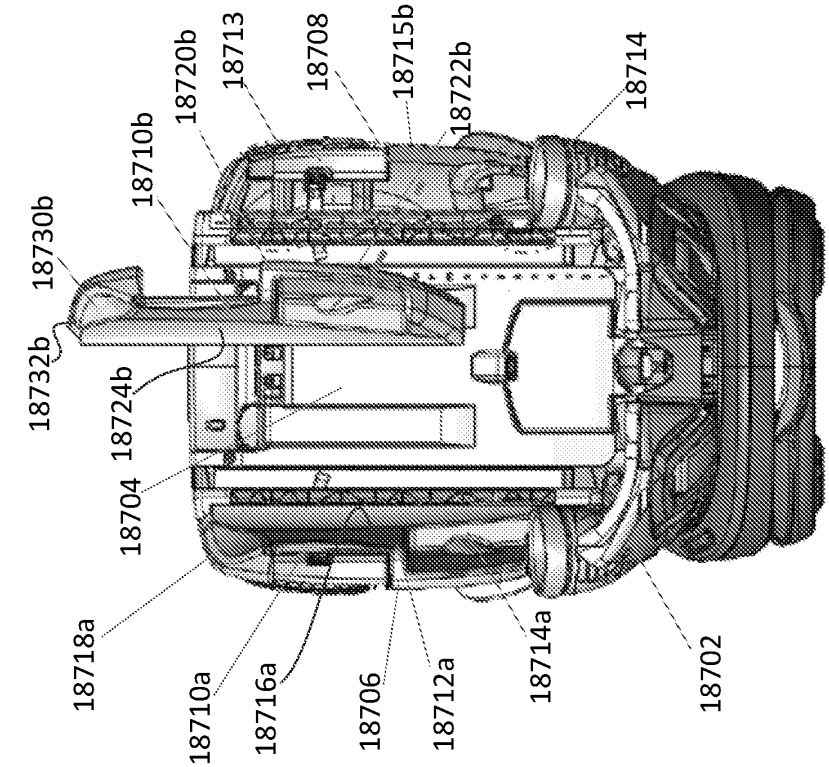

FIG. 272B

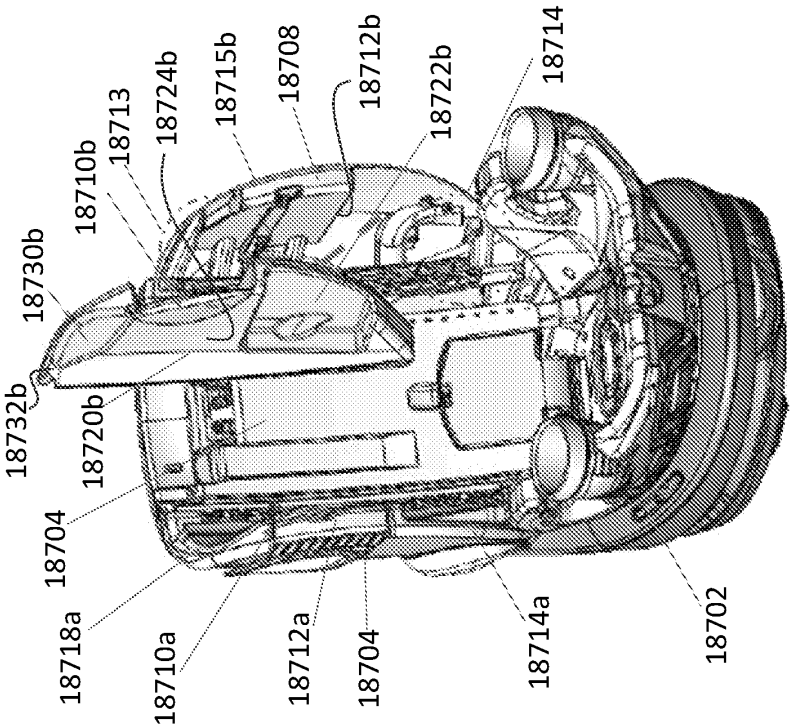

FIG. 272A



FIG. 273A

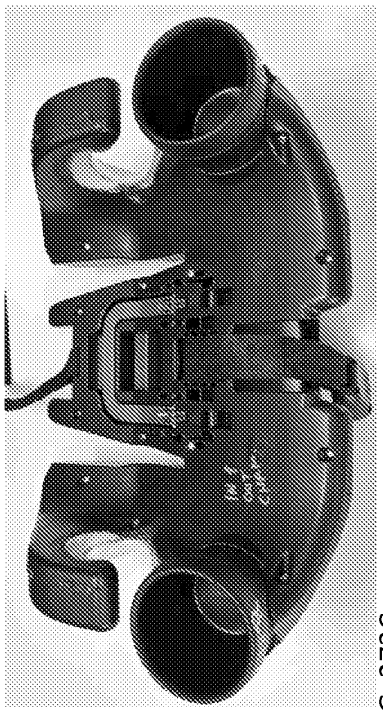

FIG. 273C

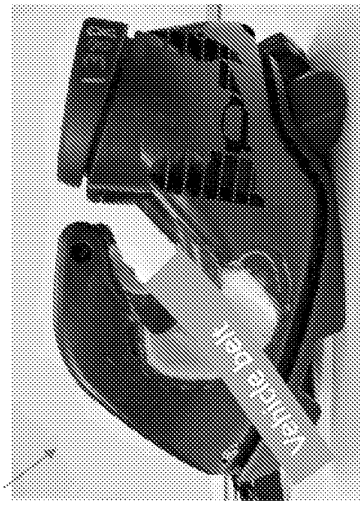

FIG. 273B

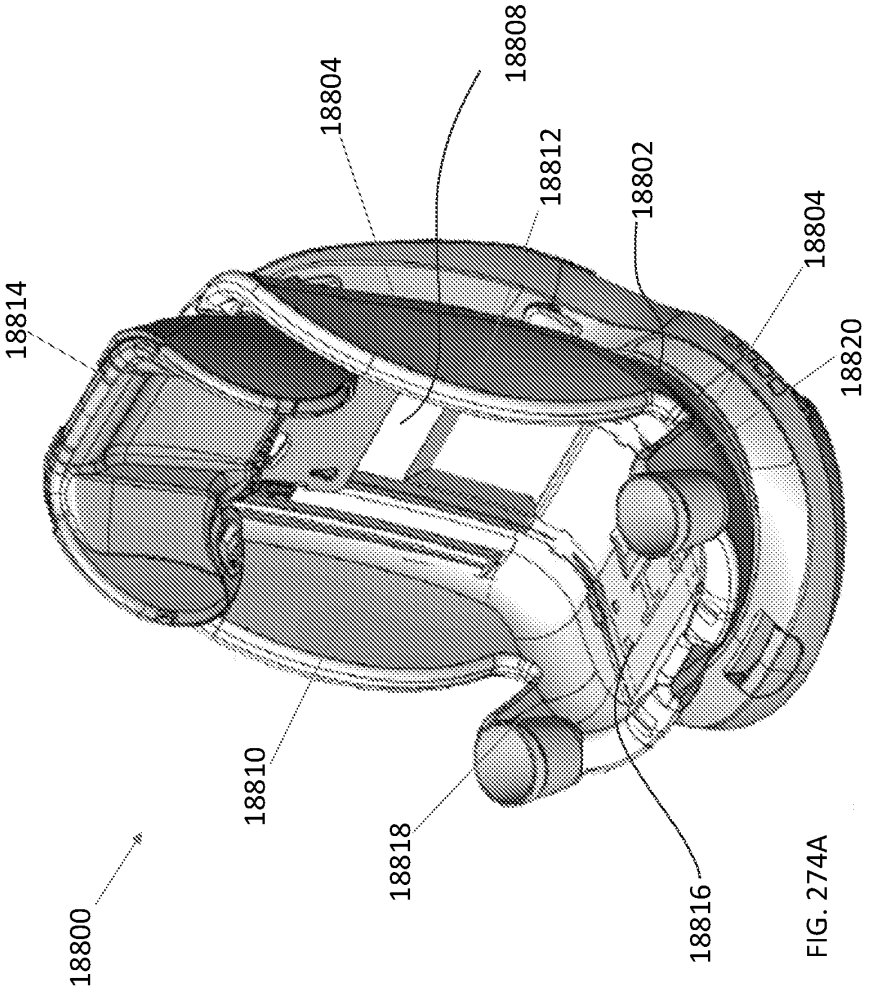
18808
18804
18812
18802
18804
18814
18820
18810
18818
18816
18800

FIG. 274A

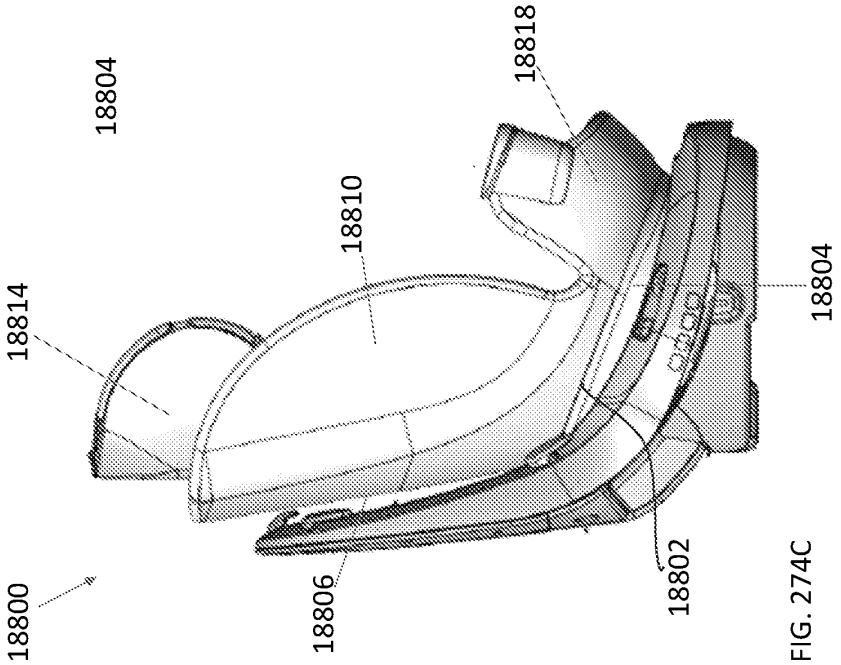

FIG. 274C

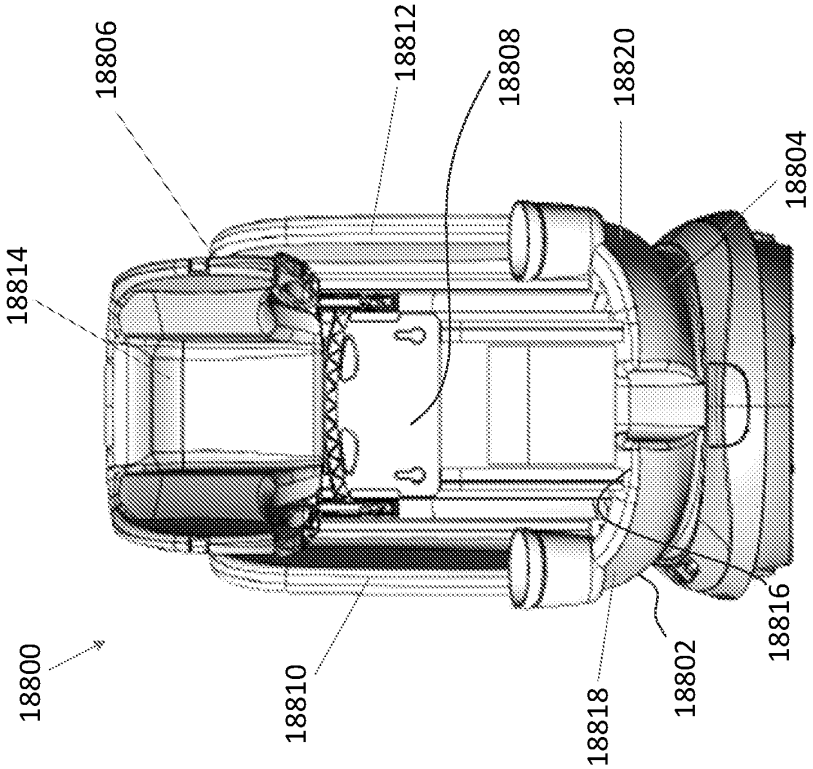

FIG. 274B

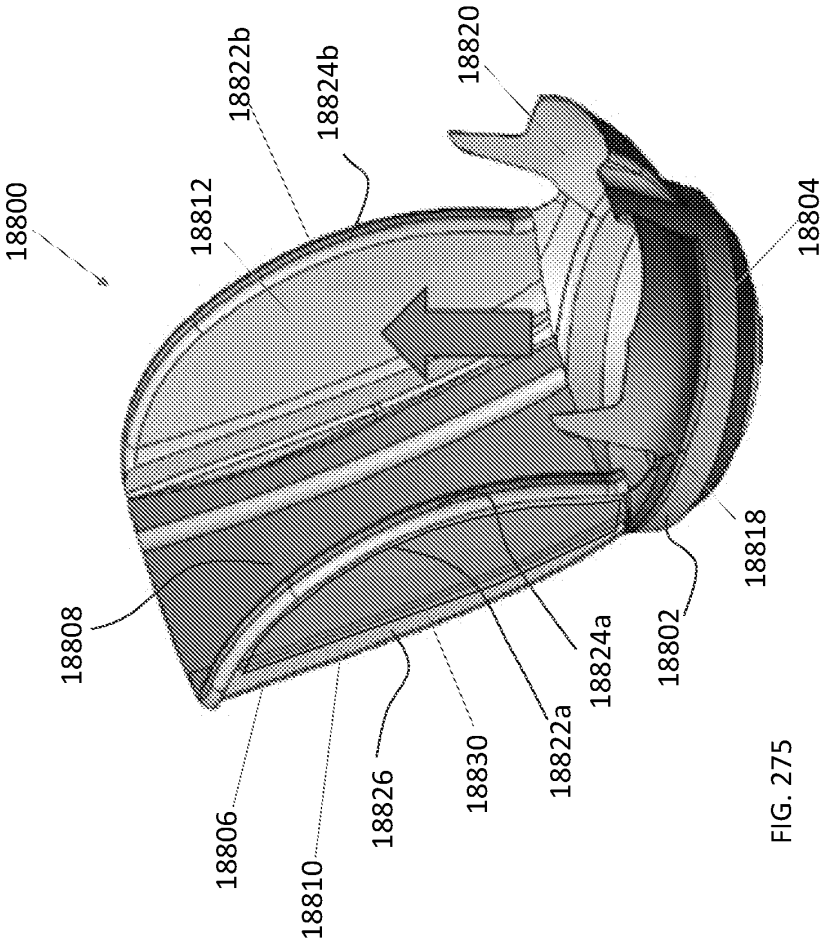
18800
18812
18822b
18824b
18820
18804
18818
18808
18802
18824a
18822a
18830
18826
18806
18810

FIG. 275

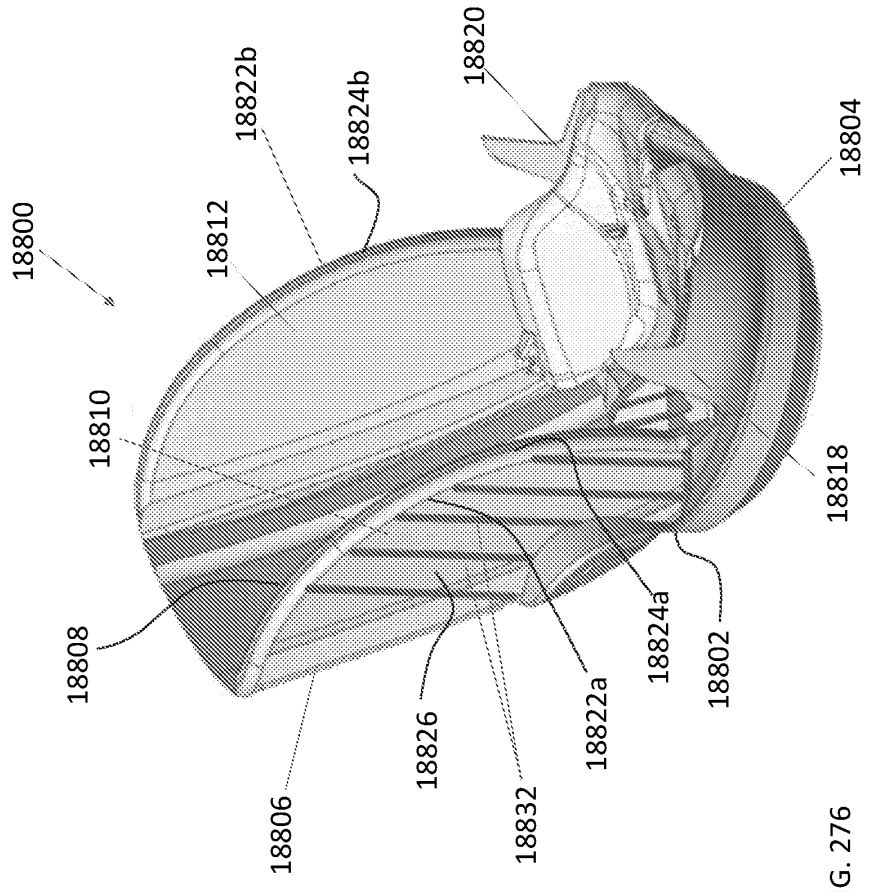
18800
18812
18822b
18824b
18820
18804
18810
18818
18808
18824a
18802
18822a
18826
18832
18806

FIG. 276

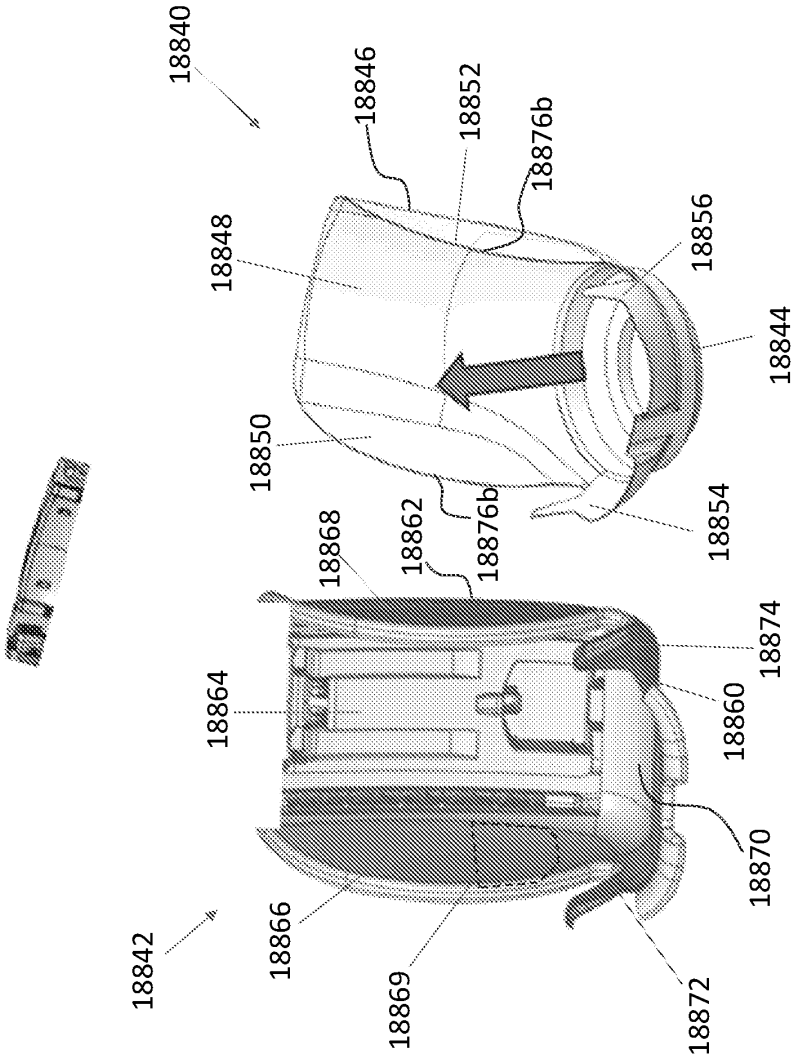
18840
18846
18852
18876b
18848
18856
18844
18850
18854
18862
18876b
18868
18874
18864
18860
18870
18842
18866
18869
18872

FIG. 277A

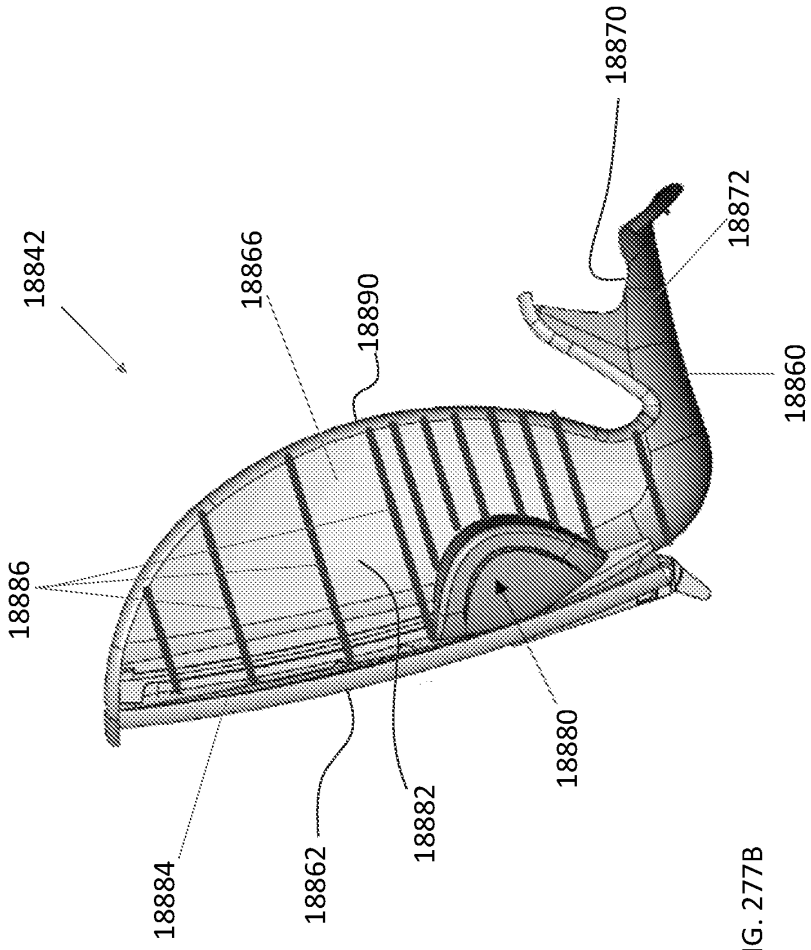
18842
18866
18890
18870
18872
18860
18886
18880
18882
18862
18884

FIG. 277B

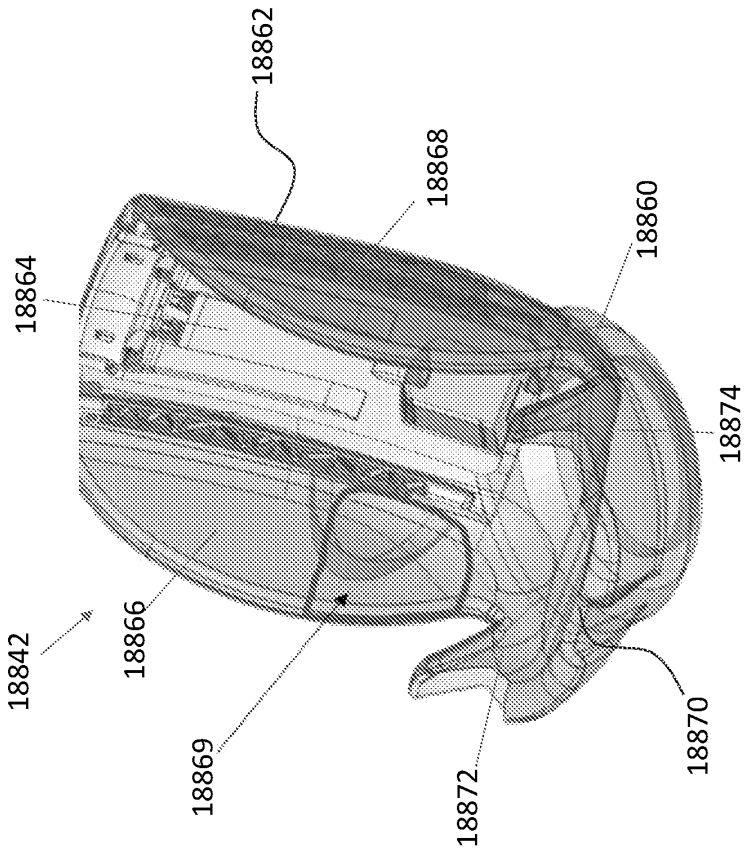
18862
18868
18860
18864
18874
18842
18866
18869
18872
18870

FIG. 277C

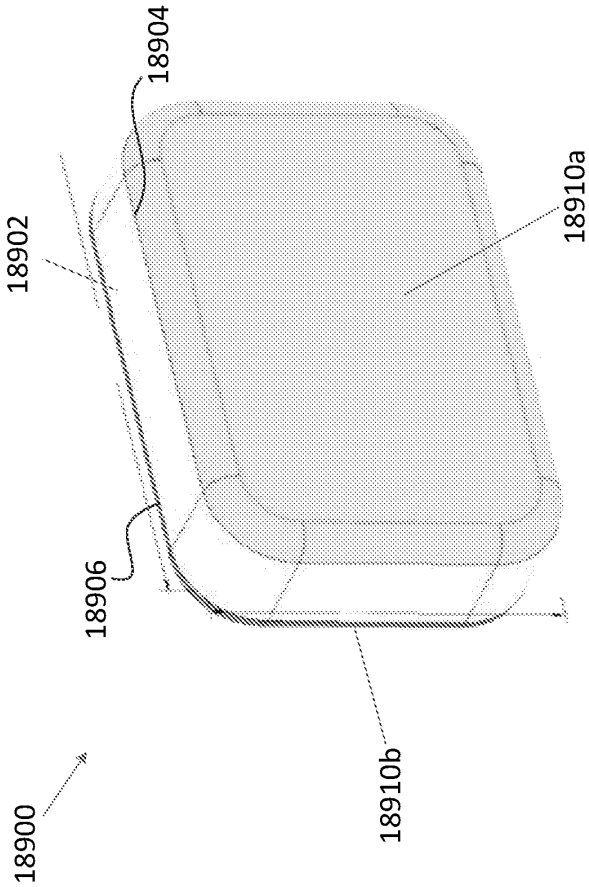

FIG. 278A

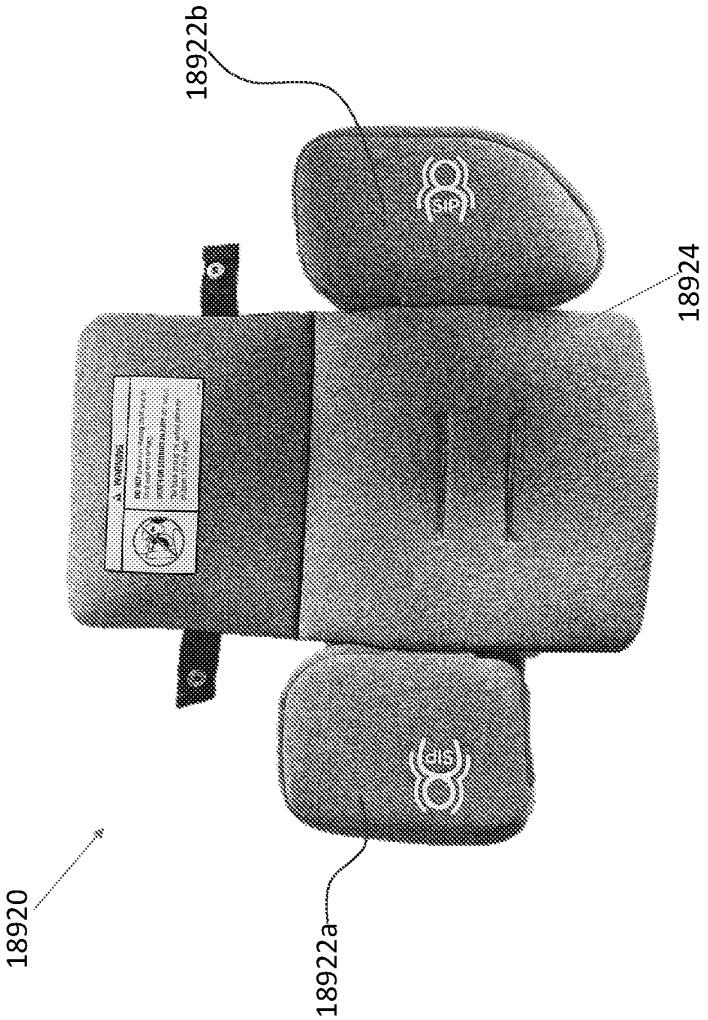

FIG. 278B

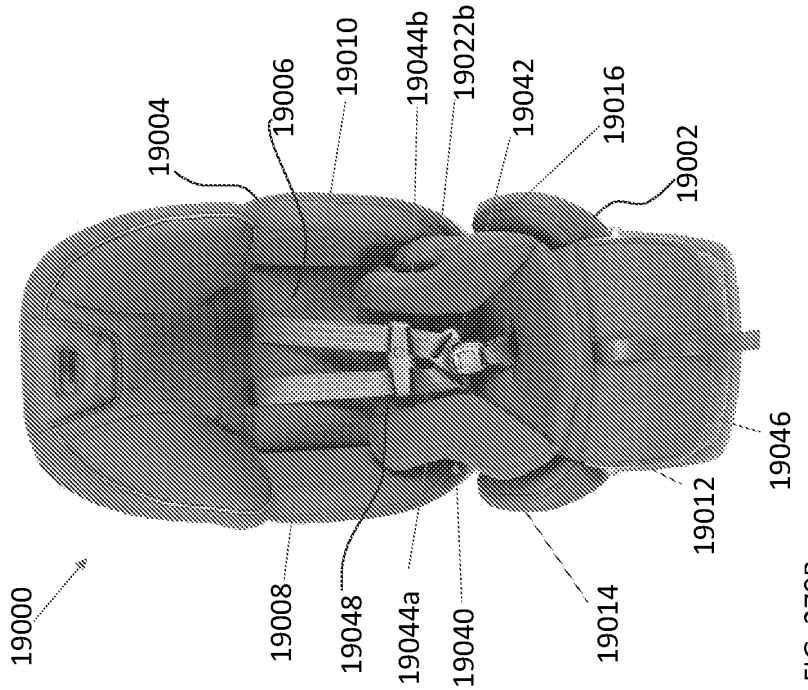

FIG. 279B

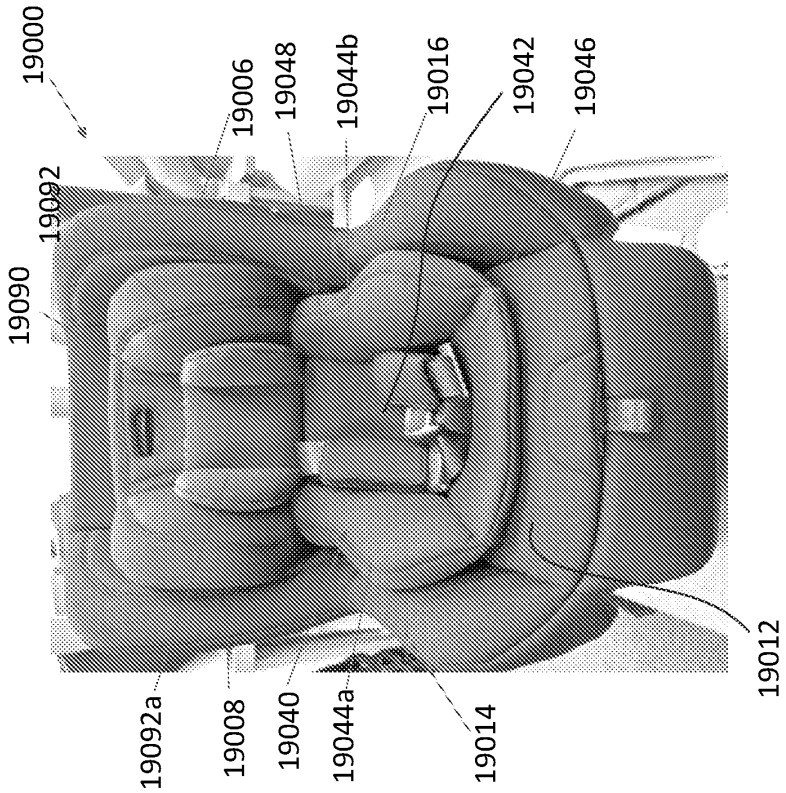

FIG. 279A

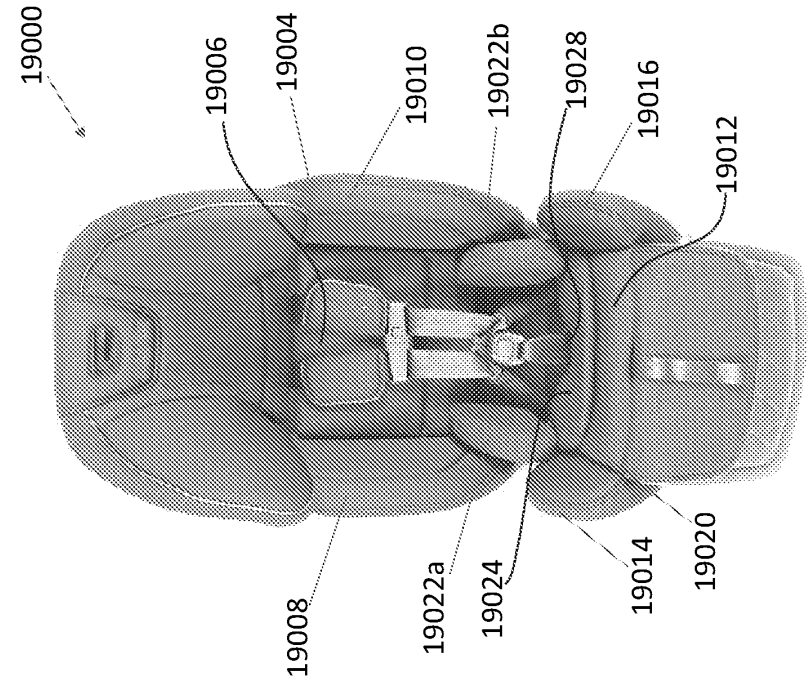

FIG. 279D

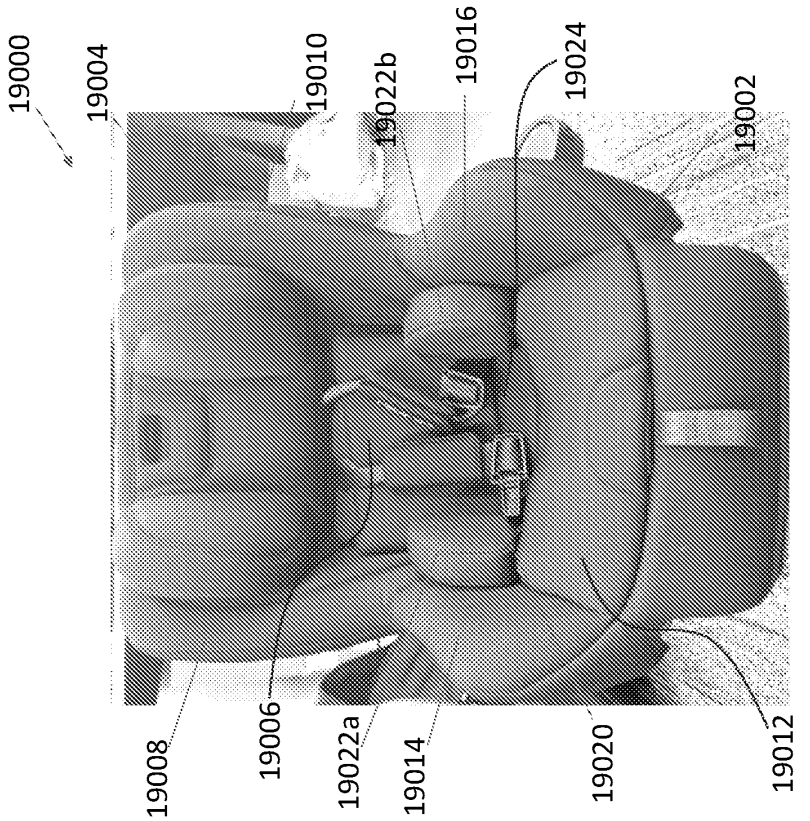

FIG. 279C

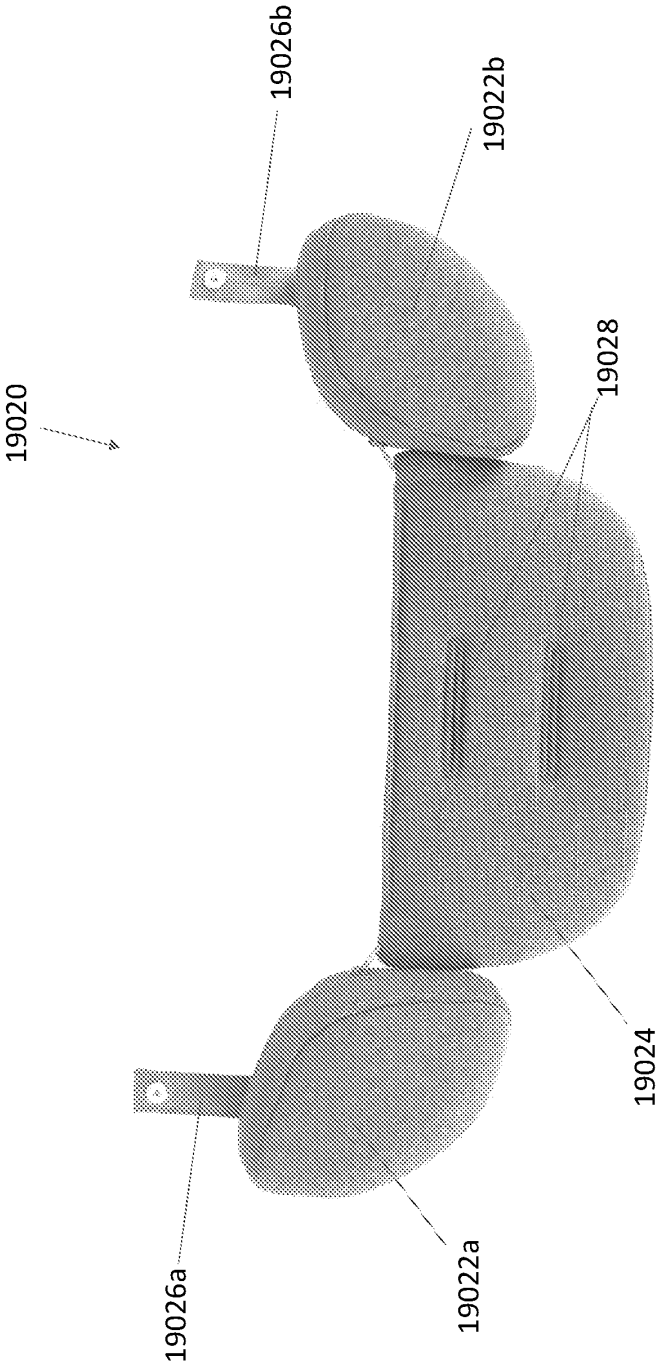

FIG. 280

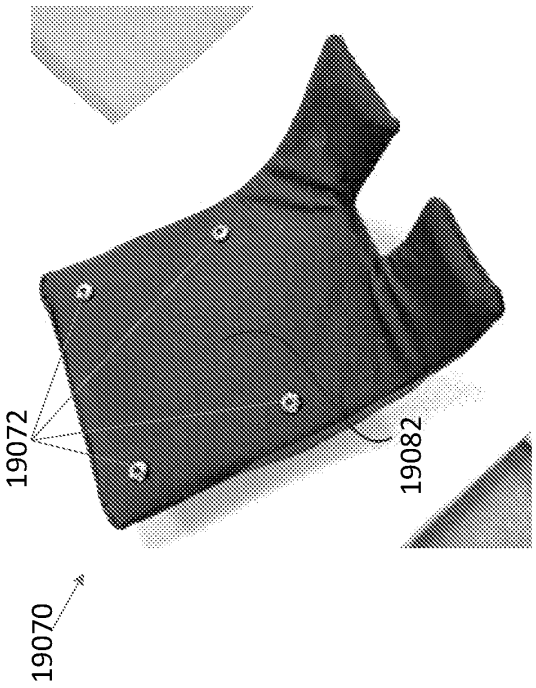

FIG. 281B

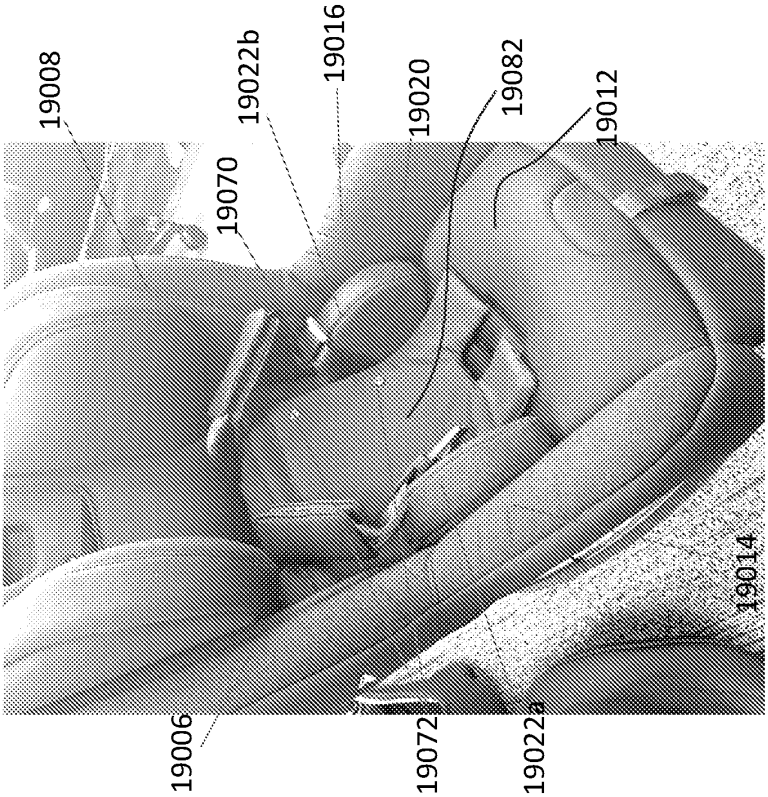

FIG. 281A

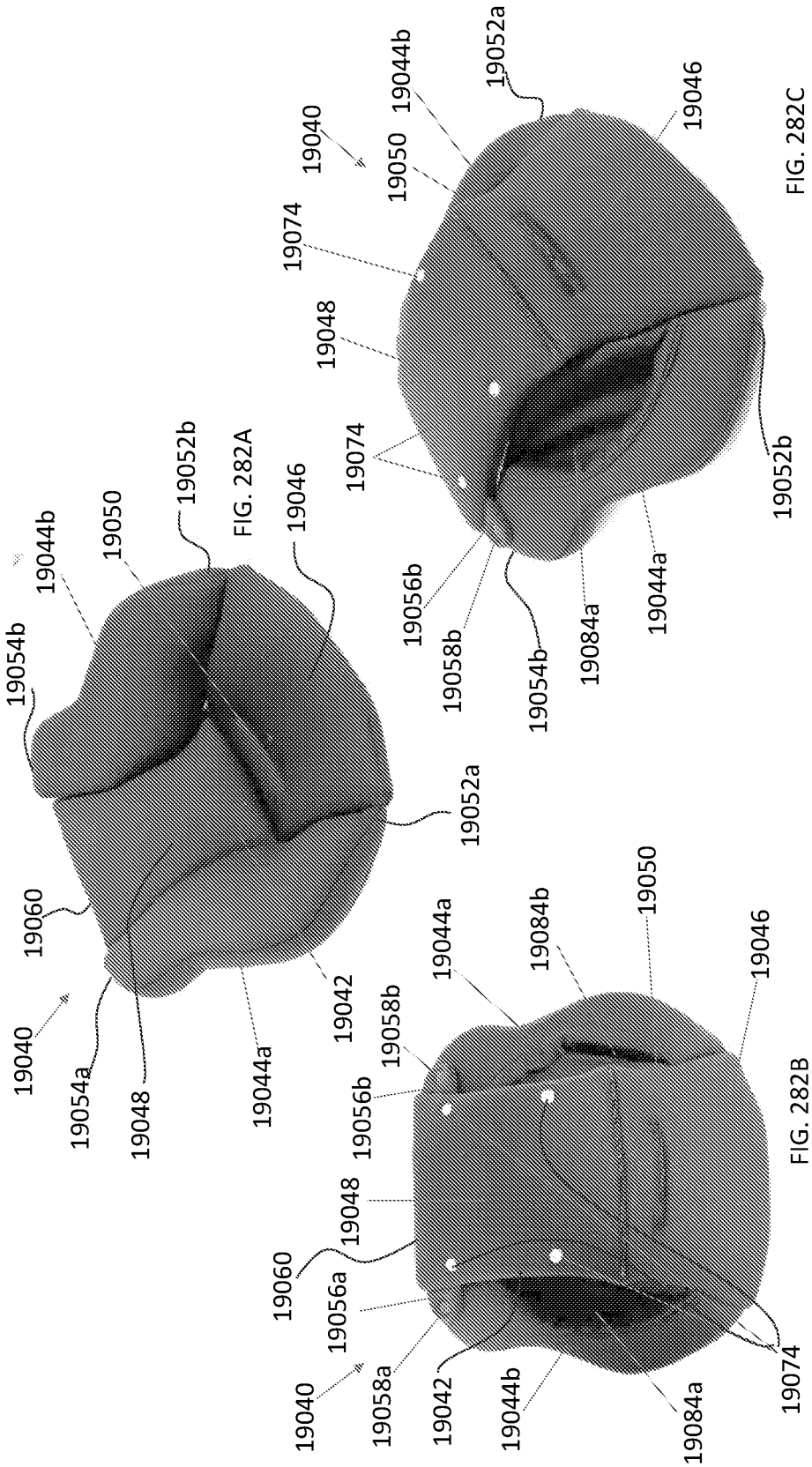

FIG. 282A

FIG. 282B

FIG. 282C

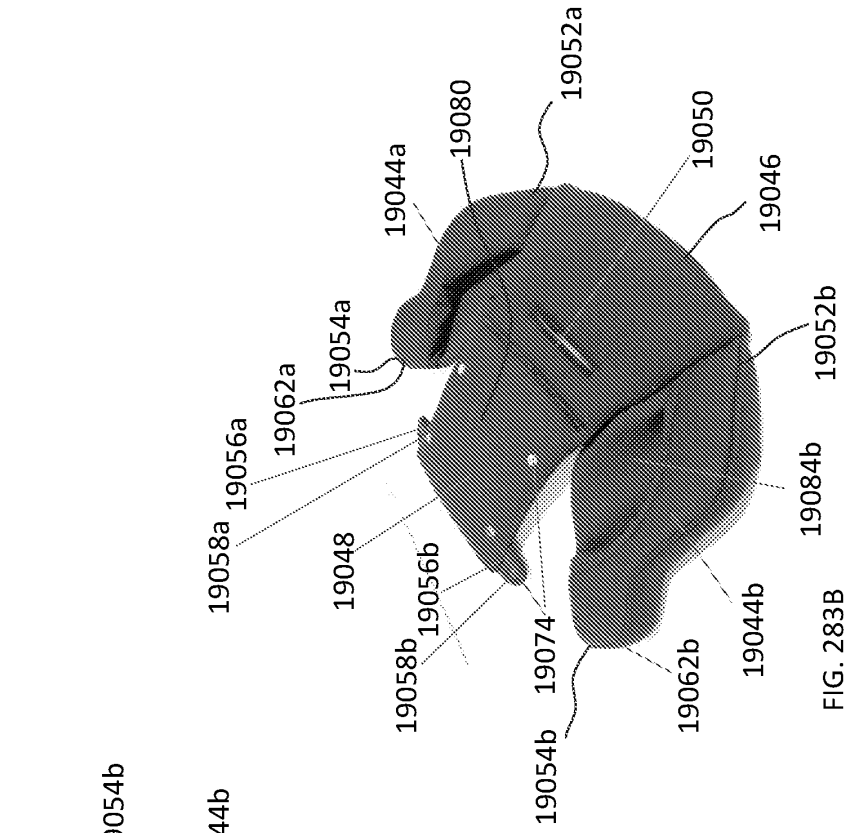

FIG. 283B

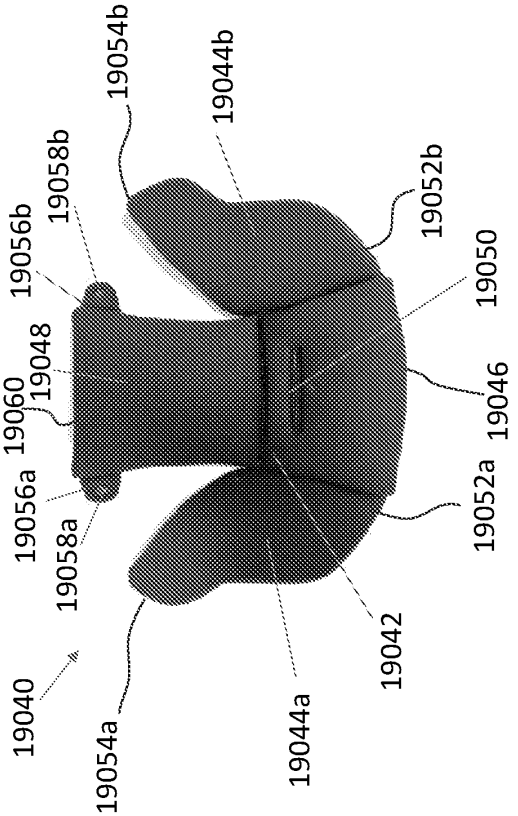

FIG. 283A

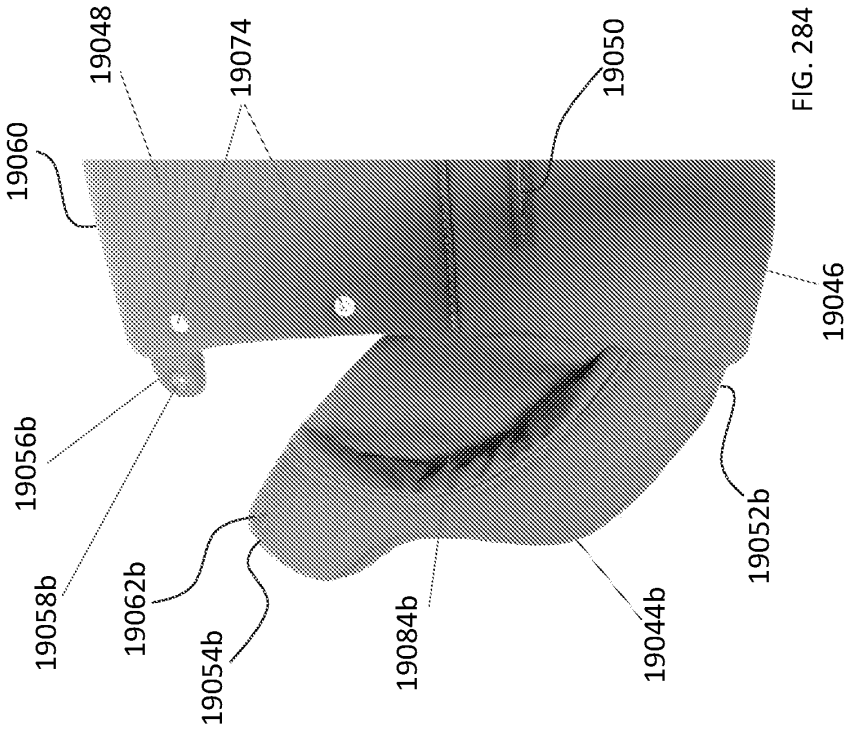

FIG. 284

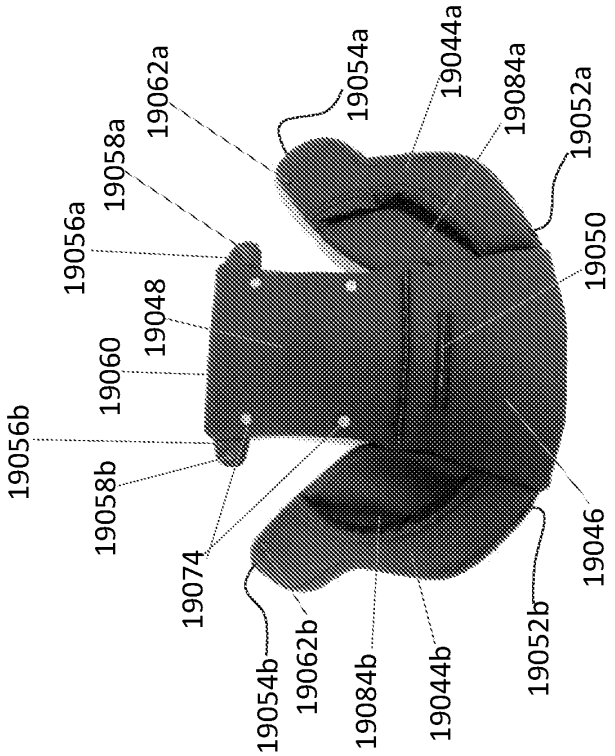

FIG. 283C

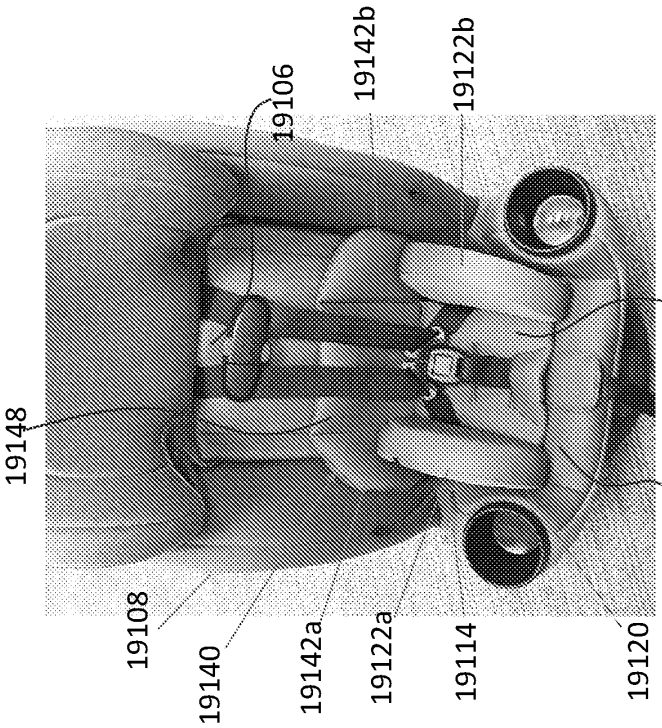

FIG. 285B

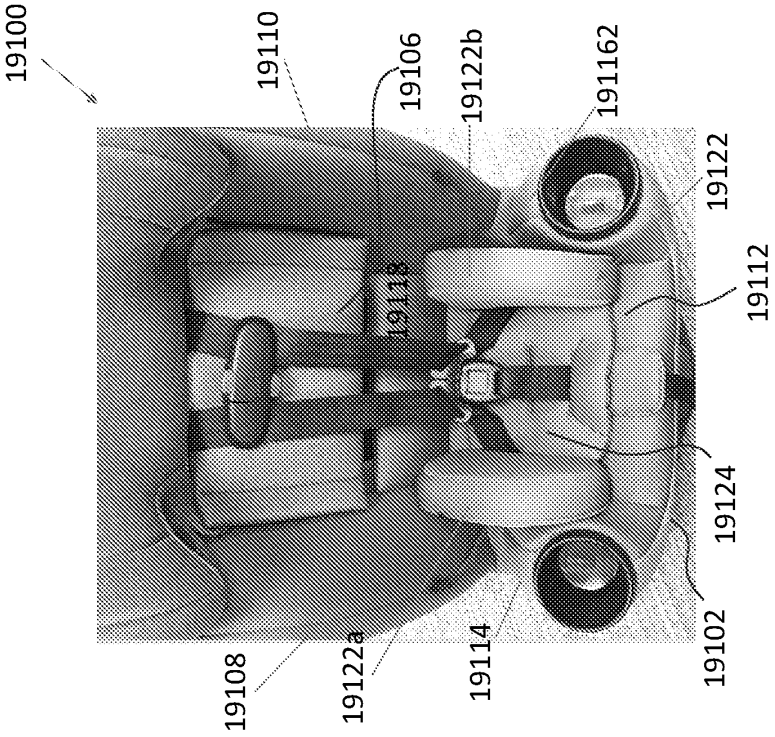

FIG. 285A

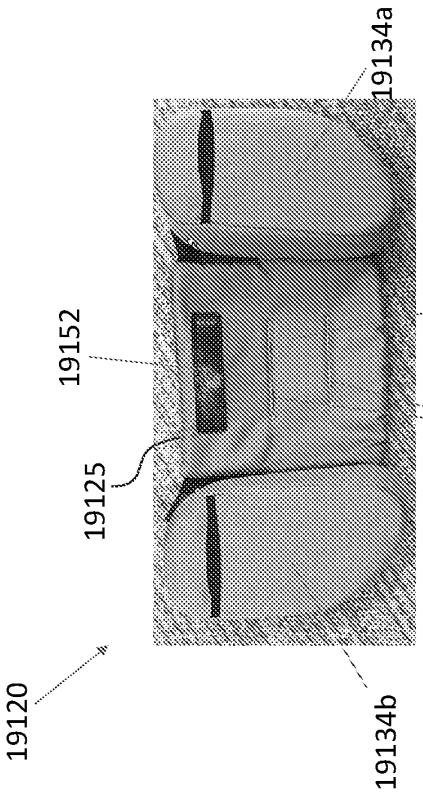

FIG. 286B

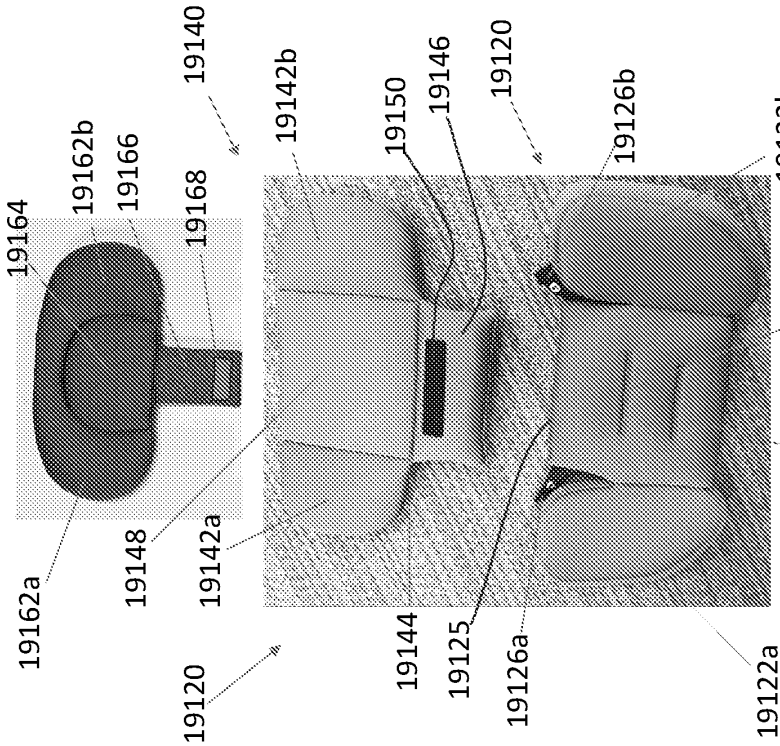

FIG. 286A

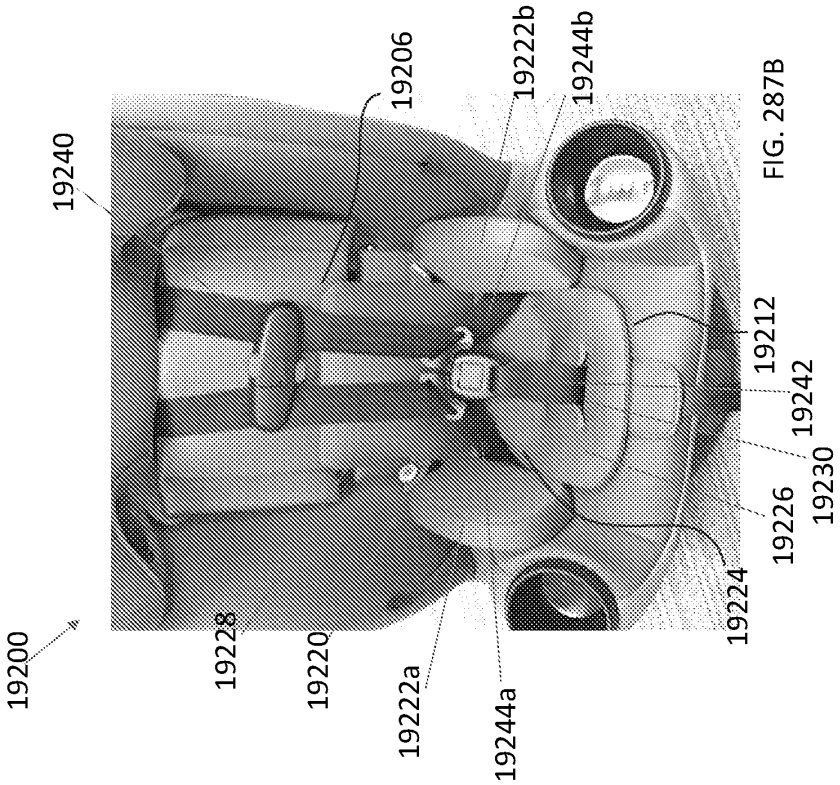

FIG. 287B

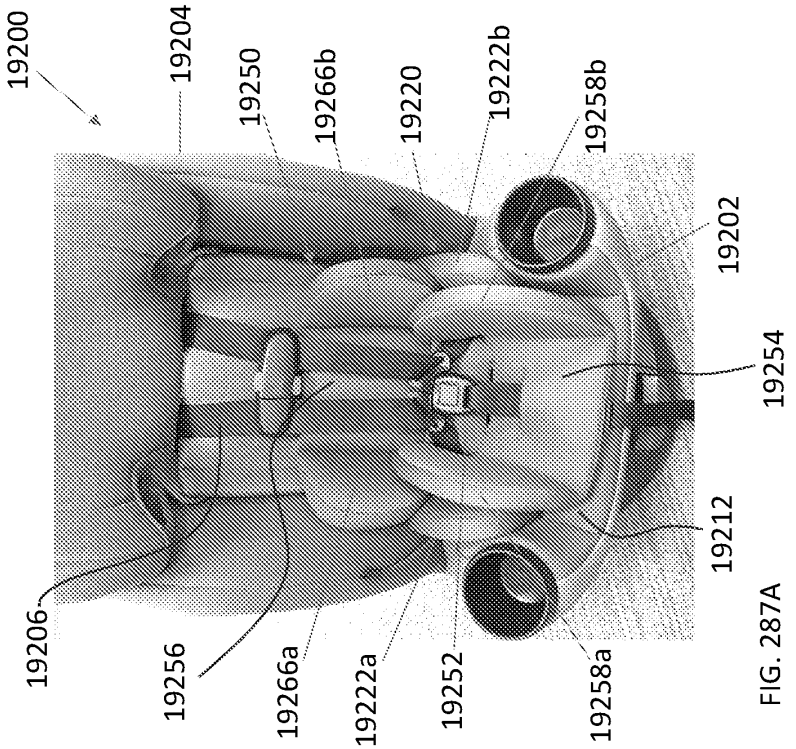

FIG. 287A

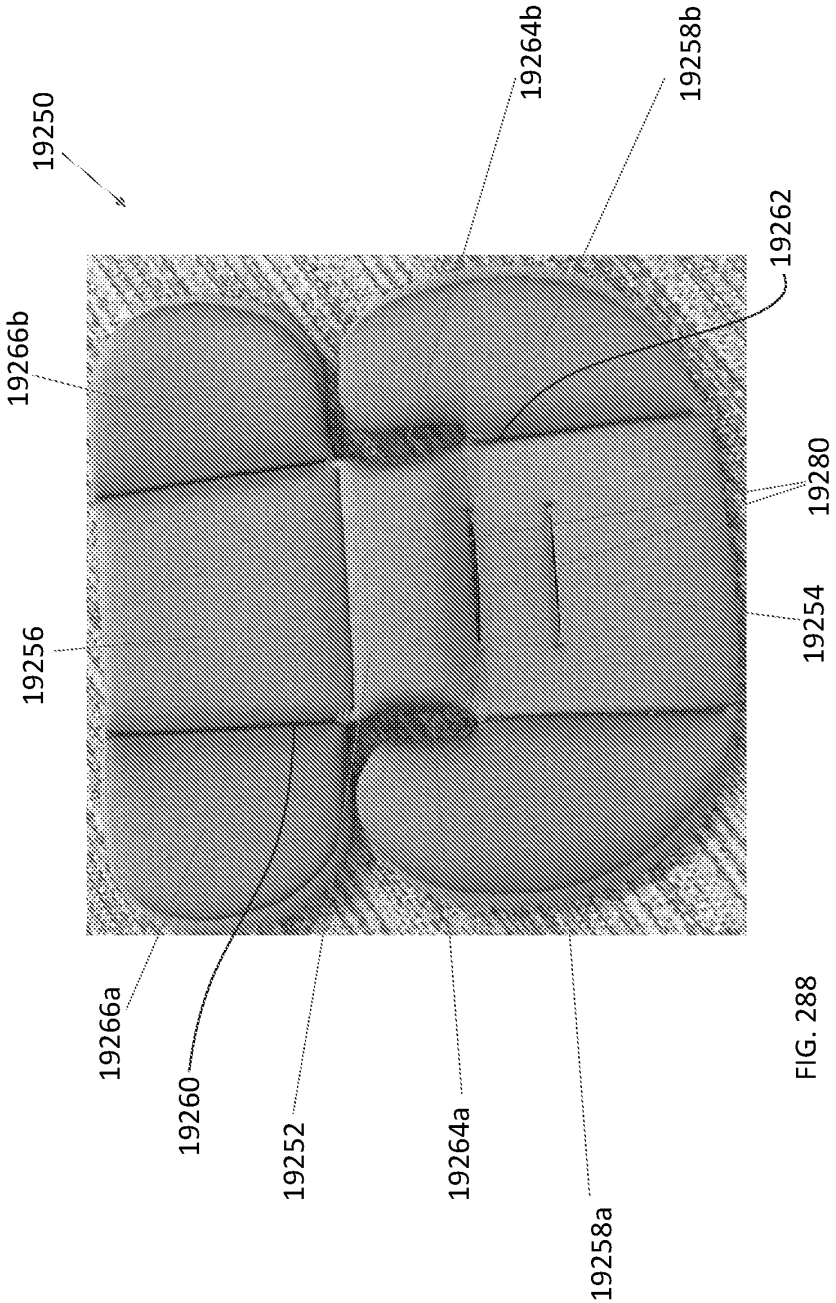
19250
19264b
19258b
19262
19266b
19280
19254
19256
19266a
19260
19252
19264a
19258a

FIG. 288

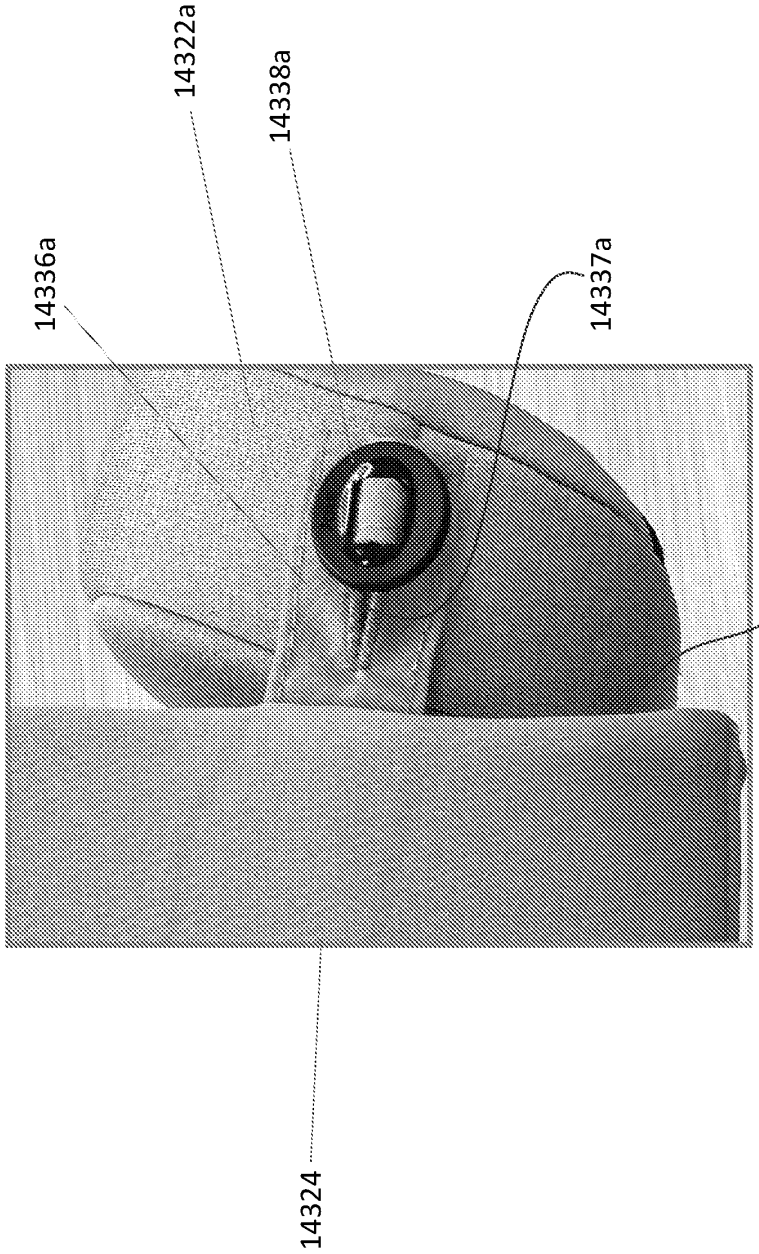

FIG. 289

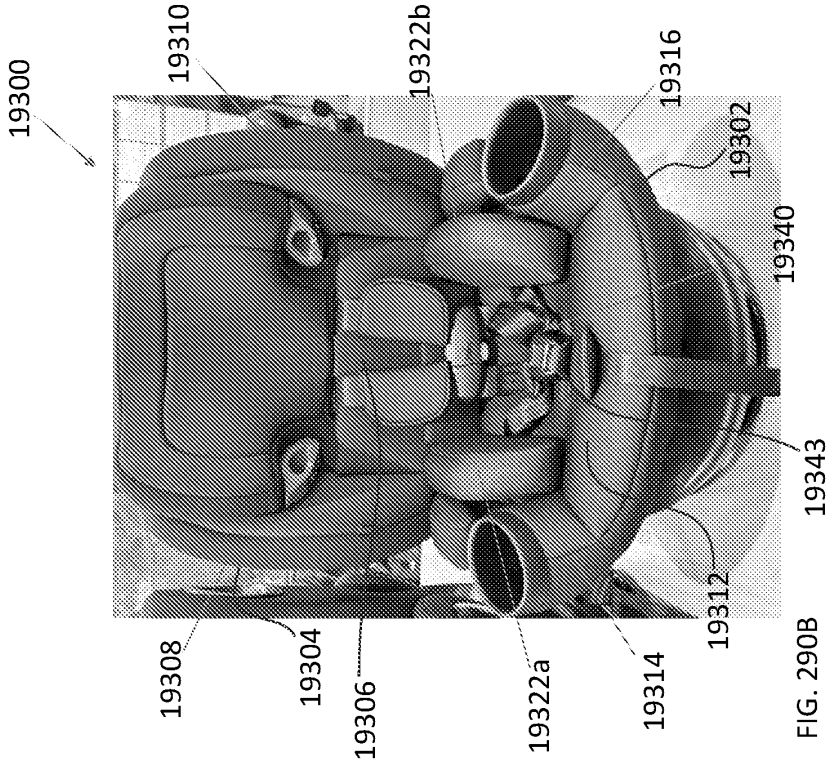

FIG. 290B

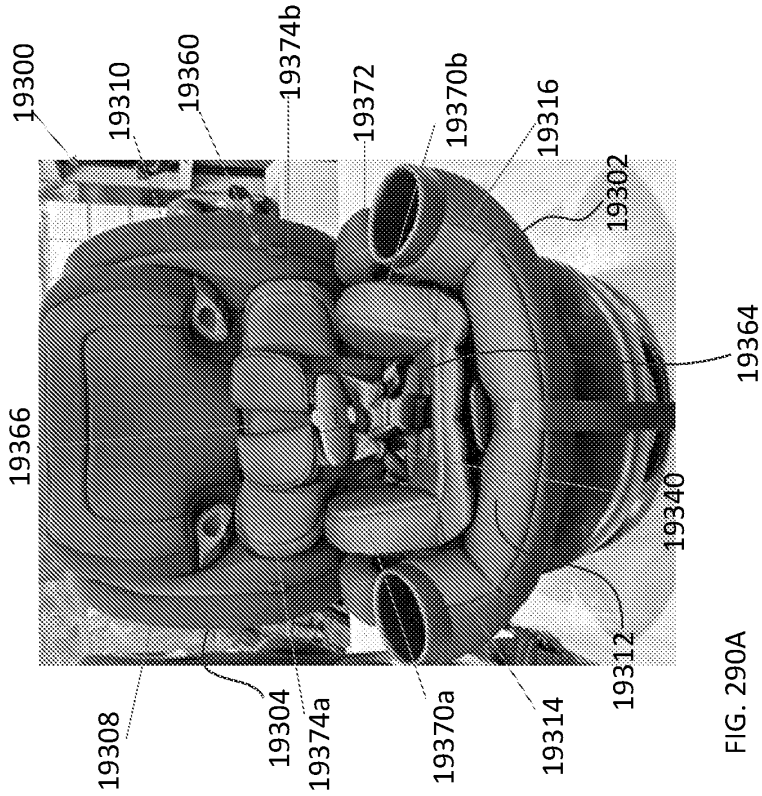

FIG. 290A

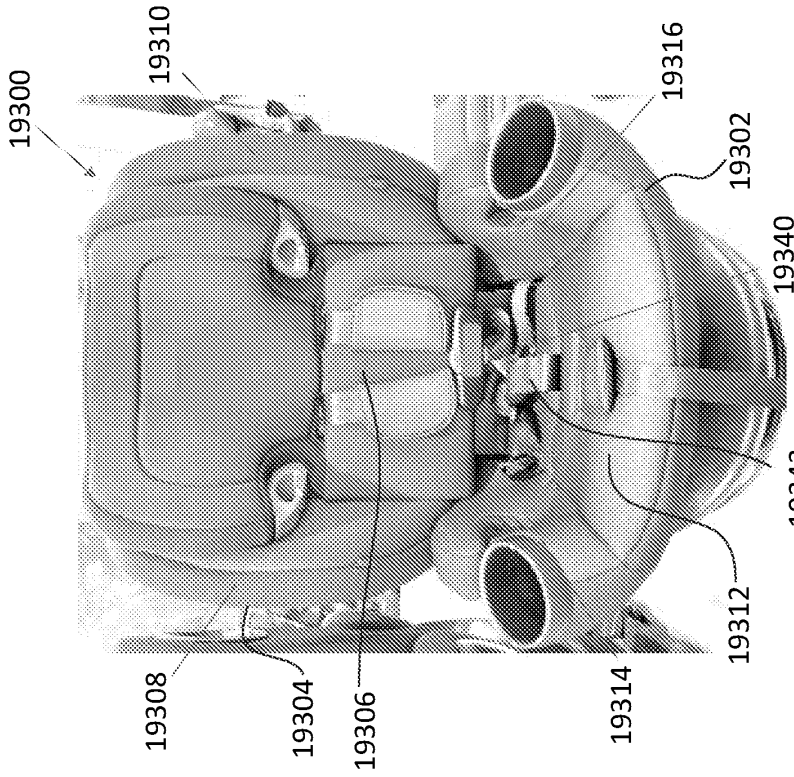
19300
19310
19316
19302
19340
19343
19312
19314
19308
19304
19306

FIG. 290C

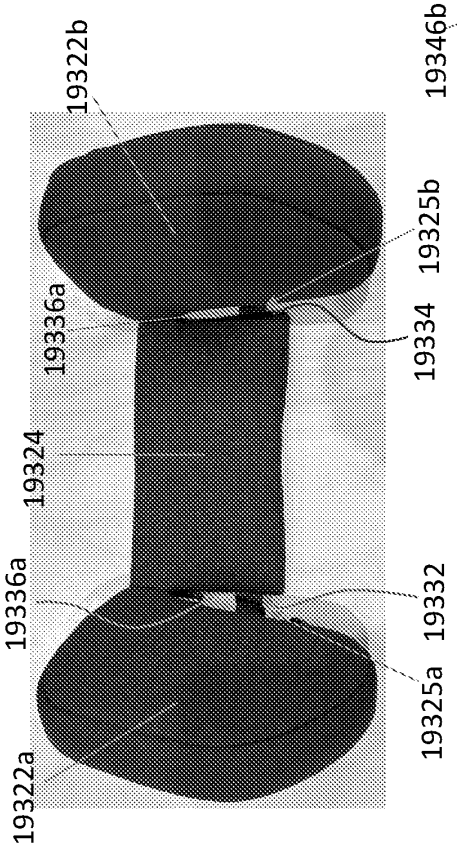

FIG. 291A

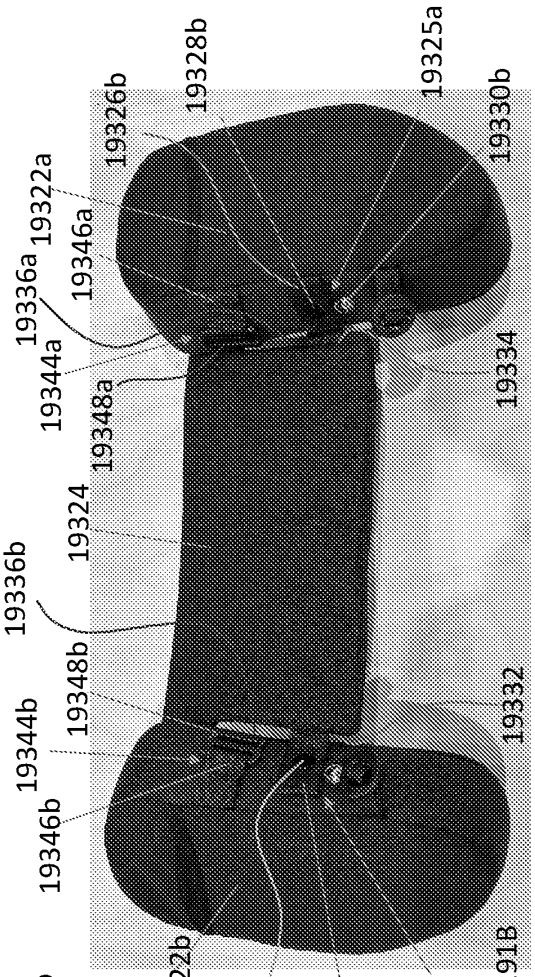

FIG. 291B



FIG. 292B

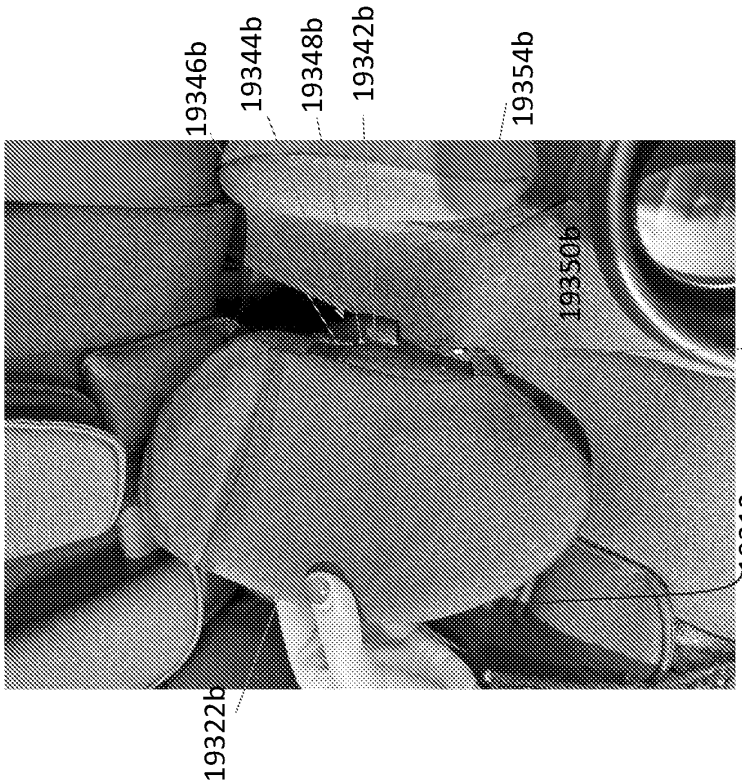

FIG. 292A

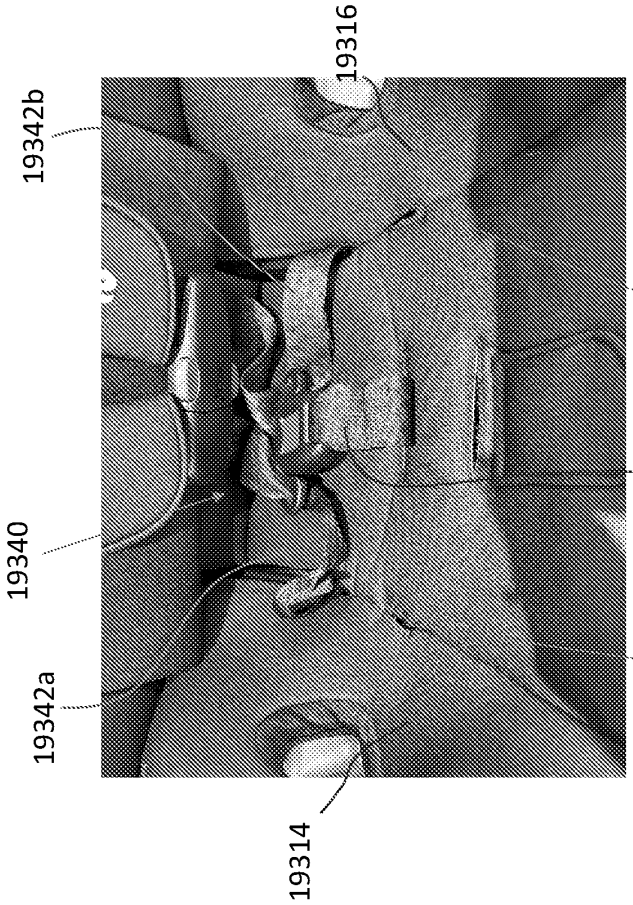

FIG. 292C

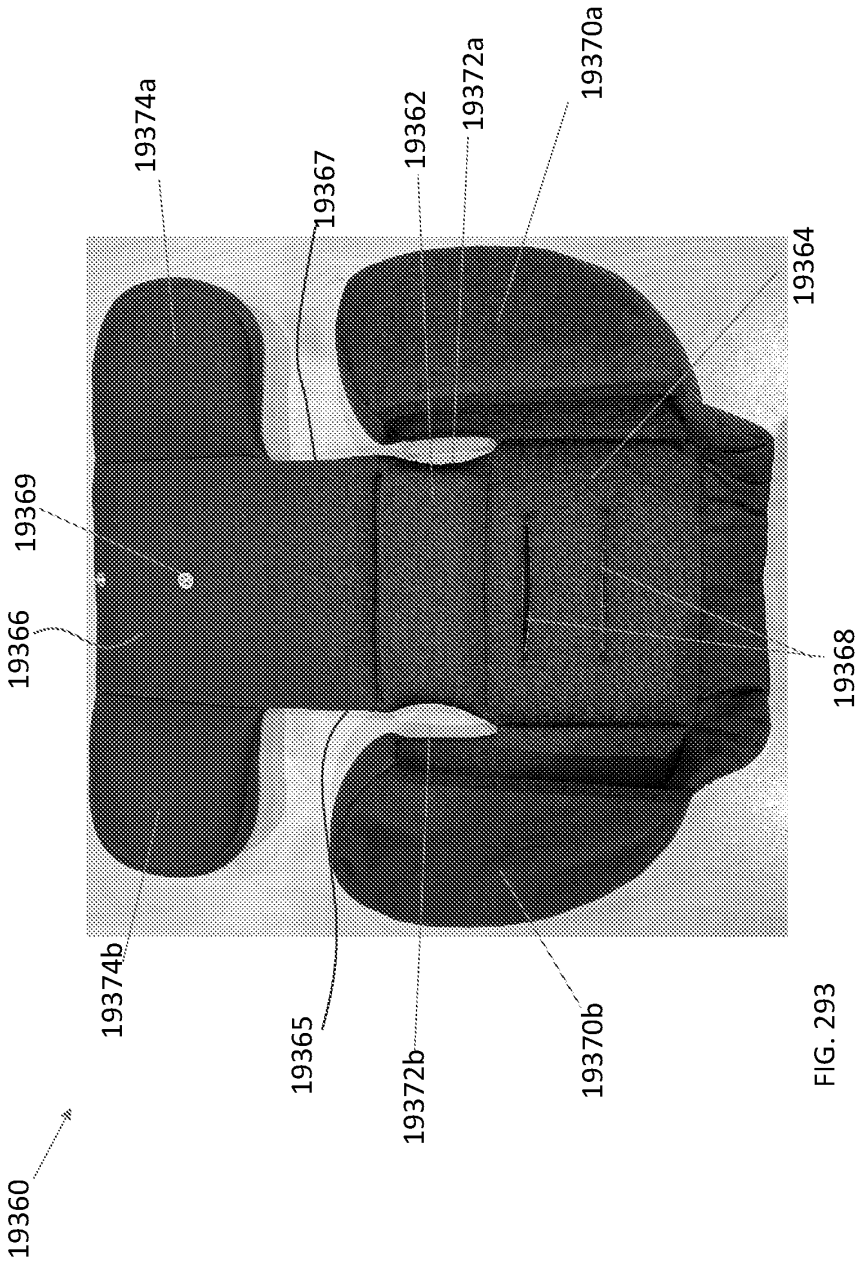
19374a
19367
19362
19372a
19370a
19364
19369
19366
19368
19374b
19365
19372b
19370b
19360

FIG. 293

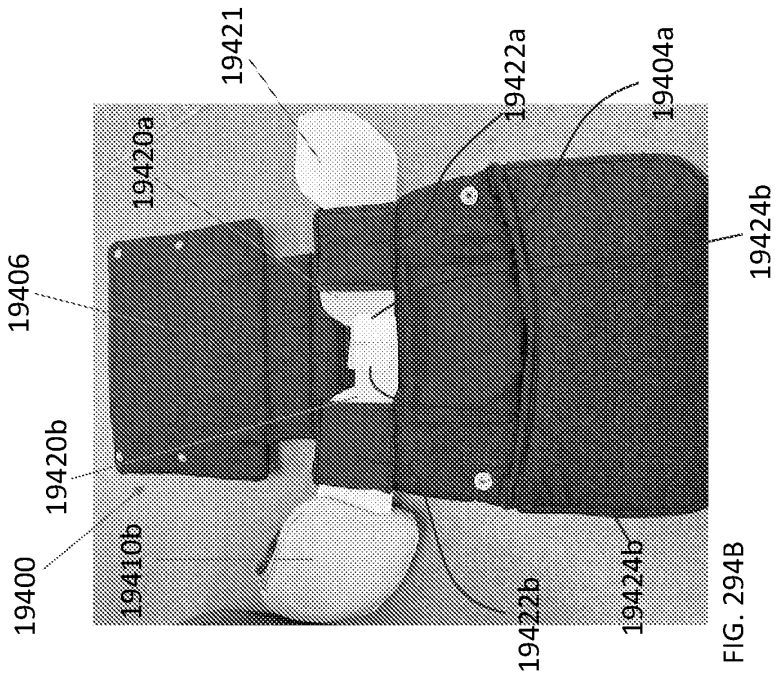

FIG. 294B

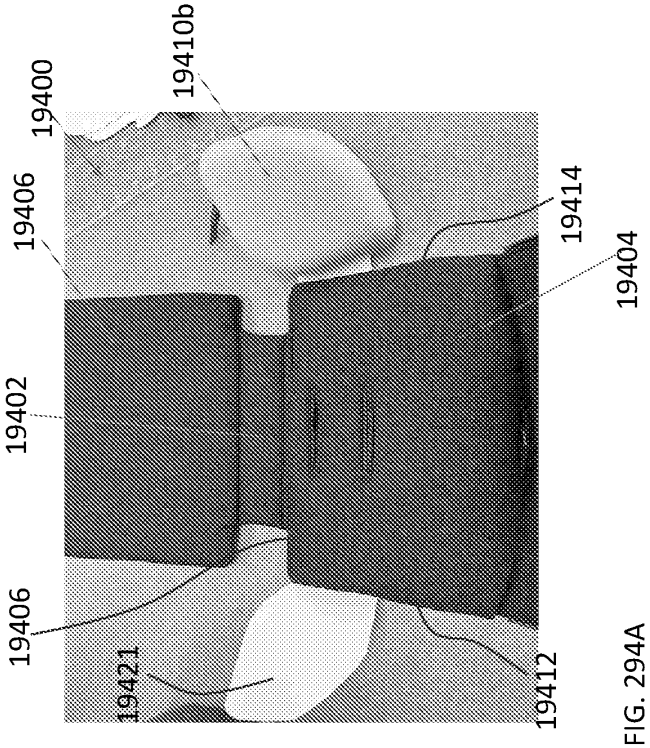

FIG. 294A

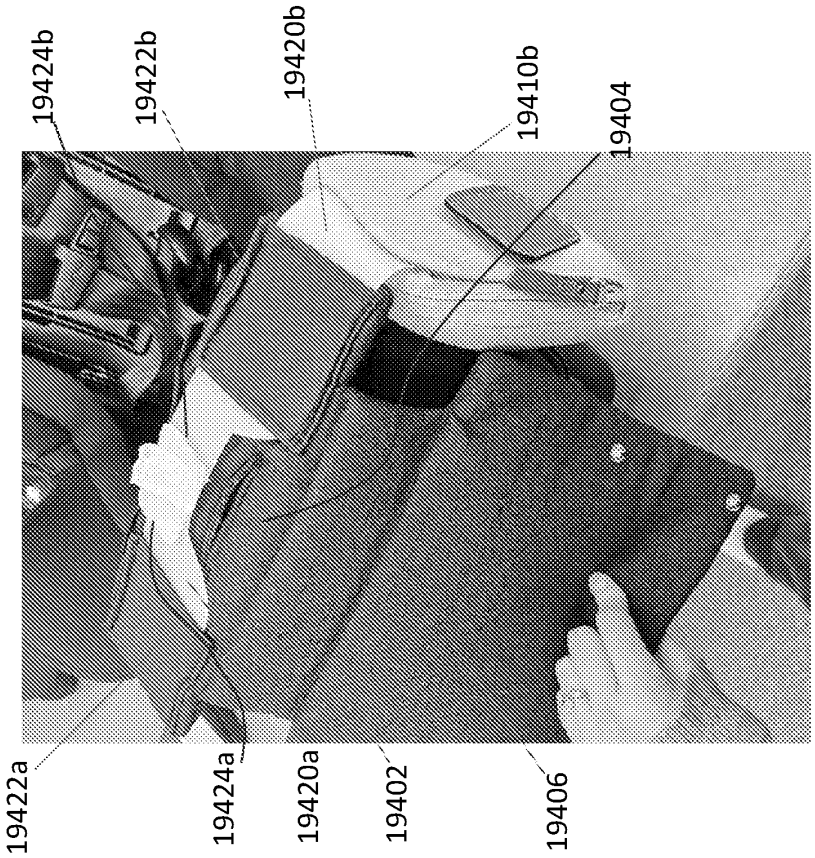

FIG. 295B

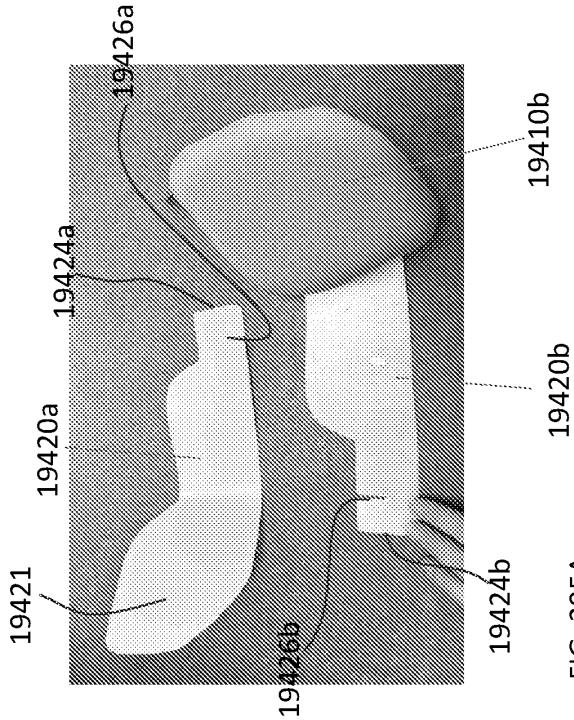

FIG. 295A

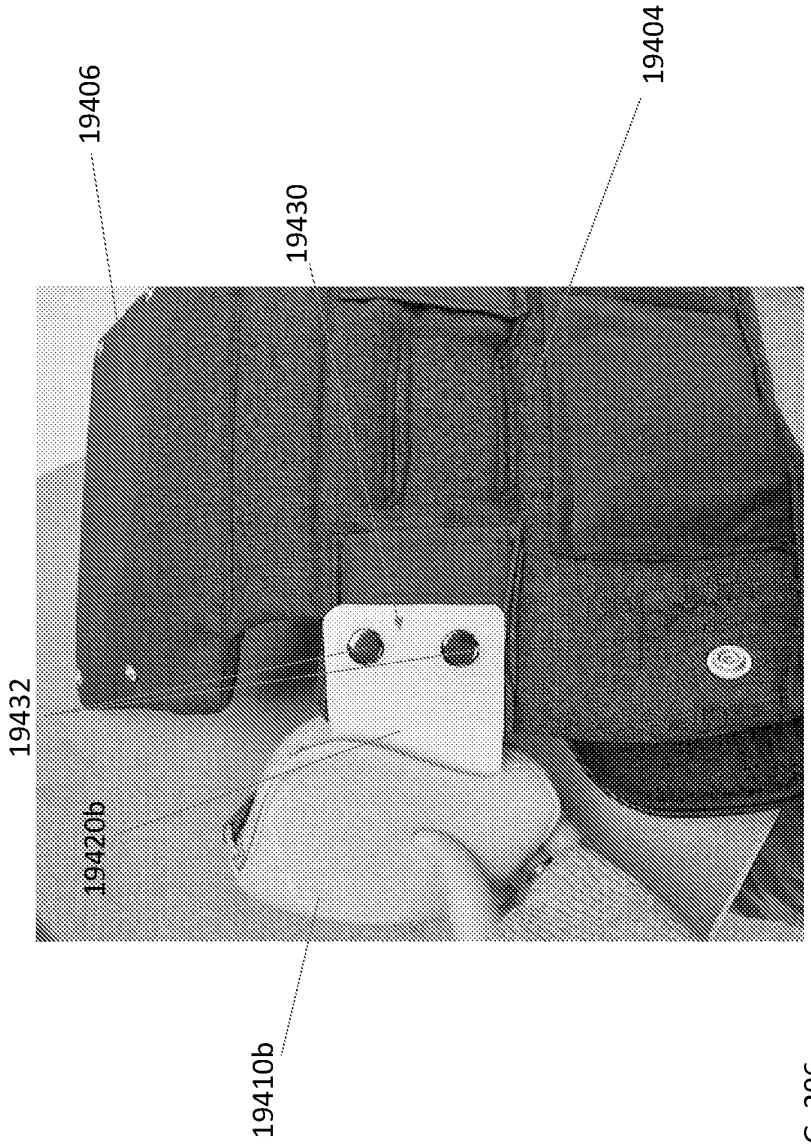

FIG. 296

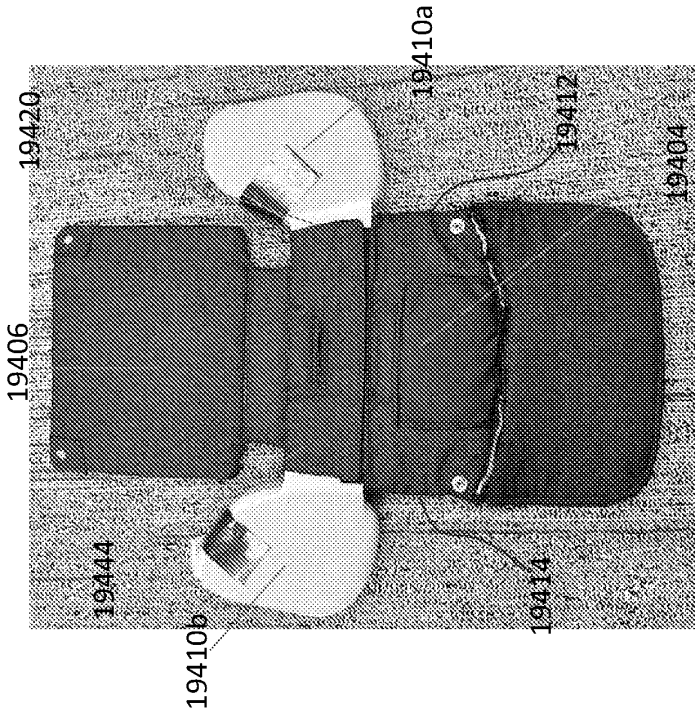

FIG. 297B

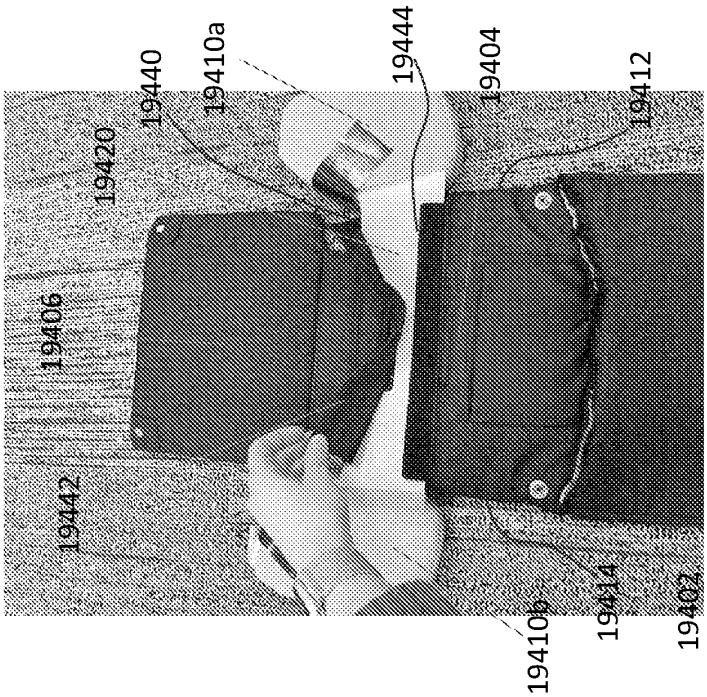

FIG. 297A

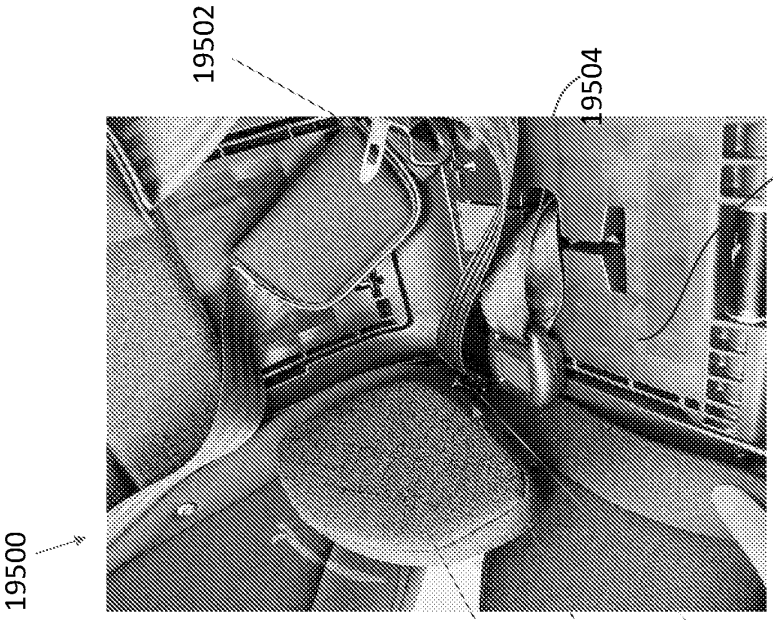

FIG. 298B

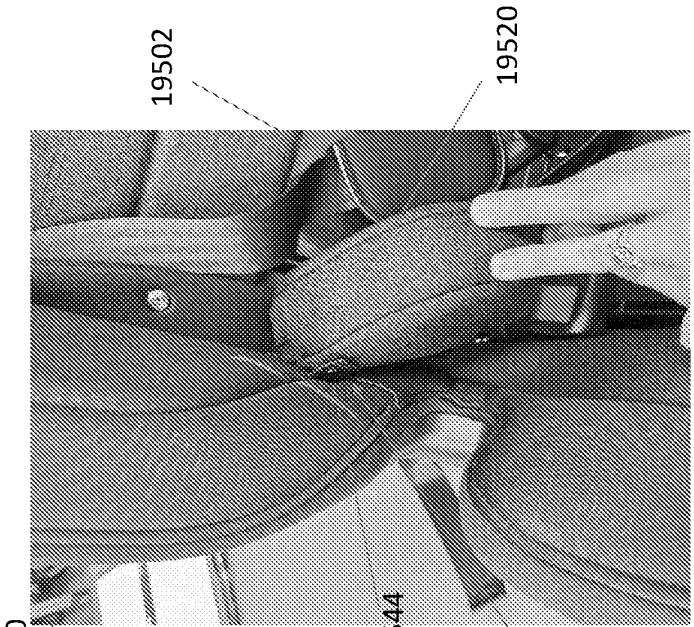

FIG. 298A



FIG. 299B

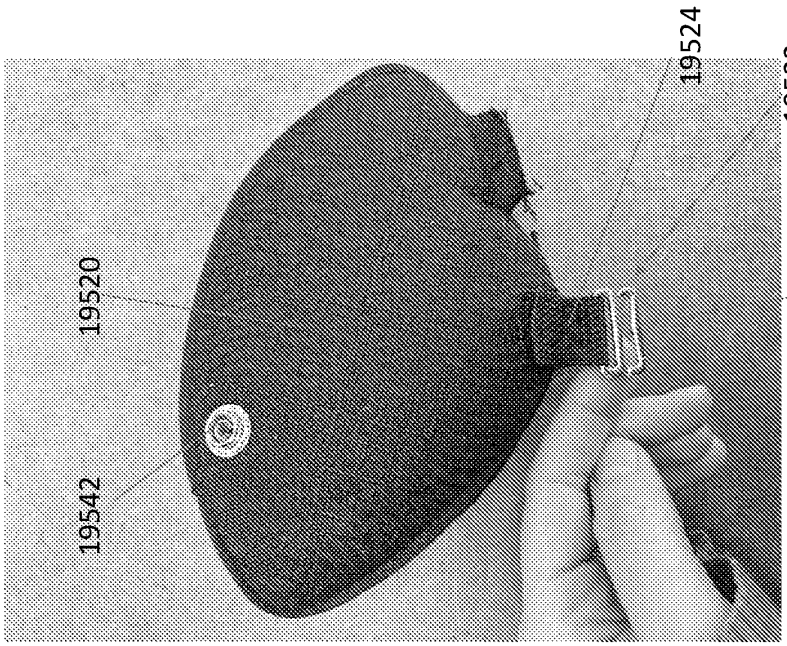

FIG. 299A

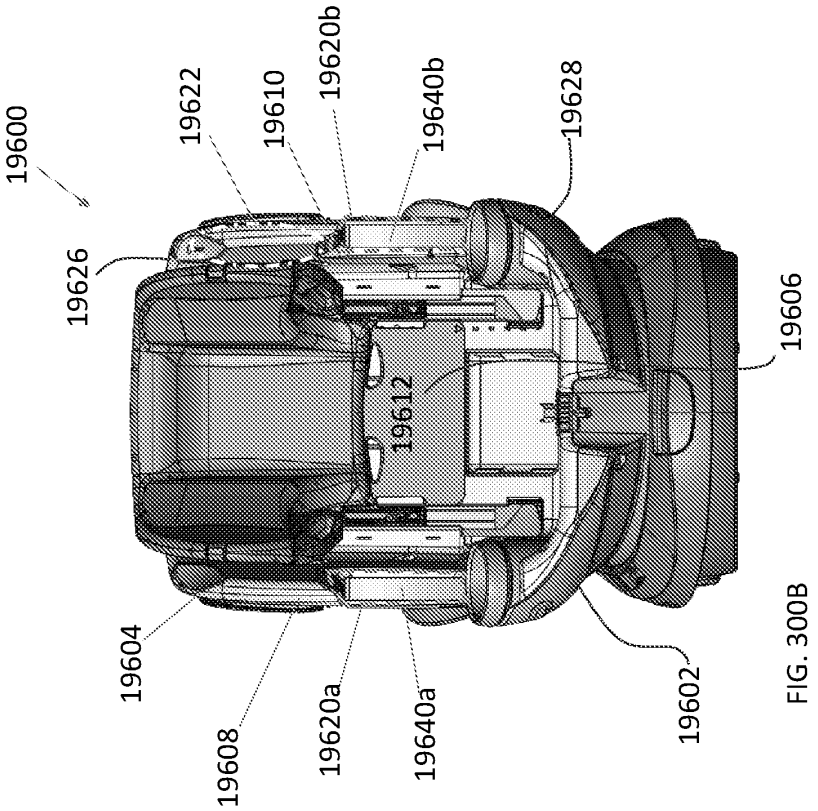

FIG. 300B

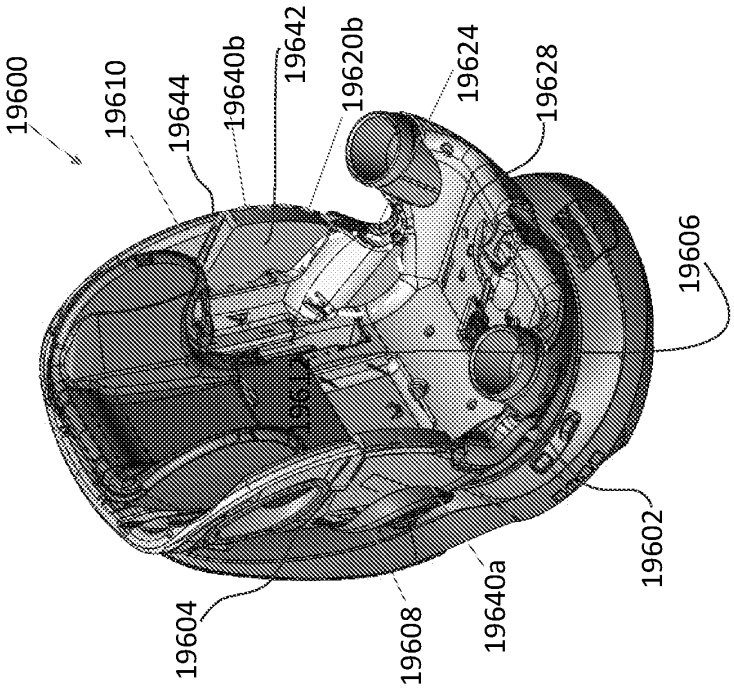

FIG. 300A

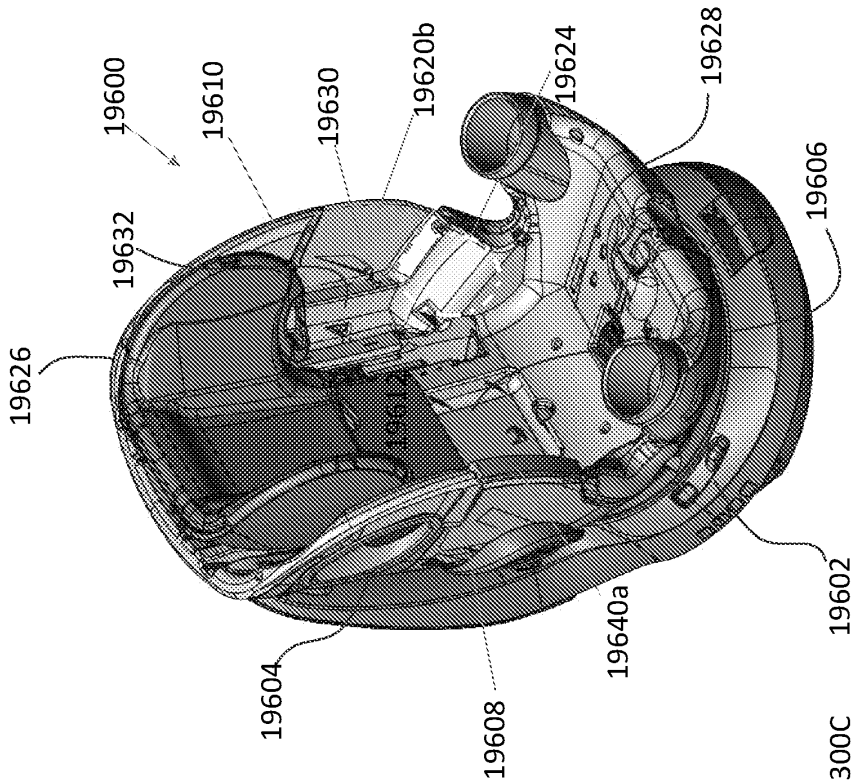
19600
19610
19630
19620b
19624
19628
19606
19632
19626
19614
19602
19640a
19604
19608

FIG. 300C

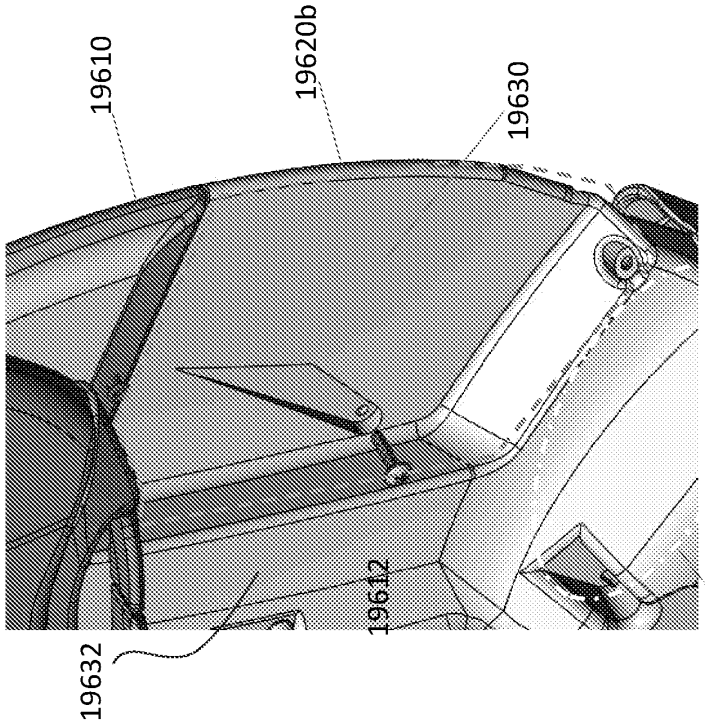

FIG. 301B

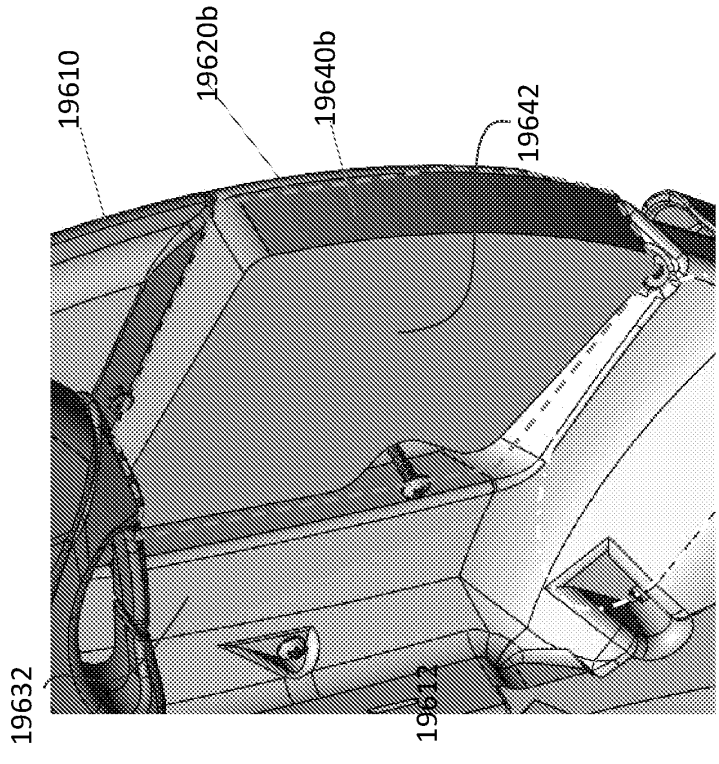

FIG. 301A

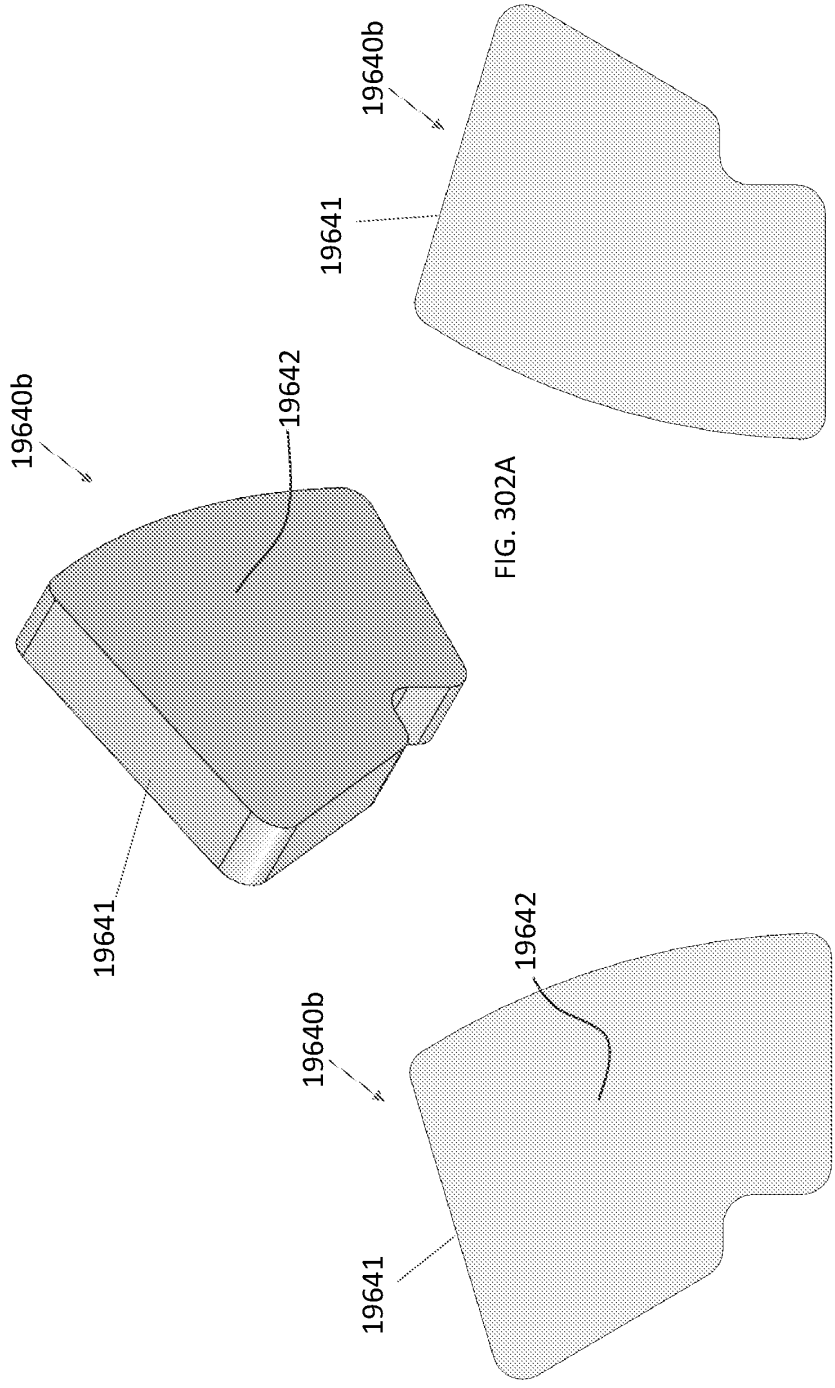

FIG. 302A

FIG. 302B

FIG. 302C

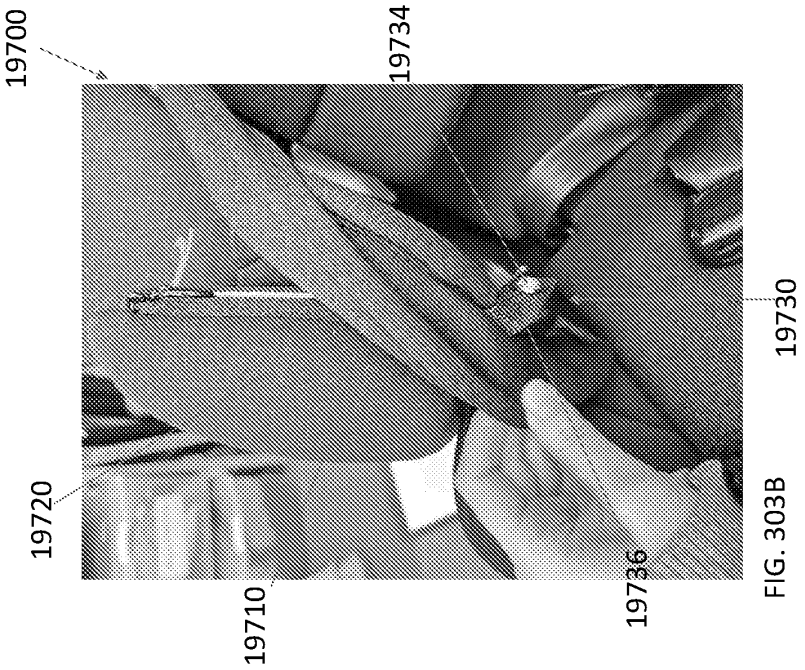

FIG. 303B

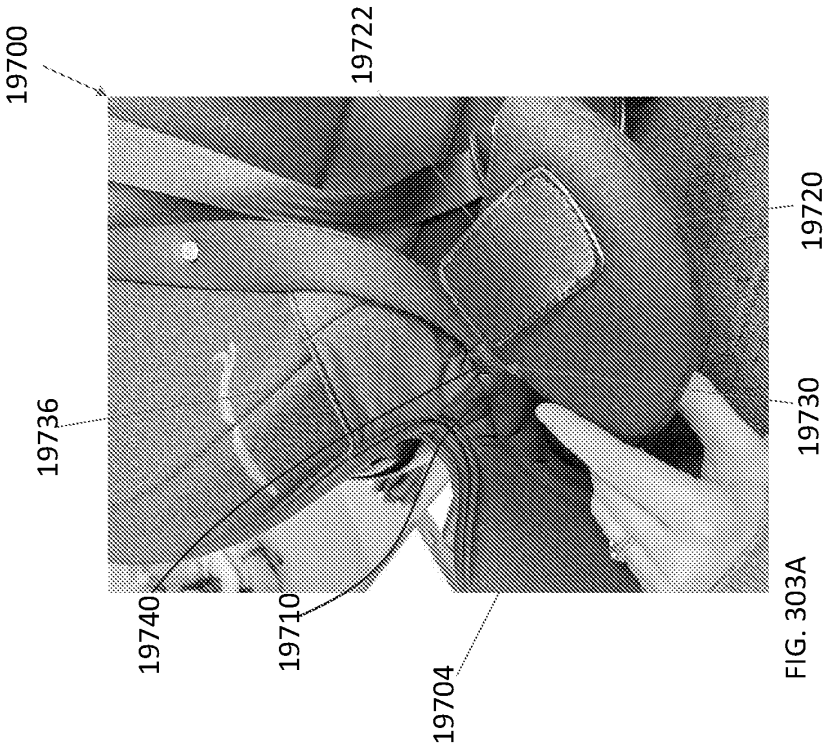

FIG. 303A

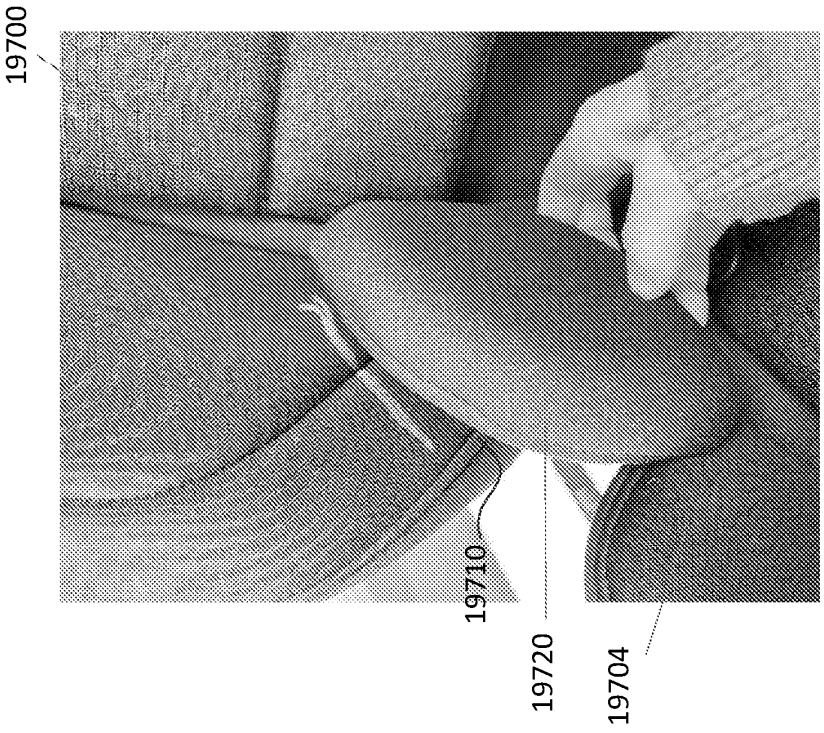

FIG. 304B

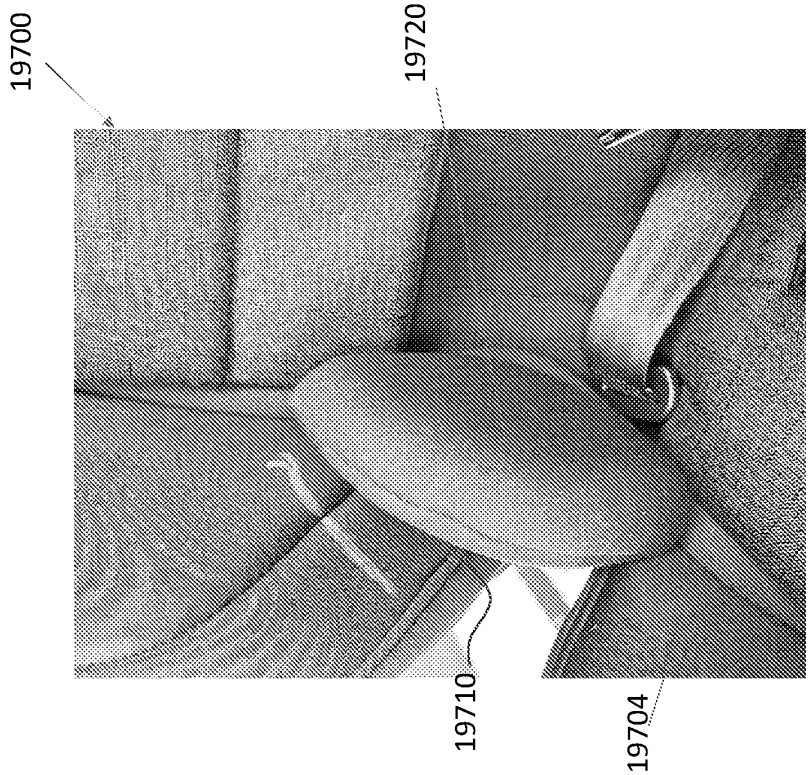

FIG. 304A