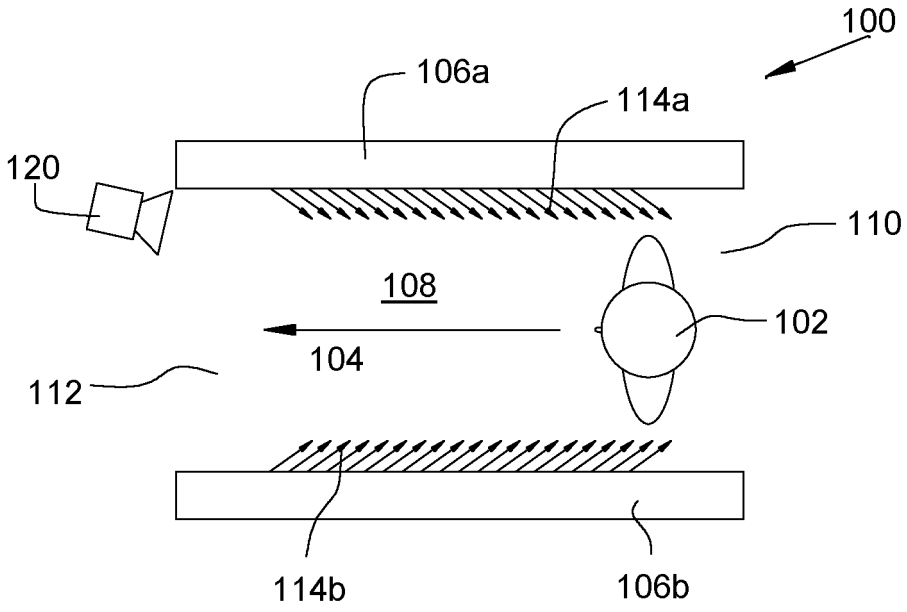
100
106a
114a
120
110
108
102
104
112
114b
106b

Fig. 1

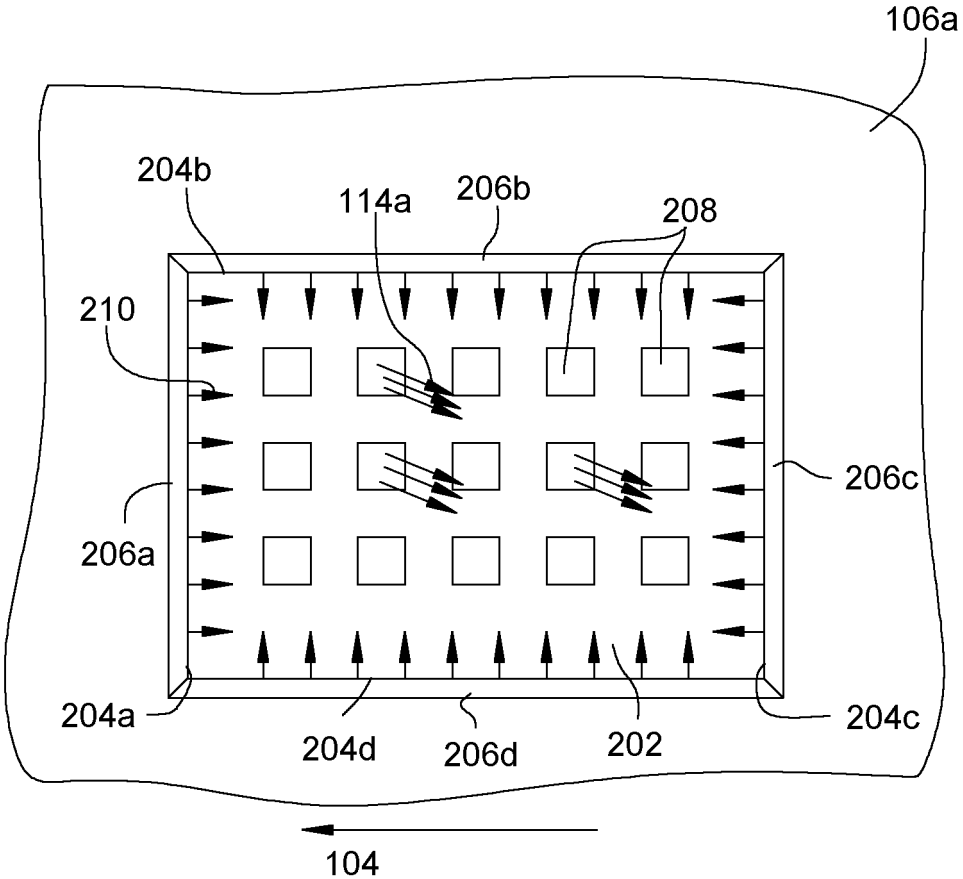
106a
204b
114a
206b
208
210
206c
206a
204a
204d
206d
202
204c
104

Fig. 2

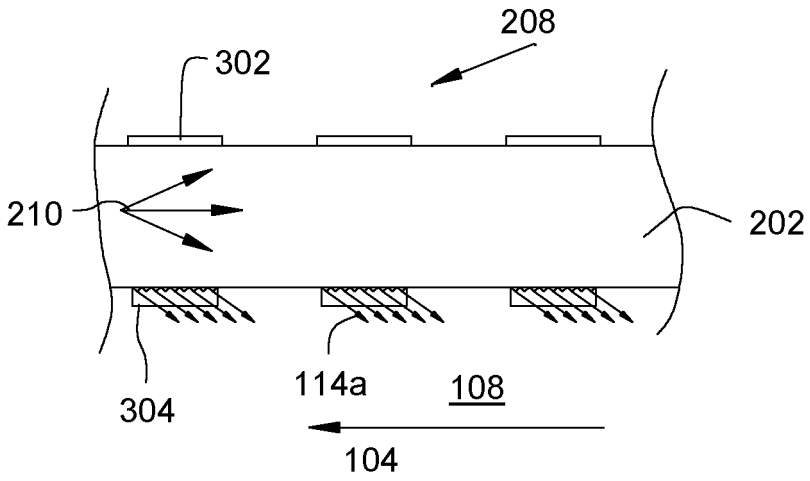

Fig. 3

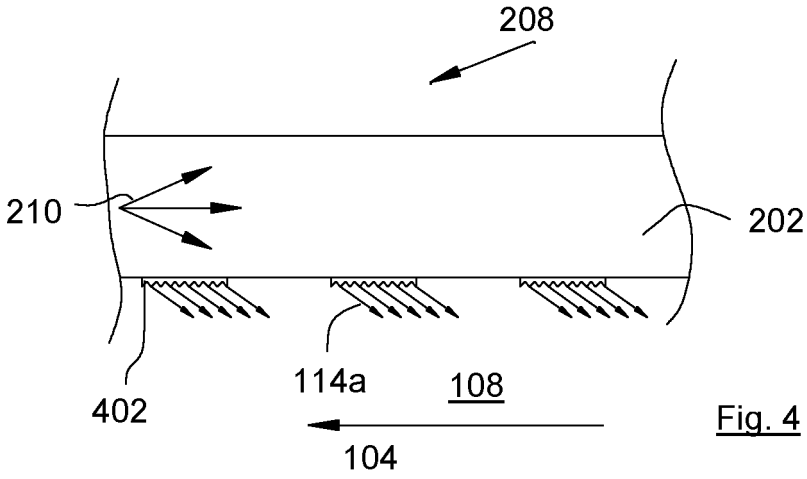

Fig. 4

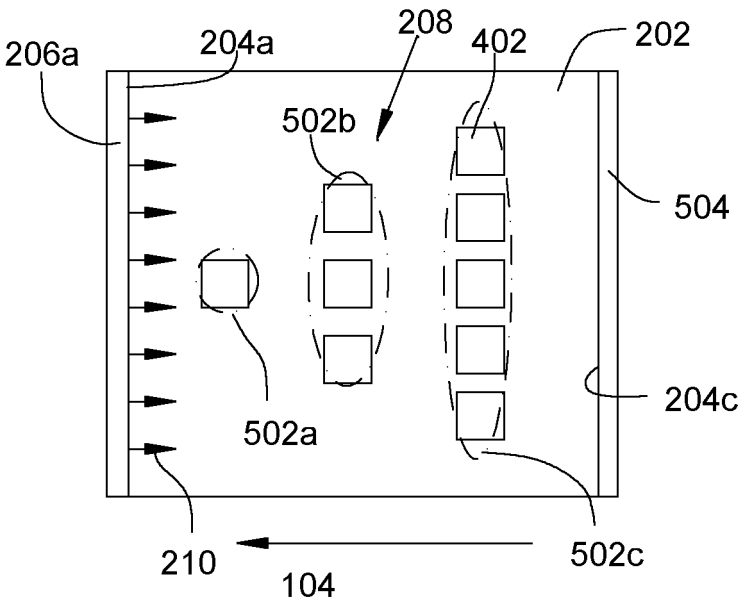

Fig. 5