Fig.1

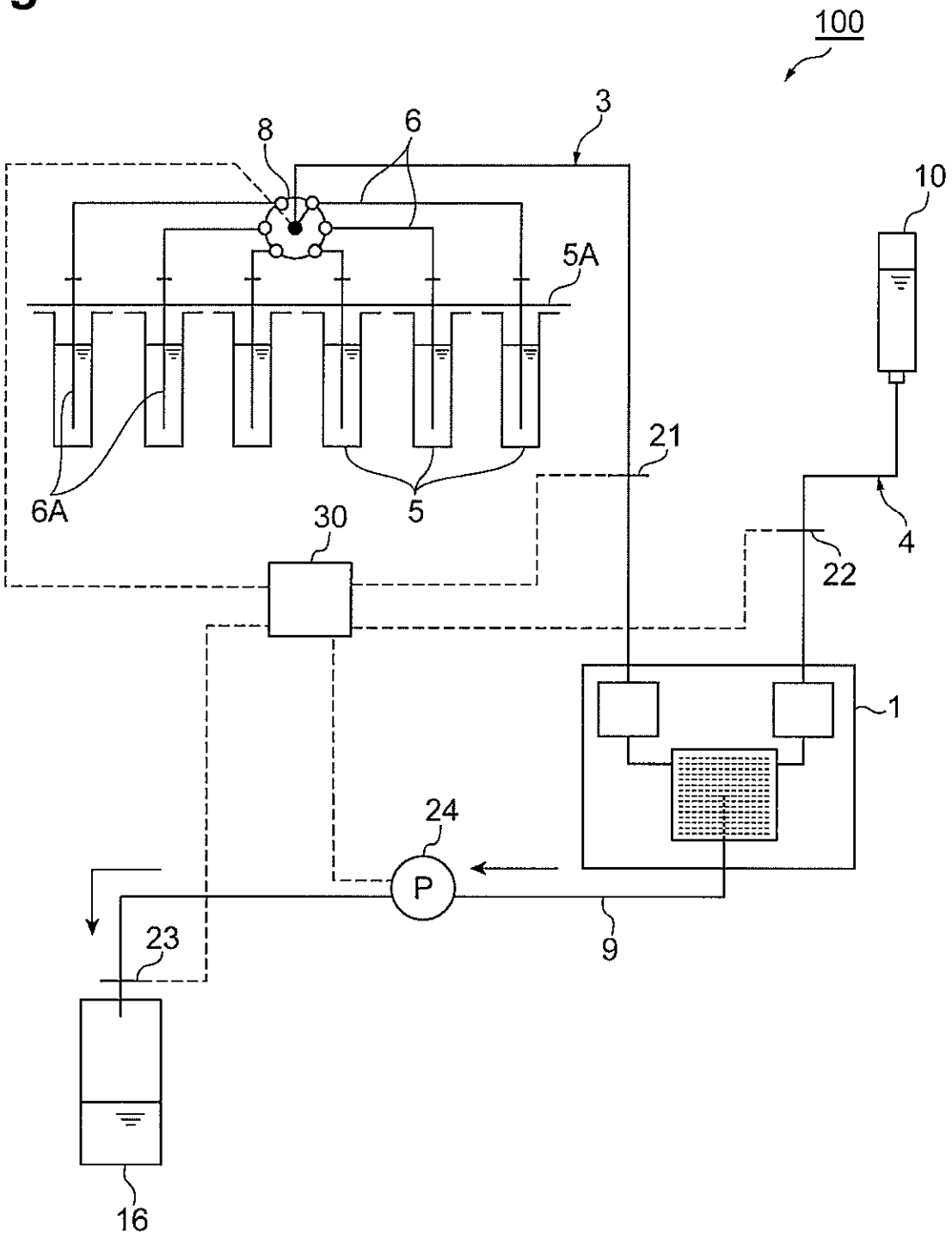

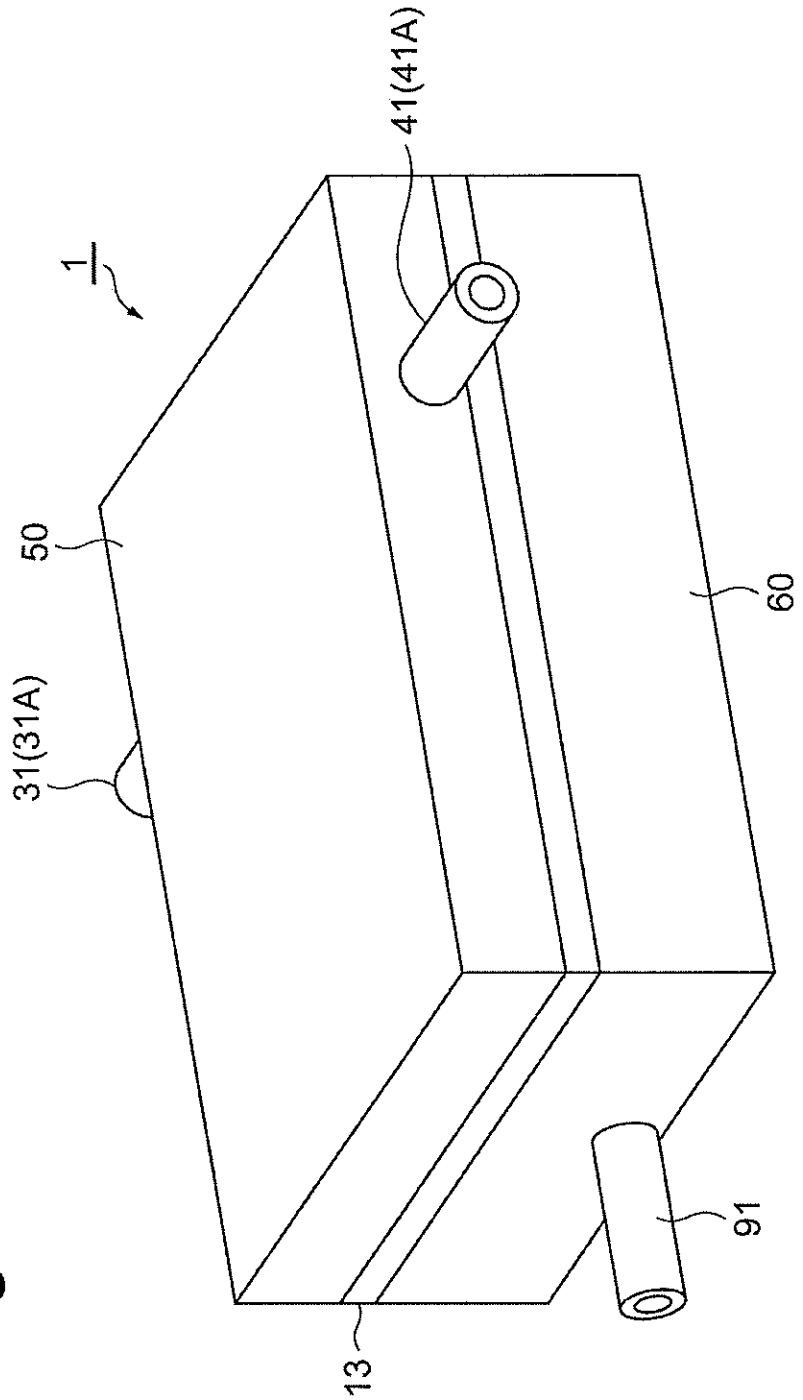

Fig.2

Fig.3

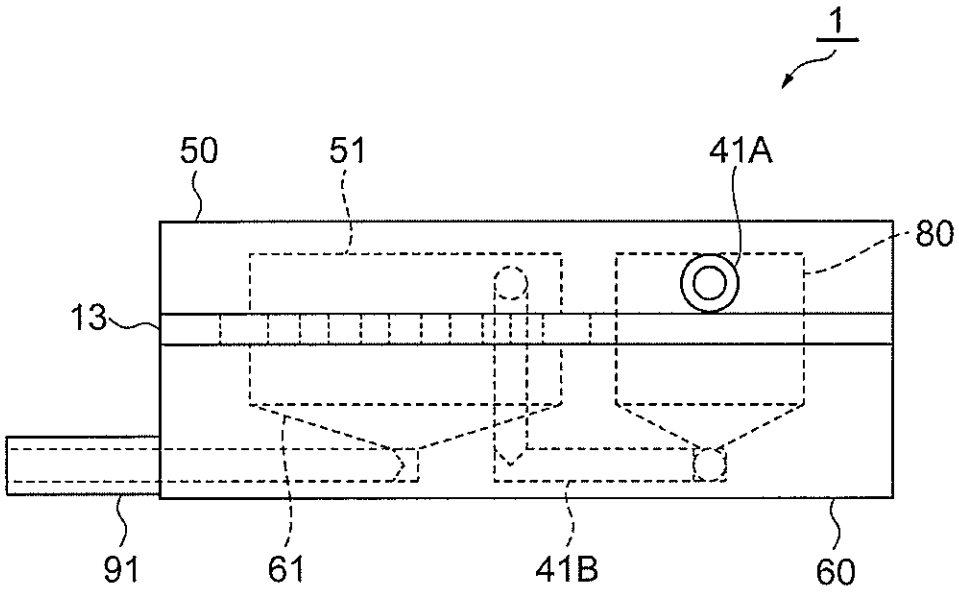

Fig.4

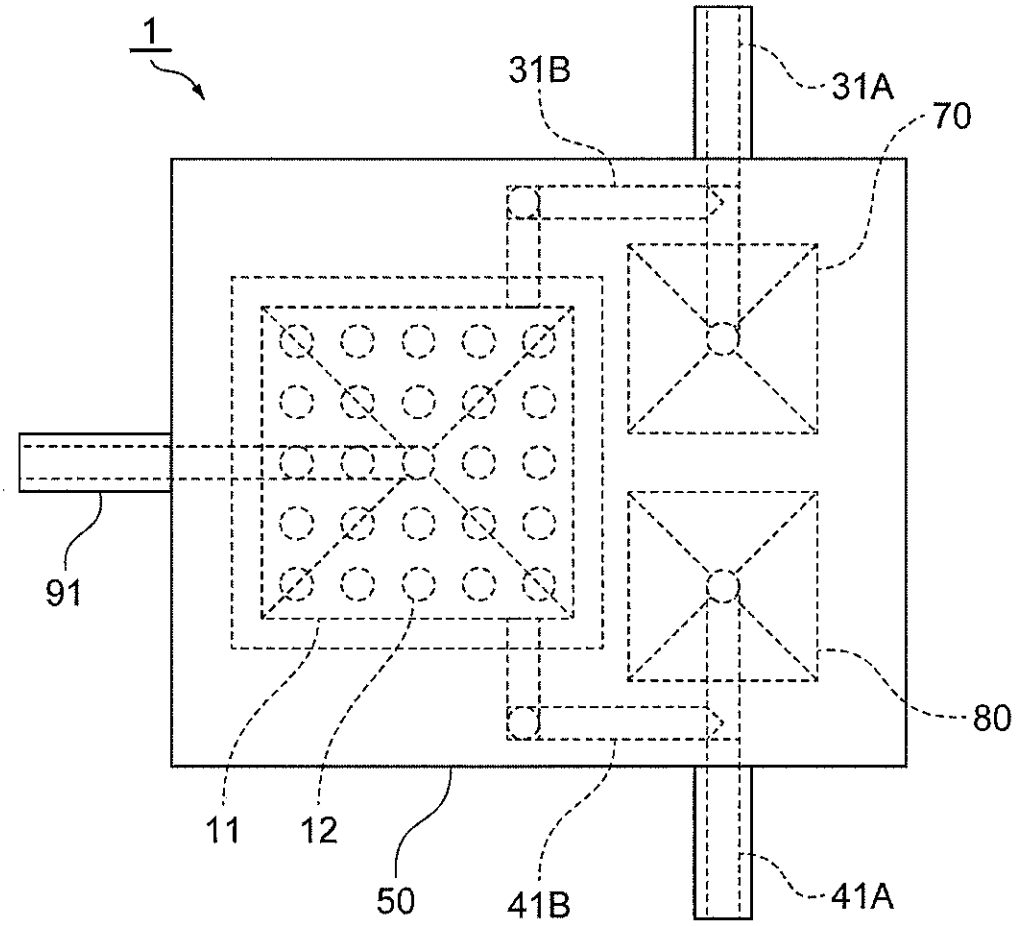

Fig.5

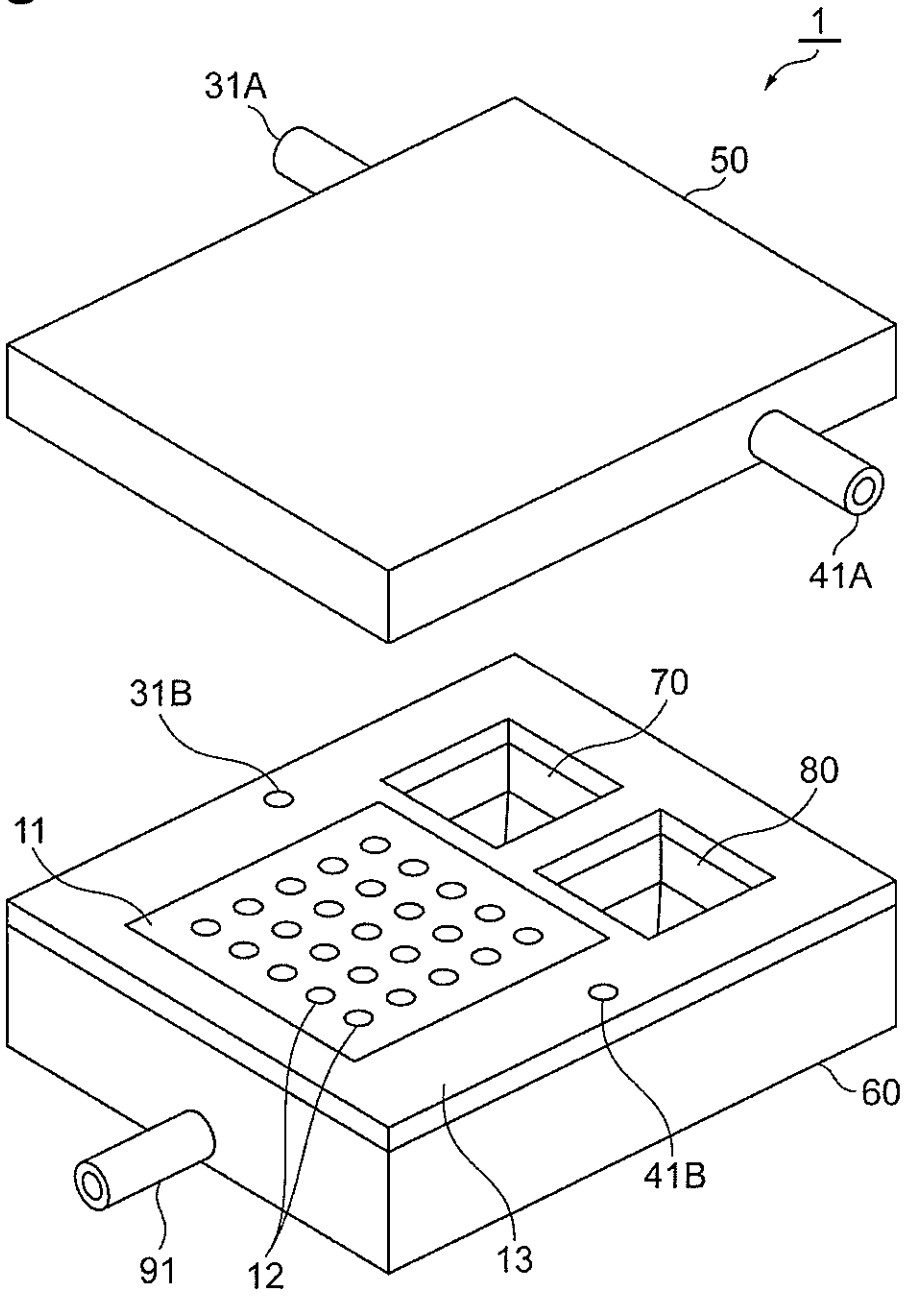

Fig.6

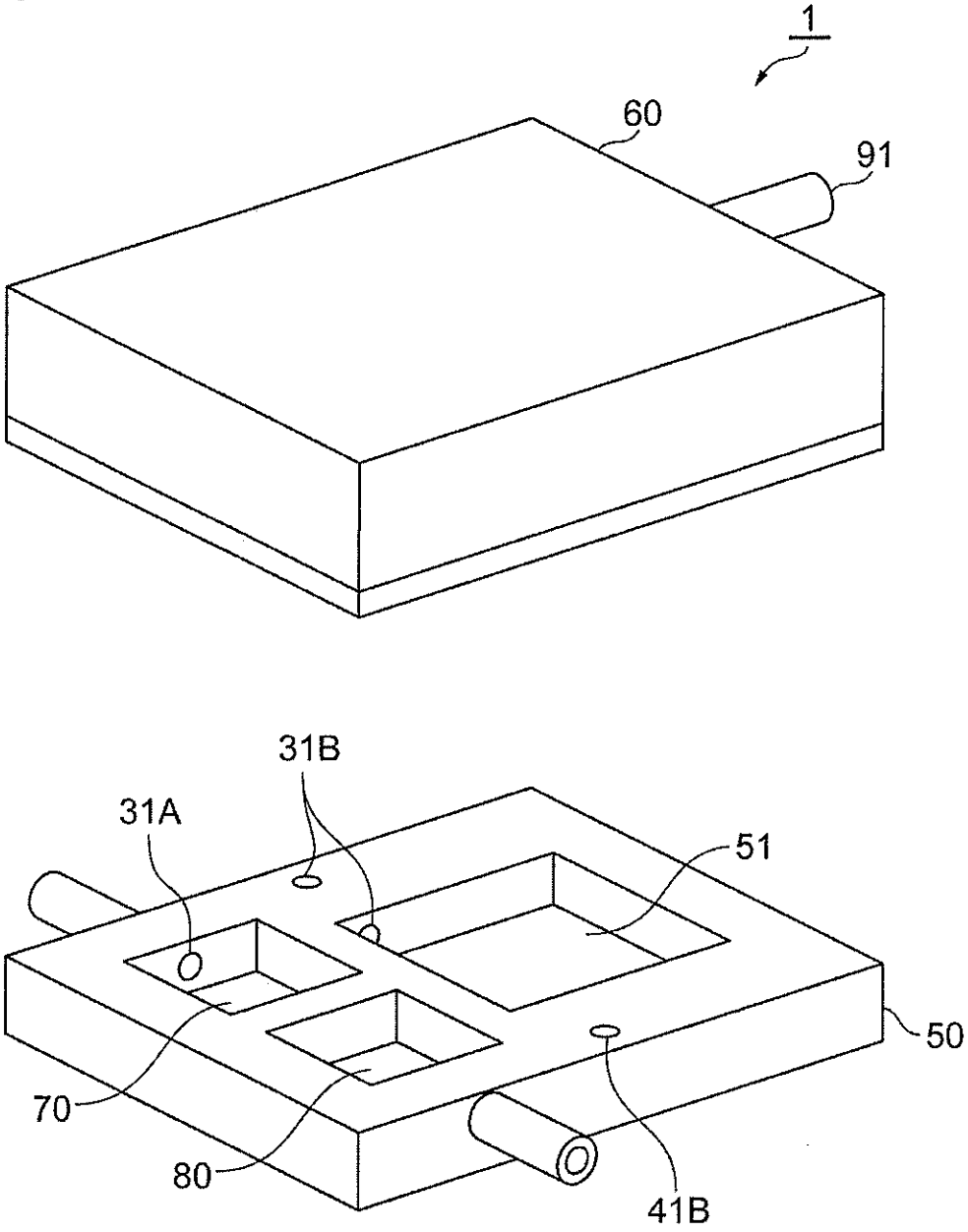

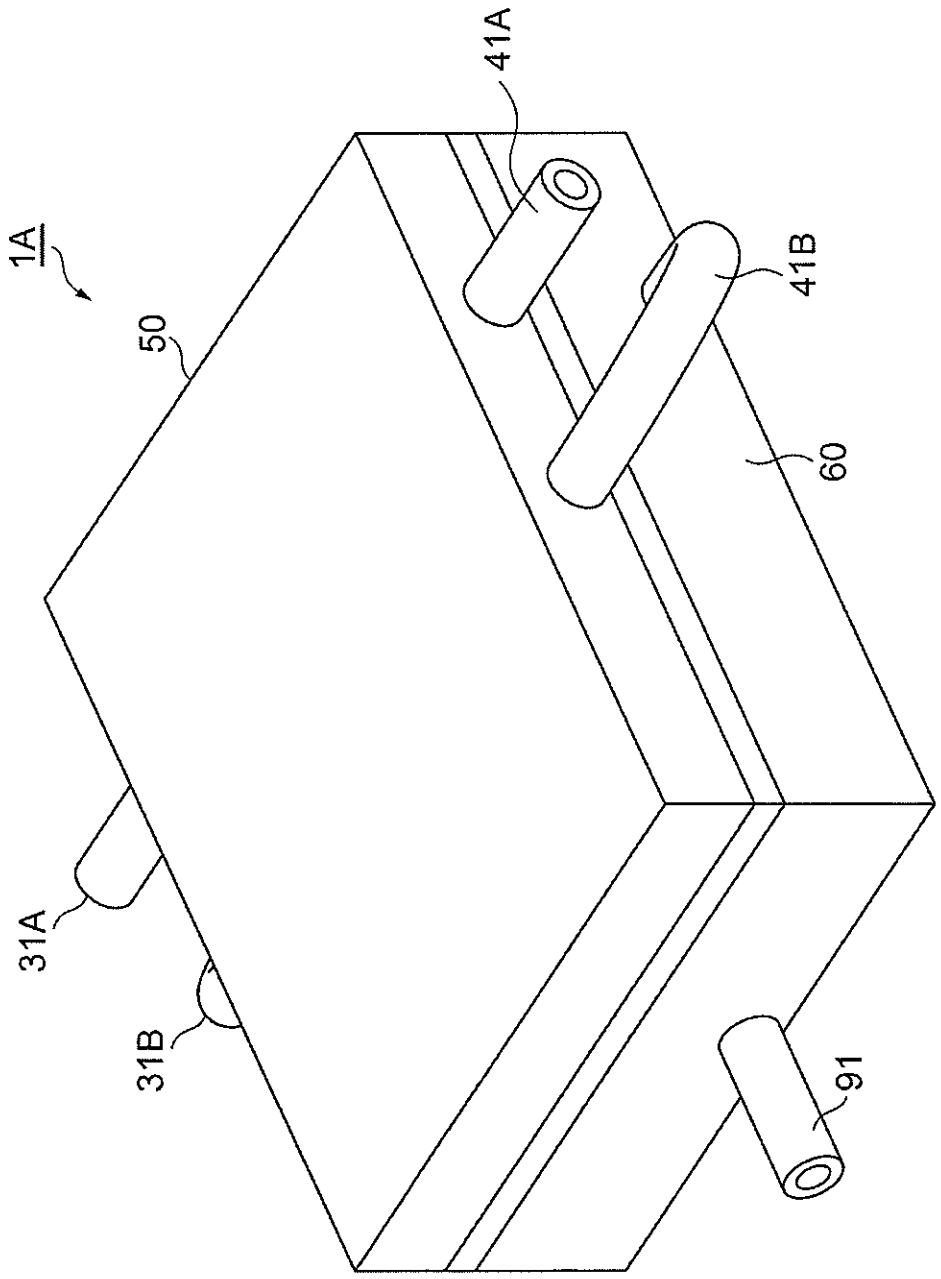

Fig.7

Fig.8

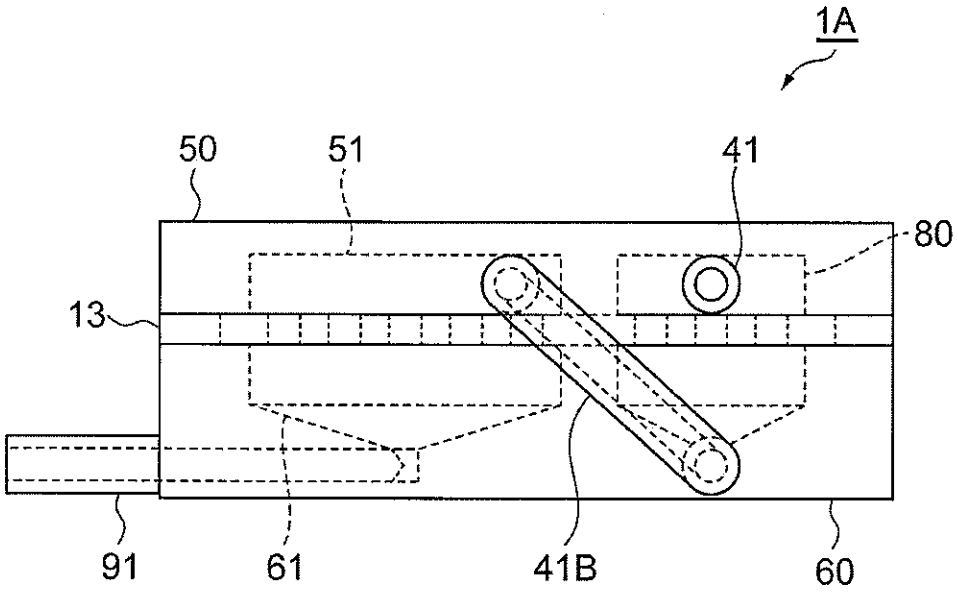

Fig.9

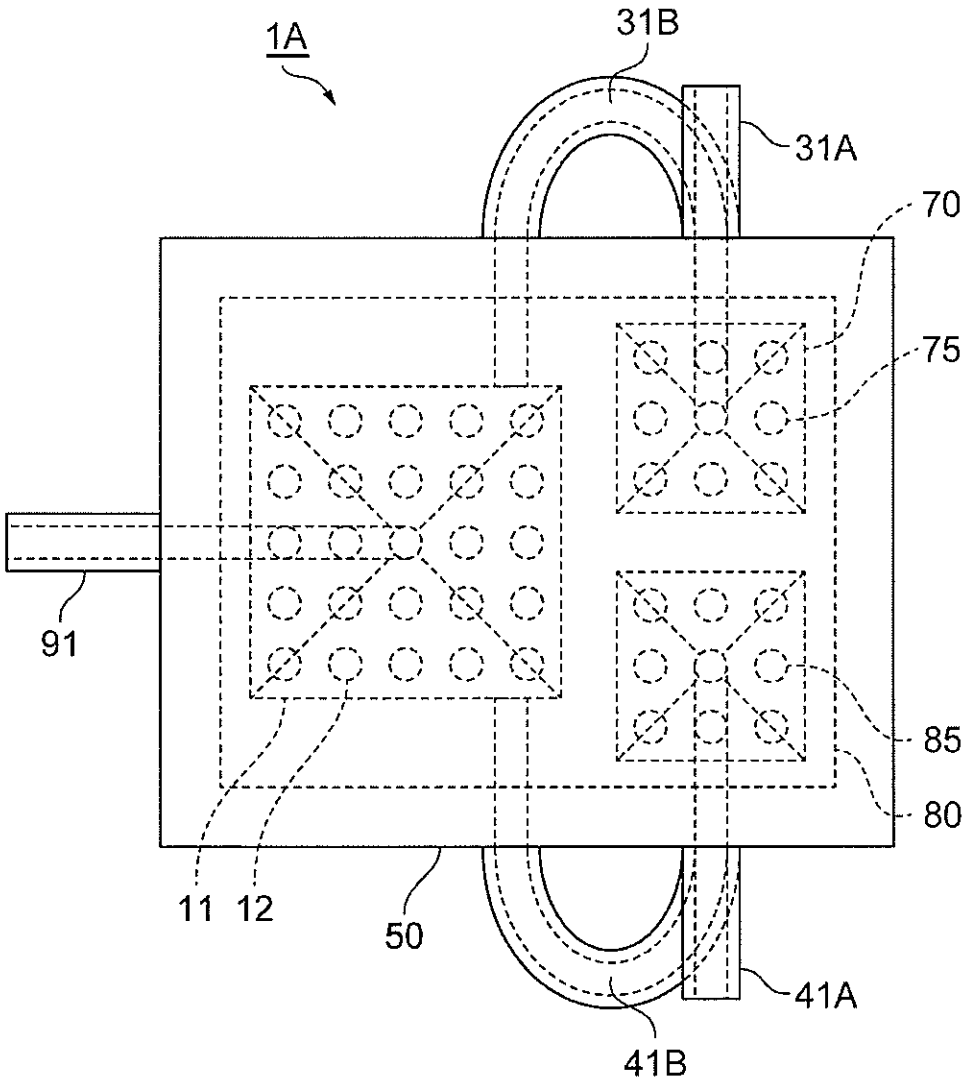

Fig.10

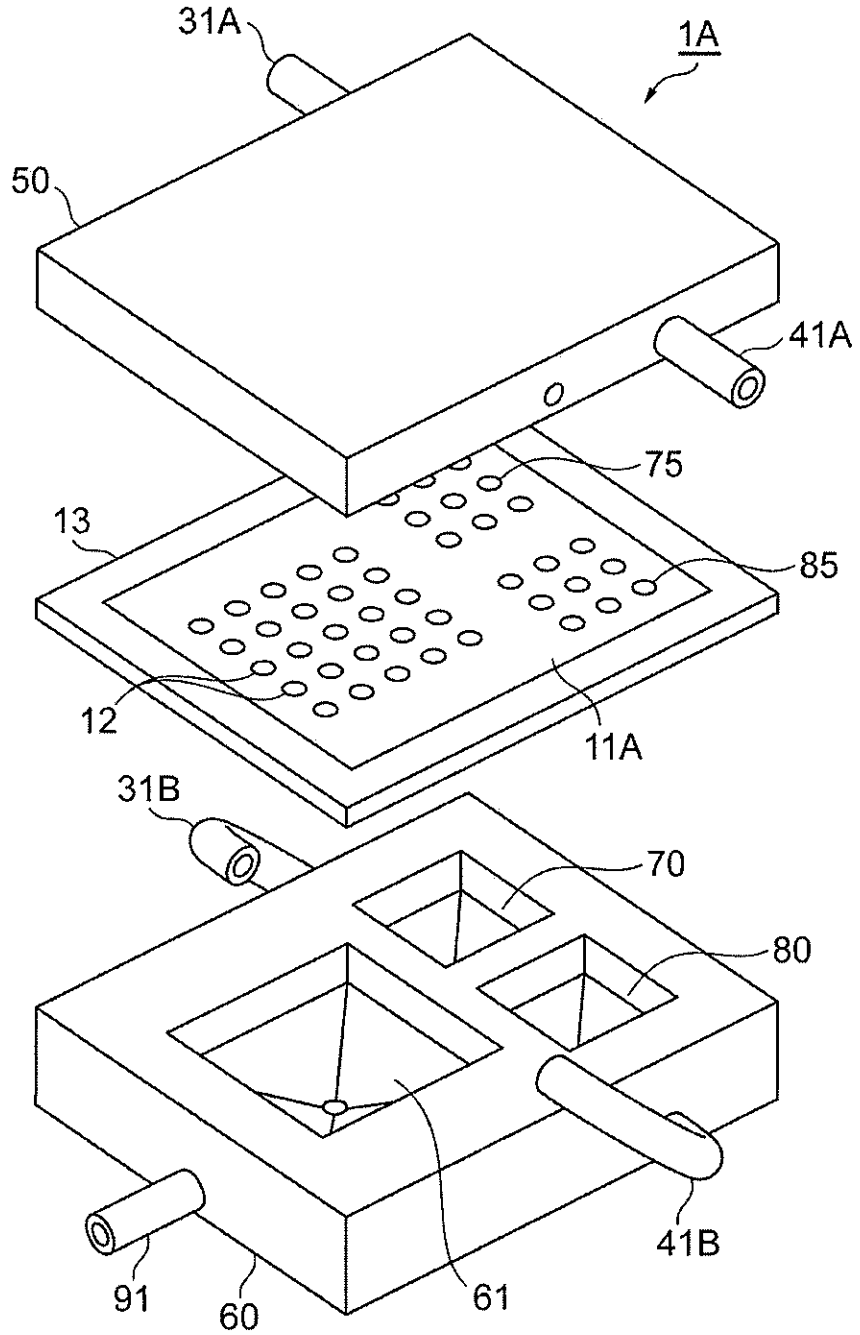

Fig.11

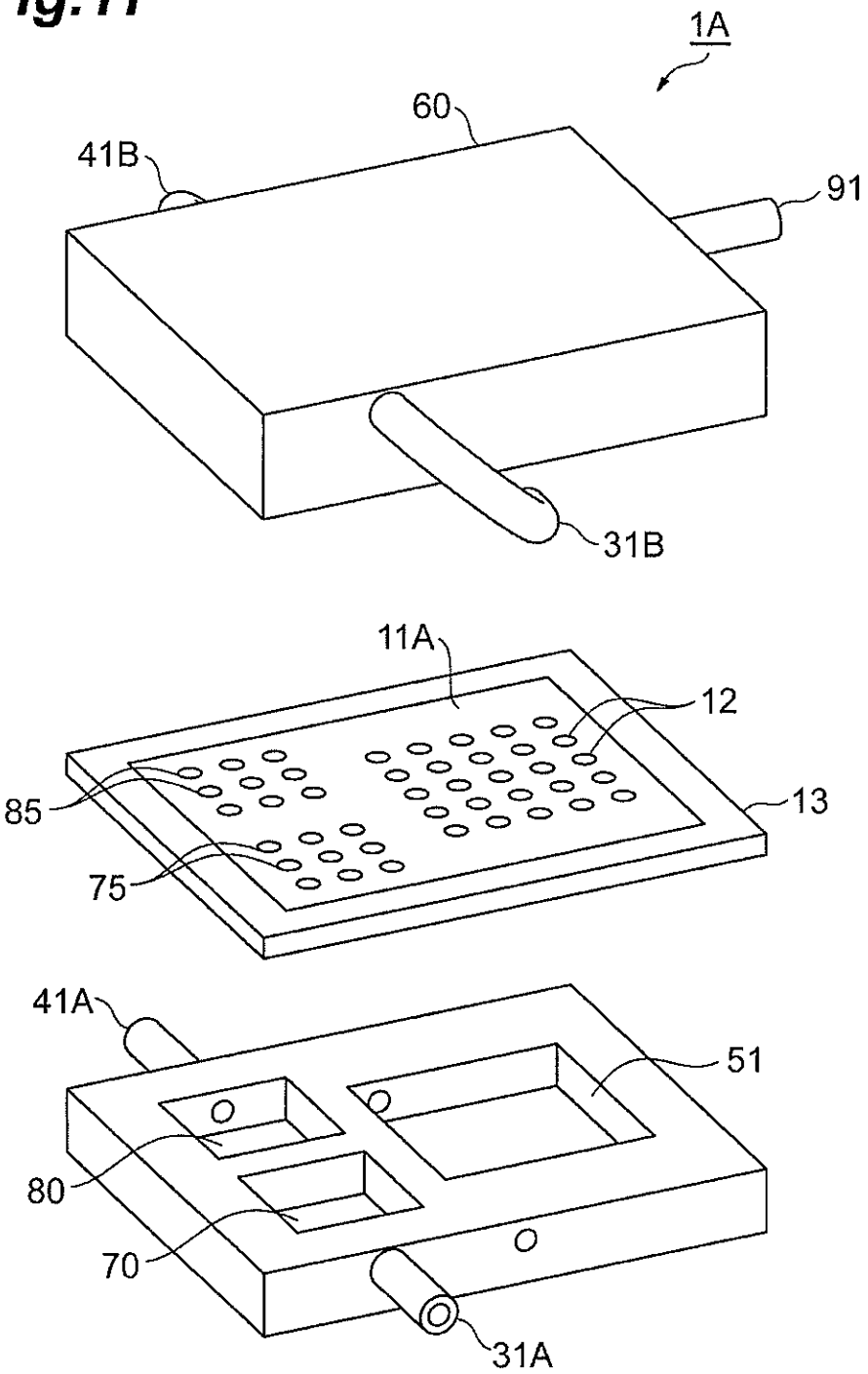

Fig.12

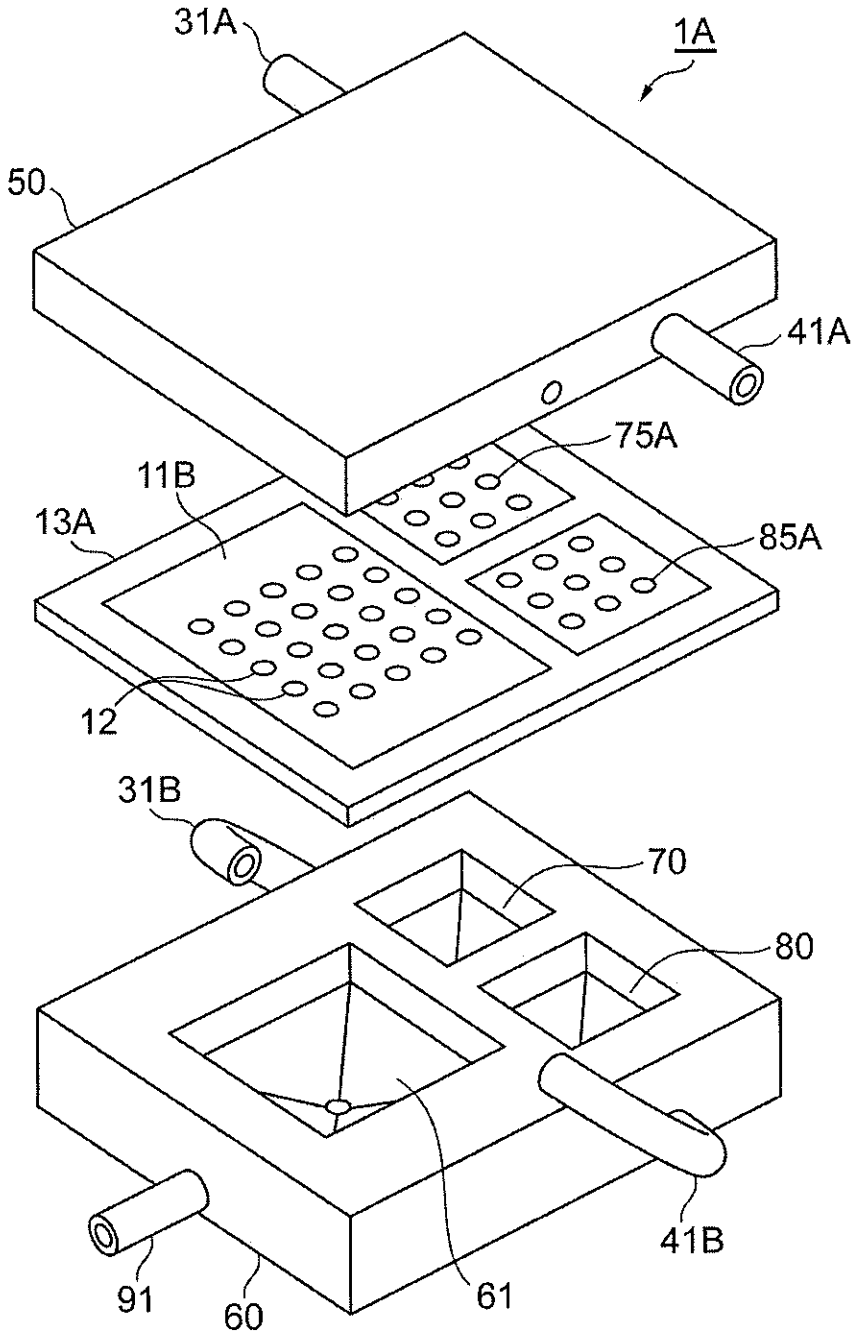

Fig.13

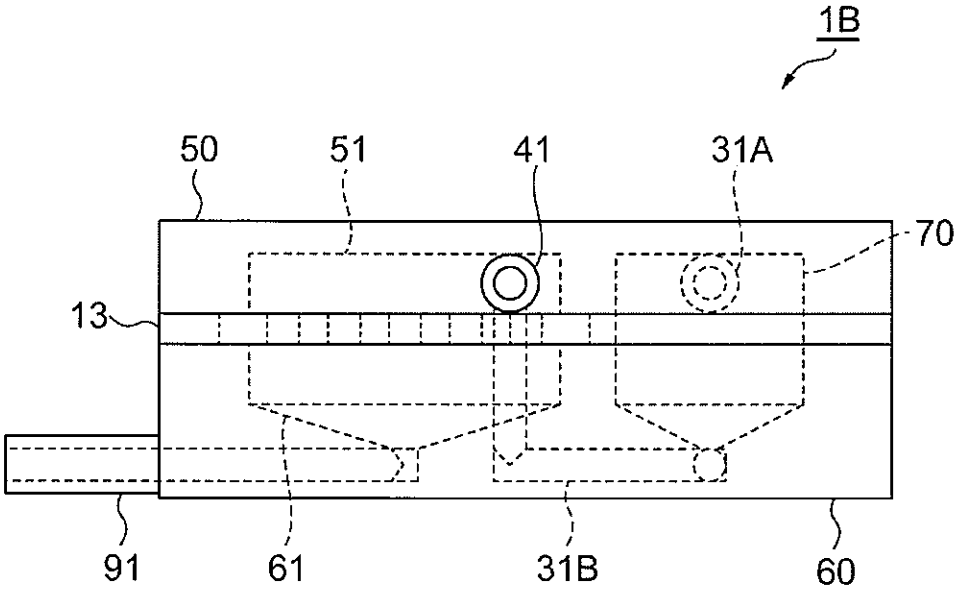

Fig.14

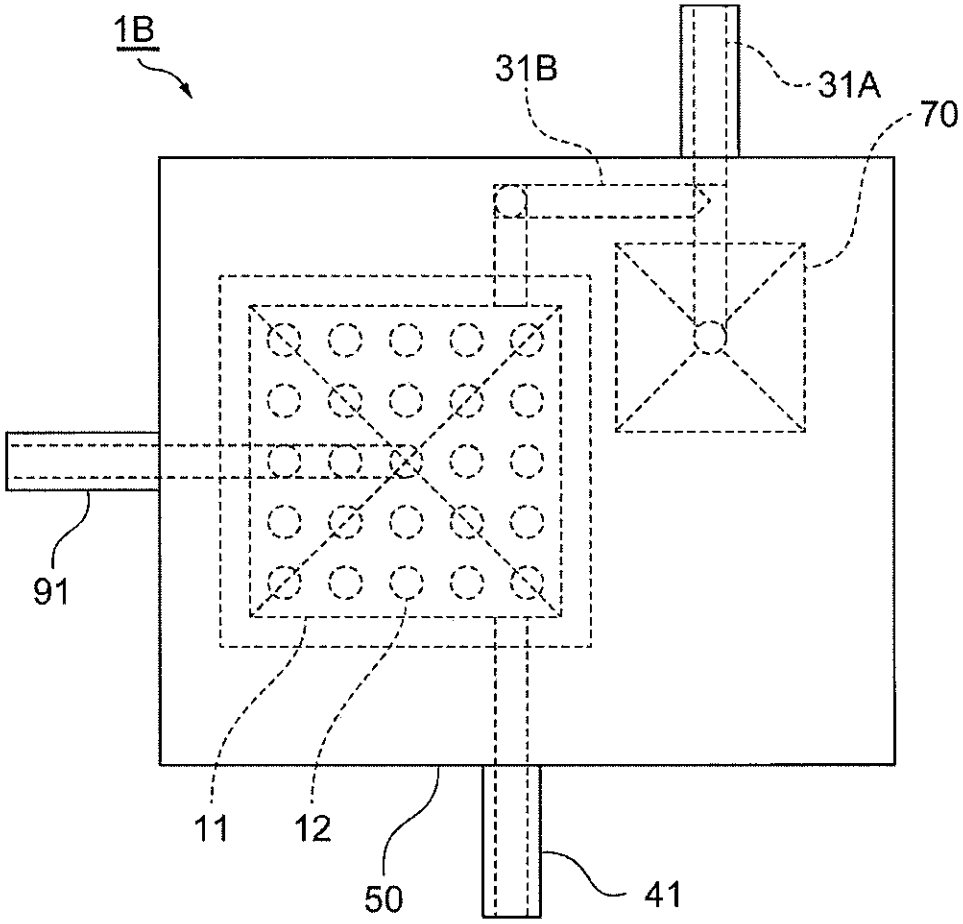

Fig.15

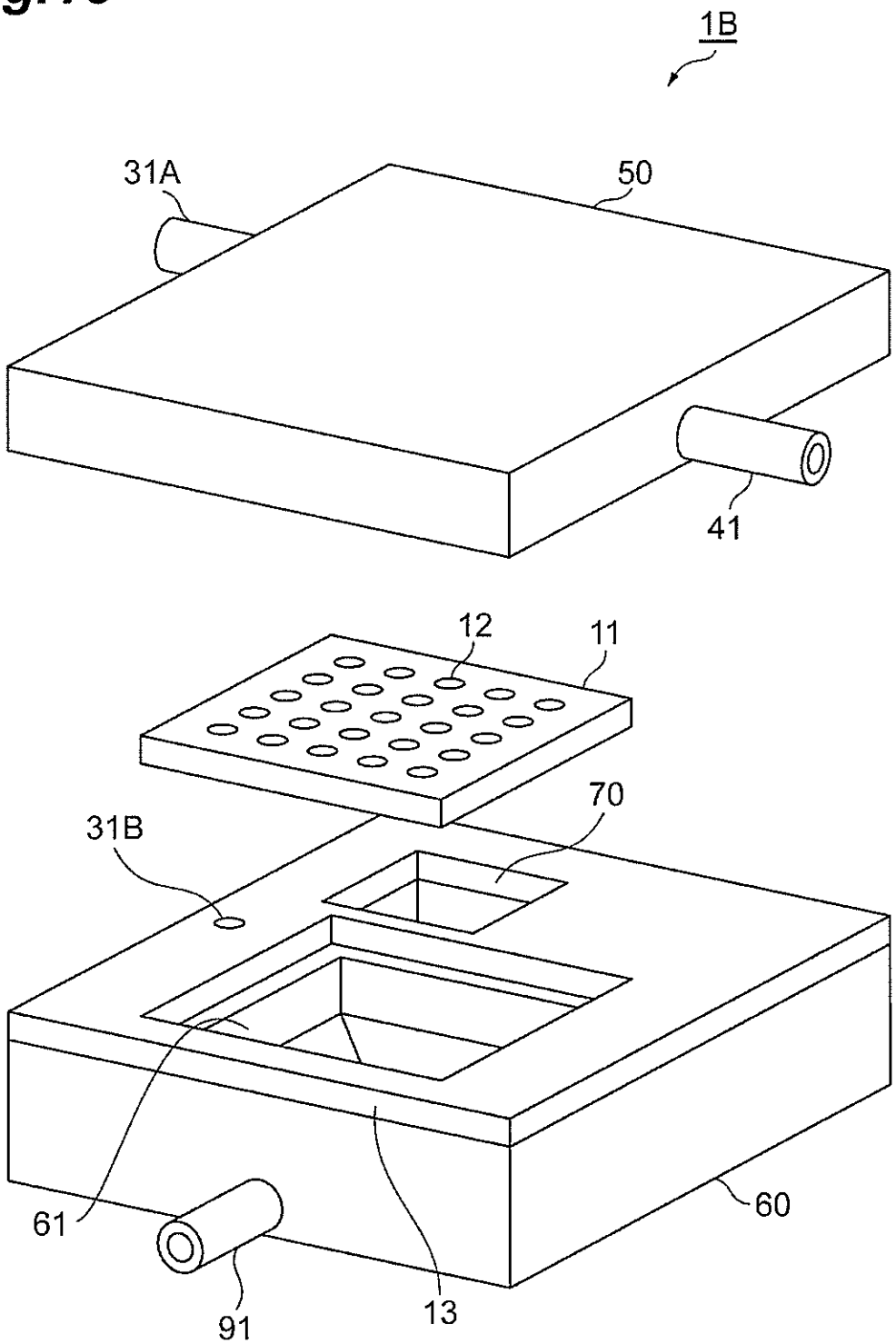

Fig.16

