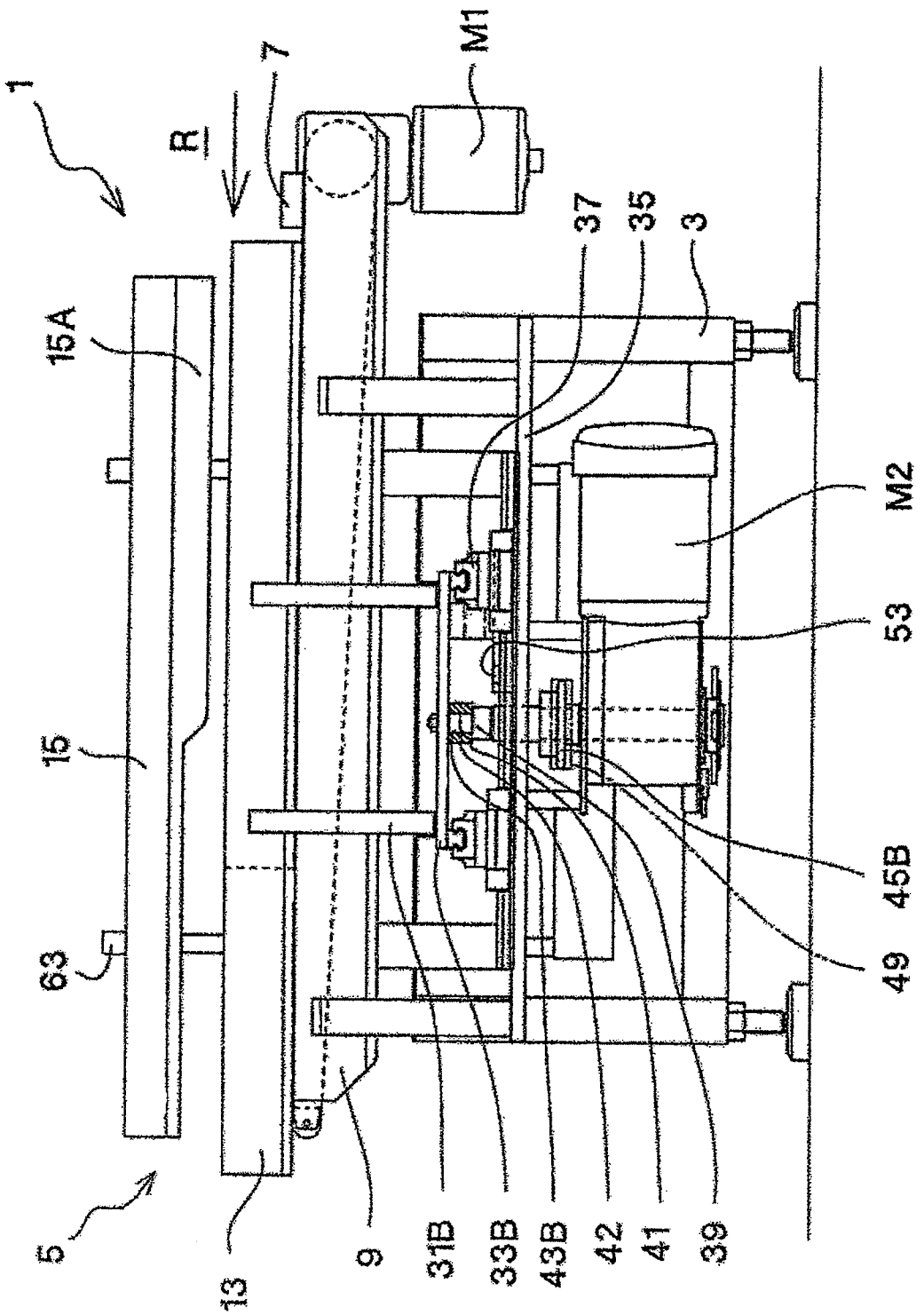

Fig. 1

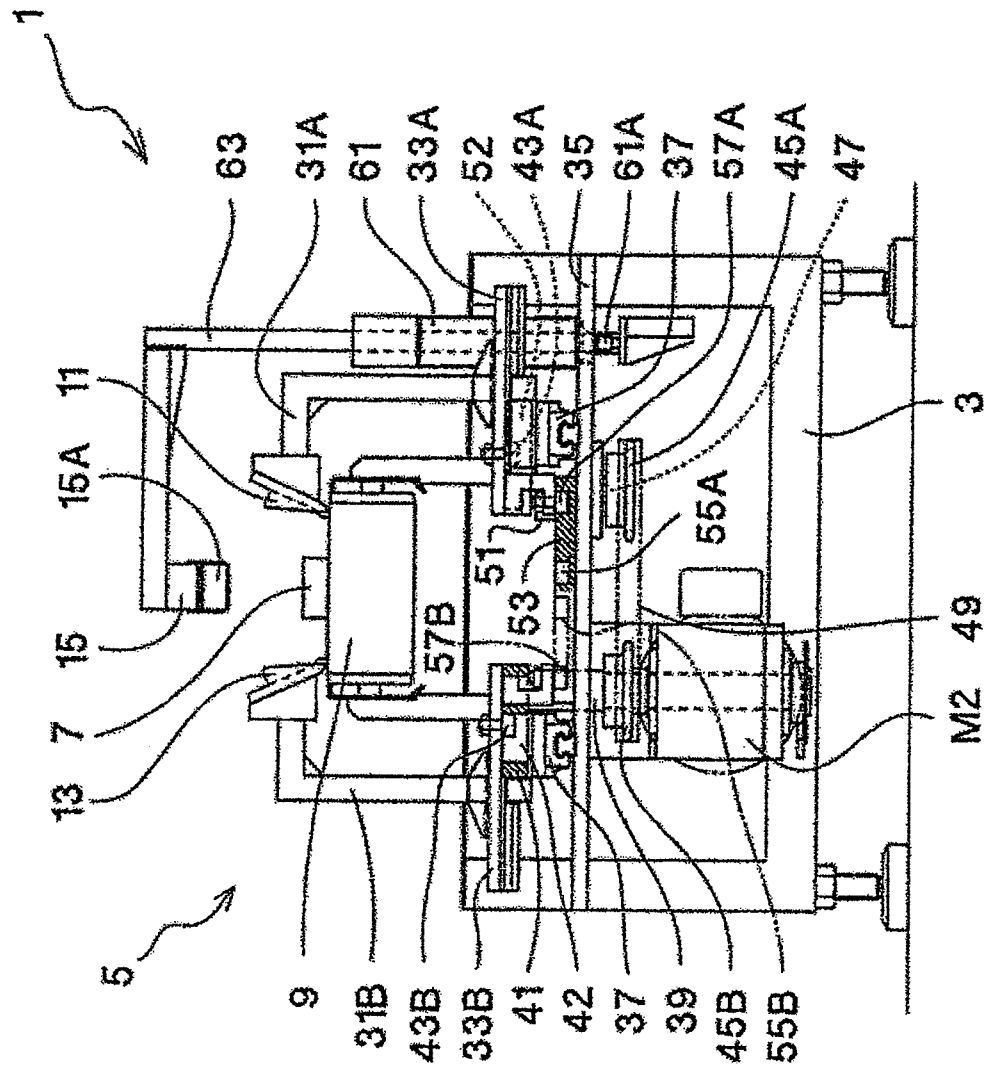
1
63
31A
61
33A
52
43A
35
61A
37
57A
45A
47
11
15A
15
7
13
5
9
31B
43B
33B
41
42
37
39
45B
55B
57B
51
53
55A
3
49
M2

Fig. 2

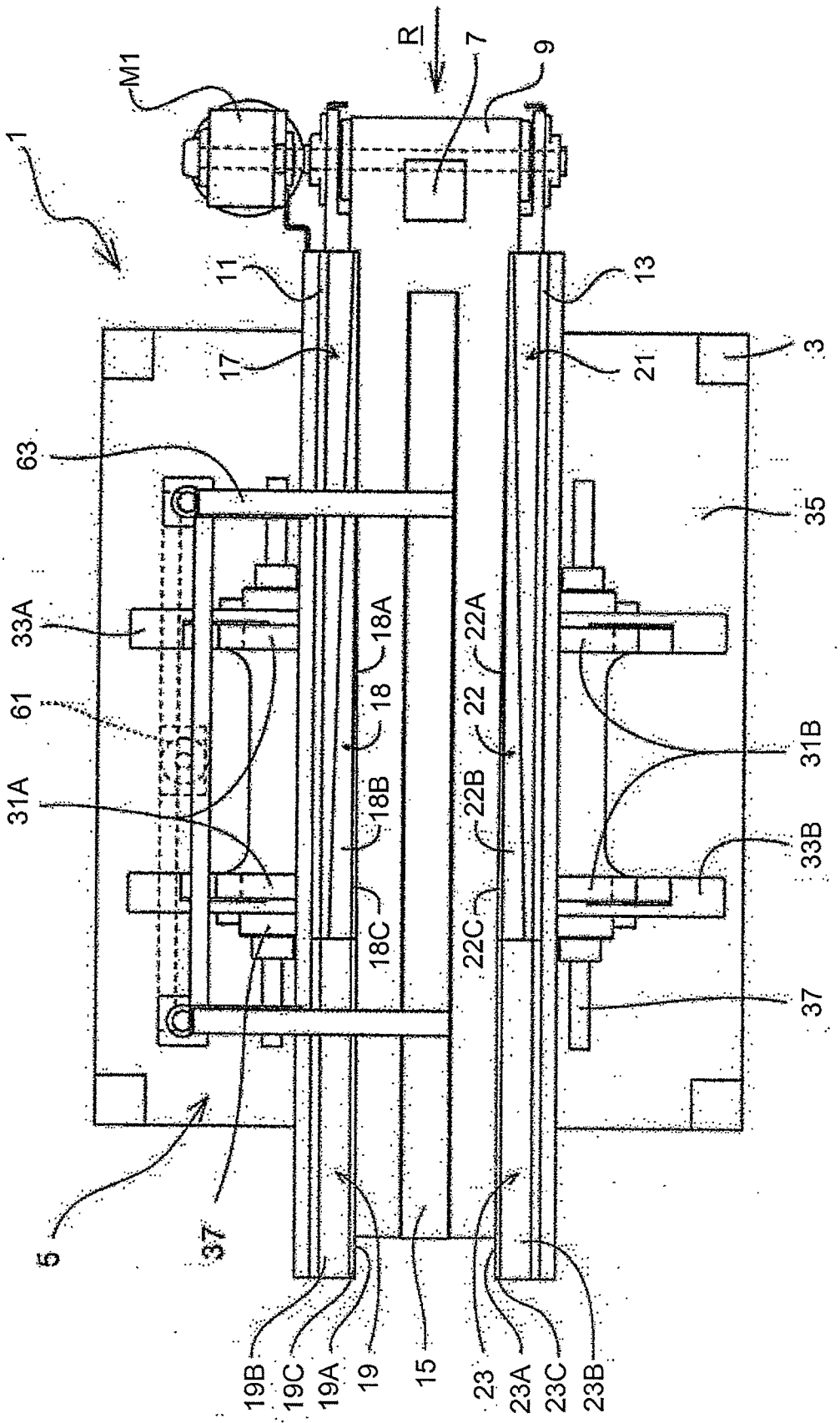
M1
1
R
7
9
11
13
17
21
3
63
35
33A
18A
22A
61
18
22
31B
31A
18B
22B
33B
18C
22C
37
5
37
19B
19C
19A
19
15
23
23A
23C
23B

Fig. 3

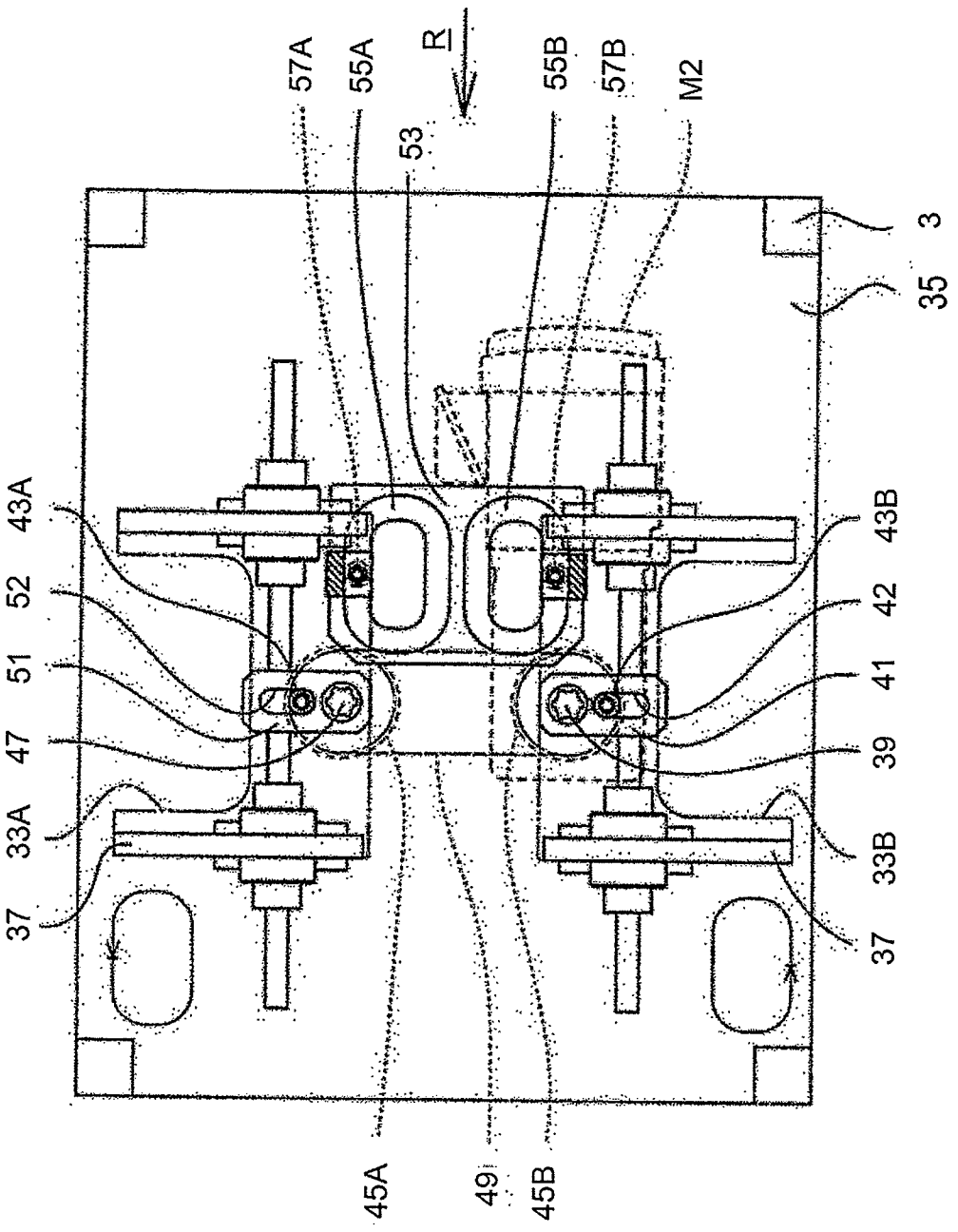
57A
55A
R
53
55B
57B
M2
3
35
43A
52
51
47
33A
37
43B
42
41
39
33B
37
45A
49
45B

Fig. 4

Fig. 5

(A)

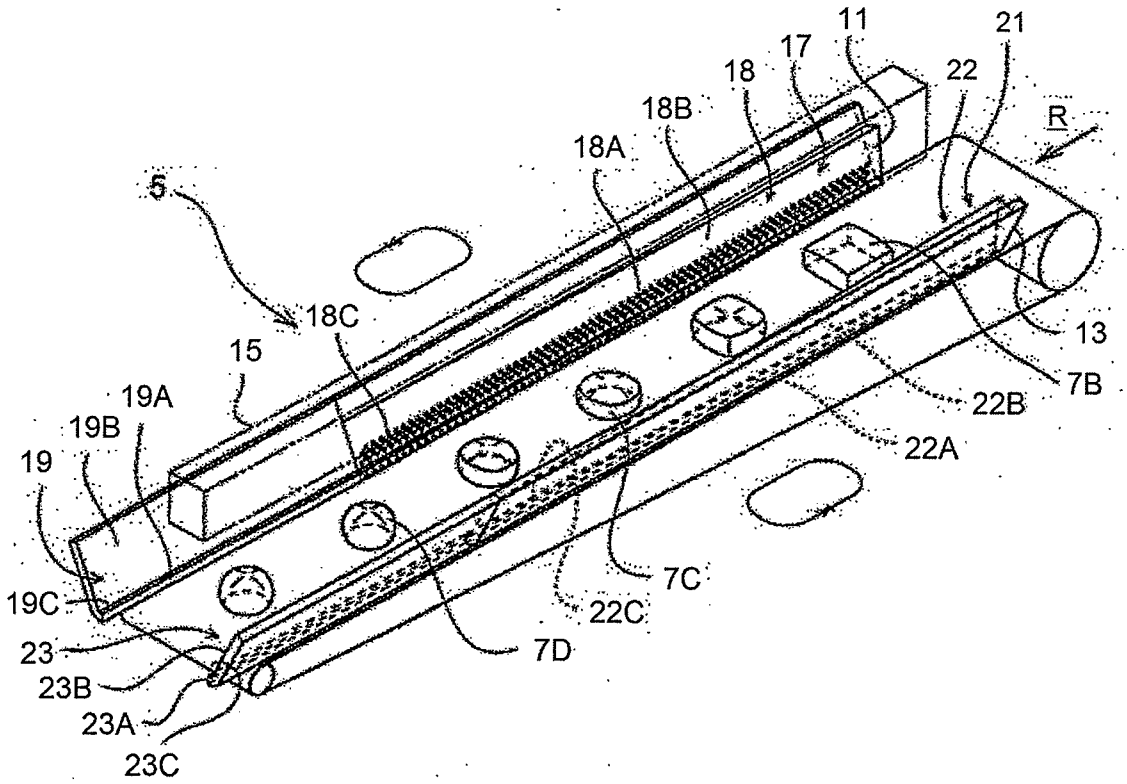
11
21
17
18
22
18B
R
18A
5
18C
13
15
7B
19A
22B
19B
19
22A
7C
19C
22C
23
7D
23B
23A
23C

(B)

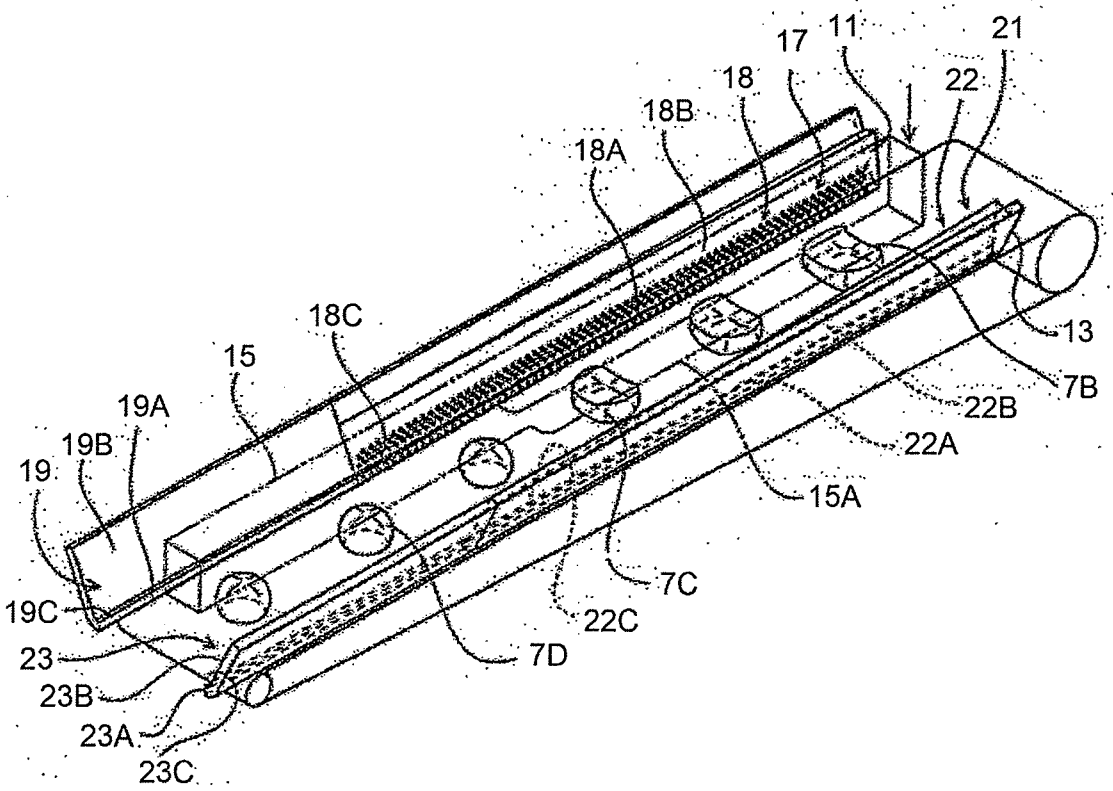
17
11
21
18
22
18B
18A
18C
13
15
7B
19A
22B
19B
19
22A
15A
7C
19C
22C
23
7D
23B
23A
23C

Fig. 6

(A)

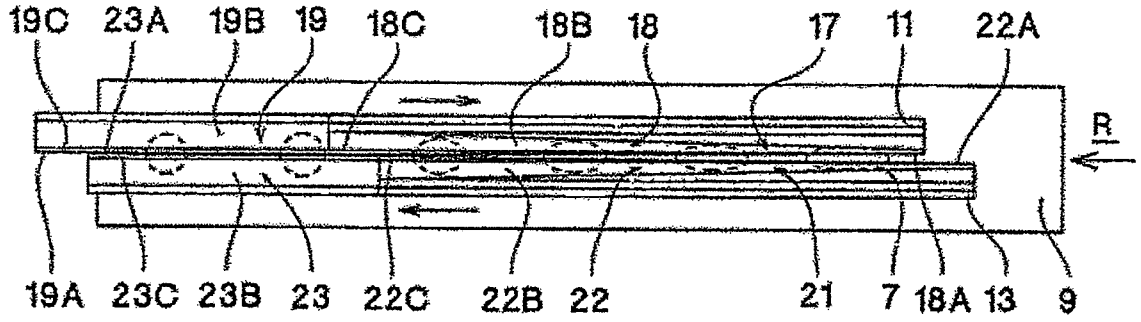
19C
23A
19B
19
18C
18B
18
17
11
22A
R
19A
23C
23B
23
22C
22B
22
21
7
18A
13
9

(B)

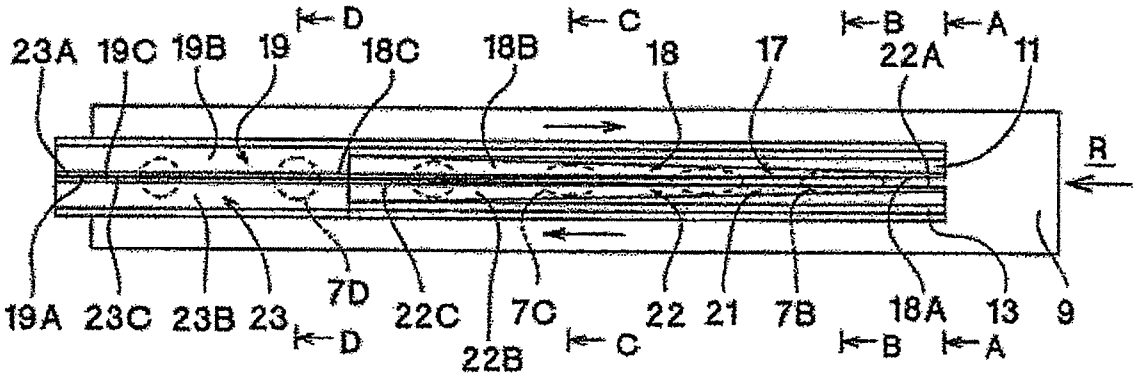
D
C
B
A
23A
19C
19B
19
18C
18B
18
17
22A
11
R
19A
23C
23B
23
7D
22C
22B
7C
22
21
7B
18A
13
9

(C)

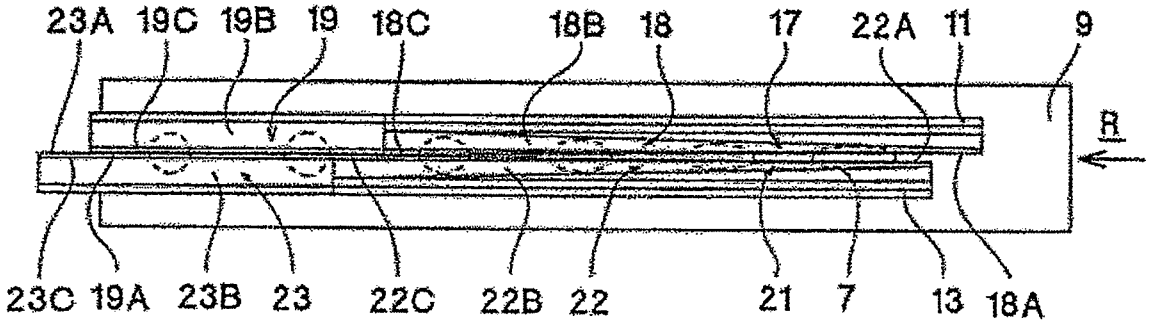
23A
19C
19B
19
18C
18B
18
17
22A
11
9
R
23C
19A
23B
23
22C
22B
22
21
7
13
18A

Fig. 7

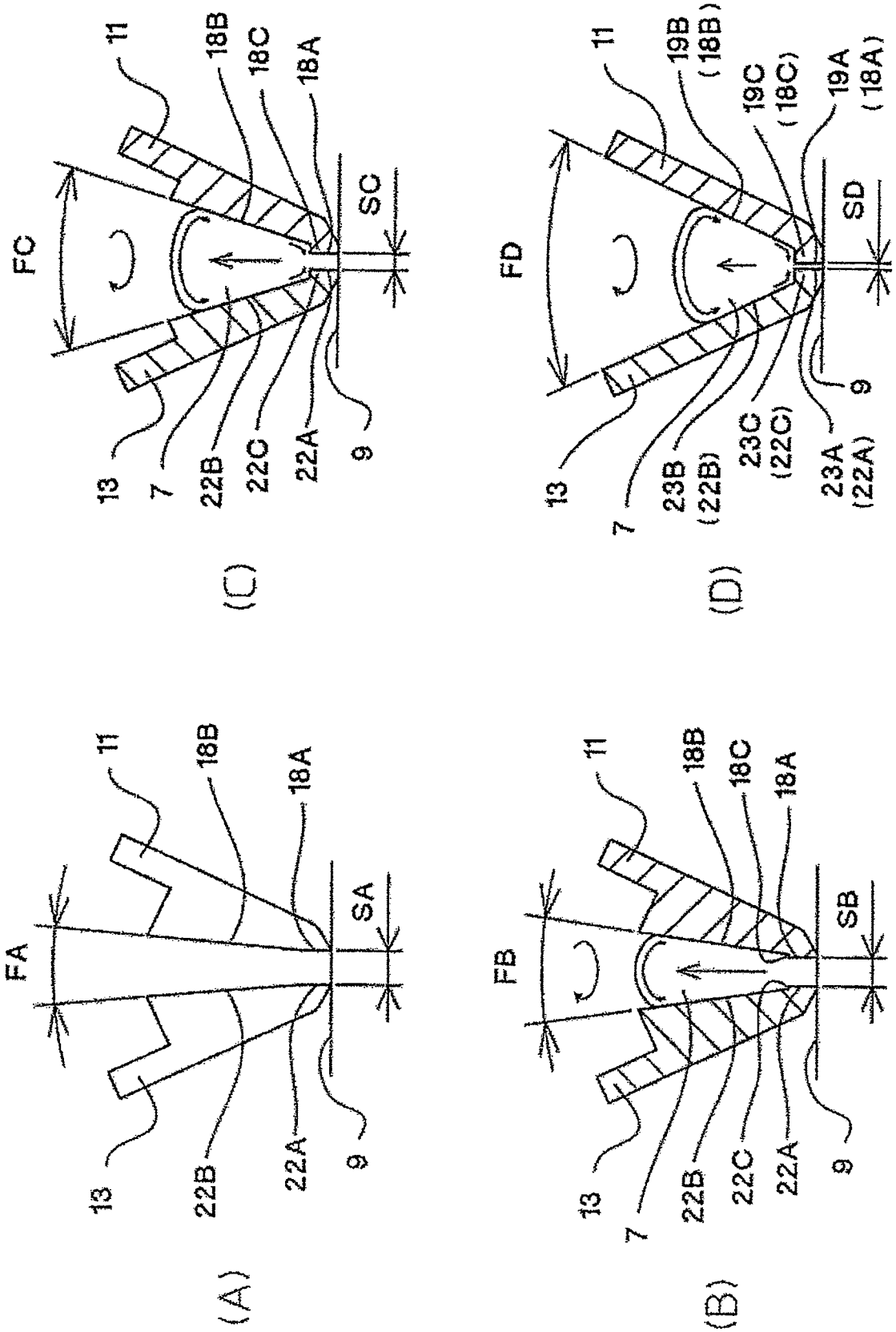
(A)
FA
SA
11
18B
18A
13
22B
22A
9
(B)
FB
SB
11
18B
18C
18A
13
7
22B
22C
22A
9
(C)
FC
SC
11
18B
18C
18A
13
7
22B
22C
22A
9
(D)
FD
SD
11
19B
(18B)
19C
(18C)
19A
(18A)
13
7
23B
(22B)
23C
(22C)
23A
(22A)
9

Fig. 8

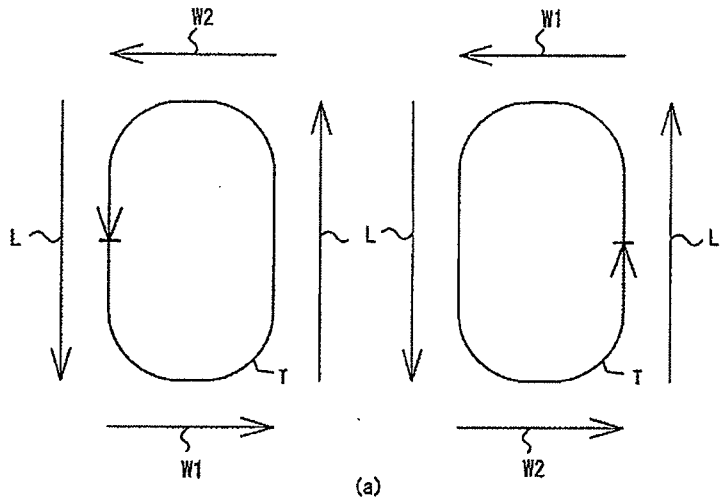

(a)

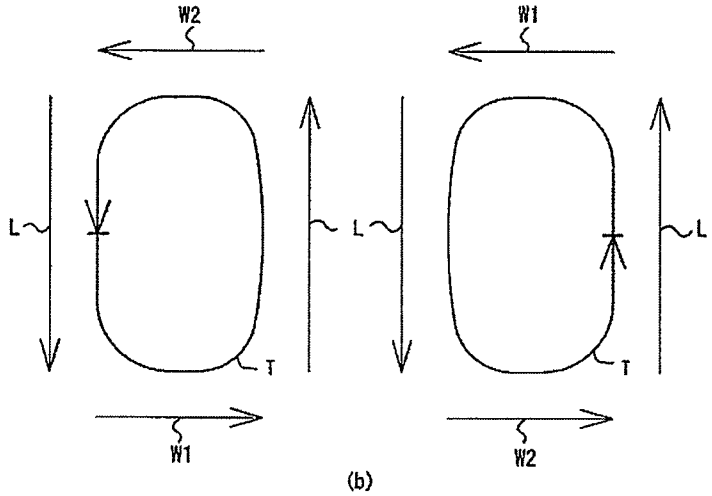

(b)

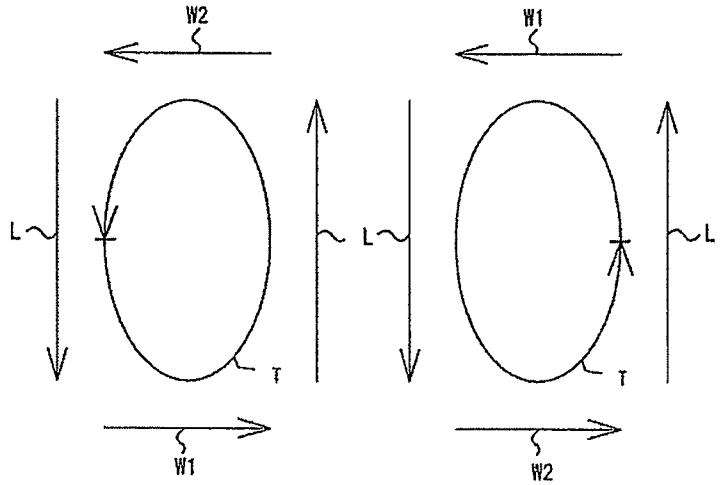

(c)

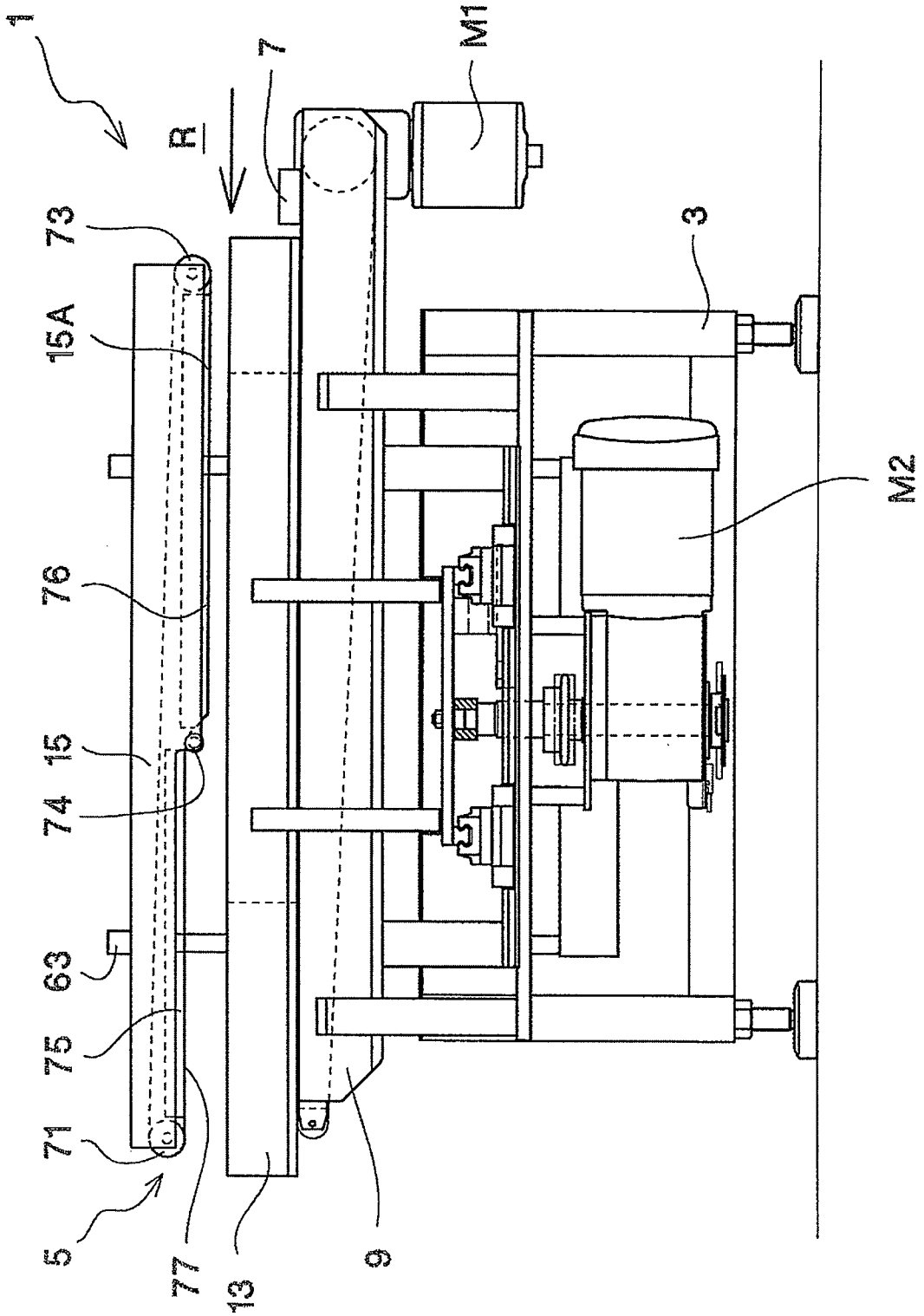

Fig. 9

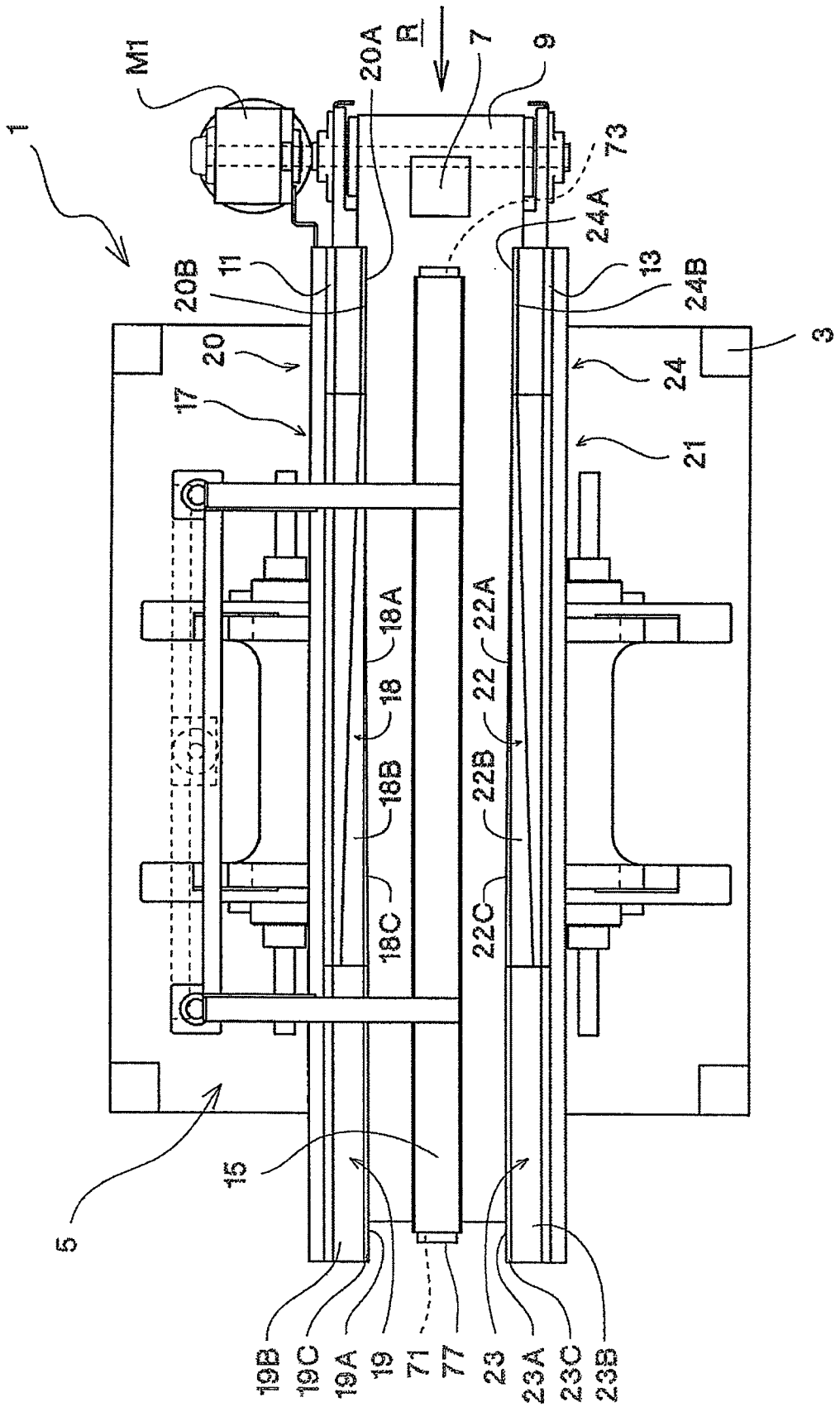
M1
1
20A
R
7
9
73
24A
13
24B
3
20B
11
20
24
17
21
18A
22A
18
22
18B
22B
18C
22C
5
15
19B
19C
19A
19
71
77
23
23A
23C
23B

Fig. 10